COMUNE DI VARESE

COMUNE DI VARESE
Via Sacco, 5 - 21100 Varese (VA)

OPERE DI SISTEMAZIONE VERSANTI PROSPICIENTI VIA PIANA DI LUCO

PROGETTO ESECUTIVO

DATA
OTT 2024

CALCOLI ESECUTIVI DELLE STRUTTURE

CODICE
PDL 3.10

SCALA
-

REV.

Progettazione strutturale

Ing. Giovanni Caratozzolo
Ordine Ingegneri Brescia - N. A4997

I progettisti

Ing. Alessandro Balbo
Ordine Ingegneri Milano - N. A22903

Ing. Giacomo Galimberti
Ordine Ingegneri Como - N. 2171A

WISE

Dott. Geol. Roberto Carimati
Ordine Geologi Lombardia- n.344 AP

Dott. Geol. Giovanni Zaro
Ordine Geologi Lombardia- n.427 AP

Studio tecnico ASSOCIATO DI GEOLOGIA

Gruppo di lavoro
Arch. Domenico Avati
Ing. Gea Bresciani
Ing. Daniele Recalcati
Ing. Roberta Romiti

REVISIONE	DATA	DESCRIZIONE
00	10/2024	PRIMA EMISSIONE

Sommario

Introduzione 2
Sistemi di riferimento 2
Rotazioni e momenti 3
Normativa di riferimento 3
Unità di misura 3
Geometria 4
Elenco vincoli nodi 4
Elenco materiali 4
Elenco vincoli aste 4
Elenco aste 4
Elenco elementi bidimensionali 6
Carichi 54
Condizioni di carico elementari 54
Elenco carichi aste Condizione di carico n. 5: Spinta orizzontale Carichi distribuiti 55
Analisi dei carichi da neve 56
Neve 56
Risultati del calcolo 57
Parametri di calcolo 57
Figura numero 1: Spettro SLD 59
Figura numero 2: Spettro SND 60
Reazioni vincolari 67
Tensioni sul terreno 191
Criteri di progetto utilizzatiVerifiche e armature solette/platee 232
Platea a quota 0.00 232
Verifiche e armature pareti 233
Figura numero 3: Riferimenti sezione 234
Parete n. 4 234
Parete n. 5 235

Introduzione

Descrizione

L'oggetto della presente relazione è un manufatto in cemento armato per permettere la realizzazione dell'attraversamento sotto la sede stradale di un canale.
L'opera è costituita da una struttura di fondazione a platea con spessore medio cm. 35 ed estradosso realizzato in "pendenza" per permettere la posa in quota del manufatto scatolare; oltre a due muri in C.A. spessore cm.30 con la funzione di contenimento del terreno e della strada.
I carichi applicati sono stati derivati dalle NTC 2018 parte relativa ai ponti per quanto riguarda il carico uniformemente distribuito e la spinta laterale sul guard-rail; decidendo di adottare quindi un sovraccarico cautelativo di 1000kg/mq sull'intera area tra i due paramenti murari con la conseguente spinta del terreno secondo la teoria di Rankine.

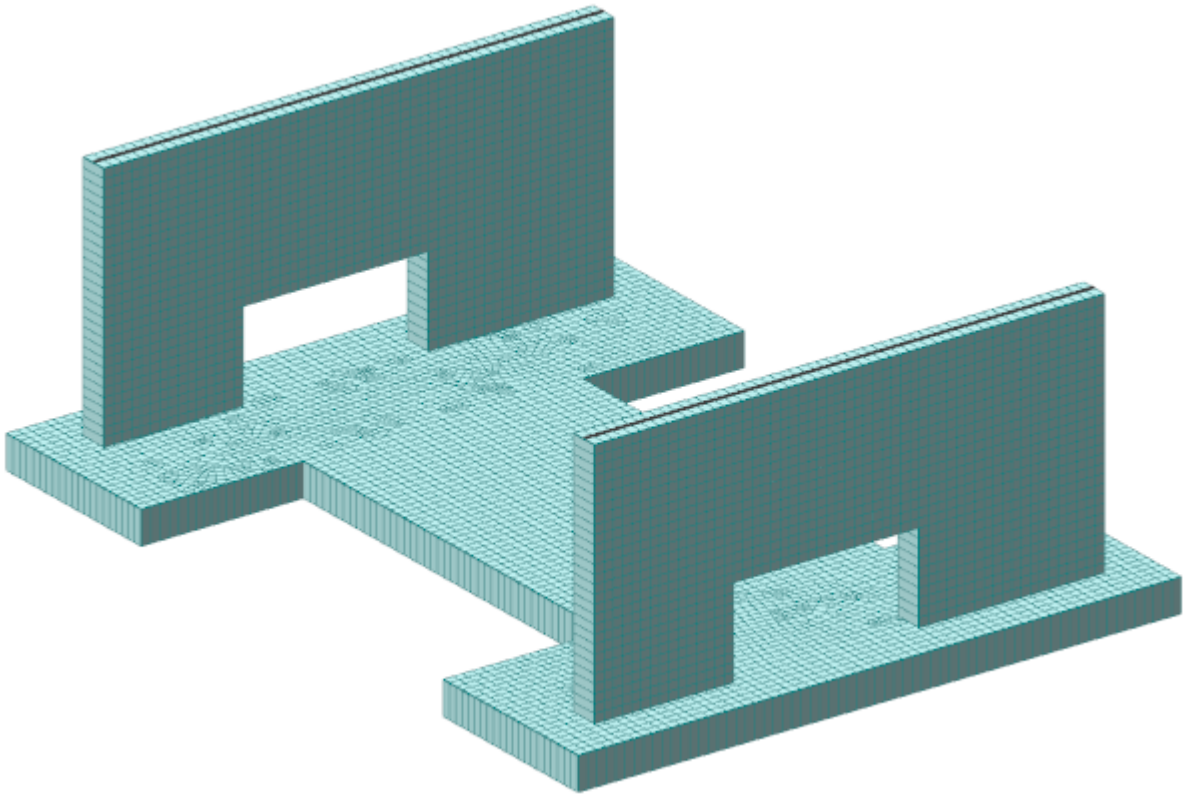

Sistemi di riferimento

Le coordinate, i carichi concentrati, i cedimenti, le reazioni vincolari e gli spostamenti dei NODI sono riferiti ad una terna destra cartesiana globale con l'asse Z verticale rivolto verso l'alto.
I carichi in coordinate locali e le sollecitazioni delle ASTE sono riferite ad una terna destra cartesiana locale così definita:
- origine nel nodo iniziale dell'asta;
- asse X coincidente con l'asse dell'asta e con verso dal nodo iniziale al nodo finale;
- immaginando la trave a sezione rettangolare l'asse Y è parallelo alla base e l'asse Z è parallelo all'altezza.
La rotazione dell'asta comporta quindi una rotazione di tutta la terna locale.

Si può immaginare la terna locale di un'asta comunque disposta nello spazio come derivante da quella globale dopo una serie di trasformazioni:
- una rotazione intorno all'asse Z che porti l'asse X a coincidere con la proiezione dell'asse dell'asta sul piano orizzontale;
- una traslazione lungo il nuovo asse X così definito in modo da portare l'origine a coincidere con la proiezione del nodo iniziale dell'asta sul piano orizzontale;
- una traslazione lungo l'asse Z che porti l'origine a coincidere con il nodo iniziale dell'asta;
- una rotazione intorno all'asse Y così definito che porti l'asse X a coincidere con l'asse dell'asta;
- una rotazione intorno all'asse X così definito pari alla rotazione dell'asta.

In pratica le travi prive di rotazione avranno sempre l'asse Z rivolto verso l'alto e l'asse Y nel piano del solaio, mentre i pilastri privi di rotazione avranno l'asse Y parallelo all'asse Y globale e l'asse Z parallelo ma controverso all'asse X globale. Da notare quindi che per i pilastri la "base" è il lato parallelo a Y.

Le sollecitazioni ed i carichi in coordinate locali negli ELEMENTI BIDIMENSIONALI e nei MURI sono riferiti ad una terna destra cartesiana locale così definita:
- origine nel primo nodo dell'elemento;
- asse X coincidente con la congiungente il primo ed il secondo nodo dell'elemento;
- asse Y definito come prodotto vettoriale fra il versore dell'asse X e il versore della congiungente il primo e il quarto nodo. Asse Z a formare con gli altri due una terna destrorsa.

Praticamente un elemento verticale con l'asse X locale coincidente con l'asse X globale ha anche gli altri assi locali coincidenti con quelli globali.

Rotazioni e momenti

Seguendo il principio adottato per tutti i carichi che sono positivi se CONTROVERSI agli assi, anche i momenti concentrati e le rotazioni impresse in coordinate globali risultano positivi se CONTROVERSI al segno positivo delle rotazioni. Il segno positivo dei momenti e delle rotazioni è quello orario per l'osservatore posto nell'origine: X ruota su Y, Y ruota su Z, Z ruota su X. In pratica è sufficiente adottare la regola della mano destra: col pollice rivolto nella direzione dell'asse, la rotazione che porta a chiudere il palmo della mano corrisponde al segno positivo.

Normativa di riferimento

La normativa di riferimento è la seguente:
- Legge n. 64 del 2/2/1974 - Provvedimenti per le costruzioni con particolari prescrizioni per le zone sismiche.

- D.M. del 24/1/1986 - Norme tecniche relative alle costruzioni sismiche.

- Legge n. 1086 del 5/11/1971 - Norme per la disciplina delle opere di conglomerato cementizio armato, normale e precompresso ed a struttura metallica.

- D.M. del 14/2/1992 - Norme tecniche per l'esecuzione delle opere in c.a. normale e precompresso e per le strutture metalliche.

- D.M. del 9/1/1996 - Norme tecniche per l'esecuzione delle opere in c.a. normale e precompresso e per le strutture metalliche.

- D.M. del 16/1/1996 - Norme tecniche per le costruzioni in zone sismiche.

- Circolare n. 21745 del 30/7/1981 - Legge n. 219 del 14/5/1981 - Art. 10 - Istruzioni relative al rafforzamento degli edifici in muratura danneggiati dal sisma.

- Regione Autonoma Friuli Venezia Giulia - Legge Regionale n. 30 del 20/6/1977 - Documentazione tecnica per la progettazione e direzione delle opere di riparazione degli edifici - Documento Tecnico n. 2 - Raccomandazioni per la riparazione strutturale degli edifici in muratura.

- D.M. del 20/11/1987 - Norme Tecniche per la progettazione, esecuzione e collaudo degli edifici in muratura e per il loro consolidamento.

- Norme Tecniche C.N.R. n. 10011-85 del 18/4/1985 - Costruzioni di acciaio - Istruzioni per il calcolo, l'esecuzione, il collaudo e la manutenzione.

- Norme Tecniche C.N.R. n. 10025-84 del 14/12/1984 - Istruzioni per il progetto, l'esecuzione ed il controllo delle strutture prefabbricate in conglomerato cementizio e per le strutture costruite con sistemi industrializzati di acciaio - Istruzioni per il calcolo, l'esecuzione, il collaudo e la manutenzione.

- Circolare n. 65 del 10/4/1997 - Istruzioni per l'applicazione delle "Norme tecniche per le costruzioni in zone sismiche" di cui al D.M. del 16/1/1996.

- DIN 1052 - Metodi di verifica per il legno.

- D.M. del 17/1/2018 - Norme tecniche per le costruzioni.

- Circolare n. 7 del 21/1/2019 - Istruzioni per l'applicazione dell'«Aggiornamento delle "Norme tecniche per le costruzioni"» di cui al decreto ministeriale 17 gennaio 2018.

- Documento Tecnico CNR-DT 200 R1/2012 - Istruzioni per la Progettazione, l'Esecuzione ed il Controllo di Interventi di Consolidamento Statico mediante l'utilizzo di Compositi Fibrorinforzati.

- Eurocodice 2 - Progettazione delle strutture di calcestruzzo.

- Eurocodice 3 - Progettazione delle strutture in acciaio.

- Eurocodice 5 - Progettazione delle strutture di legno.

Unità di misura

Le unità di misura adottate sono le seguenti:
- lunghezze : m
- forze : daN
- masse : kg

- temperature : gradi centigradi
- angoli : gradi sessadecimali o radianti

Geometria

Elenco vincoli nodi

Simbologia
Comm. = Commento
Kt = Coeff. di sottofondo su suolo elastico alla Winkler
Ly = Lunghezza (dir. Y locale)
Lz = Larghezza (dir. Z locale)
RL = Rotazione libera
Rx = Rotazione intorno all'asse X (L=libera, B=bloccata, E=elastica)
Ry = Rotazione intorno all'asse Y (L=libera, B=bloccata, E=elastica)
Rz = Rotazione intorno all'asse Z (L=libera, B=bloccata, E=elastica)
Sx = Spostamento in dir. X (L=libero, B=bloccato, E=elastico)
Sy = Spostamento in dir. Y (L=libero, B=bloccato, E=elastico)
Sz = Spostamento in dir. Z (L=libero, B=bloccato, E=elastico)
Vn = Numero del vincolo nodo

Vn	Comm.	Sx	Sy	Sz	Rx	Ry	Rz	RL	Ly <m>	Lz <m>	Kt <daN/cmc>
1	Libero	L	L	L	L	L	L				

Vn	Comm.	Sx	Sy	Sz	Rx	Ry	Rz	RL	Ly <m>	Lz <m>	Kt <daN/cmc>
3	El. sew 110001	B	B	L	L	L	B				

Elenco materiali

Simbologia
α = Coeff. di dilatazione termica
ν = Coeff. di Poisson
Comm. = Commento
E = Modulo elastico
G = Modulo elastico tangenziale
Mat. = Materiale
P = Peso specifico

Mat.	Comm.	P <daN/mc>	E <daN/cmq>	G <daN/cmq>	ν	α
5	Calcestruzzo classe C25/30	2500	314472.00	142942.00	0.1	1.00E-05

Elenco vincoli aste

Simbologia
Comm. = Commento
Kt = Coeff. di sottofondo su suolo elastico alla Winkler
Mxf = Momento intorno all'asse X locale nodo finale
Mxi = Momento intorno all'asse X locale nodo iniziale
Myf = Momento intorno all'asse Y locale nodo finale
Myi = Momento intorno all'asse Y locale nodo iniziale
Mzf = Momento intorno all'asse Z locale nodo finale
Mzi = Momento intorno all'asse Z locale nodo iniziale
Nf = Sforzo normale nodo finale
Ni = Sforzo normale nodo iniziale
Tipo = Tipologia
SVI = Definizione di vincolamenti interni (L=libero, B=bloccato, valore svincolamento parziale)
ELA = Vincolo su suolo elastico alla Winkler
BIE-RTC = Biella resistente a trazione e a compressione
BIE-RC = Biella resistente solo a compressione
BIE-RT = Biella resistente solo a trazione
CP = Cerniera plastica (L=libero, B=bloccato, A=automatica, valori resistenza residua (b,c))
Tyf = Taglio in dir. Y locale nodo finale
Tyi = Taglio in dir. Y locale nodo iniziale
Tzf = Taglio in dir. Z locale nodo finale
Tzi = Taglio in dir. Z locale nodo iniziale
Va = Numero del vincolo asta

Va	Comm.	Tipo	Ni	Tyi	Tzi	Mxi	Myi	Mzi	Nf	Tyf	Tzf	Mxf	Myf	Mzf	Kt <daN/cmc>
1	Inc+Inc	SVI	B	B	B	B	B	B	B	B	B	B	B	B	

Elenco aste

Simbologia
Asta = Numero dell'asta
Dy1 = Scost. filo fisso Y1
Dy2 = Scost. filo fisso Y2
Dz1 = Scost. filo fisso Z1
Dz2 = Scost. filo fisso Z2
FF = Filo fisso
Kt = Coeff. di sottofondo su suolo elastico alla Winkler

N1 =Nodo iniziale
N2 =Nodo finale
Par. =Numero dei parametri aggiuntivi
Rot. =Rotazione
Sez. =Numero della sezione
Va =Numero del vincolo asta

Asta	N1	N2	Sez.	Va	Par.	Rot. <grad>	FF	Dy1 <cm>	Dy2 <cm>	Dz1 <cm>	Dz2 <cm>	Kt <daN/cmc>
0	-7732	-7733		1		0.00	22	0.00	0.00	0.00	0.00	
0	-7733	-7734		1		0.00	22	0.00	0.00	0.00	0.00	
0	-7734	-7735		1		0.00	22	0.00	0.00	0.00	0.00	
0	-7735	-7736		1		0.00	22	0.00	0.00	0.00	0.00	
0	-7736	-7737		1		0.00	22	0.00	0.00	0.00	0.00	
0	-7737	-7738		1		0.00	22	0.00	0.00	0.00	0.00	
0	-7738	-7739		1		0.00	22	0.00	0.00	0.00	0.00	
0	-7739	-7740		1		0.00	22	0.00	0.00	0.00	0.00	
0	-7740	-7741		1		0.00	22	0.00	0.00	0.00	0.00	
0	-7741	-7742		1		0.00	22	0.00	0.00	0.00	0.00	
0	-7742	-7743		1		0.00	22	0.00	0.00	0.00	0.00	
0	-7743	-7744		1		0.00	22	0.00	0.00	0.00	0.00	
0	-7744	-7745		1		0.00	22	0.00	0.00	0.00	0.00	
0	-7745	-7746		1		0.00	22	0.00	0.00	0.00	0.00	
0	-7746	-7747		1		0.00	22	0.00	0.00	0.00	0.00	
0	-7747	-7748		1		0.00	22	0.00	0.00	0.00	0.00	
0	-7748	-7749		1		0.00	22	0.00	0.00	0.00	0.00	
0	-7749	-7750		1		0.00	22	0.00	0.00	0.00	0.00	
0	-7750	-7751		1		0.00	22	0.00	0.00	0.00	0.00	
0	-7751	-7752		1		0.00	22	0.00	0.00	0.00	0.00	
0	-7752	-7753		1		0.00	22	0.00	0.00	0.00	0.00	
0	-7753	-7754		1		0.00	22	0.00	0.00	0.00	0.00	
0	-7754	-7755		1		0.00	22	0.00	0.00	0.00	0.00	
0	-7755	-7756		1		0.00	22	0.00	0.00	0.00	0.00	
0	-7756	-7757		1		0.00	22	0.00	0.00	0.00	0.00	
0	-7757	-7758		1		0.00	22	0.00	0.00	0.00	0.00	
0	-7758	-7759		1		0.00	22	0.00	0.00	0.00	0.00	
0	-7759	-7760		1		0.00	22	0.00	0.00	0.00	0.00	
0	-7760	-7761		1		0.00	22	0.00	0.00	0.00	0.00	
0	-7761	-7762		1		0.00	22	0.00	0.00	0.00	0.00	
0	-7762	-7763		1		0.00	22	0.00	0.00	0.00	0.00	
0	-7763	-7764		1		0.00	22	0.00	0.00	0.00	0.00	
0	-7764	-7765		1		0.00	22	0.00	0.00	0.00	0.00	
0	-7765	-7766		1		0.00	22	0.00	0.00	0.00	0.00	
0	-7766	-7767		1		0.00	22	0.00	0.00	0.00	0.00	
0	-7767	-7768		1		0.00	22	0.00	0.00	0.00	0.00	
0	-7768	-7769		1		0.00	22	0.00	0.00	0.00	0.00	
0	-7769	-7770		1		0.00	22	0.00	0.00	0.00	0.00	
0	-7770	-7771		1		0.00	22	0.00	0.00	0.00	0.00	
0	-7771	-7772		1		0.00	22	0.00	0.00	0.00	0.00	
0	-7772	-7773		1		0.00	22	0.00	0.00	0.00	0.00	
0	-7773	-7774		1		0.00	22	0.00	0.00	0.00	0.00	
0	-7774	-7775		1		0.00	22	0.00	0.00	0.00	0.00	
0	-7775	-7776		1		0.00	22	0.00	0.00	0.00	0.00	
0	-7776	-7777		1		0.00	22	0.00	0.00	0.00	0.00	
0	-7777	-7778		1		0.00	22	0.00	0.00	0.00	0.00	
0	-7778	-7779		1		0.00	22	0.00	0.00	0.00	0.00	
0	-7779	-7780		1		0.00	22	0.00	0.00	0.00	0.00	
0	-7780	-7781		1		0.00	22	0.00	0.00	0.00	0.00	
0	-7781	-7782		1		0.00	22	0.00	0.00	0.00	0.00	
0	-7782	-7783		1		0.00	22	0.00	0.00	0.00	0.00	
0	-7783	-7784		1		0.00	22	0.00	0.00	0.00	0.00	
0	-7784	-7785		1		0.00	22	0.00	0.00	0.00	0.00	
0	-7785	-7786		1		0.00	22	0.00	0.00	0.00	0.00	
0	-7786	-7787		1		0.00	22	0.00	0.00	0.00	0.00	
0	-7788	-7789		1		0.00	22	0.00	0.00	0.00	0.00	
0	-7789	-7790		1		0.00	22	0.00	0.00	0.00	0.00	
0	-7790	-7791		1		0.00	22	0.00	0.00	0.00	0.00	
0	-7791	-7792		1		0.00	22	0.00	0.00	0.00	0.00	
0	-7792	-7793		1		0.00	22	0.00	0.00	0.00	0.00	
0	-7793	-7794		1		0.00	22	0.00	0.00	0.00	0.00	
0	-7794	-7795		1		0.00	22	0.00	0.00	0.00	0.00	
0	-7795	-7796		1		0.00	22	0.00	0.00	0.00	0.00	
0	-7796	-7797		1		0.00	22	0.00	0.00	0.00	0.00	
0	-7797	-7798		1		0.00	22	0.00	0.00	0.00	0.00	
0	-7798	-7799		1		0.00	22	0.00	0.00	0.00	0.00	
0	-7799	-7800		1		0.00	22	0.00	0.00	0.00	0.00	
0	-7800	-7801		1		0.00	22	0.00	0.00	0.00	0.00	
0	-7801	-7802		1		0.00	22	0.00	0.00	0.00	0.00	
0	-7802	-7803		1		0.00	22	0.00	0.00	0.00	0.00	
0	-7803	-7804		1		0.00	22	0.00	0.00	0.00	0.00	

0	-7804	-7805		1		0.00	22	0.00	0.00	0.00	0.00	
0	-7805	-7806		1		0.00	22	0.00	0.00	0.00	0.00	
0	-7806	-7807		1		0.00	22	0.00	0.00	0.00	0.00	
0	-7807	-7808		1		0.00	22	0.00	0.00	0.00	0.00	
0	-7808	-7809		1		0.00	22	0.00	0.00	0.00	0.00	
0	-7809	-7810		1		0.00	22	0.00	0.00	0.00	0.00	
0	-7810	-7811		1		0.00	22	0.00	0.00	0.00	0.00	
0	-7811	-7812		1		0.00	22	0.00	0.00	0.00	0.00	
0	-7812	-7813		1		0.00	22	0.00	0.00	0.00	0.00	
0	-7813	-7814		1		0.00	22	0.00	0.00	0.00	0.00	
0	-7814	-7815		1		0.00	22	0.00	0.00	0.00	0.00	
0	-7815	-7816		1		0.00	22	0.00	0.00	0.00	0.00	
0	-7816	-7817		1		0.00	22	0.00	0.00	0.00	0.00	
0	-7817	-7818		1		0.00	22	0.00	0.00	0.00	0.00	
0	-7818	-7819		1		0.00	22	0.00	0.00	0.00	0.00	
0	-7819	-7820		1		0.00	22	0.00	0.00	0.00	0.00	
0	-7820	-7821		1		0.00	22	0.00	0.00	0.00	0.00	
0	-7821	-7822		1		0.00	22	0.00	0.00	0.00	0.00	
0	-7822	-7823		1		0.00	22	0.00	0.00	0.00	0.00	
0	-7823	-7824		1		0.00	22	0.00	0.00	0.00	0.00	
0	-7824	-7825		1		0.00	22	0.00	0.00	0.00	0.00	
0	-7825	-7826		1		0.00	22	0.00	0.00	0.00	0.00	
0	-7826	-7827		1		0.00	22	0.00	0.00	0.00	0.00	
0	-7827	-7828		1		0.00	22	0.00	0.00	0.00	0.00	
0	-7828	-7829		1		0.00	22	0.00	0.00	0.00	0.00	
0	-7829	-7830		1		0.00	22	0.00	0.00	0.00	0.00	
0	-7830	-7831		1		0.00	22	0.00	0.00	0.00	0.00	
0	-7831	-7832		1		0.00	22	0.00	0.00	0.00	0.00	
0	-7832	-7833		1		0.00	22	0.00	0.00	0.00	0.00	
0	-7833	-7834		1		0.00	22	0.00	0.00	0.00	0.00	
0	-7834	-7835		1		0.00	22	0.00	0.00	0.00	0.00	
0	-7835	-7836		1		0.00	22	0.00	0.00	0.00	0.00	
0	-7836	-7837		1		0.00	22	0.00	0.00	0.00	0.00	
0	-7837	-7838		1		0.00	22	0.00	0.00	0.00	0.00	
0	-7838	-7839		1		0.00	22	0.00	0.00	0.00	0.00	
0	-7839	-7840		1		0.00	22	0.00	0.00	0.00	0.00	
0	-7840	-7841		1		0.00	22	0.00	0.00	0.00	0.00	
0	-7841	-7842		1		0.00	22	0.00	0.00	0.00	0.00	
0	-7842	-7843		1		0.00	22	0.00	0.00	0.00	0.00	

Elenco elementi bidimensionali

Simbologia

Bid. = Numero del muro/elemento bidimensionale
Dy1 = Scost. filo fisso Y1
Dy2 = Scost. filo fisso Y2
FF = Filo fisso
Kt = Coeff. di sottofondo su suolo elastico alla Winkler
NN = Nodi
Tb = Numero del tipo muro/elemento bidimensionale

Bid.	Tb	FF	Dy1 <cm>	Dy2 <cm>	Kt <daN/cmc>	NN
4	1	22	0.00	0.00		-402 -403 -4865 -4864
4	1	22	0.00	0.00		-7208 -7209 -7321 -7320
4	1	22	0.00	0.00		-7432 -7433 -7545 -7544
4	1	22	0.00	0.00		-7656 -7657 -7769 -7768
4	1	22	0.00	0.00		-7321 -7322 -7434 -7433
4	1	22	0.00	0.00		-7545 -7546 -7658 -7657
4	1	22	0.00	0.00		-7210 -7211 -7323 -7322
4	1	22	0.00	0.00		-7434 -7435 -7547 -7546
4	1	22	0.00	0.00		-5568 -5569 -5643 -5642
4	1	22	0.00	0.00		-6612 -6613 -6725 -6724
4	1	22	0.00	0.00		-407 -408 -4870 -4869
4	1	22	0.00	0.00		-5573 -5574 -5648 -5647
4	1	22	0.00	0.00		-6617 -6618 -6730 -6729
4	1	22	0.00	0.00		-412 -413 -4875 -4874
4	1	22	0.00	0.00		-5578 -5579 -5653 -5652
4	1	22	0.00	0.00		-6622 -6623 -6735 -6734
4	1	22	0.00	0.00		-417 -418 -4880 -4879
4	1	22	0.00	0.00		-6627 -6628 -6740 -6739
4	1	22	0.00	0.00		-422 -423 -4885 -4884
4	1	22	0.00	0.00		-6632 -6633 -6745 -6744
4	1	22	0.00	0.00		-427 -428 -4890 -4889
4	1	22	0.00	0.00		-6637 -6638 -6750 -6749
4	1	22	0.00	0.00		-432 -433 -4895 -4894
4	1	22	0.00	0.00		-6642 -6643 -6755 -6754
4	1	22	0.00	0.00		-437 -438 -4900 -4899
4	1	22	0.00	0.00		-5584 -5585 -5659 -5658

Bid.	Tb	FF	Dy1 <cm>	Dy2 <cm>	Kt <daN/cmc>	NN
4	1	22	0.00	0.00		-7655 -7656 -7768 -7767
4	1	22	0.00	0.00		-7320 -7321 -7433 -7432
4	1	22	0.00	0.00		-7544 -7545 -7657 -7656
4	1	22	0.00	0.00		-7209 -7210 -7322 -7321
4	1	22	0.00	0.00		-7433 -7434 -7546 -7545
4	1	22	0.00	0.00		-7657 -7658 -7770 -7769
4	1	22	0.00	0.00		-7322 -7323 -7435 -7434
4	1	22	0.00	0.00		-5198 -5199 -5273 -5272
4	1	22	0.00	0.00		-6052 -6053 -6165 -6164
4	1	22	0.00	0.00		-7172 -7173 -7285 -7284
4	1	22	0.00	0.00		-5203 -5204 -5278 -5277
4	1	22	0.00	0.00		-6057 -6058 -6170 -6169
4	1	22	0.00	0.00		-7177 -7178 -7290 -7289
4	1	22	0.00	0.00		-5208 -5209 -5283 -5282
4	1	22	0.00	0.00		-6062 -6063 -6175 -6174
4	1	22	0.00	0.00		-7182 -7183 -7295 -7294
4	1	22	0.00	0.00		-6067 -6068 -6180 -6179
4	1	22	0.00	0.00		-7187 -7188 -7300 -7299
4	1	22	0.00	0.00		-6072 -6073 -6185 -6184
4	1	22	0.00	0.00		-7192 -7193 -7305 -7304
4	1	22	0.00	0.00		-6077 -6078 -6190 -6189
4	1	22	0.00	0.00		-7197 -7198 -7310 -7309
4	1	22	0.00	0.00		-6082 -6083 -6195 -6194
4	1	22	0.00	0.00		-7202 -7203 -7315 -7314
4	1	22	0.00	0.00		-5214 -5215 -5289 -5288
4	1	22	0.00	0.00		-6087 -6088 -6200 -6199

4	1	22	0.00	0.00		-6647 -6648 -6760 -6759
4	1	22	0.00	0.00		-442 -443 -4905 -4904
4	1	22	0.00	0.00		-5589 -5590 -5664 -5663
4	1	22	0.00	0.00		-6652 -6653 -6765 -6764
4	1	22	0.00	0.00		-447 -448 -4910 -4909
4	1	22	0.00	0.00		-5594 -5595 -5669 -5668
4	1	22	0.00	0.00		-6657 -6658 -6770 -6769
4	1	22	0.00	0.00		-452 -453 -4915 -4914
4	1	22	0.00	0.00		-5599 -5600 -5674 -5673
4	1	22	0.00	0.00		-6662 -6663 -6775 -6774
4	1	22	0.00	0.00		-5868 -5869 -5981 -5980
4	1	22	0.00	0.00		-5590 -5591 -5665 -5664
4	1	22	0.00	0.00		-5757 -5758 -5870 -5869
4	1	22	0.00	0.00		-5981 -5982 -6094 -6093
4	1	22	0.00	0.00		-5665 -5666 -5759 -5758
4	1	22	0.00	0.00		-5870 -5871 -5983 -5982
4	1	22	0.00	0.00		-5592 -5593 -5667 -5666
4	1	22	0.00	0.00		-5759 -5760 -5872 -5871
4	1	22	0.00	0.00		-5983 -5984 -6096 -6095
4	1	22	0.00	0.00		-5667 -5668 -5761 -5760
4	1	22	0.00	0.00		-5872 -5873 -5985 -5984
4	1	22	0.00	0.00		-6204 -6205 -6317 -6316
4	1	22	0.00	0.00		-6428 -6429 -6541 -6540
4	1	22	0.00	0.00		-6093 -6094 -6206 -6205
4	1	22	0.00	0.00		-6317 -6318 -6430 -6429
4	1	22	0.00	0.00		-6541 -6542 -6654 -6653
4	1	22	0.00	0.00		-6206 -6207 -6319 -6318
4	1	22	0.00	0.00		-6430 -6431 -6543 -6542
4	1	22	0.00	0.00		-6095 -6096 -6208 -6207
4	1	22	0.00	0.00		-6319 -6320 -6432 -6431
4	1	22	0.00	0.00		-6543 -6544 -6656 -6655
4	1	22	0.00	0.00		-6208 -6209 -6321 -6320
4	1	22	0.00	0.00		-6432 -6433 -6545 -6544
4	1	22	0.00	0.00		-6764 -6765 -6877 -6876
4	1	22	0.00	0.00		-6988 -6989 -7101 -7100
4	1	22	0.00	0.00		-6653 -6654 -6766 -6765
4	1	22	0.00	0.00		-6877 -6878 -6990 -6989
4	1	22	0.00	0.00		-7101 -7102 -7214 -7213
4	1	22	0.00	0.00		-6766 -6767 -6879 -6878
4	1	22	0.00	0.00		-6990 -6991 -7103 -7102
4	1	22	0.00	0.00		-6655 -6656 -6768 -6767
4	1	22	0.00	0.00		-6879 -6880 -6992 -6991
4	1	22	0.00	0.00		-7103 -7104 -7216 -7215
4	1	22	0.00	0.00		-6768 -6769 -6881 -6880
4	1	22	0.00	0.00		-6992 -6993 -7105 -7104
4	1	22	0.00	0.00		-7324 -7325 -7437 -7436
4	1	22	0.00	0.00		-7548 -7549 -7661 -7660
4	1	22	0.00	0.00		-7213 -7214 -7326 -7325
4	1	22	0.00	0.00		-7437 -7438 -7550 -7549
4	1	22	0.00	0.00		-7661 -7662 -7774 -7773
4	1	22	0.00	0.00		-7326 -7327 -7439 -7438
4	1	22	0.00	0.00		-7550 -7551 -7663 -7662
4	1	22	0.00	0.00		-7215 -7216 -7328 -7327
4	1	22	0.00	0.00		-7439 -7440 -7552 -7551
4	1	22	0.00	0.00		-7663 -7664 -7776 -7775
4	1	22	0.00	0.00		-7328 -7329 -7441 -7440
4	1	22	0.00	0.00		-7552 -7553 -7665 -7664
4	1	22	0.00	0.00		-4909 -4910 -5003 -5002
4	1	22	0.00	0.00		-5076 -5077 -5151 -5150
4	1	22	0.00	0.00		-448 -449 -4911 -4910
4	1	22	0.00	0.00		-5003 -5004 -5078 -5077
4	1	22	0.00	0.00		-5151 -5152 -5226 -5225
4	1	22	0.00	0.00		-4911 -4912 -5005 -5004
4	1	22	0.00	0.00		-5078 -5079 -5153 -5152
4	1	22	0.00	0.00		-450 -451 -4913 -4912
4	1	22	0.00	0.00		-5005 -5006 -5080 -5079
4	1	22	0.00	0.00		-5153 -5154 -5228 -5227
4	1	22	0.00	0.00		-4913 -4914 -5007 -5006
4	1	22	0.00	0.00		-5080 -5081 -5155 -5154
4	1	22	0.00	0.00		-5298 -5299 -5373 -5372
4	1	22	0.00	0.00		-5446 -5447 -5521 -5520
4	1	22	0.00	0.00		-5225 -5226 -5300 -5299
4	1	22	0.00	0.00		-5373 -5374 -5448 -5447
4	1	22	0.00	0.00		-5521 -5522 -5596 -5595
4	1	22	0.00	0.00		-5300 -5301 -5375 -5374
4	1	22	0.00	0.00		-5448 -5449 -5523 -5522
4	1	22	0.00	0.00		-5227 -5228 -5302 -5301
4	1	22	0.00	0.00		-5375 -5376 -5450 -5449
4	1	22	0.00	0.00		-5523 -5524 -5598 -5597

4	1	22	0.00	0.00		-7207 -7208 -7320 -7319
4	1	22	0.00	0.00		-5219 -5220 -5294 -5293
4	1	22	0.00	0.00		-6092 -6093 -6205 -6204
4	1	22	0.00	0.00		-7212 -7213 -7325 -7324
4	1	22	0.00	0.00		-5224 -5225 -5299 -5298
4	1	22	0.00	0.00		-6097 -6098 -6210 -6209
4	1	22	0.00	0.00		-7217 -7218 -7330 -7329
4	1	22	0.00	0.00		-5229 -5230 -5304 -5303
4	1	22	0.00	0.00		-6102 -6103 -6215 -6214
4	1	22	0.00	0.00		-7222 -7223 -7335 -7334
4	1	22	0.00	0.00		-5980 -5981 -6093 -6092
4	1	22	0.00	0.00		-5664 -5665 -5758 -5757
4	1	22	0.00	0.00		-5869 -5870 -5982 -5981
4	1	22	0.00	0.00		-5591 -5592 -5666 -5665
4	1	22	0.00	0.00		-5758 -5759 -5871 -5870
4	1	22	0.00	0.00		-5982 -5983 -6095 -6094
4	1	22	0.00	0.00		-5666 -5667 -5760 -5759
4	1	22	0.00	0.00		-5871 -5872 -5984 -5983
4	1	22	0.00	0.00		-5593 -5594 -5668 -5667
4	1	22	0.00	0.00		-5760 -5761 -5873 -5872
4	1	22	0.00	0.00		-5984 -5985 -6097 -6096
4	1	22	0.00	0.00		-6316 -6317 -6429 -6428
4	1	22	0.00	0.00		-6540 -6541 -6653 -6652
4	1	22	0.00	0.00		-6205 -6206 -6318 -6317
4	1	22	0.00	0.00		-6429 -6430 -6542 -6541
4	1	22	0.00	0.00		-6094 -6095 -6207 -6206
4	1	22	0.00	0.00		-6318 -6319 -6431 -6430
4	1	22	0.00	0.00		-6542 -6543 -6655 -6654
4	1	22	0.00	0.00		-6207 -6208 -6320 -6319
4	1	22	0.00	0.00		-6431 -6432 -6544 -6543
4	1	22	0.00	0.00		-6096 -6097 -6209 -6208
4	1	22	0.00	0.00		-6320 -6321 -6433 -6432
4	1	22	0.00	0.00		-6544 -6545 -6657 -6656
4	1	22	0.00	0.00		-6876 -6877 -6989 -6988
4	1	22	0.00	0.00		-7100 -7101 -7213 -7212
4	1	22	0.00	0.00		-6765 -6766 -6878 -6877
4	1	22	0.00	0.00		-6989 -6990 -7102 -7101
4	1	22	0.00	0.00		-6654 -6655 -6767 -6766
4	1	22	0.00	0.00		-6878 -6879 -6991 -6990
4	1	22	0.00	0.00		-7102 -7103 -7215 -7214
4	1	22	0.00	0.00		-6767 -6768 -6880 -6879
4	1	22	0.00	0.00		-6991 -6992 -7104 -7103
4	1	22	0.00	0.00		-6656 -6657 -6769 -6768
4	1	22	0.00	0.00		-6880 -6881 -6993 -6992
4	1	22	0.00	0.00		-7104 -7105 -7217 -7216
4	1	22	0.00	0.00		-7436 -7437 -7549 -7548
4	1	22	0.00	0.00		-7660 -7661 -7773 -7772
4	1	22	0.00	0.00		-7325 -7326 -7438 -7437
4	1	22	0.00	0.00		-7549 -7550 -7662 -7661
4	1	22	0.00	0.00		-7214 -7215 -7327 -7326
4	1	22	0.00	0.00		-7438 -7439 -7551 -7550
4	1	22	0.00	0.00		-7662 -7663 -7775 -7774
4	1	22	0.00	0.00		-7327 -7328 -7440 -7439
4	1	22	0.00	0.00		-7551 -7552 -7664 -7663
4	1	22	0.00	0.00		-7216 -7217 -7329 -7328
4	1	22	0.00	0.00		-7440 -7441 -7553 -7552
4	1	22	0.00	0.00		-7664 -7665 -7777 -7776
4	1	22	0.00	0.00		-5002 -5003 -5077 -5076
4	1	22	0.00	0.00		-5150 -5151 -5225 -5224
4	1	22	0.00	0.00		-4910 -4911 -5004 -5003
4	1	22	0.00	0.00		-5077 -5078 -5152 -5151
4	1	22	0.00	0.00		-449 -450 -4912 -4911
4	1	22	0.00	0.00		-5004 -5005 -5079 -5078
4	1	22	0.00	0.00		-5152 -5153 -5227 -5226
4	1	22	0.00	0.00		-4912 -4913 -5006 -5005
4	1	22	0.00	0.00		-5079 -5080 -5154 -5153
4	1	22	0.00	0.00		-451 -452 -4914 -4913
4	1	22	0.00	0.00		-5006 -5007 -5081 -5080
4	1	22	0.00	0.00		-5154 -5155 -5229 -5228
4	1	22	0.00	0.00		-5372 -5373 -5447 -5446
4	1	22	0.00	0.00		-5520 -5521 -5595 -5594
4	1	22	0.00	0.00		-5299 -5300 -5374 -5373
4	1	22	0.00	0.00		-5447 -5448 -5522 -5521
4	1	22	0.00	0.00		-5226 -5227 -5301 -5300
4	1	22	0.00	0.00		-5374 -5375 -5449 -5448
4	1	22	0.00	0.00		-5522 -5523 -5597 -5596
4	1	22	0.00	0.00		-5301 -5302 -5376 -5375
4	1	22	0.00	0.00		-5449 -5450 -5524 -5523
4	1	22	0.00	0.00		-5228 -5229 -5303 -5302

4	1	22	0.00	0.00		-5302 -5303 -5377 -5376
4	1	22	0.00	0.00		-5450 -5451 -5525 -5524
4	1	22	0.00	0.00		-5668 -5669 -5762 -5761
4	1	22	0.00	0.00		-5873 -5874 -5986 -5985
4	1	22	0.00	0.00		-5595 -5596 -5670 -5669
4	1	22	0.00	0.00		-5762 -5763 -5875 -5874
4	1	22	0.00	0.00		-5986 -5987 -6099 -6098
4	1	22	0.00	0.00		-5670 -5671 -5764 -5763
4	1	22	0.00	0.00		-5875 -5876 -5988 -5987
4	1	22	0.00	0.00		-5597 -5598 -5672 -5671
4	1	22	0.00	0.00		-5764 -5765 -5877 -5876
4	1	22	0.00	0.00		-5988 -5989 -6101 -6100
4	1	22	0.00	0.00		-5672 -5673 -5766 -5765
4	1	22	0.00	0.00		-5877 -5878 -5990 -5989
4	1	22	0.00	0.00		-6209 -6210 -6322 -6321
4	1	22	0.00	0.00		-6433 -6434 -6546 -6545
4	1	22	0.00	0.00		-6098 -6099 -6211 -6210
4	1	22	0.00	0.00		-6322 -6323 -6435 -6434
4	1	22	0.00	0.00		-6546 -6547 -6659 -6658
4	1	22	0.00	0.00		-6211 -6212 -6324 -6323
4	1	22	0.00	0.00		-6435 -6436 -6548 -6547
4	1	22	0.00	0.00		-6100 -6101 -6213 -6212
4	1	22	0.00	0.00		-6324 -6325 -6437 -6436
4	1	22	0.00	0.00		-6548 -6549 -6661 -6660
4	1	22	0.00	0.00		-6213 -6214 -6326 -6325
4	1	22	0.00	0.00		-6437 -6438 -6550 -6549
4	1	22	0.00	0.00		-6769 -6770 -6882 -6881
4	1	22	0.00	0.00		-6993 -6994 -7106 -7105
4	1	22	0.00	0.00		-6658 -6659 -6771 -6770
4	1	22	0.00	0.00		-6882 -6883 -6995 -6994
4	1	22	0.00	0.00		-7106 -7107 -7219 -7218
4	1	22	0.00	0.00		-6771 -6772 -6884 -6883
4	1	22	0.00	0.00		-6995 -6996 -7108 -7107
4	1	22	0.00	0.00		-6660 -6661 -6773 -6772
4	1	22	0.00	0.00		-6884 -6885 -6997 -6996
4	1	22	0.00	0.00		-7108 -7109 -7221 -7220
4	1	22	0.00	0.00		-6773 -6774 -6886 -6885
4	1	22	0.00	0.00		-6997 -6998 -7110 -7109
4	1	22	0.00	0.00		-7329 -7330 -7442 -7441
4	1	22	0.00	0.00		-7553 -7554 -7666 -7665
4	1	22	0.00	0.00		-7218 -7219 -7331 -7330
4	1	22	0.00	0.00		-7442 -7443 -7555 -7554
4	1	22	0.00	0.00		-7666 -7667 -7779 -7778
4	1	22	0.00	0.00		-7331 -7332 -7444 -7443
4	1	22	0.00	0.00		-7555 -7556 -7668 -7667
4	1	22	0.00	0.00		-7220 -7221 -7333 -7332
4	1	22	0.00	0.00		-7444 -7445 -7557 -7556
4	1	22	0.00	0.00		-7668 -7669 -7781 -7780
4	1	22	0.00	0.00		-7333 -7334 -7446 -7445
4	1	22	0.00	0.00		-7557 -7558 -7670 -7669
4	1	22	0.00	0.00		-4914 -4915 -5008 -5007
4	1	22	0.00	0.00		-5081 -5082 -5156 -5155
4	1	22	0.00	0.00		-453 -454 -4916 -4915
4	1	22	0.00	0.00		-423 -424 -4886 -4885
4	1	22	0.00	0.00		-425 -426 -4888 -4887
4	1	22	0.00	0.00		-6073 -6074 -6186 -6185
4	1	22	0.00	0.00		-6075 -6076 -6188 -6187
4	1	22	0.00	0.00		-6633 -6634 -6746 -6745
4	1	22	0.00	0.00		-6635 -6636 -6748 -6747
4	1	22	0.00	0.00		-7193 -7194 -7306 -7305
4	1	22	0.00	0.00		-7195 -7196 -7308 -7307
4	1	22	0.00	0.00		-7198 -7199 -7311 -7310
4	1	22	0.00	0.00		-7200 -7201 -7313 -7312
4	1	22	0.00	0.00		-6638 -6639 -6751 -6750
4	1	22	0.00	0.00		-6640 -6641 -6753 -6752
4	1	22	0.00	0.00		-6078 -6079 -6191 -6190
4	1	22	0.00	0.00		-6080 -6081 -6193 -6192
4	1	22	0.00	0.00		-428 -429 -4891 -4890
4	1	22	0.00	0.00		-430 -431 -4893 -4892
4	1	22	0.00	0.00		-5232 -5233 -5307 -5306
4	1	22	0.00	0.00		-5380 -5381 -5455 -5454
4	1	22	0.00	0.00		-5528 -5529 -5603 -5602
4	1	22	0.00	0.00		-5307 -5308 -5382 -5381
4	1	22	0.00	0.00		-5455 -5456 -5530 -5529
4	1	22	0.00	0.00		-5673 -5674 -5767 -5766
4	1	22	0.00	0.00		-5878 -5879 -5991 -5990
4	1	22	0.00	0.00		-5600 -5601 -5675 -5674
4	1	22	0.00	0.00		-5767 -5768 -5880 -5879
4	1	22	0.00	0.00		-5991 -5992 -6104 -6103

4	1	22	0.00	0.00		-5376 -5377 -5451 -5450
4	1	22	0.00	0.00		-5524 -5525 -5599 -5598
4	1	22	0.00	0.00		-5761 -5762 -5874 -5873
4	1	22	0.00	0.00		-5985 -5986 -6098 -6097
4	1	22	0.00	0.00		-5669 -5670 -5763 -5762
4	1	22	0.00	0.00		-5874 -5875 -5987 -5986
4	1	22	0.00	0.00		-5596 -5597 -5671 -5670
4	1	22	0.00	0.00		-5763 -5764 -5876 -5875
4	1	22	0.00	0.00		-5987 -5988 -6100 -6099
4	1	22	0.00	0.00		-5671 -5672 -5765 -5764
4	1	22	0.00	0.00		-5876 -5877 -5989 -5988
4	1	22	0.00	0.00		-5598 -5599 -5673 -5672
4	1	22	0.00	0.00		-5765 -5766 -5878 -5877
4	1	22	0.00	0.00		-5989 -5990 -6102 -6101
4	1	22	0.00	0.00		-6321 -6322 -6434 -6433
4	1	22	0.00	0.00		-6545 -6546 -6658 -6657
4	1	22	0.00	0.00		-6210 -6211 -6323 -6322
4	1	22	0.00	0.00		-6434 -6435 -6547 -6546
4	1	22	0.00	0.00		-6099 -6100 -6212 -6211
4	1	22	0.00	0.00		-6323 -6324 -6436 -6435
4	1	22	0.00	0.00		-6547 -6548 -6660 -6659
4	1	22	0.00	0.00		-6212 -6213 -6325 -6324
4	1	22	0.00	0.00		-6436 -6437 -6549 -6548
4	1	22	0.00	0.00		-6101 -6102 -6214 -6213
4	1	22	0.00	0.00		-6325 -6326 -6438 -6437
4	1	22	0.00	0.00		-6549 -6550 -6662 -6661
4	1	22	0.00	0.00		-6881 -6882 -6994 -6993
4	1	22	0.00	0.00		-7105 -7106 -7218 -7217
4	1	22	0.00	0.00		-6770 -6771 -6883 -6882
4	1	22	0.00	0.00		-6994 -6995 -7107 -7106
4	1	22	0.00	0.00		-6659 -6660 -6772 -6771
4	1	22	0.00	0.00		-6883 -6884 -6996 -6995
4	1	22	0.00	0.00		-7107 -7108 -7220 -7219
4	1	22	0.00	0.00		-6772 -6773 -6885 -6884
4	1	22	0.00	0.00		-6996 -6997 -7109 -7108
4	1	22	0.00	0.00		-6661 -6662 -6774 -6773
4	1	22	0.00	0.00		-6885 -6886 -6998 -6997
4	1	22	0.00	0.00		-7109 -7110 -7222 -7221
4	1	22	0.00	0.00		-7441 -7442 -7554 -7553
4	1	22	0.00	0.00		-7665 -7666 -7778 -7777
4	1	22	0.00	0.00		-7330 -7331 -7443 -7442
4	1	22	0.00	0.00		-7554 -7555 -7667 -7666
4	1	22	0.00	0.00		-7219 -7220 -7332 -7331
4	1	22	0.00	0.00		-7443 -7444 -7556 -7555
4	1	22	0.00	0.00		-7667 -7668 -7780 -7779
4	1	22	0.00	0.00		-7332 -7333 -7445 -7444
4	1	22	0.00	0.00		-7556 -7557 -7669 -7668
4	1	22	0.00	0.00		-7221 -7222 -7334 -7333
4	1	22	0.00	0.00		-7445 -7446 -7558 -7557
4	1	22	0.00	0.00		-7669 -7670 -7782 -7781
4	1	22	0.00	0.00		-5007 -5008 -5082 -5081
4	1	22	0.00	0.00		-5155 -5156 -5230 -5229
4	1	22	0.00	0.00		-4915 -4916 -5009 -5008
4	1	22	0.00	0.00		-424 -425 -4887 -4886
4	1	22	0.00	0.00		-426 -427 -4889 -4888
4	1	22	0.00	0.00		-6074 -6075 -6187 -6186
4	1	22	0.00	0.00		-6076 -6077 -6189 -6188
4	1	22	0.00	0.00		-6634 -6635 -6747 -6746
4	1	22	0.00	0.00		-6636 -6637 -6749 -6748
4	1	22	0.00	0.00		-7194 -7195 -7307 -7306
4	1	22	0.00	0.00		-7196 -7197 -7309 -7308
4	1	22	0.00	0.00		-7199 -7200 -7312 -7311
4	1	22	0.00	0.00		-7201 -7202 -7314 -7313
4	1	22	0.00	0.00		-6639 -6640 -6752 -6751
4	1	22	0.00	0.00		-6641 -6642 -6754 -6753
4	1	22	0.00	0.00		-6079 -6080 -6192 -6191
4	1	22	0.00	0.00		-6081 -6082 -6194 -6193
4	1	22	0.00	0.00		-429 -430 -4892 -4891
4	1	22	0.00	0.00		-431 -432 -4894 -4893
4	1	22	0.00	0.00		-5306 -5307 -5381 -5380
4	1	22	0.00	0.00		-5454 -5455 -5529 -5528
4	1	22	0.00	0.00		-5233 -5234 -5308 -5307
4	1	22	0.00	0.00		-5381 -5382 -5456 -5455
4	1	22	0.00	0.00		-5529 -5530 -5604 -5603
4	1	22	0.00	0.00		-5766 -5767 -5879 -5878
4	1	22	0.00	0.00		-5990 -5991 -6103 -6102
4	1	22	0.00	0.00		-5674 -5675 -5768 -5767
4	1	22	0.00	0.00		-5879 -5880 -5992 -5991
4	1	22	0.00	0.00		-5601 -5602 -5676 -5675

4	1	22	0.00	0.00		-5675 -5676 -5769 -5768
4	1	22	0.00	0.00		-5880 -5881 -5993 -5992
4	1	22	0.00	0.00		-5602 -5603 -5677 -5676
4	1	22	0.00	0.00		-5769 -5770 -5882 -5881
4	1	22	0.00	0.00		-5993 -5994 -6106 -6105
4	1	22	0.00	0.00		-5677 -5678 -5771 -5770
4	1	22	0.00	0.00		-5882 -5883 -5995 -5994
4	1	22	0.00	0.00		-6214 -6215 -6327 -6326
4	1	22	0.00	0.00		-6438 -6439 -6551 -6550
4	1	22	0.00	0.00		-6103 -6104 -6216 -6215
4	1	22	0.00	0.00		-6327 -6328 -6440 -6439
4	1	22	0.00	0.00		-6551 -6552 -6664 -6663
4	1	22	0.00	0.00		-6216 -6217 -6329 -6328
4	1	22	0.00	0.00		-6440 -6441 -6553 -6552
4	1	22	0.00	0.00		-6105 -6106 -6218 -6217
4	1	22	0.00	0.00		-6329 -6330 -6442 -6441
4	1	22	0.00	0.00		-6553 -6554 -6666 -6665
4	1	22	0.00	0.00		-6218 -6219 -6331 -6330
4	1	22	0.00	0.00		-6442 -6443 -6555 -6554
4	1	22	0.00	0.00		-6774 -6775 -6887 -6886
4	1	22	0.00	0.00		-6998 -6999 -7111 -7110
4	1	22	0.00	0.00		-6663 -6664 -6776 -6775
4	1	22	0.00	0.00		-6887 -6888 -7000 -6999
4	1	22	0.00	0.00		-7111 -7112 -7224 -7223
4	1	22	0.00	0.00		-6776 -6777 -6889 -6888
4	1	22	0.00	0.00		-7000 -7001 -7113 -7112
4	1	22	0.00	0.00		-6665 -6666 -6778 -6777
4	1	22	0.00	0.00		-6889 -6890 -7002 -7001
4	1	22	0.00	0.00		-7113 -7114 -7226 -7225
4	1	22	0.00	0.00		-6778 -6779 -6891 -6890
4	1	22	0.00	0.00		-7002 -7003 -7115 -7114
4	1	22	0.00	0.00		-7334 -7335 -7447 -7446
4	1	22	0.00	0.00		-7558 -7559 -7671 -7670
4	1	22	0.00	0.00		-7223 -7224 -7336 -7335
4	1	22	0.00	0.00		-7447 -7448 -7560 -7559
4	1	22	0.00	0.00		-7671 -7672 -7784 -7783
4	1	22	0.00	0.00		-7336 -7337 -7449 -7448
4	1	22	0.00	0.00		-7560 -7561 -7673 -7672
4	1	22	0.00	0.00		-7225 -7226 -7338 -7337
4	1	22	0.00	0.00		-7449 -7450 -7562 -7561
4	1	22	0.00	0.00		-7673 -7674 -7786 -7785
4	1	22	0.00	0.00		-7338 -7339 -7451 -7450
4	1	22	0.00	0.00		-7562 -7563 -7675 -7674
4	1	22	0.00	0.00		-7515 -7516 -7628 -7627
4	1	22	0.00	0.00		-7180 -7181 -7293 -7292
4	1	22	0.00	0.00		-7404 -7405 -7517 -7516
4	1	22	0.00	0.00		-7628 -7629 -7741 -7740
4	1	22	0.00	0.00		-7293 -7294 -7406 -7405
4	1	22	0.00	0.00		-7517 -7518 -7630 -7629
4	1	22	0.00	0.00		-4874 -4875 -4987 -4986
4	1	22	0.00	0.00		-5060 -5061 -5135 -5134
4	1	22	0.00	0.00		-413 -414 -4876 -4875
4	1	22	0.00	0.00		-4987 -4988 -5062 -5061
4	1	22	0.00	0.00		-5135 -5136 -5210 -5209
4	1	22	0.00	0.00		-4876 -4877 -4989 -4988
4	1	22	0.00	0.00		-5062 -5063 -5137 -5136
4	1	22	0.00	0.00		-415 -416 -4878 -4877
4	1	22	0.00	0.00		-4989 -4990 -5064 -5063
4	1	22	0.00	0.00		-5137 -5138 -5212 -5211
4	1	22	0.00	0.00		-4878 -4879 -4991 -4990
4	1	22	0.00	0.00		-5064 -5065 -5139 -5138
4	1	22	0.00	0.00		-5282 -5283 -5357 -5356
4	1	22	0.00	0.00		-5430 -5431 -5505 -5504
4	1	22	0.00	0.00		-5209 -5210 -5284 -5283
4	1	22	0.00	0.00		-5357 -5358 -5432 -5431
4	1	22	0.00	0.00		-5505 -5506 -5580 -5579
4	1	22	0.00	0.00		-5284 -5285 -5359 -5358
4	1	22	0.00	0.00		-5432 -5433 -5507 -5506
4	1	22	0.00	0.00		-5211 -5212 -5286 -5285
4	1	22	0.00	0.00		-5359 -5360 -5434 -5433
4	1	22	0.00	0.00		-5507 -5508 -5582 -5581
4	1	22	0.00	0.00		-5286 -5287 -5361 -5360
4	1	22	0.00	0.00		-5434 -5435 -5509 -5508
4	1	22	0.00	0.00		-5652 -5653 -5727 -5726
4	1	22	0.00	0.00		-5838 -5839 -5951 -5950
4	1	22	0.00	0.00		-5579 -5580 -5654 -5653
4	1	22	0.00	0.00		-5727 -5728 -5840 -5839
4	1	22	0.00	0.00		-5951 -5952 -6064 -6063
4	1	22	0.00	0.00		-5654 -5655 -5729 -5728

4	1	22	0.00	0.00		-5768 -5769 -5881 -5880
4	1	22	0.00	0.00		-5992 -5993 -6105 -6104
4	1	22	0.00	0.00		-5676 -5677 -5770 -5769
4	1	22	0.00	0.00		-5881 -5882 -5994 -5993
4	1	22	0.00	0.00		-5603 -5604 -5678 -5677
4	1	22	0.00	0.00		-5770 -5771 -5883 -5882
4	1	22	0.00	0.00		-5994 -5995 -6107 -6106
4	1	22	0.00	0.00		-6326 -6327 -6439 -6438
4	1	22	0.00	0.00		-6550 -6551 -6663 -6662
4	1	22	0.00	0.00		-6215 -6216 -6328 -6327
4	1	22	0.00	0.00		-6439 -6440 -6552 -6551
4	1	22	0.00	0.00		-6104 -6105 -6217 -6216
4	1	22	0.00	0.00		-6328 -6329 -6441 -6440
4	1	22	0.00	0.00		-6552 -6553 -6665 -6664
4	1	22	0.00	0.00		-6217 -6218 -6330 -6329
4	1	22	0.00	0.00		-6441 -6442 -6554 -6553
4	1	22	0.00	0.00		-6106 -6107 -6219 -6218
4	1	22	0.00	0.00		-6330 -6331 -6443 -6442
4	1	22	0.00	0.00		-6554 -6555 -6667 -6666
4	1	22	0.00	0.00		-6886 -6887 -6999 -6998
4	1	22	0.00	0.00		-7110 -7111 -7223 -7222
4	1	22	0.00	0.00		-6775 -6776 -6888 -6887
4	1	22	0.00	0.00		-6999 -7000 -7112 -7111
4	1	22	0.00	0.00		-6664 -6665 -6777 -6776
4	1	22	0.00	0.00		-6888 -6889 -7001 -7000
4	1	22	0.00	0.00		-7112 -7113 -7225 -7224
4	1	22	0.00	0.00		-6777 -6778 -6890 -6889
4	1	22	0.00	0.00		-7001 -7002 -7114 -7113
4	1	22	0.00	0.00		-6666 -6667 -6779 -6778
4	1	22	0.00	0.00		-6890 -6891 -7003 -7002
4	1	22	0.00	0.00		-7114 -7115 -7227 -7226
4	1	22	0.00	0.00		-7446 -7447 -7559 -7558
4	1	22	0.00	0.00		-7670 -7671 -7783 -7782
4	1	22	0.00	0.00		-7335 -7336 -7448 -7447
4	1	22	0.00	0.00		-7559 -7560 -7672 -7671
4	1	22	0.00	0.00		-7224 -7225 -7337 -7336
4	1	22	0.00	0.00		-7448 -7449 -7561 -7560
4	1	22	0.00	0.00		-7672 -7673 -7785 -7784
4	1	22	0.00	0.00		-7337 -7338 -7450 -7449
4	1	22	0.00	0.00		-7561 -7562 -7674 -7673
4	1	22	0.00	0.00		-7226 -7227 -7339 -7338
4	1	22	0.00	0.00		-7450 -7451 -7563 -7562
4	1	22	0.00	0.00		-7674 -7675 -7787 -7786
4	1	22	0.00	0.00		-7627 -7628 -7740 -7739
4	1	22	0.00	0.00		-7292 -7293 -7405 -7404
4	1	22	0.00	0.00		-7516 -7517 -7629 -7628
4	1	22	0.00	0.00		-7181 -7182 -7294 -7293
4	1	22	0.00	0.00		-7405 -7406 -7518 -7517
4	1	22	0.00	0.00		-7629 -7630 -7742 -7741
4	1	22	0.00	0.00		-4986 -4987 -5061 -5060
4	1	22	0.00	0.00		-5134 -5135 -5209 -5208
4	1	22	0.00	0.00		-4875 -4876 -4988 -4987
4	1	22	0.00	0.00		-5061 -5062 -5136 -5135
4	1	22	0.00	0.00		-414 -415 -4877 -4876
4	1	22	0.00	0.00		-4988 -4989 -5063 -5062
4	1	22	0.00	0.00		-5136 -5137 -5211 -5210
4	1	22	0.00	0.00		-4877 -4878 -4990 -4989
4	1	22	0.00	0.00		-5063 -5064 -5138 -5137
4	1	22	0.00	0.00		-416 -417 -4879 -4878
4	1	22	0.00	0.00		-4990 -4991 -5065 -5064
4	1	22	0.00	0.00		-5138 -5139 -5213 -5212
4	1	22	0.00	0.00		-5356 -5357 -5431 -5430
4	1	22	0.00	0.00		-5504 -5505 -5579 -5578
4	1	22	0.00	0.00		-5283 -5284 -5358 -5357
4	1	22	0.00	0.00		-5431 -5432 -5506 -5505
4	1	22	0.00	0.00		-5210 -5211 -5285 -5284
4	1	22	0.00	0.00		-5358 -5359 -5433 -5432
4	1	22	0.00	0.00		-5506 -5507 -5581 -5580
4	1	22	0.00	0.00		-5285 -5286 -5360 -5359
4	1	22	0.00	0.00		-5433 -5434 -5508 -5507
4	1	22	0.00	0.00		-5212 -5213 -5287 -5286
4	1	22	0.00	0.00		-5360 -5361 -5435 -5434
4	1	22	0.00	0.00		-5508 -5509 -5583 -5582
4	1	22	0.00	0.00		-5726 -5727 -5839 -5838
4	1	22	0.00	0.00		-5950 -5951 -6063 -6062
4	1	22	0.00	0.00		-5653 -5654 -5728 -5727
4	1	22	0.00	0.00		-5839 -5840 -5952 -5951
4	1	22	0.00	0.00		-5580 -5581 -5655 -5654
4	1	22	0.00	0.00		-5728 -5729 -5841 -5840

4	1	22	0.00	0.00		-5840 -5841 -5953 -5952
4	1	22	0.00	0.00		-5581 -5582 -5656 -5655
4	1	22	0.00	0.00		-5729 -5730 -5842 -5841
4	1	22	0.00	0.00		-5953 -5954 -6066 -6065
4	1	22	0.00	0.00		-5656 -5657 -5731 -5730
4	1	22	0.00	0.00		-5842 -5843 -5955 -5954
4	1	22	0.00	0.00		-6174 -6175 -6287 -6286
4	1	22	0.00	0.00		-6398 -6399 -6511 -6510
4	1	22	0.00	0.00		-6063 -6064 -6176 -6175
4	1	22	0.00	0.00		-6287 -6288 -6400 -6399
4	1	22	0.00	0.00		-6511 -6512 -6624 -6623
4	1	22	0.00	0.00		-6176 -6177 -6289 -6288
4	1	22	0.00	0.00		-6400 -6401 -6513 -6512
4	1	22	0.00	0.00		-6065 -6066 -6178 -6177
4	1	22	0.00	0.00		-6289 -6290 -6402 -6401
4	1	22	0.00	0.00		-6513 -6514 -6626 -6625
4	1	22	0.00	0.00		-6178 -6179 -6291 -6290
4	1	22	0.00	0.00		-6402 -6403 -6515 -6514
4	1	22	0.00	0.00		-6734 -6735 -6847 -6846
4	1	22	0.00	0.00		-6958 -6959 -7071 -7070
4	1	22	0.00	0.00		-6623 -6624 -6736 -6735
4	1	22	0.00	0.00		-6847 -6848 -6960 -6959
4	1	22	0.00	0.00		-7071 -7072 -7184 -7183
4	1	22	0.00	0.00		-6736 -6737 -6849 -6848
4	1	22	0.00	0.00		-6960 -6961 -7073 -7072
4	1	22	0.00	0.00		-6625 -6626 -6738 -6737
4	1	22	0.00	0.00		-6849 -6850 -6962 -6961
4	1	22	0.00	0.00		-7073 -7074 -7186 -7185
4	1	22	0.00	0.00		-6738 -6739 -6851 -6850
4	1	22	0.00	0.00		-6962 -6963 -7075 -7074
4	1	22	0.00	0.00		-7294 -7295 -7407 -7406
4	1	22	0.00	0.00		-7518 -7519 -7631 -7630
4	1	22	0.00	0.00		-7183 -7184 -7296 -7295
4	1	22	0.00	0.00		-7407 -7408 -7520 -7519
4	1	22	0.00	0.00		-7631 -7632 -7744 -7743
4	1	22	0.00	0.00		-7296 -7297 -7409 -7408
4	1	22	0.00	0.00		-7520 -7521 -7633 -7632
4	1	22	0.00	0.00		-7185 -7186 -7298 -7297
4	1	22	0.00	0.00		-7409 -7410 -7522 -7521
4	1	22	0.00	0.00		-7633 -7634 -7746 -7745
4	1	22	0.00	0.00		-7298 -7299 -7411 -7410
4	1	22	0.00	0.00		-7522 -7523 -7635 -7634
4	1	22	0.00	0.00		-418 -419 -4881 -4880
4	1	22	0.00	0.00		-420 -421 -4883 -4882
4	1	22	0.00	0.00		-5731 -5732 -5844 -5843
4	1	22	0.00	0.00		-5955 -5956 -6068 -6067
4	1	22	0.00	0.00		-5844 -5845 -5957 -5956
4	1	22	0.00	0.00		-5733 -5734 -5846 -5845
4	1	22	0.00	0.00		-5957 -5958 -6070 -6069
4	1	22	0.00	0.00		-5846 -5847 -5959 -5958
4	1	22	0.00	0.00		-5735 -5736 -5848 -5847
4	1	22	0.00	0.00		-5959 -5960 -6072 -6071
4	1	22	0.00	0.00		-6291 -6292 -6404 -6403
4	1	22	0.00	0.00		-6515 -6516 -6628 -6627
4	1	22	0.00	0.00		-6180 -6181 -6293 -6292
4	1	22	0.00	0.00		-6404 -6405 -6517 -6516
4	1	22	0.00	0.00		-6069 -6070 -6182 -6181
4	1	22	0.00	0.00		-6293 -6294 -6406 -6405
4	1	22	0.00	0.00		-6517 -6518 -6630 -6629
4	1	22	0.00	0.00		-6182 -6183 -6295 -6294
4	1	22	0.00	0.00		-6406 -6407 -6519 -6518
4	1	22	0.00	0.00		-6071 -6072 -6184 -6183
4	1	22	0.00	0.00		-6295 -6296 -6408 -6407
4	1	22	0.00	0.00		-6519 -6520 -6632 -6631
4	1	22	0.00	0.00		-6851 -6852 -6964 -6963
4	1	22	0.00	0.00		-7075 -7076 -7188 -7187
4	1	22	0.00	0.00		-6740 -6741 -6853 -6852
4	1	22	0.00	0.00		-6964 -6965 -7077 -7076
4	1	22	0.00	0.00		-6629 -6630 -6742 -6741
4	1	22	0.00	0.00		-6853 -6854 -6966 -6965
4	1	22	0.00	0.00		-7077 -7078 -7190 -7189
4	1	22	0.00	0.00		-6742 -6743 -6855 -6854
4	1	22	0.00	0.00		-6966 -6967 -7079 -7078
4	1	22	0.00	0.00		-6631 -6632 -6744 -6743
4	1	22	0.00	0.00		-6855 -6856 -6968 -6967
4	1	22	0.00	0.00		-7079 -7080 -7192 -7191
4	1	22	0.00	0.00		-7411 -7412 -7524 -7523
4	1	22	0.00	0.00		-7635 -7636 -7748 -7747
4	1	22	0.00	0.00		-7300 -7301 -7413 -7412

4	1	22	0.00	0.00		-5952 -5953 -6065 -6064
4	1	22	0.00	0.00		-5655 -5656 -5730 -5729
4	1	22	0.00	0.00		-5841 -5842 -5954 -5953
4	1	22	0.00	0.00		-5582 -5583 -5657 -5656
4	1	22	0.00	0.00		-5730 -5731 -5843 -5842
4	1	22	0.00	0.00		-5954 -5955 -6067 -6066
4	1	22	0.00	0.00		-6286 -6287 -6399 -6398
4	1	22	0.00	0.00		-6510 -6511 -6623 -6622
4	1	22	0.00	0.00		-6175 -6176 -6288 -6287
4	1	22	0.00	0.00		-6399 -6400 -6512 -6511
4	1	22	0.00	0.00		-6064 -6065 -6177 -6176
4	1	22	0.00	0.00		-6288 -6289 -6401 -6400
4	1	22	0.00	0.00		-6512 -6513 -6625 -6624
4	1	22	0.00	0.00		-6177 -6178 -6290 -6289
4	1	22	0.00	0.00		-6401 -6402 -6514 -6513
4	1	22	0.00	0.00		-6066 -6067 -6179 -6178
4	1	22	0.00	0.00		-6290 -6291 -6403 -6402
4	1	22	0.00	0.00		-6514 -6515 -6627 -6626
4	1	22	0.00	0.00		-6846 -6847 -6959 -6958
4	1	22	0.00	0.00		-7070 -7071 -7183 -7182
4	1	22	0.00	0.00		-6735 -6736 -6848 -6847
4	1	22	0.00	0.00		-6959 -6960 -7072 -7071
4	1	22	0.00	0.00		-6624 -6625 -6737 -6736
4	1	22	0.00	0.00		-6848 -6849 -6961 -6960
4	1	22	0.00	0.00		-7072 -7073 -7185 -7184
4	1	22	0.00	0.00		-6737 -6738 -6850 -6849
4	1	22	0.00	0.00		-6961 -6962 -7074 -7073
4	1	22	0.00	0.00		-6626 -6627 -6739 -6738
4	1	22	0.00	0.00		-6850 -6851 -6963 -6962
4	1	22	0.00	0.00		-7074 -7075 -7187 -7186
4	1	22	0.00	0.00		-7406 -7407 -7519 -7518
4	1	22	0.00	0.00		-7630 -7631 -7743 -7742
4	1	22	0.00	0.00		-7295 -7296 -7408 -7407
4	1	22	0.00	0.00		-7519 -7520 -7632 -7631
4	1	22	0.00	0.00		-7184 -7185 -7297 -7296
4	1	22	0.00	0.00		-7408 -7409 -7521 -7520
4	1	22	0.00	0.00		-7632 -7633 -7745 -7744
4	1	22	0.00	0.00		-7297 -7298 -7410 -7409
4	1	22	0.00	0.00		-7521 -7522 -7634 -7633
4	1	22	0.00	0.00		-7186 -7187 -7299 -7298
4	1	22	0.00	0.00		-7410 -7411 -7523 -7522
4	1	22	0.00	0.00		-7634 -7635 -7747 -7746
4	1	22	0.00	0.00		-419 -420 -4882 -4881
4	1	22	0.00	0.00		-421 -422 -4884 -4883
4	1	22	0.00	0.00		-5843 -5844 -5956 -5955
4	1	22	0.00	0.00		-5732 -5733 -5845 -5844
4	1	22	0.00	0.00		-5956 -5957 -6069 -6068
4	1	22	0.00	0.00		-5845 -5846 -5958 -5957
4	1	22	0.00	0.00		-5734 -5735 -5847 -5846
4	1	22	0.00	0.00		-5958 -5959 -6071 -6070
4	1	22	0.00	0.00		-5847 -5848 -5960 -5959
4	1	22	0.00	0.00		-6179 -6180 -6292 -6291
4	1	22	0.00	0.00		-6403 -6404 -6516 -6515
4	1	22	0.00	0.00		-6068 -6069 -6181 -6180
4	1	22	0.00	0.00		-6292 -6293 -6405 -6404
4	1	22	0.00	0.00		-6516 -6517 -6629 -6628
4	1	22	0.00	0.00		-6181 -6182 -6294 -6293
4	1	22	0.00	0.00		-6405 -6406 -6518 -6517
4	1	22	0.00	0.00		-6070 -6071 -6183 -6182
4	1	22	0.00	0.00		-6294 -6295 -6407 -6406
4	1	22	0.00	0.00		-6518 -6519 -6631 -6630
4	1	22	0.00	0.00		-6183 -6184 -6296 -6295
4	1	22	0.00	0.00		-6407 -6408 -6520 -6519
4	1	22	0.00	0.00		-6739 -6740 -6852 -6851
4	1	22	0.00	0.00		-6963 -6964 -7076 -7075
4	1	22	0.00	0.00		-6628 -6629 -6741 -6740
4	1	22	0.00	0.00		-6852 -6853 -6965 -6964
4	1	22	0.00	0.00		-7076 -7077 -7189 -7188
4	1	22	0.00	0.00		-6741 -6742 -6854 -6853
4	1	22	0.00	0.00		-6965 -6966 -7078 -7077
4	1	22	0.00	0.00		-6630 -6631 -6743 -6742
4	1	22	0.00	0.00		-6854 -6855 -6967 -6966
4	1	22	0.00	0.00		-7078 -7079 -7191 -7190
4	1	22	0.00	0.00		-6743 -6744 -6856 -6855
4	1	22	0.00	0.00		-6967 -6968 -7080 -7079
4	1	22	0.00	0.00		-7299 -7300 -7412 -7411
4	1	22	0.00	0.00		-7523 -7524 -7636 -7635
4	1	22	0.00	0.00		-7188 -7189 -7301 -7300
4	1	22	0.00	0.00		-7412 -7413 -7525 -7524

4	1	22	0.00	0.00		-7524 -7525 -7637 -7636
4	1	22	0.00	0.00		-7189 -7190 -7302 -7301
4	1	22	0.00	0.00		-7413 -7414 -7526 -7525
4	1	22	0.00	0.00		-7637 -7638 -7750 -7749
4	1	22	0.00	0.00		-7302 -7303 -7415 -7414
4	1	22	0.00	0.00		-7526 -7527 -7639 -7638
4	1	22	0.00	0.00		-7191 -7192 -7304 -7303
4	1	22	0.00	0.00		-7415 -7416 -7528 -7527
4	1	22	0.00	0.00		-7639 -7640 -7752 -7751
4	1	22	0.00	0.00		-5848 -5849 -5961 -5960
4	1	22	0.00	0.00		-6184 -6185 -6297 -6296
4	1	22	0.00	0.00		-6408 -6409 -6521 -6520
4	1	22	0.00	0.00		-6744 -6745 -6857 -6856
4	1	22	0.00	0.00		-6968 -6969 -7081 -7080
4	1	22	0.00	0.00		-7304 -7305 -7417 -7416
4	1	22	0.00	0.00		-7528 -7529 -7641 -7640
4	1	22	0.00	0.00		-5741 -5742 -5854 -5853
4	1	22	0.00	0.00		-5965 -5966 -6078 -6077
4	1	22	0.00	0.00		-6301 -6302 -6414 -6413
4	1	22	0.00	0.00		-6525 -6526 -6638 -6637
4	1	22	0.00	0.00		-6861 -6862 -6974 -6973
4	1	22	0.00	0.00		-7085 -7086 -7198 -7197
4	1	22	0.00	0.00		-7421 -7422 -7534 -7533
4	1	22	0.00	0.00		-7645 -7646 -7758 -7757
4	1	22	0.00	0.00		-434 -435 -4897 -4896
4	1	22	0.00	0.00		-436 -437 -4899 -4898
4	1	22	0.00	0.00		-5858 -5859 -5971 -5970
4	1	22	0.00	0.00		-5747 -5748 -5860 -5859
4	1	22	0.00	0.00		-5971 -5972 -6084 -6083
4	1	22	0.00	0.00		-5860 -5861 -5973 -5972
4	1	22	0.00	0.00		-5749 -5750 -5862 -5861
4	1	22	0.00	0.00		-5973 -5974 -6086 -6085
4	1	22	0.00	0.00		-5862 -5863 -5975 -5974
4	1	22	0.00	0.00		-6194 -6195 -6307 -6306
4	1	22	0.00	0.00		-6418 -6419 -6531 -6530
4	1	22	0.00	0.00		-6083 -6084 -6196 -6195
4	1	22	0.00	0.00		-6307 -6308 -6420 -6419
4	1	22	0.00	0.00		-6531 -6532 -6644 -6643
4	1	22	0.00	0.00		-6196 -6197 -6309 -6308
4	1	22	0.00	0.00		-6420 -6421 -6533 -6532
4	1	22	0.00	0.00		-6085 -6086 -6198 -6197
4	1	22	0.00	0.00		-6309 -6310 -6422 -6421
4	1	22	0.00	0.00		-6533 -6534 -6646 -6645
4	1	22	0.00	0.00		-6198 -6199 -6311 -6310
4	1	22	0.00	0.00		-6422 -6423 -6535 -6534
4	1	22	0.00	0.00		-6754 -6755 -6867 -6866
4	1	22	0.00	0.00		-6978 -6979 -7091 -7090
4	1	22	0.00	0.00		-6643 -6644 -6756 -6755
4	1	22	0.00	0.00		-6867 -6868 -6980 -6979
4	1	22	0.00	0.00		-7091 -7092 -7204 -7203
4	1	22	0.00	0.00		-6756 -6757 -6869 -6868
4	1	22	0.00	0.00		-6980 -6981 -7093 -7092
4	1	22	0.00	0.00		-6645 -6646 -6758 -6757
4	1	22	0.00	0.00		-6869 -6870 -6982 -6981
4	1	22	0.00	0.00		-7093 -7094 -7206 -7205
4	1	22	0.00	0.00		-6758 -6759 -6871 -6870
4	1	22	0.00	0.00		-6982 -6983 -7095 -7094
4	1	22	0.00	0.00		-7314 -7315 -7427 -7426
4	1	22	0.00	0.00		-7538 -7539 -7651 -7650
4	1	22	0.00	0.00		-7203 -7204 -7316 -7315
4	1	22	0.00	0.00		-7427 -7428 -7540 -7539
4	1	22	0.00	0.00		-7651 -7652 -7764 -7763
4	1	22	0.00	0.00		-7316 -7317 -7429 -7428
4	1	22	0.00	0.00		-7540 -7541 -7653 -7652
4	1	22	0.00	0.00		-7205 -7206 -7318 -7317
4	1	22	0.00	0.00		-7429 -7430 -7542 -7541
4	1	22	0.00	0.00		-7653 -7654 -7766 -7765
4	1	22	0.00	0.00		-7318 -7319 -7431 -7430
4	1	22	0.00	0.00		-7542 -7543 -7655 -7654
4	1	22	0.00	0.00		-4899 -4900 -4993 -4992
4	1	22	0.00	0.00		-5066 -5067 -5141 -5140
4	1	22	0.00	0.00		-438 -439 -4901 -4900
4	1	22	0.00	0.00		-4993 -4994 -5068 -5067
4	1	22	0.00	0.00		-5141 -5142 -5216 -5215
4	1	22	0.00	0.00		-4901 -4902 -4995 -4994
4	1	22	0.00	0.00		-5068 -5069 -5143 -5142
4	1	22	0.00	0.00		-440 -441 -4903 -4902
4	1	22	0.00	0.00		-4995 -4996 -5070 -5069
4	1	22	0.00	0.00		-5143 -5144 -5218 -5217

4	1	22	0.00	0.00		-7636 -7637 -7749 -7748
4	1	22	0.00	0.00		-7301 -7302 -7414 -7413
4	1	22	0.00	0.00		-7525 -7526 -7638 -7637
4	1	22	0.00	0.00		-7190 -7191 -7303 -7302
4	1	22	0.00	0.00		-7414 -7415 -7527 -7526
4	1	22	0.00	0.00		-7638 -7639 -7751 -7750
4	1	22	0.00	0.00		-7303 -7304 -7416 -7415
4	1	22	0.00	0.00		-7527 -7528 -7640 -7639
4	1	22	0.00	0.00		-5736 -5737 -5849 -5848
4	1	22	0.00	0.00		-5960 -5961 -6073 -6072
4	1	22	0.00	0.00		-6296 -6297 -6409 -6408
4	1	22	0.00	0.00		-6520 -6521 -6633 -6632
4	1	22	0.00	0.00		-6856 -6857 -6969 -6968
4	1	22	0.00	0.00		-7080 -7081 -7193 -7192
4	1	22	0.00	0.00		-7416 -7417 -7529 -7528
4	1	22	0.00	0.00		-7640 -7641 -7753 -7752
4	1	22	0.00	0.00		-5853 -5854 -5966 -5965
4	1	22	0.00	0.00		-6189 -6190 -6302 -6301
4	1	22	0.00	0.00		-6413 -6414 -6526 -6525
4	1	22	0.00	0.00		-6749 -6750 -6862 -6861
4	1	22	0.00	0.00		-6973 -6974 -7086 -7085
4	1	22	0.00	0.00		-7309 -7310 -7422 -7421
4	1	22	0.00	0.00		-7533 -7534 -7646 -7645
4	1	22	0.00	0.00		-433 -434 -4896 -4895
4	1	22	0.00	0.00		-435 -436 -4898 -4897
4	1	22	0.00	0.00		-5746 -5747 -5859 -5858
4	1	22	0.00	0.00		-5970 -5971 -6083 -6082
4	1	22	0.00	0.00		-5859 -5860 -5972 -5971
4	1	22	0.00	0.00		-5748 -5749 -5861 -5860
4	1	22	0.00	0.00		-5972 -5973 -6085 -6084
4	1	22	0.00	0.00		-5861 -5862 -5974 -5973
4	1	22	0.00	0.00		-5750 -5751 -5863 -5862
4	1	22	0.00	0.00		-5974 -5975 -6087 -6086
4	1	22	0.00	0.00		-6306 -6307 -6419 -6418
4	1	22	0.00	0.00		-6530 -6531 -6643 -6642
4	1	22	0.00	0.00		-6195 -6196 -6308 -6307
4	1	22	0.00	0.00		-6419 -6420 -6532 -6531
4	1	22	0.00	0.00		-6084 -6085 -6197 -6196
4	1	22	0.00	0.00		-6308 -6309 -6421 -6420
4	1	22	0.00	0.00		-6532 -6533 -6645 -6644
4	1	22	0.00	0.00		-6197 -6198 -6310 -6309
4	1	22	0.00	0.00		-6421 -6422 -6534 -6533
4	1	22	0.00	0.00		-6086 -6087 -6199 -6198
4	1	22	0.00	0.00		-6310 -6311 -6423 -6422
4	1	22	0.00	0.00		-6534 -6535 -6647 -6646
4	1	22	0.00	0.00		-6866 -6867 -6979 -6978
4	1	22	0.00	0.00		-7090 -7091 -7203 -7202
4	1	22	0.00	0.00		-6755 -6756 -6868 -6867
4	1	22	0.00	0.00		-6979 -6980 -7092 -7091
4	1	22	0.00	0.00		-6644 -6645 -6757 -6756
4	1	22	0.00	0.00		-6868 -6869 -6981 -6980
4	1	22	0.00	0.00		-7092 -7093 -7205 -7204
4	1	22	0.00	0.00		-6757 -6758 -6870 -6869
4	1	22	0.00	0.00		-6981 -6982 -7094 -7093
4	1	22	0.00	0.00		-6646 -6647 -6759 -6758
4	1	22	0.00	0.00		-6870 -6871 -6983 -6982
4	1	22	0.00	0.00		-7094 -7095 -7207 -7206
4	1	22	0.00	0.00		-7426 -7427 -7539 -7538
4	1	22	0.00	0.00		-7650 -7651 -7763 -7762
4	1	22	0.00	0.00		-7315 -7316 -7428 -7427
4	1	22	0.00	0.00		-7539 -7540 -7652 -7651
4	1	22	0.00	0.00		-7204 -7205 -7317 -7316
4	1	22	0.00	0.00		-7428 -7429 -7541 -7540
4	1	22	0.00	0.00		-7652 -7653 -7765 -7764
4	1	22	0.00	0.00		-7317 -7318 -7430 -7429
4	1	22	0.00	0.00		-7541 -7542 -7654 -7653
4	1	22	0.00	0.00		-7206 -7207 -7319 -7318
4	1	22	0.00	0.00		-7430 -7431 -7543 -7542
4	1	22	0.00	0.00		-7654 -7655 -7767 -7766
4	1	22	0.00	0.00		-4992 -4993 -5067 -5066
4	1	22	0.00	0.00		-5140 -5141 -5215 -5214
4	1	22	0.00	0.00		-4900 -4901 -4994 -4993
4	1	22	0.00	0.00		-5067 -5068 -5142 -5141
4	1	22	0.00	0.00		-439 -440 -4902 -4901
4	1	22	0.00	0.00		-4994 -4995 -5069 -5068
4	1	22	0.00	0.00		-5142 -5143 -5217 -5216
4	1	22	0.00	0.00		-4902 -4903 -4996 -4995
4	1	22	0.00	0.00		-5069 -5070 -5144 -5143
4	1	22	0.00	0.00		-441 -442 -4904 -4903

4	1	22	0.00	0.00		-4903 -4904 -4997 -4996
4	1	22	0.00	0.00		-5070 -5071 -5145 -5144
4	1	22	0.00	0.00		-5288 -5289 -5363 -5362
4	1	22	0.00	0.00		-5436 -5437 -5511 -5510
4	1	22	0.00	0.00		-5215 -5216 -5290 -5289
4	1	22	0.00	0.00		-5363 -5364 -5438 -5437
4	1	22	0.00	0.00		-5511 -5512 -5586 -5585
4	1	22	0.00	0.00		-5290 -5291 -5365 -5364
4	1	22	0.00	0.00		-5438 -5439 -5513 -5512
4	1	22	0.00	0.00		-5217 -5218 -5292 -5291
4	1	22	0.00	0.00		-5365 -5366 -5440 -5439
4	1	22	0.00	0.00		-5513 -5514 -5588 -5587
4	1	22	0.00	0.00		-5292 -5293 -5367 -5366
4	1	22	0.00	0.00		-5440 -5441 -5515 -5514
4	1	22	0.00	0.00		-5658 -5659 -5752 -5751
4	1	22	0.00	0.00		-5863 -5864 -5976 -5975
4	1	22	0.00	0.00		-5585 -5586 -5660 -5659
4	1	22	0.00	0.00		-5752 -5753 -5865 -5864
4	1	22	0.00	0.00		-5976 -5977 -6089 -6088
4	1	22	0.00	0.00		-5660 -5661 -5754 -5753
4	1	22	0.00	0.00		-5865 -5866 -5978 -5977
4	1	22	0.00	0.00		-5587 -5588 -5662 -5661
4	1	22	0.00	0.00		-5754 -5755 -5867 -5866
4	1	22	0.00	0.00		-5978 -5979 -6091 -6090
4	1	22	0.00	0.00		-5662 -5663 -5756 -5755
4	1	22	0.00	0.00		-5867 -5868 -5980 -5979
4	1	22	0.00	0.00		-6199 -6200 -6312 -6311
4	1	22	0.00	0.00		-6423 -6424 -6536 -6535
4	1	22	0.00	0.00		-6088 -6089 -6201 -6200
4	1	22	0.00	0.00		-6312 -6313 -6425 -6424
4	1	22	0.00	0.00		-6536 -6537 -6649 -6648
4	1	22	0.00	0.00		-6201 -6202 -6314 -6313
4	1	22	0.00	0.00		-6425 -6426 -6538 -6537
4	1	22	0.00	0.00		-6090 -6091 -6203 -6202
4	1	22	0.00	0.00		-6314 -6315 -6427 -6426
4	1	22	0.00	0.00		-6538 -6539 -6651 -6650
4	1	22	0.00	0.00		-6203 -6204 -6316 -6315
4	1	22	0.00	0.00		-6427 -6428 -6540 -6539
4	1	22	0.00	0.00		-6759 -6760 -6872 -6871
4	1	22	0.00	0.00		-6983 -6984 -7096 -7095
4	1	22	0.00	0.00		-6648 -6649 -6761 -6760
4	1	22	0.00	0.00		-6872 -6873 -6985 -6984
4	1	22	0.00	0.00		-7096 -7097 -7209 -7208
4	1	22	0.00	0.00		-6761 -6762 -6874 -6873
4	1	22	0.00	0.00		-6985 -6986 -7098 -7097
4	1	22	0.00	0.00		-6650 -6651 -6763 -6762
4	1	22	0.00	0.00		-6874 -6875 -6987 -6986
4	1	22	0.00	0.00		-7098 -7099 -7211 -7210
4	1	22	0.00	0.00		-6763 -6764 -6876 -6875
4	1	22	0.00	0.00		-6987 -6988 -7100 -7099
4	1	22	0.00	0.00		-7319 -7320 -7432 -7431
4	1	22	0.00	0.00		-7543 -7544 -7656 -7655
4	1	22	0.00	0.00		-5830 -5831 -5943 -5942
4	1	22	0.00	0.00		-5571 -5572 -5646 -5645
4	1	22	0.00	0.00		-5719 -5720 -5832 -5831
4	1	22	0.00	0.00		-5943 -5944 -6056 -6055
4	1	22	0.00	0.00		-5646 -5647 -5721 -5720
4	1	22	0.00	0.00		-5832 -5833 -5945 -5944
4	1	22	0.00	0.00		-6164 -6165 -6277 -6276
4	1	22	0.00	0.00		-7658 -7659 -7771 -7770
4	1	22	0.00	0.00		-7323 -7324 -7436 -7435
4	1	22	0.00	0.00		-7547 -7548 -7660 -7659
4	1	22	0.00	0.00		-4904 -4905 -4998 -4997
4	1	22	0.00	0.00		-5071 -5072 -5146 -5145
4	1	22	0.00	0.00		-443 -444 -4906 -4905
4	1	22	0.00	0.00		-4998 -4999 -5073 -5072
4	1	22	0.00	0.00		-5146 -5147 -5221 -5220
4	1	22	0.00	0.00		-4906 -4907 -5000 -4999
4	1	22	0.00	0.00		-5073 -5074 -5148 -5147
4	1	22	0.00	0.00		-445 -446 -4908 -4907
4	1	22	0.00	0.00		-5000 -5001 -5075 -5074
4	1	22	0.00	0.00		-5148 -5149 -5223 -5222
4	1	22	0.00	0.00		-4908 -4909 -5002 -5001
4	1	22	0.00	0.00		-5075 -5076 -5150 -5149
4	1	22	0.00	0.00		-5293 -5294 -5368 -5367
4	1	22	0.00	0.00		-5441 -5442 -5516 -5515
4	1	22	0.00	0.00		-5220 -5221 -5295 -5294
4	1	22	0.00	0.00		-5368 -5369 -5443 -5442
4	1	22	0.00	0.00		-5516 -5517 -5591 -5590

4	1	22	0.00	0.00		-4996 -4997 -5071 -5070
4	1	22	0.00	0.00		-5144 -5145 -5219 -5218
4	1	22	0.00	0.00		-5362 -5363 -5437 -5436
4	1	22	0.00	0.00		-5510 -5511 -5585 -5584
4	1	22	0.00	0.00		-5289 -5290 -5364 -5363
4	1	22	0.00	0.00		-5437 -5438 -5512 -5511
4	1	22	0.00	0.00		-5216 -5217 -5291 -5290
4	1	22	0.00	0.00		-5364 -5365 -5439 -5438
4	1	22	0.00	0.00		-5512 -5513 -5587 -5586
4	1	22	0.00	0.00		-5291 -5292 -5366 -5365
4	1	22	0.00	0.00		-5439 -5440 -5514 -5513
4	1	22	0.00	0.00		-5218 -5219 -5293 -5292
4	1	22	0.00	0.00		-5366 -5367 -5441 -5440
4	1	22	0.00	0.00		-5514 -5515 -5589 -5588
4	1	22	0.00	0.00		-5751 -5752 -5864 -5863
4	1	22	0.00	0.00		-5975 -5976 -6088 -6087
4	1	22	0.00	0.00		-5659 -5660 -5753 -5752
4	1	22	0.00	0.00		-5864 -5865 -5977 -5976
4	1	22	0.00	0.00		-5586 -5587 -5661 -5660
4	1	22	0.00	0.00		-5753 -5754 -5866 -5865
4	1	22	0.00	0.00		-5977 -5978 -6090 -6089
4	1	22	0.00	0.00		-5661 -5662 -5755 -5754
4	1	22	0.00	0.00		-5866 -5867 -5979 -5978
4	1	22	0.00	0.00		-5588 -5589 -5663 -5662
4	1	22	0.00	0.00		-5755 -5756 -5868 -5867
4	1	22	0.00	0.00		-5979 -5980 -6092 -6091
4	1	22	0.00	0.00		-6311 -6312 -6424 -6423
4	1	22	0.00	0.00		-6535 -6536 -6648 -6647
4	1	22	0.00	0.00		-6200 -6201 -6313 -6312
4	1	22	0.00	0.00		-6424 -6425 -6537 -6536
4	1	22	0.00	0.00		-6089 -6090 -6202 -6201
4	1	22	0.00	0.00		-6313 -6314 -6426 -6425
4	1	22	0.00	0.00		-6537 -6538 -6650 -6649
4	1	22	0.00	0.00		-6202 -6203 -6315 -6314
4	1	22	0.00	0.00		-6426 -6427 -6539 -6538
4	1	22	0.00	0.00		-6091 -6092 -6204 -6203
4	1	22	0.00	0.00		-6315 -6316 -6428 -6427
4	1	22	0.00	0.00		-6539 -6540 -6652 -6651
4	1	22	0.00	0.00		-6871 -6872 -6984 -6983
4	1	22	0.00	0.00		-7095 -7096 -7208 -7207
4	1	22	0.00	0.00		-6760 -6761 -6873 -6872
4	1	22	0.00	0.00		-6984 -6985 -7097 -7096
4	1	22	0.00	0.00		-6649 -6650 -6762 -6761
4	1	22	0.00	0.00		-6873 -6874 -6986 -6985
4	1	22	0.00	0.00		-7097 -7098 -7210 -7209
4	1	22	0.00	0.00		-6762 -6763 -6875 -6874
4	1	22	0.00	0.00		-6986 -6987 -7099 -7098
4	1	22	0.00	0.00		-6651 -6652 -6764 -6763
4	1	22	0.00	0.00		-6875 -6876 -6988 -6987
4	1	22	0.00	0.00		-7099 -7100 -7212 -7211
4	1	22	0.00	0.00		-7431 -7432 -7544 -7543
4	1	22	0.00	0.00		-5718 -5719 -5831 -5830
4	1	22	0.00	0.00		-5942 -5943 -6055 -6054
4	1	22	0.00	0.00		-5645 -5646 -5720 -5719
4	1	22	0.00	0.00		-5831 -5832 -5944 -5943
4	1	22	0.00	0.00		-5572 -5573 -5647 -5646
4	1	22	0.00	0.00		-5720 -5721 -5833 -5832
4	1	22	0.00	0.00		-5944 -5945 -6057 -6056
4	1	22	0.00	0.00		-7546 -7547 -7659 -7658
4	1	22	0.00	0.00		-7211 -7212 -7324 -7323
4	1	22	0.00	0.00		-7435 -7436 -7548 -7547
4	1	22	0.00	0.00		-7659 -7660 -7772 -7771
4	1	22	0.00	0.00		-4997 -4998 -5072 -5071
4	1	22	0.00	0.00		-5145 -5146 -5220 -5219
4	1	22	0.00	0.00		-4905 -4906 -4999 -4998
4	1	22	0.00	0.00		-5072 -5073 -5147 -5146
4	1	22	0.00	0.00		-444 -445 -4907 -4906
4	1	22	0.00	0.00		-4999 -5000 -5074 -5073
4	1	22	0.00	0.00		-5147 -5148 -5222 -5221
4	1	22	0.00	0.00		-4907 -4908 -5001 -5000
4	1	22	0.00	0.00		-5074 -5075 -5149 -5148
4	1	22	0.00	0.00		-446 -447 -4909 -4908
4	1	22	0.00	0.00		-5001 -5002 -5076 -5075
4	1	22	0.00	0.00		-5149 -5150 -5224 -5223
4	1	22	0.00	0.00		-5367 -5368 -5442 -5441
4	1	22	0.00	0.00		-5515 -5516 -5590 -5589
4	1	22	0.00	0.00		-5294 -5295 -5369 -5368
4	1	22	0.00	0.00		-5442 -5443 -5517 -5516
4	1	22	0.00	0.00		-5221 -5222 -5296 -5295

4	1	22	0.00	0.00		-5295 -5296 -5370 -5369
4	1	22	0.00	0.00		-5443 -5444 -5518 -5517
4	1	22	0.00	0.00		-5222 -5223 -5297 -5296
4	1	22	0.00	0.00		-5370 -5371 -5445 -5444
4	1	22	0.00	0.00		-5518 -5519 -5593 -5592
4	1	22	0.00	0.00		-5297 -5298 -5372 -5371
4	1	22	0.00	0.00		-5445 -5446 -5520 -5519
4	1	22	0.00	0.00		-5663 -5664 -5757 -5756
4	1	22	0.00	0.00		-7286 -7287 -7399 -7398
4	1	22	0.00	0.00		-7510 -7511 -7623 -7622
4	1	22	0.00	0.00		-7175 -7176 -7288 -7287
4	1	22	0.00	0.00		-7399 -7400 -7512 -7511
4	1	22	0.00	0.00		-7623 -7624 -7736 -7735
4	1	22	0.00	0.00		-7288 -7289 -7401 -7400
4	1	22	0.00	0.00		-7512 -7513 -7625 -7624
4	1	22	0.00	0.00		-4869 -4870 -4982 -4981
4	1	22	0.00	0.00		-5055 -5056 -5130 -5129
4	1	22	0.00	0.00		-408 -409 -4871 -4870
4	1	22	0.00	0.00		-4982 -4983 -5057 -5056
4	1	22	0.00	0.00		-5130 -5131 -5205 -5204
4	1	22	0.00	0.00		-4871 -4872 -4984 -4983
4	1	22	0.00	0.00		-5057 -5058 -5132 -5131
4	1	22	0.00	0.00		-410 -411 -4873 -4872
4	1	22	0.00	0.00		-4984 -4985 -5059 -5058
4	1	22	0.00	0.00		-5132 -5133 -5207 -5206
4	1	22	0.00	0.00		-4873 -4874 -4986 -4985
4	1	22	0.00	0.00		-5059 -5060 -5134 -5133
4	1	22	0.00	0.00		-5277 -5278 -5352 -5351
4	1	22	0.00	0.00		-5425 -5426 -5500 -5499
4	1	22	0.00	0.00		-5204 -5205 -5279 -5278
4	1	22	0.00	0.00		-5352 -5353 -5427 -5426
4	1	22	0.00	0.00		-5500 -5501 -5575 -5574
4	1	22	0.00	0.00		-5279 -5280 -5354 -5353
4	1	22	0.00	0.00		-5427 -5428 -5502 -5501
4	1	22	0.00	0.00		-5206 -5207 -5281 -5280
4	1	22	0.00	0.00		-5354 -5355 -5429 -5428
4	1	22	0.00	0.00		-5502 -5503 -5577 -5576
4	1	22	0.00	0.00		-5281 -5282 -5356 -5355
4	1	22	0.00	0.00		-5429 -5430 -5504 -5503
4	1	22	0.00	0.00		-5647 -5648 -5722 -5721
4	1	22	0.00	0.00		-5833 -5834 -5946 -5945
4	1	22	0.00	0.00		-5574 -5575 -5649 -5648
4	1	22	0.00	0.00		-5722 -5723 -5835 -5834
4	1	22	0.00	0.00		-5946 -5947 -6059 -6058
4	1	22	0.00	0.00		-5649 -5650 -5724 -5723
4	1	22	0.00	0.00		-5835 -5836 -5948 -5947
4	1	22	0.00	0.00		-5576 -5577 -5651 -5650
4	1	22	0.00	0.00		-5724 -5725 -5837 -5836
4	1	22	0.00	0.00		-5948 -5949 -6061 -6060
4	1	22	0.00	0.00		-4864 -4865 -4977 -4976
4	1	22	0.00	0.00		-5050 -5051 -5125 -5124
4	1	22	0.00	0.00		-403 -404 -4866 -4865
4	1	22	0.00	0.00		-4977 -4978 -5052 -5051
4	1	22	0.00	0.00		-5125 -5126 -5200 -5199
4	1	22	0.00	0.00		-4866 -4867 -4979 -4978
4	1	22	0.00	0.00		-5052 -5053 -5127 -5126
4	1	22	0.00	0.00		-405 -406 -4868 -4867
4	1	22	0.00	0.00		-4979 -4980 -5054 -5053
4	1	22	0.00	0.00		-5127 -5128 -5202 -5201
4	1	22	0.00	0.00		-4868 -4869 -4981 -4980
4	1	22	0.00	0.00		-5054 -5055 -5129 -5128
4	1	22	0.00	0.00		-6173 -6174 -6286 -6285
4	1	22	0.00	0.00		-6397 -6398 -6510 -6509
4	1	22	0.00	0.00		-6729 -6730 -6842 -6841
4	1	22	0.00	0.00		-6953 -6954 -7066 -7065
4	1	22	0.00	0.00		-6618 -6619 -6731 -6730
4	1	22	0.00	0.00		-6842 -6843 -6955 -6954
4	1	22	0.00	0.00		-7066 -7067 -7179 -7178
4	1	22	0.00	0.00		-6731 -6732 -6844 -6843
4	1	22	0.00	0.00		-6955 -6956 -7068 -7067
4	1	22	0.00	0.00		-6620 -6621 -6733 -6732
4	1	22	0.00	0.00		-6844 -6845 -6957 -6956
4	1	22	0.00	0.00		-7068 -7069 -7181 -7180
4	1	22	0.00	0.00		-5272 -5273 -5347 -5346
4	1	22	0.00	0.00		-5420 -5421 -5495 -5494
4	1	22	0.00	0.00		-5199 -5200 -5274 -5273
4	1	22	0.00	0.00		-5347 -5348 -5422 -5421
4	1	22	0.00	0.00		-5495 -5496 -5570 -5569
4	1	22	0.00	0.00		-5274 -5275 -5349 -5348

4	1	22	0.00	0.00		-5369 -5370 -5444 -5443
4	1	22	0.00	0.00		-5517 -5518 -5592 -5591
4	1	22	0.00	0.00		-5296 -5297 -5371 -5370
4	1	22	0.00	0.00		-5444 -5445 -5519 -5518
4	1	22	0.00	0.00		-5223 -5224 -5298 -5297
4	1	22	0.00	0.00		-5371 -5372 -5446 -5445
4	1	22	0.00	0.00		-5519 -5520 -5594 -5593
4	1	22	0.00	0.00		-5756 -5757 -5869 -5868
4	1	22	0.00	0.00		-7398 -7399 -7511 -7510
4	1	22	0.00	0.00		-7622 -7623 -7735 -7734
4	1	22	0.00	0.00		-7287 -7288 -7400 -7399
4	1	22	0.00	0.00		-7511 -7512 -7624 -7623
4	1	22	0.00	0.00		-7176 -7177 -7289 -7288
4	1	22	0.00	0.00		-7400 -7401 -7513 -7512
4	1	22	0.00	0.00		-7624 -7625 -7737 -7736
4	1	22	0.00	0.00		-4981 -4982 -5056 -5055
4	1	22	0.00	0.00		-5129 -5130 -5204 -5203
4	1	22	0.00	0.00		-4870 -4871 -4983 -4982
4	1	22	0.00	0.00		-5056 -5057 -5131 -5130
4	1	22	0.00	0.00		-409 -410 -4872 -4871
4	1	22	0.00	0.00		-4983 -4984 -5058 -5057
4	1	22	0.00	0.00		-5131 -5132 -5206 -5205
4	1	22	0.00	0.00		-4872 -4873 -4985 -4984
4	1	22	0.00	0.00		-5058 -5059 -5133 -5132
4	1	22	0.00	0.00		-411 -412 -4874 -4873
4	1	22	0.00	0.00		-4985 -4986 -5060 -5059
4	1	22	0.00	0.00		-5133 -5134 -5208 -5207
4	1	22	0.00	0.00		-5351 -5352 -5426 -5425
4	1	22	0.00	0.00		-5499 -5500 -5574 -5573
4	1	22	0.00	0.00		-5278 -5279 -5353 -5352
4	1	22	0.00	0.00		-5426 -5427 -5501 -5500
4	1	22	0.00	0.00		-5205 -5206 -5280 -5279
4	1	22	0.00	0.00		-5353 -5354 -5428 -5427
4	1	22	0.00	0.00		-5501 -5502 -5576 -5575
4	1	22	0.00	0.00		-5280 -5281 -5355 -5354
4	1	22	0.00	0.00		-5428 -5429 -5503 -5502
4	1	22	0.00	0.00		-5207 -5208 -5282 -5281
4	1	22	0.00	0.00		-5355 -5356 -5430 -5429
4	1	22	0.00	0.00		-5503 -5504 -5578 -5577
4	1	22	0.00	0.00		-5721 -5722 -5834 -5833
4	1	22	0.00	0.00		-5945 -5946 -6058 -6057
4	1	22	0.00	0.00		-5648 -5649 -5723 -5722
4	1	22	0.00	0.00		-5834 -5835 -5947 -5946
4	1	22	0.00	0.00		-5575 -5576 -5650 -5649
4	1	22	0.00	0.00		-5723 -5724 -5836 -5835
4	1	22	0.00	0.00		-5947 -5948 -6060 -6059
4	1	22	0.00	0.00		-5650 -5651 -5725 -5724
4	1	22	0.00	0.00		-5836 -5837 -5949 -5948
4	1	22	0.00	0.00		-5577 -5578 -5652 -5651
4	1	22	0.00	0.00		-4976 -4977 -5051 -5050
4	1	22	0.00	0.00		-5124 -5125 -5199 -5198
4	1	22	0.00	0.00		-4865 -4866 -4978 -4977
4	1	22	0.00	0.00		-5051 -5052 -5126 -5125
4	1	22	0.00	0.00		-404 -405 -4867 -4866
4	1	22	0.00	0.00		-4978 -4979 -5053 -5052
4	1	22	0.00	0.00		-5126 -5127 -5201 -5200
4	1	22	0.00	0.00		-4867 -4868 -4980 -4979
4	1	22	0.00	0.00		-5053 -5054 -5128 -5127
4	1	22	0.00	0.00		-406 -407 -4869 -4868
4	1	22	0.00	0.00		-4980 -4981 -5055 -5054
4	1	22	0.00	0.00		-5128 -5129 -5203 -5202
4	1	22	0.00	0.00		-6285 -6286 -6398 -6397
4	1	22	0.00	0.00		-6509 -6510 -6622 -6621
4	1	22	0.00	0.00		-6841 -6842 -6954 -6953
4	1	22	0.00	0.00		-7065 -7066 -7178 -7177
4	1	22	0.00	0.00		-6730 -6731 -6843 -6842
4	1	22	0.00	0.00		-6954 -6955 -7067 -7066
4	1	22	0.00	0.00		-6619 -6620 -6732 -6731
4	1	22	0.00	0.00		-6843 -6844 -6956 -6955
4	1	22	0.00	0.00		-7067 -7068 -7180 -7179
4	1	22	0.00	0.00		-6732 -6733 -6845 -6844
4	1	22	0.00	0.00		-6956 -6957 -7069 -7068
4	1	22	0.00	0.00		-6621 -6622 -6734 -6733
4	1	22	0.00	0.00		-5346 -5347 -5421 -5420
4	1	22	0.00	0.00		-5494 -5495 -5569 -5568
4	1	22	0.00	0.00		-5273 -5274 -5348 -5347
4	1	22	0.00	0.00		-5421 -5422 -5496 -5495
4	1	22	0.00	0.00		-5200 -5201 -5275 -5274
4	1	22	0.00	0.00		-5348 -5349 -5423 -5422

4	1	22	0.00	0.00		-5422 -5423 -5497 -5496
4	1	22	0.00	0.00		-5201 -5202 -5276 -5275
4	1	22	0.00	0.00		-5349 -5350 -5424 -5423
4	1	22	0.00	0.00		-5497 -5498 -5572 -5571
4	1	22	0.00	0.00		-5276 -5277 -5351 -5350
4	1	22	0.00	0.00		-5424 -5425 -5499 -5498
4	1	22	0.00	0.00		-5642 -5643 -5717 -5716
4	1	22	0.00	0.00		-5828 -5829 -5941 -5940
4	1	22	0.00	0.00		-5569 -5570 -5644 -5643
4	1	22	0.00	0.00		-5717 -5718 -5830 -5829
4	1	22	0.00	0.00		-5941 -5942 -6054 -6053
4	1	22	0.00	0.00		-5644 -5645 -5719 -5718
4	1	22	0.00	0.00		-5850 -5851 -5963 -5962
4	1	22	0.00	0.00		-5739 -5740 -5852 -5851
4	1	22	0.00	0.00		-5963 -5964 -6076 -6075
4	1	22	0.00	0.00		-5852 -5853 -5965 -5964
4	1	22	0.00	0.00		-6185 -6186 -6298 -6297
4	1	22	0.00	0.00		-6409 -6410 -6522 -6521
4	1	22	0.00	0.00		-6186 -6187 -6299 -6298
4	1	22	0.00	0.00		-6388 -6389 -6501 -6500
4	1	22	0.00	0.00		-6053 -6054 -6166 -6165
4	1	22	0.00	0.00		-6277 -6278 -6390 -6389
4	1	22	0.00	0.00		-6501 -6502 -6614 -6613
4	1	22	0.00	0.00		-6166 -6167 -6279 -6278
4	1	22	0.00	0.00		-6390 -6391 -6503 -6502
4	1	22	0.00	0.00		-6055 -6056 -6168 -6167
4	1	22	0.00	0.00		-6279 -6280 -6392 -6391
4	1	22	0.00	0.00		-6503 -6504 -6616 -6615
4	1	22	0.00	0.00		-6168 -6169 -6281 -6280
4	1	22	0.00	0.00		-6392 -6393 -6505 -6504
4	1	22	0.00	0.00		-6724 -6725 -6837 -6836
4	1	22	0.00	0.00		-6948 -6949 -7061 -7060
4	1	22	0.00	0.00		-6613 -6614 -6726 -6725
4	1	22	0.00	0.00		-6837 -6838 -6950 -6949
4	1	22	0.00	0.00		-7061 -7062 -7174 -7173
4	1	22	0.00	0.00		-6726 -6727 -6839 -6838
4	1	22	0.00	0.00		-6950 -6951 -7063 -7062
4	1	22	0.00	0.00		-6615 -6616 -6728 -6727
4	1	22	0.00	0.00		-6839 -6840 -6952 -6951
4	1	22	0.00	0.00		-7063 -7064 -7176 -7175
4	1	22	0.00	0.00		-6728 -6729 -6841 -6840
4	1	22	0.00	0.00		-6952 -6953 -7065 -7064
4	1	22	0.00	0.00		-7284 -7285 -7397 -7396
4	1	22	0.00	0.00		-7508 -7509 -7621 -7620
4	1	22	0.00	0.00		-7173 -7174 -7286 -7285
4	1	22	0.00	0.00		-7397 -7398 -7510 -7509
4	1	22	0.00	0.00		-7621 -7622 -7734 -7733
4	1	22	0.00	0.00		-7537 -7538 -7650 -7649
4	1	22	0.00	0.00		-6750 -6751 -6863 -6862
4	1	22	0.00	0.00		-6974 -6975 -7087 -7086
4	1	22	0.00	0.00		-6751 -6752 -6864 -6863
4	1	22	0.00	0.00		-6975 -6976 -7088 -7087
4	1	22	0.00	0.00		-6752 -6753 -6865 -6864
4	1	22	0.00	0.00		-6976 -6977 -7089 -7088
4	1	22	0.00	0.00		-6753 -6754 -6866 -6865
4	1	22	0.00	0.00		-6977 -6978 -7090 -7089
4	1	22	0.00	0.00		-6190 -6191 -6303 -6302
4	1	22	0.00	0.00		-6414 -6415 -6527 -6526
4	1	22	0.00	0.00		-6191 -6192 -6304 -6303
4	1	22	0.00	0.00		-6415 -6416 -6528 -6527
4	1	22	0.00	0.00		-6192 -6193 -6305 -6304
4	1	22	0.00	0.00		-6416 -6417 -6529 -6528
4	1	22	0.00	0.00		-6193 -6194 -6306 -6305
4	1	22	0.00	0.00		-6417 -6418 -6530 -6529
4	1	22	0.00	0.00		-5742 -5743 -5855 -5854
4	1	22	0.00	0.00		-5966 -5967 -6079 -6078
4	1	22	0.00	0.00		-5855 -5856 -5968 -5967
4	1	22	0.00	0.00		-5744 -5745 -5857 -5856
4	1	22	0.00	0.00		-5968 -5969 -6081 -6080
4	1	22	0.00	0.00		-5857 -5858 -5970 -5969
4	1	22	0.00	0.00		-5961 -5962 -6074 -6073
4	1	22	0.00	0.00		-7646 -7647 -7759 -7758
4	1	22	0.00	0.00		-7423 -7424 -7536 -7535
4	1	22	0.00	0.00		-7647 -7648 -7760 -7759
4	1	22	0.00	0.00		-7424 -7425 -7537 -7536
4	1	22	0.00	0.00		-7648 -7649 -7761 -7760
4	1	22	0.00	0.00		-7425 -7426 -7538 -7537
4	1	22	0.00	0.00		-6505 -6506 -6618 -6617
4	1	22	0.00	0.00		-6410 -6411 -6523 -6522

4	1	22	0.00	0.00		-5496 -5497 -5571 -5570
4	1	22	0.00	0.00		-5275 -5276 -5350 -5349
4	1	22	0.00	0.00		-5423 -5424 -5498 -5497
4	1	22	0.00	0.00		-5202 -5203 -5277 -5276
4	1	22	0.00	0.00		-5350 -5351 -5425 -5424
4	1	22	0.00	0.00		-5498 -5499 -5573 -5572
4	1	22	0.00	0.00		-5716 -5717 -5829 -5828
4	1	22	0.00	0.00		-5940 -5941 -6053 -6052
4	1	22	0.00	0.00		-5643 -5644 -5718 -5717
4	1	22	0.00	0.00		-5829 -5830 -5942 -5941
4	1	22	0.00	0.00		-5570 -5571 -5645 -5644
4	1	22	0.00	0.00		-5738 -5739 -5851 -5850
4	1	22	0.00	0.00		-5962 -5963 -6075 -6074
4	1	22	0.00	0.00		-5851 -5852 -5964 -5963
4	1	22	0.00	0.00		-5740 -5741 -5853 -5852
4	1	22	0.00	0.00		-5964 -5965 -6077 -6076
4	1	22	0.00	0.00		-6297 -6298 -6410 -6409
4	1	22	0.00	0.00		-6521 -6522 -6634 -6633
4	1	22	0.00	0.00		-6276 -6277 -6389 -6388
4	1	22	0.00	0.00		-6500 -6501 -6613 -6612
4	1	22	0.00	0.00		-6165 -6166 -6278 -6277
4	1	22	0.00	0.00		-6389 -6390 -6502 -6501
4	1	22	0.00	0.00		-6054 -6055 -6167 -6166
4	1	22	0.00	0.00		-6278 -6279 -6391 -6390
4	1	22	0.00	0.00		-6502 -6503 -6615 -6614
4	1	22	0.00	0.00		-6167 -6168 -6280 -6279
4	1	22	0.00	0.00		-6391 -6392 -6504 -6503
4	1	22	0.00	0.00		-6056 -6057 -6169 -6168
4	1	22	0.00	0.00		-6280 -6281 -6393 -6392
4	1	22	0.00	0.00		-6504 -6505 -6617 -6616
4	1	22	0.00	0.00		-6836 -6837 -6949 -6948
4	1	22	0.00	0.00		-7060 -7061 -7173 -7172
4	1	22	0.00	0.00		-6725 -6726 -6838 -6837
4	1	22	0.00	0.00		-6949 -6950 -7062 -7061
4	1	22	0.00	0.00		-6614 -6615 -6727 -6726
4	1	22	0.00	0.00		-6838 -6839 -6951 -6950
4	1	22	0.00	0.00		-7062 -7063 -7175 -7174
4	1	22	0.00	0.00		-6727 -6728 -6840 -6839
4	1	22	0.00	0.00		-6951 -6952 -7064 -7063
4	1	22	0.00	0.00		-6616 -6617 -6729 -6728
4	1	22	0.00	0.00		-6840 -6841 -6953 -6952
4	1	22	0.00	0.00		-7064 -7065 -7177 -7176
4	1	22	0.00	0.00		-7396 -7397 -7509 -7508
4	1	22	0.00	0.00		-7620 -7621 -7733 -7732
4	1	22	0.00	0.00		-7285 -7286 -7398 -7397
4	1	22	0.00	0.00		-7509 -7510 -7622 -7621
4	1	22	0.00	0.00		-7174 -7175 -7287 -7286
4	1	22	0.00	0.00		-7649 -7650 -7762 -7761
4	1	22	0.00	0.00		-6862 -6863 -6975 -6974
4	1	22	0.00	0.00		-7086 -7087 -7199 -7198
4	1	22	0.00	0.00		-6863 -6864 -6976 -6975
4	1	22	0.00	0.00		-7087 -7088 -7200 -7199
4	1	22	0.00	0.00		-6864 -6865 -6977 -6976
4	1	22	0.00	0.00		-7088 -7089 -7201 -7200
4	1	22	0.00	0.00		-6865 -6866 -6978 -6977
4	1	22	0.00	0.00		-7089 -7090 -7202 -7201
4	1	22	0.00	0.00		-6302 -6303 -6415 -6414
4	1	22	0.00	0.00		-6526 -6527 -6639 -6638
4	1	22	0.00	0.00		-6303 -6304 -6416 -6415
4	1	22	0.00	0.00		-6527 -6528 -6640 -6639
4	1	22	0.00	0.00		-6304 -6305 -6417 -6416
4	1	22	0.00	0.00		-6528 -6529 -6641 -6640
4	1	22	0.00	0.00		-6305 -6306 -6418 -6417
4	1	22	0.00	0.00		-6529 -6530 -6642 -6641
4	1	22	0.00	0.00		-5854 -5855 -5967 -5966
4	1	22	0.00	0.00		-5743 -5744 -5856 -5855
4	1	22	0.00	0.00		-5967 -5968 -6080 -6079
4	1	22	0.00	0.00		-5856 -5857 -5969 -5968
4	1	22	0.00	0.00		-5745 -5746 -5858 -5857
4	1	22	0.00	0.00		-5969 -5970 -6082 -6081
4	1	22	0.00	0.00		-7534 -7535 -7647 -7646
4	1	22	0.00	0.00		-7311 -7312 -7424 -7423
4	1	22	0.00	0.00		-7535 -7536 -7648 -7647
4	1	22	0.00	0.00		-7312 -7313 -7425 -7424
4	1	22	0.00	0.00		-7536 -7537 -7649 -7648
4	1	22	0.00	0.00		-7313 -7314 -7426 -7425
4	1	22	0.00	0.00		-6393 -6394 -6506 -6505
4	1	22	0.00	0.00		-6298 -6299 -6411 -6410
4	1	22	0.00	0.00		-6522 -6523 -6635 -6634

4	1	22	0.00	0.00		-6187 -6188 -6300 -6299
4	1	22	0.00	0.00		-6411 -6412 -6524 -6523
4	1	22	0.00	0.00		-6188 -6189 -6301 -6300
4	1	22	0.00	0.00		-6412 -6413 -6525 -6524
4	1	22	0.00	0.00		-6745 -6746 -6858 -6857
4	1	22	0.00	0.00		-6969 -6970 -7082 -7081
4	1	22	0.00	0.00		-6746 -6747 -6859 -6858
4	1	22	0.00	0.00		-6970 -6971 -7083 -7082
4	1	22	0.00	0.00		-6747 -6748 -6860 -6859
4	1	22	0.00	0.00		-5651 -5652 -5726 -5725
4	1	22	0.00	0.00		-5837 -5838 -5950 -5949
4	1	22	0.00	0.00		-6169 -6170 -6282 -6281
4	1	22	0.00	0.00		-5451 -5452 -5526 -5525
4	1	22	0.00	0.00		-6058 -6059 -6171 -6170
4	1	22	0.00	0.00		-6282 -6283 -6395 -6394
4	1	22	0.00	0.00		-6506 -6507 -6619 -6618
4	1	22	0.00	0.00		-6171 -6172 -6284 -6283
4	1	22	0.00	0.00		-6395 -6396 -6508 -6507
4	1	22	0.00	0.00		-6060 -6061 -6173 -6172
4	1	22	0.00	0.00		-6284 -6285 -6397 -6396
4	1	22	0.00	0.00		-6508 -6509 -6621 -6620
4	1	22	0.00	0.00		-7401 -7402 -7514 -7513
4	1	22	0.00	0.00		-7625 -7626 -7738 -7737
4	1	22	0.00	0.00		-7290 -7291 -7403 -7402
4	1	22	0.00	0.00		-7514 -7515 -7627 -7626
4	1	22	0.00	0.00		-7179 -7180 -7292 -7291
4	1	22	0.00	0.00		-7403 -7404 -7516 -7515
4	1	22	0.00	0.00		-7084 -7085 -7197 -7196
4	1	22	0.00	0.00		-5304 -5305 -5379 -5378
4	1	22	0.00	0.00		-5452 -5453 -5527 -5526
4	1	22	0.00	0.00		-5231 -5232 -5306 -5305
4	1	22	0.00	0.00		-5008 -5009 -5083 -5082
4	1	22	0.00	0.00		-5156 -5157 -5231 -5230
4	1	22	0.00	0.00		-6733 -6734 -6846 -6845
4	1	22	0.00	0.00		-6957 -6958 -7070 -7069
4	1	22	0.00	0.00		-7289 -7290 -7402 -7401
4	1	22	0.00	0.00		-4917 -4918 -5011 -5010
4	1	22	0.00	0.00		-5084 -5085 -5159 -5158
4	1	22	0.00	0.00		-456 -457 -4919 -4918
4	1	22	0.00	0.00		-6971 -6972 -7084 -7083
4	1	22	0.00	0.00		-6748 -6749 -6861 -6860
4	1	22	0.00	0.00		-5303 -5304 -5378 -5377
4	1	22	0.00	0.00		-7305 -7306 -7418 -7417
4	1	22	0.00	0.00		-7529 -7530 -7642 -7641
4	1	22	0.00	0.00		-7306 -7307 -7419 -7418
4	1	22	0.00	0.00		-7530 -7531 -7643 -7642
4	1	22	0.00	0.00		-5453 -5454 -5528 -5527
4	1	22	0.00	0.00		-7643 -7644 -7756 -7755
4	1	22	0.00	0.00		-7420 -7421 -7533 -7532
4	1	22	0.00	0.00		-5737 -5738 -5850 -5849
4	1	22	0.00	0.00		-455 -456 -4918 -4917
4	1	22	0.00	0.00		-5085 -5086 -5160 -5159
4	1	22	0.00	0.00		-4916 -4917 -5010 -5009
4	1	22	0.00	0.00		-7642 -7643 -7755 -7754
4	1	22	0.00	0.00		-5011 -5012 -5086 -5085
4	1	22	0.00	0.00		-5083 -5084 -5158 -5157
4	1	22	0.00	0.00		-7644 -7645 -7757 -7756
5	1	22	0.00	0.00		-7597 -7598 -7710 -7709
5	1	22	0.00	0.00		-7485 -7486 -7598 -7597
5	1	22	0.00	0.00		-5164 -5165 -5239 -5238
5	1	22	0.00	0.00		-7262 -7263 -7375 -7374
5	1	22	0.00	0.00		-4411 -4412 -4925 -4924
5	1	22	0.00	0.00		-5105 -5106 -5180 -5179
5	1	22	0.00	0.00		-5103 -5104 -5178 -5177
5	1	22	0.00	0.00		-4410 -4411 -4924 -4923
5	1	22	0.00	0.00		-7470 -7471 -7583 -7582
5	1	22	0.00	0.00		-7694 -7695 -7807 -7806
5	1	22	0.00	0.00		-7359 -7360 -7472 -7471
5	1	22	0.00	0.00		-7583 -7584 -7696 -7695
5	1	22	0.00	0.00		-7598 -7599 -7711 -7710
5	1	22	0.00	0.00		-4955 -4956 -5030 -5029
5	1	22	0.00	0.00		-6352 -6353 -6465 -6464
5	1	22	0.00	0.00		-5177 -5178 -5252 -5251
5	1	22	0.00	0.00		-4956 -4957 -5031 -5030
5	1	22	0.00	0.00		-5104 -5105 -5179 -5178
5	1	22	0.00	0.00		-4444 -4445 -4958 -4957
5	1	22	0.00	0.00		-5031 -5032 -5106 -5105
5	1	22	0.00	0.00		-5533 -5534 -5608 -5607
5	1	22	0.00	0.00		-5312 -5313 -5387 -5386

4	1	22	0.00	0.00		-6299 -6300 -6412 -6411
4	1	22	0.00	0.00		-6523 -6524 -6636 -6635
4	1	22	0.00	0.00		-6300 -6301 -6413 -6412
4	1	22	0.00	0.00		-6524 -6525 -6637 -6636
4	1	22	0.00	0.00		-6857 -6858 -6970 -6969
4	1	22	0.00	0.00		-7081 -7082 -7194 -7193
4	1	22	0.00	0.00		-6858 -6859 -6971 -6970
4	1	22	0.00	0.00		-7082 -7083 -7195 -7194
4	1	22	0.00	0.00		-6859 -6860 -6972 -6971
4	1	22	0.00	0.00		-5725 -5726 -5838 -5837
4	1	22	0.00	0.00		-5949 -5950 -6062 -6061
4	1	22	0.00	0.00		-6281 -6282 -6394 -6393
4	1	22	0.00	0.00		-5525 -5526 -5600 -5599
4	1	22	0.00	0.00		-6170 -6171 -6283 -6282
4	1	22	0.00	0.00		-6394 -6395 -6507 -6506
4	1	22	0.00	0.00		-6059 -6060 -6172 -6171
4	1	22	0.00	0.00		-6283 -6284 -6396 -6395
4	1	22	0.00	0.00		-6507 -6508 -6620 -6619
4	1	22	0.00	0.00		-6172 -6173 -6285 -6284
4	1	22	0.00	0.00		-6396 -6397 -6509 -6508
4	1	22	0.00	0.00		-6061 -6062 -6174 -6173
4	1	22	0.00	0.00		-7513 -7514 -7626 -7625
4	1	22	0.00	0.00		-7178 -7179 -7291 -7290
4	1	22	0.00	0.00		-7402 -7403 -7515 -7514
4	1	22	0.00	0.00		-7626 -7627 -7739 -7738
4	1	22	0.00	0.00		-7291 -7292 -7404 -7403
4	1	22	0.00	0.00		-6972 -6973 -7085 -7084
4	1	22	0.00	0.00		-5230 -5231 -5305 -5304
4	1	22	0.00	0.00		-5378 -5379 -5453 -5452
4	1	22	0.00	0.00		-5526 -5527 -5601 -5600
4	1	22	0.00	0.00		-5305 -5306 -5380 -5379
4	1	22	0.00	0.00		-5082 -5083 -5157 -5156
4	1	22	0.00	0.00		-454 -455 -4917 -4916
4	1	22	0.00	0.00		-6845 -6846 -6958 -6957
4	1	22	0.00	0.00		-7069 -7070 -7182 -7181
4	1	22	0.00	0.00		-7422 -7423 -7535 -7534
4	1	22	0.00	0.00		-5010 -5011 -5085 -5084
4	1	22	0.00	0.00		-5158 -5159 -5233 -5232
4	1	22	0.00	0.00		-4918 -4919 -5012 -5011
4	1	22	0.00	0.00		-7083 -7084 -7196 -7195
4	1	22	0.00	0.00		-6860 -6861 -6973 -6972
4	1	22	0.00	0.00		-5377 -5378 -5452 -5451
4	1	22	0.00	0.00		-7417 -7418 -7530 -7529
4	1	22	0.00	0.00		-7641 -7642 -7754 -7753
4	1	22	0.00	0.00		-7418 -7419 -7531 -7530
4	1	22	0.00	0.00		-5379 -5380 -5454 -5453
4	1	22	0.00	0.00		-5527 -5528 -5602 -5601
4	1	22	0.00	0.00		-7308 -7309 -7421 -7420
4	1	22	0.00	0.00		-7532 -7533 -7645 -7644
4	1	22	0.00	0.00		-5849 -5850 -5962 -5961
4	1	22	0.00	0.00		-7310 -7311 -7423 -7422
4	1	22	0.00	0.00		-5159 -5160 -5234 -5233
4	1	22	0.00	0.00		-5009 -5010 -5084 -5083
4	1	22	0.00	0.00		-7307 -7308 -7420 -7419
4	1	22	0.00	0.00		-7531 -7532 -7644 -7643
4	1	22	0.00	0.00		-5157 -5158 -5232 -5231
4	1	22	0.00	0.00		-7419 -7420 -7532 -7531
5	1	22	0.00	0.00		-7709 -7710 -7822 -7821
5	1	22	0.00	0.00		-5090 -5091 -5165 -5164
5	1	22	0.00	0.00		-7373 -7374 -7486 -7485
5	1	22	0.00	0.00		-7374 -7375 -7487 -7486
5	1	22	0.00	0.00		-5016 -5017 -5091 -5090
5	1	22	0.00	0.00		-5029 -5030 -5104 -5103
5	1	22	0.00	0.00		-5163 -5164 -5238 -5237
5	1	22	0.00	0.00		-7261 -7262 -7374 -7373
5	1	22	0.00	0.00		-7582 -7583 -7695 -7694
5	1	22	0.00	0.00		-7247 -7248 -7360 -7359
5	1	22	0.00	0.00		-7471 -7472 -7584 -7583
5	1	22	0.00	0.00		-7486 -7487 -7599 -7598
5	1	22	0.00	0.00		-7710 -7711 -7823 -7822
5	1	22	0.00	0.00		-5089 -5090 -5164 -5163
5	1	22	0.00	0.00		-4923 -4924 -5017 -5016
5	1	22	0.00	0.00		-4443 -4444 -4957 -4956
5	1	22	0.00	0.00		-5030 -5031 -5105 -5104
5	1	22	0.00	0.00		-5178 -5179 -5253 -5252
5	1	22	0.00	0.00		-4957 -4958 -5032 -5031
5	1	22	0.00	0.00		-5459 -5460 -5534 -5533
5	1	22	0.00	0.00		-5238 -5239 -5313 -5312
5	1	22	0.00	0.00		-6464 -6465 -6577 -6576

5	1	22	0.00	0.00		-7708 -7709 -7821 -7820
5	1	22	0.00	0.00		-4920 -4921 -5014 -5013
5	1	22	0.00	0.00		-5087 -5088 -5162 -5161
5	1	22	0.00	0.00		-4408 -4409 -4922 -4921
5	1	22	0.00	0.00		-7695 -7696 -7808 -7807
5	1	22	0.00	0.00		-5904 -5905 -6017 -6016
5	1	22	0.00	0.00		-6240 -6241 -6353 -6352
5	1	22	0.00	0.00		-6141 -6142 -6254 -6253
5	1	22	0.00	0.00		-6365 -6366 -6478 -6477
5	1	22	0.00	0.00		-6589 -6590 -6702 -6701
5	1	22	0.00	0.00		-6254 -6255 -6367 -6366
5	1	22	0.00	0.00		-4924 -4925 -5018 -5017
5	1	22	0.00	0.00		-5091 -5092 -5166 -5165
5	1	22	0.00	0.00		-5179 -5180 -5254 -5253
5	1	22	0.00	0.00		-4958 -4959 -5033 -5032
5	1	22	0.00	0.00		-5106 -5107 -5181 -5180
5	1	22	0.00	0.00		-4446 -4447 -4960 -4959
5	1	22	0.00	0.00		-5033 -5034 -5108 -5107
5	1	22	0.00	0.00		-5181 -5182 -5256 -5255
5	1	22	0.00	0.00		-5088 -5089 -5163 -5162
5	1	22	0.00	0.00		-4409 -4410 -4923 -4922
5	1	22	0.00	0.00		-5309 -5310 -5384 -5383
5	1	22	0.00	0.00		-5457 -5458 -5532 -5531
5	1	22	0.00	0.00		-5236 -5237 -5311 -5310
5	1	22	0.00	0.00		-5384 -5385 -5459 -5458
5	1	22	0.00	0.00		-5532 -5533 -5607 -5606
5	1	22	0.00	0.00		-5311 -5312 -5386 -5385
5	1	22	0.00	0.00		-7483 -7484 -7596 -7595
5	1	22	0.00	0.00		-7707 -7708 -7820 -7819
5	1	22	0.00	0.00		-7372 -7373 -7485 -7484
5	1	22	0.00	0.00		-5021 -5022 -5096 -5095
5	1	22	0.00	0.00		-5169 -5170 -5244 -5243
5	1	22	0.00	0.00		-4929 -4930 -5023 -5022
5	1	22	0.00	0.00		-5096 -5097 -5171 -5170
5	1	22	0.00	0.00		-5314 -5315 -5389 -5388
5	1	22	0.00	0.00		-5462 -5463 -5537 -5536
5	1	22	0.00	0.00		-5241 -5242 -5316 -5315
5	1	22	0.00	0.00		-5389 -5390 -5464 -5463
5	1	22	0.00	0.00		-5537 -5538 -5612 -5611
5	1	22	0.00	0.00		-5316 -5317 -5391 -5390
5	1	22	0.00	0.00		-5464 -5465 -5539 -5538
5	1	22	0.00	0.00		-5243 -5244 -5318 -5317
5	1	22	0.00	0.00		-5391 -5392 -5466 -5465
5	1	22	0.00	0.00		-5539 -5540 -5614 -5613
5	1	22	0.00	0.00		-5318 -5319 -5393 -5392
5	1	22	0.00	0.00		-5466 -5467 -5541 -5540
5	1	22	0.00	0.00		-5684 -5685 -5778 -5777
5	1	22	0.00	0.00		-5889 -5890 -6002 -6001
5	1	22	0.00	0.00		-5611 -5612 -5686 -5685
5	1	22	0.00	0.00		-5778 -5779 -5891 -5890
5	1	22	0.00	0.00		-6002 -6003 -6115 -6114
5	1	22	0.00	0.00		-5686 -5687 -5780 -5779
5	1	22	0.00	0.00		-5891 -5892 -6004 -6003
5	1	22	0.00	0.00		-5613 -5614 -5688 -5687
5	1	22	0.00	0.00		-5780 -5781 -5893 -5892
5	1	22	0.00	0.00		-6004 -6005 -6117 -6116
5	1	22	0.00	0.00		-5688 -5689 -5782 -5781
5	1	22	0.00	0.00		-5893 -5894 -6006 -6005
5	1	22	0.00	0.00		-6225 -6226 -6338 -6337
5	1	22	0.00	0.00		-6449 -6450 -6562 -6561
5	1	22	0.00	0.00		-6114 -6115 -6227 -6226
5	1	22	0.00	0.00		-6338 -6339 -6451 -6450
5	1	22	0.00	0.00		-6562 -6563 -6675 -6674
5	1	22	0.00	0.00		-6227 -6228 -6340 -6339
5	1	22	0.00	0.00		-6451 -6452 -6564 -6563
5	1	22	0.00	0.00		-6116 -6117 -6229 -6228
5	1	22	0.00	0.00		-6340 -6341 -6453 -6452
5	1	22	0.00	0.00		-6564 -6565 -6677 -6676
5	1	22	0.00	0.00		-6229 -6230 -6342 -6341
5	1	22	0.00	0.00		-6453 -6454 -6566 -6565
5	1	22	0.00	0.00		-6785 -6786 -6898 -6897
5	1	22	0.00	0.00		-7009 -7010 -7122 -7121
5	1	22	0.00	0.00		-6674 -6675 -6787 -6786
5	1	22	0.00	0.00		-6898 -6899 -7011 -7010
5	1	22	0.00	0.00		-7122 -7123 -7235 -7234
5	1	22	0.00	0.00		-6787 -6788 -6900 -6899
5	1	22	0.00	0.00		-7011 -7012 -7124 -7123
5	1	22	0.00	0.00		-6676 -6677 -6789 -6788
5	1	22	0.00	0.00		-6900 -6901 -7013 -7012

5	1	22	0.00	0.00		-7596 -7597 -7709 -7708
5	1	22	0.00	0.00		-5013 -5014 -5088 -5087
5	1	22	0.00	0.00		-5161 -5162 -5236 -5235
5	1	22	0.00	0.00		-4921 -4922 -5015 -5014
5	1	22	0.00	0.00		-5792 -5793 -5905 -5904
5	1	22	0.00	0.00		-6016 -6017 -6129 -6128
5	1	22	0.00	0.00		-5015 -5016 -5090 -5089
5	1	22	0.00	0.00		-6253 -6254 -6366 -6365
5	1	22	0.00	0.00		-6477 -6478 -6590 -6589
5	1	22	0.00	0.00		-6142 -6143 -6255 -6254
5	1	22	0.00	0.00		-6366 -6367 -6479 -6478
5	1	22	0.00	0.00		-5017 -5018 -5092 -5091
5	1	22	0.00	0.00		-5165 -5166 -5240 -5239
5	1	22	0.00	0.00		-4445 -4446 -4959 -4958
5	1	22	0.00	0.00		-5032 -5033 -5107 -5106
5	1	22	0.00	0.00		-5180 -5181 -5255 -5254
5	1	22	0.00	0.00		-4959 -4960 -5034 -5033
5	1	22	0.00	0.00		-5107 -5108 -5182 -5181
5	1	22	0.00	0.00		-5014 -5015 -5089 -5088
5	1	22	0.00	0.00		-5162 -5163 -5237 -5236
5	1	22	0.00	0.00		-4922 -4923 -5016 -5015
5	1	22	0.00	0.00		-5383 -5384 -5458 -5457
5	1	22	0.00	0.00		-5531 -5532 -5606 -5605
5	1	22	0.00	0.00		-5310 -5311 -5385 -5384
5	1	22	0.00	0.00		-5458 -5459 -5533 -5532
5	1	22	0.00	0.00		-5237 -5238 -5312 -5311
5	1	22	0.00	0.00		-5385 -5386 -5460 -5459
5	1	22	0.00	0.00		-7595 -7596 -7708 -7707
5	1	22	0.00	0.00		-7260 -7261 -7373 -7372
5	1	22	0.00	0.00		-7484 -7485 -7597 -7596
5	1	22	0.00	0.00		-5095 -5096 -5170 -5169
5	1	22	0.00	0.00		-4416 -4417 -4930 -4929
5	1	22	0.00	0.00		-5022 -5023 -5097 -5096
5	1	22	0.00	0.00		-5170 -5171 -5245 -5244
5	1	22	0.00	0.00		-5388 -5389 -5463 -5462
5	1	22	0.00	0.00		-5536 -5537 -5611 -5610
5	1	22	0.00	0.00		-5315 -5316 -5390 -5389
5	1	22	0.00	0.00		-5463 -5464 -5538 -5537
5	1	22	0.00	0.00		-5242 -5243 -5317 -5316
5	1	22	0.00	0.00		-5390 -5391 -5465 -5464
5	1	22	0.00	0.00		-5538 -5539 -5613 -5612
5	1	22	0.00	0.00		-5317 -5318 -5392 -5391
5	1	22	0.00	0.00		-5465 -5466 -5540 -5539
5	1	22	0.00	0.00		-5244 -5245 -5319 -5318
5	1	22	0.00	0.00		-5392 -5393 -5467 -5466
5	1	22	0.00	0.00		-5540 -5541 -5615 -5614
5	1	22	0.00	0.00		-5777 -5778 -5890 -5889
5	1	22	0.00	0.00		-6001 -6002 -6114 -6113
5	1	22	0.00	0.00		-5685 -5686 -5779 -5778
5	1	22	0.00	0.00		-5890 -5891 -6003 -6002
5	1	22	0.00	0.00		-5612 -5613 -5687 -5686
5	1	22	0.00	0.00		-5779 -5780 -5892 -5891
5	1	22	0.00	0.00		-6003 -6004 -6116 -6115
5	1	22	0.00	0.00		-5687 -5688 -5781 -5780
5	1	22	0.00	0.00		-5892 -5893 -6005 -6004
5	1	22	0.00	0.00		-5614 -5615 -5689 -5688
5	1	22	0.00	0.00		-5781 -5782 -5894 -5893
5	1	22	0.00	0.00		-6005 -6006 -6118 -6117
5	1	22	0.00	0.00		-6337 -6338 -6450 -6449
5	1	22	0.00	0.00		-6561 -6562 -6674 -6673
5	1	22	0.00	0.00		-6226 -6227 -6339 -6338
5	1	22	0.00	0.00		-6450 -6451 -6563 -6562
5	1	22	0.00	0.00		-6115 -6116 -6228 -6227
5	1	22	0.00	0.00		-6339 -6340 -6452 -6451
5	1	22	0.00	0.00		-6563 -6564 -6676 -6675
5	1	22	0.00	0.00		-6228 -6229 -6341 -6340
5	1	22	0.00	0.00		-6452 -6453 -6565 -6564
5	1	22	0.00	0.00		-6117 -6118 -6230 -6229
5	1	22	0.00	0.00		-6341 -6342 -6454 -6453
5	1	22	0.00	0.00		-6565 -6566 -6678 -6677
5	1	22	0.00	0.00		-6897 -6898 -7010 -7009
5	1	22	0.00	0.00		-7121 -7122 -7234 -7233
5	1	22	0.00	0.00		-6786 -6787 -6899 -6898
5	1	22	0.00	0.00		-7010 -7011 -7123 -7122
5	1	22	0.00	0.00		-6675 -6676 -6788 -6787
5	1	22	0.00	0.00		-6899 -6900 -7012 -7011
5	1	22	0.00	0.00		-7123 -7124 -7236 -7235
5	1	22	0.00	0.00		-6788 -6789 -6901 -6900
5	1	22	0.00	0.00		-7012 -7013 -7125 -7124

5	1	22	0.00	0.00		-7124 -7125 -7237 -7236
5	1	22	0.00	0.00		-6789 -6790 -6902 -6901
5	1	22	0.00	0.00		-7013 -7014 -7126 -7125
5	1	22	0.00	0.00		-7345 -7346 -7458 -7457
5	1	22	0.00	0.00		-7569 -7570 -7682 -7681
5	1	22	0.00	0.00		-7234 -7235 -7347 -7346
5	1	22	0.00	0.00		-7458 -7459 -7571 -7570
5	1	22	0.00	0.00		-7682 -7683 -7795 -7794
5	1	22	0.00	0.00		-7347 -7348 -7460 -7459
5	1	22	0.00	0.00		-5386 -5387 -5461 -5460
5	1	22	0.00	0.00		-5534 -5535 -5609 -5608
5	1	22	0.00	0.00		-5313 -5314 -5388 -5387
5	1	22	0.00	0.00		-5461 -5462 -5536 -5535
5	1	22	0.00	0.00		-5679 -5680 -5773 -5772
5	1	22	0.00	0.00		-5884 -5885 -5997 -5996
5	1	22	0.00	0.00		-5606 -5607 -5681 -5680
5	1	22	0.00	0.00		-5773 -5774 -5886 -5885
5	1	22	0.00	0.00		-5997 -5998 -6110 -6109
5	1	22	0.00	0.00		-5681 -5682 -5775 -5774
5	1	22	0.00	0.00		-5886 -5887 -5999 -5998
5	1	22	0.00	0.00		-5608 -5609 -5683 -5682
5	1	22	0.00	0.00		-5775 -5776 -5888 -5887
5	1	22	0.00	0.00		-5999 -6000 -6112 -6111
5	1	22	0.00	0.00		-5683 -5684 -5777 -5776
5	1	22	0.00	0.00		-5888 -5889 -6001 -6000
5	1	22	0.00	0.00		-6220 -6221 -6333 -6332
5	1	22	0.00	0.00		-6444 -6445 -6557 -6556
5	1	22	0.00	0.00		-6109 -6110 -6222 -6221
5	1	22	0.00	0.00		-6333 -6334 -6446 -6445
5	1	22	0.00	0.00		-6557 -6558 -6670 -6669
5	1	22	0.00	0.00		-6222 -6223 -6335 -6334
5	1	22	0.00	0.00		-6446 -6447 -6559 -6558
5	1	22	0.00	0.00		-6111 -6112 -6224 -6223
5	1	22	0.00	0.00		-6335 -6336 -6448 -6447
5	1	22	0.00	0.00		-6559 -6560 -6672 -6671
5	1	22	0.00	0.00		-6224 -6225 -6337 -6336
5	1	22	0.00	0.00		-6448 -6449 -6561 -6560
5	1	22	0.00	0.00		-6780 -6781 -6893 -6892
5	1	22	0.00	0.00		-7004 -7005 -7117 -7116
5	1	22	0.00	0.00		-6669 -6670 -6782 -6781
5	1	22	0.00	0.00		-6893 -6894 -7006 -7005
5	1	22	0.00	0.00		-7117 -7118 -7230 -7229
5	1	22	0.00	0.00		-6782 -6783 -6895 -6894
5	1	22	0.00	0.00		-7006 -7007 -7119 -7118
5	1	22	0.00	0.00		-6671 -6672 -6784 -6783
5	1	22	0.00	0.00		-6895 -6896 -7008 -7007
5	1	22	0.00	0.00		-7119 -7120 -7232 -7231
5	1	22	0.00	0.00		-6784 -6785 -6897 -6896
5	1	22	0.00	0.00		-7008 -7009 -7121 -7120
5	1	22	0.00	0.00		-7340 -7341 -7453 -7452
5	1	22	0.00	0.00		-6478 -6479 -6591 -6590
5	1	22	0.00	0.00		-6810 -6811 -6923 -6922
5	1	22	0.00	0.00		-7034 -7035 -7147 -7146
5	1	22	0.00	0.00		-6699 -6700 -6812 -6811
5	1	22	0.00	0.00		-6923 -6924 -7036 -7035
5	1	22	0.00	0.00		-7147 -7148 -7260 -7259
5	1	22	0.00	0.00		-6812 -6813 -6925 -6924
5	1	22	0.00	0.00		-7036 -7037 -7149 -7148
5	1	22	0.00	0.00		-6701 -6702 -6814 -6813
5	1	22	0.00	0.00		-6925 -6926 -7038 -7037
5	1	22	0.00	0.00		-7149 -7150 -7262 -7261
5	1	22	0.00	0.00		-6814 -6815 -6927 -6926
5	1	22	0.00	0.00		-7038 -7039 -7151 -7150
5	1	22	0.00	0.00		-7370 -7371 -7483 -7482
5	1	22	0.00	0.00		-7594 -7595 -7707 -7706
5	1	22	0.00	0.00		-7259 -7260 -7372 -7371
5	1	22	0.00	0.00		-4927 -4928 -5021 -5020
5	1	22	0.00	0.00		-5094 -5095 -5169 -5168
5	1	22	0.00	0.00		-4415 -4416 -4929 -4928
5	1	22	0.00	0.00		-7016 -7017 -7129 -7128
5	1	22	0.00	0.00		-6681 -6682 -6794 -6793
5	1	22	0.00	0.00		-6905 -6906 -7018 -7017
5	1	22	0.00	0.00		-7129 -7130 -7242 -7241
5	1	22	0.00	0.00		-6794 -6795 -6907 -6906
5	1	22	0.00	0.00		-7018 -7019 -7131 -7130
5	1	22	0.00	0.00		-7350 -7351 -7463 -7462
5	1	22	0.00	0.00		-7574 -7575 -7687 -7686
5	1	22	0.00	0.00		-7239 -7240 -7352 -7351
5	1	22	0.00	0.00		-7463 -7464 -7576 -7575

5	1	22	0.00	0.00		-6677 -6678 -6790 -6789
5	1	22	0.00	0.00		-6901 -6902 -7014 -7013
5	1	22	0.00	0.00		-7125 -7126 -7238 -7237
5	1	22	0.00	0.00		-7457 -7458 -7570 -7569
5	1	22	0.00	0.00		-7681 -7682 -7794 -7793
5	1	22	0.00	0.00		-7346 -7347 -7459 -7458
5	1	22	0.00	0.00		-7570 -7571 -7683 -7682
5	1	22	0.00	0.00		-7235 -7236 -7348 -7347
5	1	22	0.00	0.00		-7459 -7460 -7572 -7571
5	1	22	0.00	0.00		-5460 -5461 -5535 -5534
5	1	22	0.00	0.00		-5239 -5240 -5314 -5313
5	1	22	0.00	0.00		-5387 -5388 -5462 -5461
5	1	22	0.00	0.00		-5535 -5536 -5610 -5609
5	1	22	0.00	0.00		-5772 -5773 -5885 -5884
5	1	22	0.00	0.00		-5996 -5997 -6109 -6108
5	1	22	0.00	0.00		-5680 -5681 -5774 -5773
5	1	22	0.00	0.00		-5885 -5886 -5998 -5997
5	1	22	0.00	0.00		-5607 -5608 -5682 -5681
5	1	22	0.00	0.00		-5774 -5775 -5887 -5886
5	1	22	0.00	0.00		-5998 -5999 -6111 -6110
5	1	22	0.00	0.00		-5682 -5683 -5776 -5775
5	1	22	0.00	0.00		-5887 -5888 -6000 -5999
5	1	22	0.00	0.00		-5609 -5610 -5684 -5683
5	1	22	0.00	0.00		-5776 -5777 -5889 -5888
5	1	22	0.00	0.00		-6000 -6001 -6113 -6112
5	1	22	0.00	0.00		-6332 -6333 -6445 -6444
5	1	22	0.00	0.00		-6556 -6557 -6669 -6668
5	1	22	0.00	0.00		-6221 -6222 -6334 -6333
5	1	22	0.00	0.00		-6445 -6446 -6558 -6557
5	1	22	0.00	0.00		-6110 -6111 -6223 -6222
5	1	22	0.00	0.00		-6334 -6335 -6447 -6446
5	1	22	0.00	0.00		-6558 -6559 -6671 -6670
5	1	22	0.00	0.00		-6223 -6224 -6336 -6335
5	1	22	0.00	0.00		-6447 -6448 -6560 -6559
5	1	22	0.00	0.00		-6112 -6113 -6225 -6224
5	1	22	0.00	0.00		-6336 -6337 -6449 -6448
5	1	22	0.00	0.00		-6560 -6561 -6673 -6672
5	1	22	0.00	0.00		-6892 -6893 -7005 -7004
5	1	22	0.00	0.00		-7116 -7117 -7229 -7228
5	1	22	0.00	0.00		-6781 -6782 -6894 -6893
5	1	22	0.00	0.00		-7005 -7006 -7118 -7117
5	1	22	0.00	0.00		-6670 -6671 -6783 -6782
5	1	22	0.00	0.00		-6894 -6895 -7007 -7006
5	1	22	0.00	0.00		-7118 -7119 -7231 -7230
5	1	22	0.00	0.00		-6783 -6784 -6896 -6895
5	1	22	0.00	0.00		-7007 -7008 -7120 -7119
5	1	22	0.00	0.00		-6672 -6673 -6785 -6784
5	1	22	0.00	0.00		-6896 -6897 -7009 -7008
5	1	22	0.00	0.00		-7120 -7121 -7233 -7232
5	1	22	0.00	0.00		-7452 -7453 -7565 -7564
5	1	22	0.00	0.00		-6590 -6591 -6703 -6702
5	1	22	0.00	0.00		-6922 -6923 -7035 -7034
5	1	22	0.00	0.00		-7146 -7147 -7259 -7258
5	1	22	0.00	0.00		-6811 -6812 -6924 -6923
5	1	22	0.00	0.00		-7035 -7036 -7148 -7147
5	1	22	0.00	0.00		-6700 -6701 -6813 -6812
5	1	22	0.00	0.00		-6924 -6925 -7037 -7036
5	1	22	0.00	0.00		-7148 -7149 -7261 -7260
5	1	22	0.00	0.00		-6813 -6814 -6926 -6925
5	1	22	0.00	0.00		-7037 -7038 -7150 -7149
5	1	22	0.00	0.00		-6702 -6703 -6815 -6814
5	1	22	0.00	0.00		-6926 -6927 -7039 -7038
5	1	22	0.00	0.00		-7150 -7151 -7263 -7262
5	1	22	0.00	0.00		-7482 -7483 -7595 -7594
5	1	22	0.00	0.00		-7706 -7707 -7819 -7818
5	1	22	0.00	0.00		-7371 -7372 -7484 -7483
5	1	22	0.00	0.00		-5020 -5021 -5095 -5094
5	1	22	0.00	0.00		-5168 -5169 -5243 -5242
5	1	22	0.00	0.00		-4928 -4929 -5022 -5021
5	1	22	0.00	0.00		-7128 -7129 -7241 -7240
5	1	22	0.00	0.00		-6793 -6794 -6906 -6905
5	1	22	0.00	0.00		-7017 -7018 -7130 -7129
5	1	22	0.00	0.00		-6682 -6683 -6795 -6794
5	1	22	0.00	0.00		-6906 -6907 -7019 -7018
5	1	22	0.00	0.00		-7130 -7131 -7243 -7242
5	1	22	0.00	0.00		-7462 -7463 -7575 -7574
5	1	22	0.00	0.00		-7686 -7687 -7799 -7798
5	1	22	0.00	0.00		-7351 -7352 -7464 -7463
5	1	22	0.00	0.00		-7575 -7576 -7688 -7687

5	1	22	0.00	0.00		-7687 -7688 -7800 -7799
5	1	22	0.00	0.00		-7352 -7353 -7465 -7464
5	1	22	0.00	0.00		-7576 -7577 -7689 -7688
5	1	22	0.00	0.00		-7241 -7242 -7354 -7353
5	1	22	0.00	0.00		-7465 -7466 -7578 -7577
5	1	22	0.00	0.00		-7689 -7690 -7802 -7801
5	1	22	0.00	0.00		-7354 -7355 -7467 -7466
5	1	22	0.00	0.00		-7578 -7579 -7691 -7690
5	1	22	0.00	0.00		-4423 -4424 -4937 -4936
5	1	22	0.00	0.00		-4425 -4426 -4939 -4938
5	1	22	0.00	0.00		-5787 -5788 -5900 -5899
5	1	22	0.00	0.00		-6011 -6012 -6124 -6123
5	1	22	0.00	0.00		-5900 -5901 -6013 -6012
5	1	22	0.00	0.00		-5789 -5790 -5902 -5901
5	1	22	0.00	0.00		-6013 -6014 -6126 -6125
5	1	22	0.00	0.00		-5902 -5903 -6015 -6014
5	1	22	0.00	0.00		-5791 -5792 -5904 -5903
5	1	22	0.00	0.00		-6015 -6016 -6128 -6127
5	1	22	0.00	0.00		-6347 -6348 -6460 -6459
5	1	22	0.00	0.00		-6571 -6572 -6684 -6683
5	1	22	0.00	0.00		-6236 -6237 -6349 -6348
5	1	22	0.00	0.00		-6460 -6461 -6573 -6572
5	1	22	0.00	0.00		-6125 -6126 -6238 -6237
5	1	22	0.00	0.00		-6349 -6350 -6462 -6461
5	1	22	0.00	0.00		-6573 -6574 -6686 -6685
5	1	22	0.00	0.00		-6238 -6239 -6351 -6350
5	1	22	0.00	0.00		-6462 -6463 -6575 -6574
5	1	22	0.00	0.00		-6127 -6128 -6240 -6239
5	1	22	0.00	0.00		-6351 -6352 -6464 -6463
5	1	22	0.00	0.00		-6575 -6576 -6688 -6687
5	1	22	0.00	0.00		-6907 -6908 -7020 -7019
5	1	22	0.00	0.00		-7131 -7132 -7244 -7243
5	1	22	0.00	0.00		-6796 -6797 -6909 -6908
5	1	22	0.00	0.00		-7020 -7021 -7133 -7132
5	1	22	0.00	0.00		-6685 -6686 -6798 -6797
5	1	22	0.00	0.00		-6909 -6910 -7022 -7021
5	1	22	0.00	0.00		-7133 -7134 -7246 -7245
5	1	22	0.00	0.00		-6798 -6799 -6911 -6910
5	1	22	0.00	0.00		-7022 -7023 -7135 -7134
5	1	22	0.00	0.00		-6687 -6688 -6800 -6799
5	1	22	0.00	0.00		-6911 -6912 -7024 -7023
5	1	22	0.00	0.00		-7135 -7136 -7248 -7247
5	1	22	0.00	0.00		-7467 -7468 -7580 -7579
5	1	22	0.00	0.00		-7691 -7692 -7804 -7803
5	1	22	0.00	0.00		-7356 -7357 -7469 -7468
5	1	22	0.00	0.00		-7580 -7581 -7693 -7692
5	1	22	0.00	0.00		-7245 -7246 -7358 -7357
5	1	22	0.00	0.00		-7469 -7470 -7582 -7581
5	1	22	0.00	0.00		-7693 -7694 -7806 -7805
5	1	22	0.00	0.00		-7358 -7359 -7471 -7470
5	1	22	0.00	0.00		-6042 -6043 -6155 -6154
5	1	22	0.00	0.00		-5707 -5708 -5820 -5819
5	1	22	0.00	0.00		-5931 -5932 -6044 -6043
5	1	22	0.00	0.00		-5634 -5635 -5709 -5708
5	1	22	0.00	0.00		-5820 -5821 -5933 -5932
5	1	22	0.00	0.00		-6044 -6045 -6157 -6156
5	1	22	0.00	0.00		-5709 -5710 -5822 -5821
5	1	22	0.00	0.00		-6800 -6801 -6913 -6912
5	1	22	0.00	0.00		-7024 -7025 -7137 -7136
5	1	22	0.00	0.00		-7360 -7361 -7473 -7472
5	1	22	0.00	0.00		-7584 -7585 -7697 -7696
5	1	22	0.00	0.00		-5797 -5798 -5910 -5909
5	1	22	0.00	0.00		-6021 -6022 -6134 -6133
5	1	22	0.00	0.00		-6357 -6358 -6470 -6469
5	1	22	0.00	0.00		-6581 -6582 -6694 -6693
5	1	22	0.00	0.00		-6917 -6918 -7030 -7029
5	1	22	0.00	0.00		-7141 -7142 -7254 -7253
5	1	22	0.00	0.00		-7477 -7478 -7590 -7589
5	1	22	0.00	0.00		-7701 -7702 -7814 -7813
5	1	22	0.00	0.00		-4439 -4440 -4953 -4952
5	1	22	0.00	0.00		-4441 -4442 -4955 -4954
5	1	22	0.00	0.00		-5914 -5915 -6027 -6026
5	1	22	0.00	0.00		-5803 -5804 -5916 -5915
5	1	22	0.00	0.00		-6027 -6028 -6140 -6139
5	1	22	0.00	0.00		-5916 -5917 -6029 -6028
5	1	22	0.00	0.00		-5805 -5806 -5918 -5917
5	1	22	0.00	0.00		-6029 -6030 -6142 -6141
5	1	22	0.00	0.00		-5918 -5919 -6031 -6030
5	1	22	0.00	0.00		-6250 -6251 -6363 -6362

5	1	22	0.00	0.00		-7240 -7241 -7353 -7352
5	1	22	0.00	0.00		-7464 -7465 -7577 -7576
5	1	22	0.00	0.00		-7688 -7689 -7801 -7800
5	1	22	0.00	0.00		-7353 -7354 -7466 -7465
5	1	22	0.00	0.00		-7577 -7578 -7690 -7689
5	1	22	0.00	0.00		-7242 -7243 -7355 -7354
5	1	22	0.00	0.00		-7466 -7467 -7579 -7578
5	1	22	0.00	0.00		-7690 -7691 -7803 -7802
5	1	22	0.00	0.00		-4424 -4425 -4938 -4937
5	1	22	0.00	0.00		-4426 -4427 -4940 -4939
5	1	22	0.00	0.00		-5899 -5900 -6012 -6011
5	1	22	0.00	0.00		-5788 -5789 -5901 -5900
5	1	22	0.00	0.00		-6012 -6013 -6125 -6124
5	1	22	0.00	0.00		-5901 -5902 -6014 -6013
5	1	22	0.00	0.00		-5790 -5791 -5903 -5902
5	1	22	0.00	0.00		-6014 -6015 -6127 -6126
5	1	22	0.00	0.00		-5903 -5904 -6016 -6015
5	1	22	0.00	0.00		-6235 -6236 -6348 -6347
5	1	22	0.00	0.00		-6459 -6460 -6572 -6571
5	1	22	0.00	0.00		-6124 -6125 -6237 -6236
5	1	22	0.00	0.00		-6348 -6349 -6461 -6460
5	1	22	0.00	0.00		-6572 -6573 -6685 -6684
5	1	22	0.00	0.00		-6237 -6238 -6350 -6349
5	1	22	0.00	0.00		-6461 -6462 -6574 -6573
5	1	22	0.00	0.00		-6126 -6127 -6239 -6238
5	1	22	0.00	0.00		-6350 -6351 -6463 -6462
5	1	22	0.00	0.00		-6574 -6575 -6687 -6686
5	1	22	0.00	0.00		-6239 -6240 -6352 -6351
5	1	22	0.00	0.00		-6463 -6464 -6576 -6575
5	1	22	0.00	0.00		-6795 -6796 -6908 -6907
5	1	22	0.00	0.00		-7019 -7020 -7132 -7131
5	1	22	0.00	0.00		-6684 -6685 -6797 -6796
5	1	22	0.00	0.00		-6908 -6909 -7021 -7020
5	1	22	0.00	0.00		-7132 -7133 -7245 -7244
5	1	22	0.00	0.00		-6797 -6798 -6910 -6909
5	1	22	0.00	0.00		-7021 -7022 -7134 -7133
5	1	22	0.00	0.00		-6686 -6687 -6799 -6798
5	1	22	0.00	0.00		-6910 -6911 -7023 -7022
5	1	22	0.00	0.00		-7134 -7135 -7247 -7246
5	1	22	0.00	0.00		-6799 -6800 -6912 -6911
5	1	22	0.00	0.00		-7023 -7024 -7136 -7135
5	1	22	0.00	0.00		-7355 -7356 -7468 -7467
5	1	22	0.00	0.00		-7579 -7580 -7692 -7691
5	1	22	0.00	0.00		-7244 -7245 -7357 -7356
5	1	22	0.00	0.00		-7468 -7469 -7581 -7580
5	1	22	0.00	0.00		-7692 -7693 -7805 -7804
5	1	22	0.00	0.00		-7357 -7358 -7470 -7469
5	1	22	0.00	0.00		-7581 -7582 -7694 -7693
5	1	22	0.00	0.00		-7246 -7247 -7359 -7358
5	1	22	0.00	0.00		-4407 -4408 -4921 -4920
5	1	22	0.00	0.00		-5633 -5634 -5708 -5707
5	1	22	0.00	0.00		-5819 -5820 -5932 -5931
5	1	22	0.00	0.00		-6043 -6044 -6156 -6155
5	1	22	0.00	0.00		-5708 -5709 -5821 -5820
5	1	22	0.00	0.00		-5932 -5933 -6045 -6044
5	1	22	0.00	0.00		-5635 -5636 -5710 -5709
5	1	22	0.00	0.00		-6576 -6577 -6689 -6688
5	1	22	0.00	0.00		-6912 -6913 -7025 -7024
5	1	22	0.00	0.00		-7136 -7137 -7249 -7248
5	1	22	0.00	0.00		-7472 -7473 -7585 -7584
5	1	22	0.00	0.00		-7696 -7697 -7809 -7808
5	1	22	0.00	0.00		-5909 -5910 -6022 -6021
5	1	22	0.00	0.00		-6245 -6246 -6358 -6357
5	1	22	0.00	0.00		-6469 -6470 -6582 -6581
5	1	22	0.00	0.00		-6805 -6806 -6918 -6917
5	1	22	0.00	0.00		-7029 -7030 -7142 -7141
5	1	22	0.00	0.00		-7365 -7366 -7478 -7477
5	1	22	0.00	0.00		-7589 -7590 -7702 -7701
5	1	22	0.00	0.00		-4438 -4439 -4952 -4951
5	1	22	0.00	0.00		-4440 -4441 -4954 -4953
5	1	22	0.00	0.00		-5802 -5803 -5915 -5914
5	1	22	0.00	0.00		-6026 -6027 -6139 -6138
5	1	22	0.00	0.00		-5915 -5916 -6028 -6027
5	1	22	0.00	0.00		-5804 -5805 -5917 -5916
5	1	22	0.00	0.00		-6028 -6029 -6141 -6140
5	1	22	0.00	0.00		-5917 -5918 -6030 -6029
5	1	22	0.00	0.00		-5806 -5807 -5919 -5918
5	1	22	0.00	0.00		-6030 -6031 -6143 -6142
5	1	22	0.00	0.00		-6362 -6363 -6475 -6474

5	1	22	0.00	0.00		-6474 -6475 -6587 -6586
5	1	22	0.00	0.00		-6139 -6140 -6252 -6251
5	1	22	0.00	0.00		-6363 -6364 -6476 -6475
5	1	22	0.00	0.00		-6587 -6588 -6700 -6699
5	1	22	0.00	0.00		-6252 -6253 -6365 -6364
5	1	22	0.00	0.00		-6476 -6477 -6589 -6588
5	1	22	0.00	0.00		-5235 -5236 -5310 -5309
5	1	22	0.00	0.00		-6108 -6109 -6221 -6220
5	1	22	0.00	0.00		-7228 -7229 -7341 -7340
5	1	22	0.00	0.00		-5240 -5241 -5315 -5314
5	1	22	0.00	0.00		-7564 -7565 -7677 -7676
5	1	22	0.00	0.00		-7229 -7230 -7342 -7341
5	1	22	0.00	0.00		-7453 -7454 -7566 -7565
5	1	22	0.00	0.00		-7677 -7678 -7790 -7789
5	1	22	0.00	0.00		-7342 -7343 -7455 -7454
5	1	22	0.00	0.00		-7566 -7567 -7679 -7678
5	1	22	0.00	0.00		-7231 -7232 -7344 -7343
5	1	22	0.00	0.00		-7455 -7456 -7568 -7567
5	1	22	0.00	0.00		-7679 -7680 -7792 -7791
5	1	22	0.00	0.00		-7344 -7345 -7457 -7456
5	1	22	0.00	0.00		-7568 -7569 -7681 -7680
5	1	22	0.00	0.00		-4925 -4926 -5019 -5018
5	1	22	0.00	0.00		-5092 -5093 -5167 -5166
5	1	22	0.00	0.00		-4413 -4414 -4927 -4926
5	1	22	0.00	0.00		-5019 -5020 -5094 -5093
5	1	22	0.00	0.00		-5167 -5168 -5242 -5241
5	1	22	0.00	0.00		-5256 -5257 -5331 -5330
5	1	22	0.00	0.00		-6148 -6149 -6261 -6260
5	1	22	0.00	0.00		-7268 -7269 -7381 -7380
5	1	22	0.00	0.00		-5261 -5262 -5336 -5335
5	1	22	0.00	0.00		-6153 -6154 -6266 -6265
5	1	22	0.00	0.00		-7273 -7274 -7386 -7385
5	1	22	0.00	0.00		-5266 -5267 -5341 -5340
5	1	22	0.00	0.00		-6158 -6159 -6271 -6270
5	1	22	0.00	0.00		-7278 -7279 -7391 -7390
5	1	22	0.00	0.00		-5417 -5418 -5492 -5491
5	1	22	0.00	0.00		-5565 -5566 -5640 -5639
5	1	22	0.00	0.00		-5344 -5345 -5419 -5418
5	1	22	0.00	0.00		-5492 -5493 -5567 -5566
5	1	22	0.00	0.00		-5710 -5711 -5823 -5822
5	1	22	0.00	0.00		-5934 -5935 -6047 -6046
5	1	22	0.00	0.00		-5637 -5638 -5712 -5711
5	1	22	0.00	0.00		-5823 -5824 -5936 -5935
5	1	22	0.00	0.00		-6047 -6048 -6160 -6159
5	1	22	0.00	0.00		-5712 -5713 -5825 -5824
5	1	22	0.00	0.00		-5936 -5937 -6049 -6048
5	1	22	0.00	0.00		-5639 -5640 -5714 -5713
5	1	22	0.00	0.00		-5325 -5326 -5400 -5399
5	1	22	0.00	0.00		-5473 -5474 -5548 -5547
5	1	22	0.00	0.00		-5252 -5253 -5327 -5326
5	1	22	0.00	0.00		-5400 -5401 -5475 -5474
5	1	22	0.00	0.00		-5548 -5549 -5623 -5622
5	1	22	0.00	0.00		-5327 -5328 -5402 -5401
5	1	22	0.00	0.00		-5475 -5476 -5550 -5549
5	1	22	0.00	0.00		-5254 -5255 -5329 -5328
5	1	22	0.00	0.00		-5402 -5403 -5477 -5476
5	1	22	0.00	0.00		-5550 -5551 -5625 -5624
5	1	22	0.00	0.00		-5329 -5330 -5404 -5403
5	1	22	0.00	0.00		-5477 -5478 -5552 -5551
5	1	22	0.00	0.00		-5695 -5696 -5808 -5807
5	1	22	0.00	0.00		-5919 -5920 -6032 -6031
5	1	22	0.00	0.00		-5622 -5623 -5697 -5696
5	1	22	0.00	0.00		-5808 -5809 -5921 -5920
5	1	22	0.00	0.00		-6032 -6033 -6145 -6144
5	1	22	0.00	0.00		-5697 -5698 -5810 -5809
5	1	22	0.00	0.00		-5921 -5922 -6034 -6033
5	1	22	0.00	0.00		-5624 -5625 -5699 -5698
5	1	22	0.00	0.00		-5810 -5811 -5923 -5922
5	1	22	0.00	0.00		-6034 -6035 -6147 -6146
5	1	22	0.00	0.00		-5699 -5700 -5812 -5811
5	1	22	0.00	0.00		-5923 -5924 -6036 -6035
5	1	22	0.00	0.00		-6255 -6256 -6368 -6367
5	1	22	0.00	0.00		-6479 -6480 -6592 -6591
5	1	22	0.00	0.00		-6144 -6145 -6257 -6256
5	1	22	0.00	0.00		-6368 -6369 -6481 -6480
5	1	22	0.00	0.00		-6592 -6593 -6705 -6704
5	1	22	0.00	0.00		-6257 -6258 -6370 -6369
5	1	22	0.00	0.00		-6481 -6482 -6594 -6593
5	1	22	0.00	0.00		-6146 -6147 -6259 -6258

5	1	22	0.00	0.00		-6586 -6587 -6699 -6698
5	1	22	0.00	0.00		-6251 -6252 -6364 -6363
5	1	22	0.00	0.00		-6475 -6476 -6588 -6587
5	1	22	0.00	0.00		-6140 -6141 -6253 -6252
5	1	22	0.00	0.00		-6364 -6365 -6477 -6476
5	1	22	0.00	0.00		-6588 -6589 -6701 -6700
5	1	22	0.00	0.00		-5605 -5606 -5680 -5679
5	1	22	0.00	0.00		-6668 -6669 -6781 -6780
5	1	22	0.00	0.00		-4412 -4413 -4926 -4925
5	1	22	0.00	0.00		-5610 -5611 -5685 -5684
5	1	22	0.00	0.00		-7676 -7677 -7789 -7788
5	1	22	0.00	0.00		-7341 -7342 -7454 -7453
5	1	22	0.00	0.00		-7565 -7566 -7678 -7677
5	1	22	0.00	0.00		-7230 -7231 -7343 -7342
5	1	22	0.00	0.00		-7454 -7455 -7567 -7566
5	1	22	0.00	0.00		-7678 -7679 -7791 -7790
5	1	22	0.00	0.00		-7343 -7344 -7456 -7455
5	1	22	0.00	0.00		-7567 -7568 -7680 -7679
5	1	22	0.00	0.00		-7232 -7233 -7345 -7344
5	1	22	0.00	0.00		-7456 -7457 -7569 -7568
5	1	22	0.00	0.00		-7680 -7681 -7793 -7792
5	1	22	0.00	0.00		-5018 -5019 -5093 -5092
5	1	22	0.00	0.00		-5166 -5167 -5241 -5240
5	1	22	0.00	0.00		-4926 -4927 -5020 -5019
5	1	22	0.00	0.00		-5093 -5094 -5168 -5167
5	1	22	0.00	0.00		-4414 -4415 -4928 -4927
5	1	22	0.00	0.00		-5626 -5627 -5701 -5700
5	1	22	0.00	0.00		-6708 -6709 -6821 -6820
5	1	22	0.00	0.00		-4452 -4453 -4966 -4965
5	1	22	0.00	0.00		-5631 -5632 -5706 -5705
5	1	22	0.00	0.00		-6713 -6714 -6826 -6825
5	1	22	0.00	0.00		-4457 -4458 -4971 -4970
5	1	22	0.00	0.00		-5636 -5637 -5711 -5710
5	1	22	0.00	0.00		-6718 -6719 -6831 -6830
5	1	22	0.00	0.00		-5343 -5344 -5418 -5417
5	1	22	0.00	0.00		-5491 -5492 -5566 -5565
5	1	22	0.00	0.00		-5270 -5271 -5345 -5344
5	1	22	0.00	0.00		-5418 -5419 -5493 -5492
5	1	22	0.00	0.00		-5566 -5567 -5641 -5640
5	1	22	0.00	0.00		-5822 -5823 -5935 -5934
5	1	22	0.00	0.00		-6046 -6047 -6159 -6158
5	1	22	0.00	0.00		-5711 -5712 -5824 -5823
5	1	22	0.00	0.00		-5935 -5936 -6048 -6047
5	1	22	0.00	0.00		-5638 -5639 -5713 -5712
5	1	22	0.00	0.00		-5824 -5825 -5937 -5936
5	1	22	0.00	0.00		-6048 -6049 -6161 -6160
5	1	22	0.00	0.00		-5713 -5714 -5826 -5825
5	1	22	0.00	0.00		-5399 -5400 -5474 -5473
5	1	22	0.00	0.00		-5547 -5548 -5622 -5621
5	1	22	0.00	0.00		-5326 -5327 -5401 -5400
5	1	22	0.00	0.00		-5474 -5475 -5549 -5548
5	1	22	0.00	0.00		-5253 -5254 -5328 -5327
5	1	22	0.00	0.00		-5401 -5402 -5476 -5475
5	1	22	0.00	0.00		-5549 -5550 -5624 -5623
5	1	22	0.00	0.00		-5328 -5329 -5403 -5402
5	1	22	0.00	0.00		-5476 -5477 -5551 -5550
5	1	22	0.00	0.00		-5255 -5256 -5330 -5329
5	1	22	0.00	0.00		-5403 -5404 -5478 -5477
5	1	22	0.00	0.00		-5551 -5552 -5626 -5625
5	1	22	0.00	0.00		-5807 -5808 -5920 -5919
5	1	22	0.00	0.00		-6031 -6032 -6144 -6143
5	1	22	0.00	0.00		-5696 -5697 -5809 -5808
5	1	22	0.00	0.00		-5920 -5921 -6033 -6032
5	1	22	0.00	0.00		-5623 -5624 -5698 -5697
5	1	22	0.00	0.00		-5809 -5810 -5922 -5921
5	1	22	0.00	0.00		-6033 -6034 -6146 -6145
5	1	22	0.00	0.00		-5698 -5699 -5811 -5810
5	1	22	0.00	0.00		-5922 -5923 -6035 -6034
5	1	22	0.00	0.00		-5625 -5626 -5700 -5699
5	1	22	0.00	0.00		-5811 -5812 -5924 -5923
5	1	22	0.00	0.00		-6035 -6036 -6148 -6147
5	1	22	0.00	0.00		-6367 -6368 -6480 -6479
5	1	22	0.00	0.00		-6591 -6592 -6704 -6703
5	1	22	0.00	0.00		-6256 -6257 -6369 -6368
5	1	22	0.00	0.00		-6480 -6481 -6593 -6592
5	1	22	0.00	0.00		-6145 -6146 -6258 -6257
5	1	22	0.00	0.00		-6369 -6370 -6482 -6481
5	1	22	0.00	0.00		-6593 -6594 -6706 -6705
5	1	22	0.00	0.00		-6258 -6259 -6371 -6370

5	1	22	0.00	0.00		-6370 -6371 -6483 -6482
5	1	22	0.00	0.00		-6594 -6595 -6707 -6706
5	1	22	0.00	0.00		-6259 -6260 -6372 -6371
5	1	22	0.00	0.00		-6483 -6484 -6596 -6595
5	1	22	0.00	0.00		-6815 -6816 -6928 -6927
5	1	22	0.00	0.00		-7039 -7040 -7152 -7151
5	1	22	0.00	0.00		-6704 -6705 -6817 -6816
5	1	22	0.00	0.00		-6928 -6929 -7041 -7040
5	1	22	0.00	0.00		-7152 -7153 -7265 -7264
5	1	22	0.00	0.00		-6817 -6818 -6930 -6929
5	1	22	0.00	0.00		-7041 -7042 -7154 -7153
5	1	22	0.00	0.00		-6706 -6707 -6819 -6818
5	1	22	0.00	0.00		-6930 -6931 -7043 -7042
5	1	22	0.00	0.00		-7154 -7155 -7267 -7266
5	1	22	0.00	0.00		-6819 -6820 -6932 -6931
5	1	22	0.00	0.00		-7043 -7044 -7156 -7155
5	1	22	0.00	0.00		-7375 -7376 -7488 -7487
5	1	22	0.00	0.00		-7599 -7600 -7712 -7711
5	1	22	0.00	0.00		-7264 -7265 -7377 -7376
5	1	22	0.00	0.00		-7488 -7489 -7601 -7600
5	1	22	0.00	0.00		-7712 -7713 -7825 -7824
5	1	22	0.00	0.00		-7377 -7378 -7490 -7489
5	1	22	0.00	0.00		-7601 -7602 -7714 -7713
5	1	22	0.00	0.00		-7266 -7267 -7379 -7378
5	1	22	0.00	0.00		-7490 -7491 -7603 -7602
5	1	22	0.00	0.00		-7714 -7715 -7827 -7826
5	1	22	0.00	0.00		-7379 -7380 -7492 -7491
5	1	22	0.00	0.00		-7603 -7604 -7716 -7715
5	1	22	0.00	0.00		-4960 -4961 -5035 -5034
5	1	22	0.00	0.00		-5108 -5109 -5183 -5182
5	1	22	0.00	0.00		-4448 -4449 -4962 -4961
5	1	22	0.00	0.00		-5035 -5036 -5110 -5109
5	1	22	0.00	0.00		-5183 -5184 -5258 -5257
5	1	22	0.00	0.00		-4962 -4963 -5037 -5036
5	1	22	0.00	0.00		-5110 -5111 -5185 -5184
5	1	22	0.00	0.00		-4450 -4451 -4964 -4963
5	1	22	0.00	0.00		-5037 -5038 -5112 -5111
5	1	22	0.00	0.00		-5185 -5186 -5260 -5259
5	1	22	0.00	0.00		-4964 -4965 -5039 -5038
5	1	22	0.00	0.00		-5112 -5113 -5187 -5186
5	1	22	0.00	0.00		-5330 -5331 -5405 -5404
5	1	22	0.00	0.00		-5478 -5479 -5553 -5552
5	1	22	0.00	0.00		-5257 -5258 -5332 -5331
5	1	22	0.00	0.00		-5405 -5406 -5480 -5479
5	1	22	0.00	0.00		-5553 -5554 -5628 -5627
5	1	22	0.00	0.00		-5332 -5333 -5407 -5406
5	1	22	0.00	0.00		-5480 -5481 -5555 -5554
5	1	22	0.00	0.00		-5259 -5260 -5334 -5333
5	1	22	0.00	0.00		-5407 -5408 -5482 -5481
5	1	22	0.00	0.00		-6113 -6114 -6226 -6225
5	1	22	0.00	0.00		-7233 -7234 -7346 -7345
5	1	22	0.00	0.00		-5245 -5246 -5320 -5319
5	1	22	0.00	0.00		-6118 -6119 -6231 -6230
5	1	22	0.00	0.00		-7238 -7239 -7351 -7350
5	1	22	0.00	0.00		-6123 -6124 -6236 -6235
5	1	22	0.00	0.00		-7243 -7244 -7356 -7355
5	1	22	0.00	0.00		-6128 -6129 -6241 -6240
5	1	22	0.00	0.00		-7248 -7249 -7361 -7360
5	1	22	0.00	0.00		-6133 -6134 -6246 -6245
5	1	22	0.00	0.00		-7253 -7254 -7366 -7365
5	1	22	0.00	0.00		-6138 -6139 -6251 -6250
5	1	22	0.00	0.00		-7258 -7259 -7371 -7370
5	1	22	0.00	0.00		-5251 -5252 -5326 -5325
5	1	22	0.00	0.00		-6143 -6144 -6256 -6255
5	1	22	0.00	0.00		-7263 -7264 -7376 -7375
5	1	22	0.00	0.00		-4433 -4434 -4947 -4946
5	1	22	0.00	0.00		-4435 -4436 -4949 -4948
5	1	22	0.00	0.00		-6134 -6135 -6247 -6246
5	1	22	0.00	0.00		-6136 -6137 -6249 -6248
5	1	22	0.00	0.00		-6694 -6695 -6807 -6806
5	1	22	0.00	0.00		-6696 -6697 -6809 -6808
5	1	22	0.00	0.00		-7254 -7255 -7367 -7366
5	1	22	0.00	0.00		-7256 -7257 -7369 -7368
5	1	22	0.00	0.00		-4428 -4429 -4942 -4941
5	1	22	0.00	0.00		-4430 -4431 -4944 -4943
5	1	22	0.00	0.00		-6129 -6130 -6242 -6241
5	1	22	0.00	0.00		-6131 -6132 -6244 -6243
5	1	22	0.00	0.00		-6689 -6690 -6802 -6801
5	1	22	0.00	0.00		-6691 -6692 -6804 -6803

5	1	22	0.00	0.00		-6482 -6483 -6595 -6594
5	1	22	0.00	0.00		-6147 -6148 -6260 -6259
5	1	22	0.00	0.00		-6371 -6372 -6484 -6483
5	1	22	0.00	0.00		-6595 -6596 -6708 -6707
5	1	22	0.00	0.00		-6927 -6928 -7040 -7039
5	1	22	0.00	0.00		-7151 -7152 -7264 -7263
5	1	22	0.00	0.00		-6816 -6817 -6929 -6928
5	1	22	0.00	0.00		-7040 -7041 -7153 -7152
5	1	22	0.00	0.00		-6705 -6706 -6818 -6817
5	1	22	0.00	0.00		-6929 -6930 -7042 -7041
5	1	22	0.00	0.00		-7153 -7154 -7266 -7265
5	1	22	0.00	0.00		-6818 -6819 -6931 -6930
5	1	22	0.00	0.00		-7042 -7043 -7155 -7154
5	1	22	0.00	0.00		-6707 -6708 -6820 -6819
5	1	22	0.00	0.00		-6931 -6932 -7044 -7043
5	1	22	0.00	0.00		-7155 -7156 -7268 -7267
5	1	22	0.00	0.00		-7487 -7488 -7600 -7599
5	1	22	0.00	0.00		-7711 -7712 -7824 -7823
5	1	22	0.00	0.00		-7376 -7377 -7489 -7488
5	1	22	0.00	0.00		-7600 -7601 -7713 -7712
5	1	22	0.00	0.00		-7265 -7266 -7378 -7377
5	1	22	0.00	0.00		-7489 -7490 -7602 -7601
5	1	22	0.00	0.00		-7713 -7714 -7826 -7825
5	1	22	0.00	0.00		-7378 -7379 -7491 -7490
5	1	22	0.00	0.00		-7602 -7603 -7715 -7714
5	1	22	0.00	0.00		-7267 -7268 -7380 -7379
5	1	22	0.00	0.00		-7491 -7492 -7604 -7603
5	1	22	0.00	0.00		-7715 -7716 -7828 -7827
5	1	22	0.00	0.00		-5034 -5035 -5109 -5108
5	1	22	0.00	0.00		-5182 -5183 -5257 -5256
5	1	22	0.00	0.00		-4961 -4962 -5036 -5035
5	1	22	0.00	0.00		-5109 -5110 -5184 -5183
5	1	22	0.00	0.00		-4449 -4450 -4963 -4962
5	1	22	0.00	0.00		-5036 -5037 -5111 -5110
5	1	22	0.00	0.00		-5184 -5185 -5259 -5258
5	1	22	0.00	0.00		-4963 -4964 -5038 -5037
5	1	22	0.00	0.00		-5111 -5112 -5186 -5185
5	1	22	0.00	0.00		-4451 -4452 -4965 -4964
5	1	22	0.00	0.00		-5038 -5039 -5113 -5112
5	1	22	0.00	0.00		-5186 -5187 -5261 -5260
5	1	22	0.00	0.00		-5404 -5405 -5479 -5478
5	1	22	0.00	0.00		-5552 -5553 -5627 -5626
5	1	22	0.00	0.00		-5331 -5332 -5406 -5405
5	1	22	0.00	0.00		-5479 -5480 -5554 -5553
5	1	22	0.00	0.00		-5258 -5259 -5333 -5332
5	1	22	0.00	0.00		-5406 -5407 -5481 -5480
5	1	22	0.00	0.00		-5554 -5555 -5629 -5628
5	1	22	0.00	0.00		-5333 -5334 -5408 -5407
5	1	22	0.00	0.00		-5481 -5482 -5556 -5555
5	1	22	0.00	0.00		-6673 -6674 -6786 -6785
5	1	22	0.00	0.00		-4417 -4418 -4931 -4930
5	1	22	0.00	0.00		-5615 -5616 -5690 -5689
5	1	22	0.00	0.00		-6678 -6679 -6791 -6790
5	1	22	0.00	0.00		-4422 -4423 -4936 -4935
5	1	22	0.00	0.00		-6683 -6684 -6796 -6795
5	1	22	0.00	0.00		-4427 -4428 -4941 -4940
5	1	22	0.00	0.00		-6688 -6689 -6801 -6800
5	1	22	0.00	0.00		-4432 -4433 -4946 -4945
5	1	22	0.00	0.00		-6693 -6694 -6806 -6805
5	1	22	0.00	0.00		-4437 -4438 -4951 -4950
5	1	22	0.00	0.00		-6698 -6699 -6811 -6810
5	1	22	0.00	0.00		-4442 -4443 -4956 -4955
5	1	22	0.00	0.00		-5621 -5622 -5696 -5695
5	1	22	0.00	0.00		-6703 -6704 -6816 -6815
5	1	22	0.00	0.00		-4447 -4448 -4961 -4960
5	1	22	0.00	0.00		-4434 -4435 -4948 -4947
5	1	22	0.00	0.00		-4436 -4437 -4950 -4949
5	1	22	0.00	0.00		-6135 -6136 -6248 -6247
5	1	22	0.00	0.00		-6137 -6138 -6250 -6249
5	1	22	0.00	0.00		-6695 -6696 -6808 -6807
5	1	22	0.00	0.00		-6697 -6698 -6810 -6809
5	1	22	0.00	0.00		-7255 -7256 -7368 -7367
5	1	22	0.00	0.00		-7257 -7258 -7370 -7369
5	1	22	0.00	0.00		-4429 -4430 -4943 -4942
5	1	22	0.00	0.00		-4431 -4432 -4945 -4944
5	1	22	0.00	0.00		-6130 -6131 -6243 -6242
5	1	22	0.00	0.00		-6132 -6133 -6245 -6244
5	1	22	0.00	0.00		-6690 -6691 -6803 -6802
5	1	22	0.00	0.00		-6692 -6693 -6805 -6804

5	1	22	0.00	0.00		-7249 -7250 -7362 -7361
5	1	22	0.00	0.00		-7251 -7252 -7364 -7363
5	1	22	0.00	0.00		-6822 -6823 -6935 -6934
5	1	22	0.00	0.00		-7046 -7047 -7159 -7158
5	1	22	0.00	0.00		-6711 -6712 -6824 -6823
5	1	22	0.00	0.00		-6935 -6936 -7048 -7047
5	1	22	0.00	0.00		-7159 -7160 -7272 -7271
5	1	22	0.00	0.00		-6824 -6825 -6937 -6936
5	1	22	0.00	0.00		-7048 -7049 -7161 -7160
5	1	22	0.00	0.00		-7380 -7381 -7493 -7492
5	1	22	0.00	0.00		-7604 -7605 -7717 -7716
5	1	22	0.00	0.00		-7269 -7270 -7382 -7381
5	1	22	0.00	0.00		-7493 -7494 -7606 -7605
5	1	22	0.00	0.00		-7717 -7718 -7830 -7829
5	1	22	0.00	0.00		-7382 -7383 -7495 -7494
5	1	22	0.00	0.00		-7606 -7607 -7719 -7718
5	1	22	0.00	0.00		-7271 -7272 -7384 -7383
5	1	22	0.00	0.00		-7495 -7496 -7608 -7607
5	1	22	0.00	0.00		-7719 -7720 -7832 -7831
5	1	22	0.00	0.00		-7384 -7385 -7497 -7496
5	1	22	0.00	0.00		-7608 -7609 -7721 -7720
5	1	22	0.00	0.00		-4965 -4966 -5040 -5039
5	1	22	0.00	0.00		-5113 -5114 -5188 -5187
5	1	22	0.00	0.00		-4453 -4454 -4967 -4966
5	1	22	0.00	0.00		-5040 -5041 -5115 -5114
5	1	22	0.00	0.00		-5188 -5189 -5263 -5262
5	1	22	0.00	0.00		-4967 -4968 -5042 -5041
5	1	22	0.00	0.00		-5115 -5116 -5190 -5189
5	1	22	0.00	0.00		-4455 -4456 -4969 -4968
5	1	22	0.00	0.00		-5042 -5043 -5117 -5116
5	1	22	0.00	0.00		-5190 -5191 -5265 -5264
5	1	22	0.00	0.00		-4969 -4970 -5044 -5043
5	1	22	0.00	0.00		-5117 -5118 -5192 -5191
5	1	22	0.00	0.00		-5335 -5336 -5410 -5409
5	1	22	0.00	0.00		-5483 -5484 -5558 -5557
5	1	22	0.00	0.00		-5262 -5263 -5337 -5336
5	1	22	0.00	0.00		-5410 -5411 -5485 -5484
5	1	22	0.00	0.00		-5558 -5559 -5633 -5632
5	1	22	0.00	0.00		-5337 -5338 -5412 -5411
5	1	22	0.00	0.00		-5485 -5486 -5560 -5559
5	1	22	0.00	0.00		-5264 -5265 -5339 -5338
5	1	22	0.00	0.00		-5412 -5413 -5487 -5486
5	1	22	0.00	0.00		-5560 -5561 -5635 -5634
5	1	22	0.00	0.00		-5339 -5340 -5414 -5413
5	1	22	0.00	0.00		-5487 -5488 -5562 -5561
5	1	22	0.00	0.00		-5705 -5706 -5818 -5817
5	1	22	0.00	0.00		-5929 -5930 -6042 -6041
5	1	22	0.00	0.00		-5632 -5633 -5707 -5706
5	1	22	0.00	0.00		-5818 -5819 -5931 -5930
5	1	22	0.00	0.00		-7460 -7461 -7573 -7572
5	1	22	0.00	0.00		-7684 -7685 -7797 -7796
5	1	22	0.00	0.00		-7349 -7350 -7462 -7461
5	1	22	0.00	0.00		-7573 -7574 -7686 -7685
5	1	22	0.00	0.00		-4930 -4931 -5024 -5023
5	1	22	0.00	0.00		-5097 -5098 -5172 -5171
5	1	22	0.00	0.00		-4418 -4419 -4932 -4931
5	1	22	0.00	0.00		-5933 -5934 -6046 -6045
5	1	22	0.00	0.00		-6265 -6266 -6378 -6377
5	1	22	0.00	0.00		-6489 -6490 -6602 -6601
5	1	22	0.00	0.00		-6154 -6155 -6267 -6266
5	1	22	0.00	0.00		-6378 -6379 -6491 -6490
5	1	22	0.00	0.00		-6602 -6603 -6715 -6714
5	1	22	0.00	0.00		-6267 -6268 -6380 -6379
5	1	22	0.00	0.00		-6491 -6492 -6604 -6603
5	1	22	0.00	0.00		-6156 -6157 -6269 -6268
5	1	22	0.00	0.00		-6380 -6381 -6493 -6492
5	1	22	0.00	0.00		-6604 -6605 -6717 -6716
5	1	22	0.00	0.00		-6269 -6270 -6382 -6381
5	1	22	0.00	0.00		-6493 -6494 -6606 -6605
5	1	22	0.00	0.00		-6825 -6826 -6938 -6937
5	1	22	0.00	0.00		-7049 -7050 -7162 -7161
5	1	22	0.00	0.00		-6714 -6715 -6827 -6826
5	1	22	0.00	0.00		-6938 -6939 -7051 -7050
5	1	22	0.00	0.00		-7162 -7163 -7275 -7274
5	1	22	0.00	0.00		-6827 -6828 -6940 -6939
5	1	22	0.00	0.00		-7051 -7052 -7164 -7163
5	1	22	0.00	0.00		-6716 -6717 -6829 -6828
5	1	22	0.00	0.00		-6940 -6941 -7053 -7052
5	1	22	0.00	0.00		-7164 -7165 -7277 -7276

5	1	22	0.00	0.00		-7250 -7251 -7363 -7362
5	1	22	0.00	0.00		-7252 -7253 -7365 -7364
5	1	22	0.00	0.00		-6934 -6935 -7047 -7046
5	1	22	0.00	0.00		-7158 -7159 -7271 -7270
5	1	22	0.00	0.00		-6823 -6824 -6936 -6935
5	1	22	0.00	0.00		-7047 -7048 -7160 -7159
5	1	22	0.00	0.00		-6712 -6713 -6825 -6824
5	1	22	0.00	0.00		-6936 -6937 -7049 -7048
5	1	22	0.00	0.00		-7160 -7161 -7273 -7272
5	1	22	0.00	0.00		-7492 -7493 -7605 -7604
5	1	22	0.00	0.00		-7716 -7717 -7829 -7828
5	1	22	0.00	0.00		-7381 -7382 -7494 -7493
5	1	22	0.00	0.00		-7605 -7606 -7718 -7717
5	1	22	0.00	0.00		-7270 -7271 -7383 -7382
5	1	22	0.00	0.00		-7494 -7495 -7607 -7606
5	1	22	0.00	0.00		-7718 -7719 -7831 -7830
5	1	22	0.00	0.00		-7383 -7384 -7496 -7495
5	1	22	0.00	0.00		-7607 -7608 -7720 -7719
5	1	22	0.00	0.00		-7272 -7273 -7385 -7384
5	1	22	0.00	0.00		-7496 -7497 -7609 -7608
5	1	22	0.00	0.00		-7720 -7721 -7833 -7832
5	1	22	0.00	0.00		-5039 -5040 -5114 -5113
5	1	22	0.00	0.00		-5187 -5188 -5262 -5261
5	1	22	0.00	0.00		-4966 -4967 -5041 -5040
5	1	22	0.00	0.00		-5114 -5115 -5189 -5188
5	1	22	0.00	0.00		-4454 -4455 -4968 -4967
5	1	22	0.00	0.00		-5041 -5042 -5116 -5115
5	1	22	0.00	0.00		-5189 -5190 -5264 -5263
5	1	22	0.00	0.00		-4968 -4969 -5043 -5042
5	1	22	0.00	0.00		-5116 -5117 -5191 -5190
5	1	22	0.00	0.00		-4456 -4457 -4970 -4969
5	1	22	0.00	0.00		-5043 -5044 -5118 -5117
5	1	22	0.00	0.00		-5191 -5192 -5266 -5265
5	1	22	0.00	0.00		-5409 -5410 -5484 -5483
5	1	22	0.00	0.00		-5557 -5558 -5632 -5631
5	1	22	0.00	0.00		-5336 -5337 -5411 -5410
5	1	22	0.00	0.00		-5484 -5485 -5559 -5558
5	1	22	0.00	0.00		-5263 -5264 -5338 -5337
5	1	22	0.00	0.00		-5411 -5412 -5486 -5485
5	1	22	0.00	0.00		-5559 -5560 -5634 -5633
5	1	22	0.00	0.00		-5338 -5339 -5413 -5412
5	1	22	0.00	0.00		-5486 -5487 -5561 -5560
5	1	22	0.00	0.00		-5265 -5266 -5340 -5339
5	1	22	0.00	0.00		-5413 -5414 -5488 -5487
5	1	22	0.00	0.00		-5561 -5562 -5636 -5635
5	1	22	0.00	0.00		-5817 -5818 -5930 -5929
5	1	22	0.00	0.00		-6041 -6042 -6154 -6153
5	1	22	0.00	0.00		-5706 -5707 -5819 -5818
5	1	22	0.00	0.00		-5930 -5931 -6043 -6042
5	1	22	0.00	0.00		-7572 -7573 -7685 -7684
5	1	22	0.00	0.00		-7237 -7238 -7350 -7349
5	1	22	0.00	0.00		-7461 -7462 -7574 -7573
5	1	22	0.00	0.00		-7685 -7686 -7798 -7797
5	1	22	0.00	0.00		-5023 -5024 -5098 -5097
5	1	22	0.00	0.00		-5171 -5172 -5246 -5245
5	1	22	0.00	0.00		-5821 -5822 -5934 -5933
5	1	22	0.00	0.00		-6045 -6046 -6158 -6157
5	1	22	0.00	0.00		-6377 -6378 -6490 -6489
5	1	22	0.00	0.00		-6601 -6602 -6714 -6713
5	1	22	0.00	0.00		-6266 -6267 -6379 -6378
5	1	22	0.00	0.00		-6490 -6491 -6603 -6602
5	1	22	0.00	0.00		-6155 -6156 -6268 -6267
5	1	22	0.00	0.00		-6379 -6380 -6492 -6491
5	1	22	0.00	0.00		-6603 -6604 -6716 -6715
5	1	22	0.00	0.00		-6268 -6269 -6381 -6380
5	1	22	0.00	0.00		-6492 -6493 -6605 -6604
5	1	22	0.00	0.00		-6157 -6158 -6270 -6269
5	1	22	0.00	0.00		-6381 -6382 -6494 -6493
5	1	22	0.00	0.00		-6605 -6606 -6718 -6717
5	1	22	0.00	0.00		-6937 -6938 -7050 -7049
5	1	22	0.00	0.00		-7161 -7162 -7274 -7273
5	1	22	0.00	0.00		-6826 -6827 -6939 -6938
5	1	22	0.00	0.00		-7050 -7051 -7163 -7162
5	1	22	0.00	0.00		-6715 -6716 -6828 -6827
5	1	22	0.00	0.00		-6939 -6940 -7052 -7051
5	1	22	0.00	0.00		-7163 -7164 -7276 -7275
5	1	22	0.00	0.00		-6828 -6829 -6941 -6940
5	1	22	0.00	0.00		-7052 -7053 -7165 -7164
5	1	22	0.00	0.00		-6717 -6718 -6830 -6829

5	1	22	0.00	0.00		-6829 -6830 -6942 -6941
5	1	22	0.00	0.00		-7053 -7054 -7166 -7165
5	1	22	0.00	0.00		-7385 -7386 -7498 -7497
5	1	22	0.00	0.00		-7609 -7610 -7722 -7721
5	1	22	0.00	0.00		-7274 -7275 -7387 -7386
5	1	22	0.00	0.00		-7498 -7499 -7611 -7610
5	1	22	0.00	0.00		-7722 -7723 -7835 -7834
5	1	22	0.00	0.00		-7387 -7388 -7500 -7499
5	1	22	0.00	0.00		-7611 -7612 -7724 -7723
5	1	22	0.00	0.00		-7276 -7277 -7389 -7388
5	1	22	0.00	0.00		-7500 -7501 -7613 -7612
5	1	22	0.00	0.00		-7724 -7725 -7837 -7836
5	1	22	0.00	0.00		-7389 -7390 -7502 -7501
5	1	22	0.00	0.00		-7613 -7614 -7726 -7725
5	1	22	0.00	0.00		-4970 -4971 -5045 -5044
5	1	22	0.00	0.00		-5118 -5119 -5193 -5192
5	1	22	0.00	0.00		-4458 -4459 -4972 -4971
5	1	22	0.00	0.00		-5045 -5046 -5120 -5119
5	1	22	0.00	0.00		-5193 -5194 -5268 -5267
5	1	22	0.00	0.00		-4972 -4973 -5047 -5046
5	1	22	0.00	0.00		-5120 -5121 -5195 -5194
5	1	22	0.00	0.00		-4460 -4461 -4974 -4973
5	1	22	0.00	0.00		-5047 -5048 -5122 -5121
5	1	22	0.00	0.00		-5195 -5196 -5270 -5269
5	1	22	0.00	0.00		-4974 -4975 -5049 -5048
5	1	22	0.00	0.00		-5122 -5123 -5197 -5196
5	1	22	0.00	0.00		-5340 -5341 -5415 -5414
5	1	22	0.00	0.00		-5488 -5489 -5563 -5562
5	1	22	0.00	0.00		-5267 -5268 -5342 -5341
5	1	22	0.00	0.00		-5415 -5416 -5490 -5489
5	1	22	0.00	0.00		-5563 -5564 -5638 -5637
5	1	22	0.00	0.00		-5342 -5343 -5417 -5416
5	1	22	0.00	0.00		-5490 -5491 -5565 -5564
5	1	22	0.00	0.00		-5269 -5270 -5344 -5343
5	1	22	0.00	0.00		-6246 -6247 -6359 -6358
5	1	22	0.00	0.00		-6470 -6471 -6583 -6582
5	1	22	0.00	0.00		-6247 -6248 -6360 -6359
5	1	22	0.00	0.00		-6471 -6472 -6584 -6583
5	1	22	0.00	0.00		-6248 -6249 -6361 -6360
5	1	22	0.00	0.00		-6472 -6473 -6585 -6584
5	1	22	0.00	0.00		-6249 -6250 -6362 -6361
5	1	22	0.00	0.00		-6473 -6474 -6586 -6585
5	1	22	0.00	0.00		-6806 -6807 -6919 -6918
5	1	22	0.00	0.00		-7030 -7031 -7143 -7142
5	1	22	0.00	0.00		-6807 -6808 -6920 -6919
5	1	22	0.00	0.00		-7031 -7032 -7144 -7143
5	1	22	0.00	0.00		-5825 -5826 -5938 -5937
5	1	22	0.00	0.00		-6049 -6050 -6162 -6161
5	1	22	0.00	0.00		-5714 -5715 -5827 -5826
5	1	22	0.00	0.00		-5938 -5939 -6051 -6050
5	1	22	0.00	0.00		-6270 -6271 -6383 -6382
5	1	22	0.00	0.00		-6494 -6495 -6607 -6606
5	1	22	0.00	0.00		-6159 -6160 -6272 -6271
5	1	22	0.00	0.00		-6383 -6384 -6496 -6495
5	1	22	0.00	0.00		-6607 -6608 -6720 -6719
5	1	22	0.00	0.00		-6272 -6273 -6385 -6384
5	1	22	0.00	0.00		-6496 -6497 -6609 -6608
5	1	22	0.00	0.00		-6161 -6162 -6274 -6273
5	1	22	0.00	0.00		-6385 -6386 -6498 -6497
5	1	22	0.00	0.00		-6609 -6610 -6722 -6721
5	1	22	0.00	0.00		-6274 -6275 -6387 -6386
5	1	22	0.00	0.00		-6498 -6499 -6611 -6610
5	1	22	0.00	0.00		-6830 -6831 -6943 -6942
5	1	22	0.00	0.00		-7054 -7055 -7167 -7166
5	1	22	0.00	0.00		-6719 -6720 -6832 -6831
5	1	22	0.00	0.00		-6943 -6944 -7056 -7055
5	1	22	0.00	0.00		-7167 -7168 -7280 -7279
5	1	22	0.00	0.00		-6832 -6833 -6945 -6944
5	1	22	0.00	0.00		-7056 -7057 -7169 -7168
5	1	22	0.00	0.00		-6721 -6722 -6834 -6833
5	1	22	0.00	0.00		-6945 -6946 -7058 -7057
5	1	22	0.00	0.00		-7169 -7170 -7282 -7281
5	1	22	0.00	0.00		-6834 -6835 -6947 -6946
5	1	22	0.00	0.00		-7058 -7059 -7171 -7170
5	1	22	0.00	0.00		-7390 -7391 -7503 -7502
5	1	22	0.00	0.00		-7614 -7615 -7727 -7726
5	1	22	0.00	0.00		-7279 -7280 -7392 -7391
5	1	22	0.00	0.00		-7503 -7504 -7616 -7615
5	1	22	0.00	0.00		-7727 -7728 -7840 -7839

5	1	22	0.00	0.00		-6941 -6942 -7054 -7053
5	1	22	0.00	0.00		-7165 -7166 -7278 -7277
5	1	22	0.00	0.00		-7497 -7498 -7610 -7609
5	1	22	0.00	0.00		-7721 -7722 -7834 -7833
5	1	22	0.00	0.00		-7386 -7387 -7499 -7498
5	1	22	0.00	0.00		-7610 -7611 -7723 -7722
5	1	22	0.00	0.00		-7275 -7276 -7388 -7387
5	1	22	0.00	0.00		-7499 -7500 -7612 -7611
5	1	22	0.00	0.00		-7723 -7724 -7836 -7835
5	1	22	0.00	0.00		-7388 -7389 -7501 -7500
5	1	22	0.00	0.00		-7612 -7613 -7725 -7724
5	1	22	0.00	0.00		-7277 -7278 -7390 -7389
5	1	22	0.00	0.00		-7501 -7502 -7614 -7613
5	1	22	0.00	0.00		-7725 -7726 -7838 -7837
5	1	22	0.00	0.00		-5044 -5045 -5119 -5118
5	1	22	0.00	0.00		-5192 -5193 -5267 -5266
5	1	22	0.00	0.00		-4971 -4972 -5046 -5045
5	1	22	0.00	0.00		-5119 -5120 -5194 -5193
5	1	22	0.00	0.00		-4459 -4460 -4973 -4972
5	1	22	0.00	0.00		-5046 -5047 -5121 -5120
5	1	22	0.00	0.00		-5194 -5195 -5269 -5268
5	1	22	0.00	0.00		-4973 -4974 -5048 -5047
5	1	22	0.00	0.00		-5121 -5122 -5196 -5195
5	1	22	0.00	0.00		-4461 -4462 -4975 -4974
5	1	22	0.00	0.00		-5048 -5049 -5123 -5122
5	1	22	0.00	0.00		-5196 -5197 -5271 -5270
5	1	22	0.00	0.00		-5414 -5415 -5489 -5488
5	1	22	0.00	0.00		-5562 -5563 -5637 -5636
5	1	22	0.00	0.00		-5341 -5342 -5416 -5415
5	1	22	0.00	0.00		-5489 -5490 -5564 -5563
5	1	22	0.00	0.00		-5268 -5269 -5343 -5342
5	1	22	0.00	0.00		-5416 -5417 -5491 -5490
5	1	22	0.00	0.00		-5564 -5565 -5639 -5638
5	1	22	0.00	0.00		-6025 -6026 -6138 -6137
5	1	22	0.00	0.00		-6358 -6359 -6471 -6470
5	1	22	0.00	0.00		-6582 -6583 -6695 -6694
5	1	22	0.00	0.00		-6359 -6360 -6472 -6471
5	1	22	0.00	0.00		-6583 -6584 -6696 -6695
5	1	22	0.00	0.00		-6360 -6361 -6473 -6472
5	1	22	0.00	0.00		-6584 -6585 -6697 -6696
5	1	22	0.00	0.00		-6361 -6362 -6474 -6473
5	1	22	0.00	0.00		-6585 -6586 -6698 -6697
5	1	22	0.00	0.00		-6918 -6919 -7031 -7030
5	1	22	0.00	0.00		-7142 -7143 -7255 -7254
5	1	22	0.00	0.00		-6919 -6920 -7032 -7031
5	1	22	0.00	0.00		-7143 -7144 -7256 -7255
5	1	22	0.00	0.00		-5937 -5938 -6050 -6049
5	1	22	0.00	0.00		-5640 -5641 -5715 -5714
5	1	22	0.00	0.00		-5826 -5827 -5939 -5938
5	1	22	0.00	0.00		-6050 -6051 -6163 -6162
5	1	22	0.00	0.00		-6382 -6383 -6495 -6494
5	1	22	0.00	0.00		-6606 -6607 -6719 -6718
5	1	22	0.00	0.00		-6271 -6272 -6384 -6383
5	1	22	0.00	0.00		-6495 -6496 -6608 -6607
5	1	22	0.00	0.00		-6160 -6161 -6273 -6272
5	1	22	0.00	0.00		-6384 -6385 -6497 -6496
5	1	22	0.00	0.00		-6608 -6609 -6721 -6720
5	1	22	0.00	0.00		-6273 -6274 -6386 -6385
5	1	22	0.00	0.00		-6497 -6498 -6610 -6609
5	1	22	0.00	0.00		-6162 -6163 -6275 -6274
5	1	22	0.00	0.00		-6386 -6387 -6499 -6498
5	1	22	0.00	0.00		-6610 -6611 -6723 -6722
5	1	22	0.00	0.00		-6942 -6943 -7055 -7054
5	1	22	0.00	0.00		-7166 -7167 -7279 -7278
5	1	22	0.00	0.00		-6831 -6832 -6944 -6943
5	1	22	0.00	0.00		-7055 -7056 -7168 -7167
5	1	22	0.00	0.00		-6720 -6721 -6833 -6832
5	1	22	0.00	0.00		-6944 -6945 -7057 -7056
5	1	22	0.00	0.00		-7168 -7169 -7281 -7280
5	1	22	0.00	0.00		-6833 -6834 -6946 -6945
5	1	22	0.00	0.00		-7057 -7058 -7170 -7169
5	1	22	0.00	0.00		-6722 -6723 -6835 -6834
5	1	22	0.00	0.00		-6946 -6947 -7059 -7058
5	1	22	0.00	0.00		-7170 -7171 -7283 -7282
5	1	22	0.00	0.00		-7502 -7503 -7615 -7614
5	1	22	0.00	0.00		-7726 -7727 -7839 -7838
5	1	22	0.00	0.00		-7391 -7392 -7504 -7503
5	1	22	0.00	0.00		-7615 -7616 -7728 -7727
5	1	22	0.00	0.00		-7280 -7281 -7393 -7392

5	1	22	0.00	0.00		-7392 -7393 -7505 -7504
5	1	22	0.00	0.00		-7616 -7617 -7729 -7728
5	1	22	0.00	0.00		-7281 -7282 -7394 -7393
5	1	22	0.00	0.00		-7505 -7506 -7618 -7617
5	1	22	0.00	0.00		-7729 -7730 -7842 -7841
5	1	22	0.00	0.00		-7394 -7395 -7507 -7506
5	1	22	0.00	0.00		-7618 -7619 -7731 -7730
5	1	22	0.00	0.00		-7571 -7572 -7684 -7683
5	1	22	0.00	0.00		-7236 -7237 -7349 -7348
5	1	22	0.00	0.00		-6022 -6023 -6135 -6134
5	1	22	0.00	0.00		-5911 -5912 -6024 -6023
5	1	22	0.00	0.00		-5800 -5801 -5913 -5912
5	1	22	0.00	0.00		-6024 -6025 -6137 -6136
5	1	22	0.00	0.00		-5913 -5914 -6026 -6025
5	1	22	0.00	0.00		-6264 -6265 -6377 -6376
5	1	22	0.00	0.00		-6488 -6489 -6601 -6600
5	1	22	0.00	0.00		-5024 -5025 -5099 -5098
5	1	22	0.00	0.00		-5172 -5173 -5247 -5246
5	1	22	0.00	0.00		-4932 -4933 -5026 -5025
5	1	22	0.00	0.00		-5099 -5100 -5174 -5173
5	1	22	0.00	0.00		-4420 -4421 -4934 -4933
5	1	22	0.00	0.00		-5026 -5027 -5101 -5100
5	1	22	0.00	0.00		-5174 -5175 -5249 -5248
5	1	22	0.00	0.00		-4934 -4935 -5028 -5027
5	1	22	0.00	0.00		-5101 -5102 -5176 -5175
5	1	22	0.00	0.00		-5319 -5320 -5394 -5393
5	1	22	0.00	0.00		-5467 -5468 -5542 -5541
5	1	22	0.00	0.00		-5246 -5247 -5321 -5320
5	1	22	0.00	0.00		-5394 -5395 -5469 -5468
5	1	22	0.00	0.00		-5542 -5543 -5617 -5616
5	1	22	0.00	0.00		-5321 -5322 -5396 -5395
5	1	22	0.00	0.00		-5469 -5470 -5544 -5543
5	1	22	0.00	0.00		-5248 -5249 -5323 -5322
5	1	22	0.00	0.00		-5396 -5397 -5471 -5470
5	1	22	0.00	0.00		-5544 -5545 -5619 -5618
5	1	22	0.00	0.00		-5323 -5324 -5398 -5397
5	1	22	0.00	0.00		-5471 -5472 -5546 -5545
5	1	22	0.00	0.00		-5689 -5690 -5783 -5782
5	1	22	0.00	0.00		-5894 -5895 -6007 -6006
5	1	22	0.00	0.00		-5616 -5617 -5691 -5690
5	1	22	0.00	0.00		-5783 -5784 -5896 -5895
5	1	22	0.00	0.00		-6007 -6008 -6120 -6119
5	1	22	0.00	0.00		-5691 -5692 -5785 -5784
5	1	22	0.00	0.00		-5896 -5897 -6009 -6008
5	1	22	0.00	0.00		-5618 -5619 -5693 -5692
5	1	22	0.00	0.00		-5785 -5786 -5898 -5897
5	1	22	0.00	0.00		-6009 -6010 -6122 -6121
5	1	22	0.00	0.00		-5693 -5694 -5787 -5786
5	1	22	0.00	0.00		-5898 -5899 -6011 -6010
5	1	22	0.00	0.00		-6230 -6231 -6343 -6342
5	1	22	0.00	0.00		-6454 -6455 -6567 -6566
5	1	22	0.00	0.00		-6119 -6120 -6232 -6231
5	1	22	0.00	0.00		-6343 -6344 -6456 -6455
5	1	22	0.00	0.00		-6567 -6568 -6680 -6679
5	1	22	0.00	0.00		-6232 -6233 -6345 -6344
5	1	22	0.00	0.00		-6456 -6457 -6569 -6568
5	1	22	0.00	0.00		-6121 -6122 -6234 -6233
5	1	22	0.00	0.00		-6345 -6346 -6458 -6457
5	1	22	0.00	0.00		-6569 -6570 -6682 -6681
5	1	22	0.00	0.00		-6234 -6235 -6347 -6346
5	1	22	0.00	0.00		-6458 -6459 -6571 -6570
5	1	22	0.00	0.00		-6790 -6791 -6903 -6902
5	1	22	0.00	0.00		-7014 -7015 -7127 -7126
5	1	22	0.00	0.00		-6679 -6680 -6792 -6791
5	1	22	0.00	0.00		-6903 -6904 -7016 -7015
5	1	22	0.00	0.00		-7127 -7128 -7240 -7239
5	1	22	0.00	0.00		-6792 -6793 -6905 -6904
5	1	22	0.00	0.00		-5798 -5799 -5911 -5910
5	1	22	0.00	0.00		-6262 -6263 -6375 -6374
5	1	22	0.00	0.00		-6486 -6487 -6599 -6598
5	1	22	0.00	0.00		-6151 -6152 -6264 -6263
5	1	22	0.00	0.00		-6375 -6376 -6488 -6487
5	1	22	0.00	0.00		-6599 -6600 -6712 -6711
5	1	22	0.00	0.00		-6020 -6021 -6133 -6132
5	1	22	0.00	0.00		-6353 -6354 -6466 -6465
5	1	22	0.00	0.00		-6820 -6821 -6933 -6932
5	1	22	0.00	0.00		-7044 -7045 -7157 -7156
5	1	22	0.00	0.00		-6709 -6710 -6822 -6821
5	1	22	0.00	0.00		-6933 -6934 -7046 -7045

5	1	22	0.00	0.00		-7504 -7505 -7617 -7616
5	1	22	0.00	0.00		-7728 -7729 -7841 -7840
5	1	22	0.00	0.00		-7393 -7394 -7506 -7505
5	1	22	0.00	0.00		-7617 -7618 -7730 -7729
5	1	22	0.00	0.00		-7282 -7283 -7395 -7394
5	1	22	0.00	0.00		-7506 -7507 -7619 -7618
5	1	22	0.00	0.00		-7730 -7731 -7843 -7842
5	1	22	0.00	0.00		-7683 -7684 -7796 -7795
5	1	22	0.00	0.00		-7348 -7349 -7461 -7460
5	1	22	0.00	0.00		-5799 -5800 -5912 -5911
5	1	22	0.00	0.00		-6023 -6024 -6136 -6135
5	1	22	0.00	0.00		-5912 -5913 -6025 -6024
5	1	22	0.00	0.00		-5801 -5802 -5914 -5913
5	1	22	0.00	0.00		-6152 -6153 -6265 -6264
5	1	22	0.00	0.00		-6376 -6377 -6489 -6488
5	1	22	0.00	0.00		-4931 -4932 -5025 -5024
5	1	22	0.00	0.00		-5098 -5099 -5173 -5172
5	1	22	0.00	0.00		-4419 -4420 -4933 -4932
5	1	22	0.00	0.00		-5025 -5026 -5100 -5099
5	1	22	0.00	0.00		-5173 -5174 -5248 -5247
5	1	22	0.00	0.00		-4933 -4934 -5027 -5026
5	1	22	0.00	0.00		-5100 -5101 -5175 -5174
5	1	22	0.00	0.00		-4421 -4422 -4935 -4934
5	1	22	0.00	0.00		-5027 -5028 -5102 -5101
5	1	22	0.00	0.00		-5175 -5176 -5250 -5249
5	1	22	0.00	0.00		-5393 -5394 -5468 -5467
5	1	22	0.00	0.00		-5541 -5542 -5616 -5615
5	1	22	0.00	0.00		-5320 -5321 -5395 -5394
5	1	22	0.00	0.00		-5468 -5469 -5543 -5542
5	1	22	0.00	0.00		-5247 -5248 -5322 -5321
5	1	22	0.00	0.00		-5395 -5396 -5470 -5469
5	1	22	0.00	0.00		-5543 -5544 -5618 -5617
5	1	22	0.00	0.00		-5322 -5323 -5397 -5396
5	1	22	0.00	0.00		-5470 -5471 -5545 -5544
5	1	22	0.00	0.00		-5249 -5250 -5324 -5323
5	1	22	0.00	0.00		-5397 -5398 -5472 -5471
5	1	22	0.00	0.00		-5545 -5546 -5620 -5619
5	1	22	0.00	0.00		-5782 -5783 -5895 -5894
5	1	22	0.00	0.00		-6006 -6007 -6119 -6118
5	1	22	0.00	0.00		-5690 -5691 -5784 -5783
5	1	22	0.00	0.00		-5895 -5896 -6008 -6007
5	1	22	0.00	0.00		-5617 -5618 -5692 -5691
5	1	22	0.00	0.00		-5784 -5785 -5897 -5896
5	1	22	0.00	0.00		-6008 -6009 -6121 -6120
5	1	22	0.00	0.00		-5692 -5693 -5786 -5785
5	1	22	0.00	0.00		-5897 -5898 -6010 -6009
5	1	22	0.00	0.00		-5619 -5620 -5694 -5693
5	1	22	0.00	0.00		-5786 -5787 -5899 -5898
5	1	22	0.00	0.00		-6010 -6011 -6123 -6122
5	1	22	0.00	0.00		-6342 -6343 -6455 -6454
5	1	22	0.00	0.00		-6566 -6567 -6679 -6678
5	1	22	0.00	0.00		-6231 -6232 -6344 -6343
5	1	22	0.00	0.00		-6455 -6456 -6568 -6567
5	1	22	0.00	0.00		-6120 -6121 -6233 -6232
5	1	22	0.00	0.00		-6344 -6345 -6457 -6456
5	1	22	0.00	0.00		-6568 -6569 -6681 -6680
5	1	22	0.00	0.00		-6233 -6234 -6346 -6345
5	1	22	0.00	0.00		-6457 -6458 -6570 -6569
5	1	22	0.00	0.00		-6122 -6123 -6235 -6234
5	1	22	0.00	0.00		-6346 -6347 -6459 -6458
5	1	22	0.00	0.00		-6570 -6571 -6683 -6682
5	1	22	0.00	0.00		-6902 -6903 -7015 -7014
5	1	22	0.00	0.00		-7126 -7127 -7239 -7238
5	1	22	0.00	0.00		-6791 -6792 -6904 -6903
5	1	22	0.00	0.00		-7015 -7016 -7128 -7127
5	1	22	0.00	0.00		-6680 -6681 -6793 -6792
5	1	22	0.00	0.00		-6904 -6905 -7017 -7016
5	1	22	0.00	0.00		-5910 -5911 -6023 -6022
5	1	22	0.00	0.00		-6374 -6375 -6487 -6486
5	1	22	0.00	0.00		-6598 -6599 -6711 -6710
5	1	22	0.00	0.00		-6263 -6264 -6376 -6375
5	1	22	0.00	0.00		-6487 -6488 -6600 -6599
5	1	22	0.00	0.00		-5908 -5909 -6021 -6020
5	1	22	0.00	0.00		-6241 -6242 -6354 -6353
5	1	22	0.00	0.00		-6600 -6601 -6713 -6712
5	1	22	0.00	0.00		-6932 -6933 -7045 -7044
5	1	22	0.00	0.00		-7156 -7157 -7269 -7268
5	1	22	0.00	0.00		-6821 -6822 -6934 -6933
5	1	22	0.00	0.00		-7045 -7046 -7158 -7157

5	1	22	0.00	0.00		-7157 -7158 -7270 -7269
5	1	22	0.00	0.00		-6356 -6357 -6469 -6468
5	1	22	0.00	0.00		-6580 -6581 -6693 -6692
5	1	22	0.00	0.00		-6913 -6914 -7026 -7025
5	1	22	0.00	0.00		-7137 -7138 -7250 -7249
5	1	22	0.00	0.00		-6914 -6915 -7027 -7026
5	1	22	0.00	0.00		-6808 -6809 -6921 -6920
5	1	22	0.00	0.00		-7032 -7033 -7145 -7144
5	1	22	0.00	0.00		-6809 -6810 -6922 -6921
5	1	22	0.00	0.00		-7033 -7034 -7146 -7145
5	1	22	0.00	0.00		-7366 -7367 -7479 -7478
5	1	22	0.00	0.00		-7590 -7591 -7703 -7702
5	1	22	0.00	0.00		-7367 -7368 -7480 -7479
5	1	22	0.00	0.00		-7591 -7592 -7704 -7703
5	1	22	0.00	0.00		-7368 -7369 -7481 -7480
5	1	22	0.00	0.00		-7592 -7593 -7705 -7704
5	1	22	0.00	0.00		-7369 -7370 -7482 -7481
5	1	22	0.00	0.00		-7593 -7594 -7706 -7705
5	1	22	0.00	0.00		-5793 -5794 -5906 -5905
5	1	22	0.00	0.00		-6017 -6018 -6130 -6129
5	1	22	0.00	0.00		-5906 -5907 -6019 -6018
5	1	22	0.00	0.00		-5795 -5796 -5908 -5907
5	1	22	0.00	0.00		-6019 -6020 -6132 -6131
5	1	22	0.00	0.00		-7139 -7140 -7252 -7251
5	1	22	0.00	0.00		-6916 -6917 -7029 -7028
5	1	22	0.00	0.00		-6465 -6466 -6578 -6577
5	1	22	0.00	0.00		-6242 -6243 -6355 -6354
5	1	22	0.00	0.00		-6466 -6467 -6579 -6578
5	1	22	0.00	0.00		-6243 -6244 -6356 -6355
5	1	22	0.00	0.00		-6467 -6468 -6580 -6579
5	1	22	0.00	0.00		-6244 -6245 -6357 -6356
5	1	22	0.00	0.00		-5700 -5701 -5813 -5812
5	1	22	0.00	0.00		-5924 -5925 -6037 -6036
5	1	22	0.00	0.00		-5627 -5628 -5702 -5701
5	1	22	0.00	0.00		-5813 -5814 -5926 -5925
5	1	22	0.00	0.00		-6037 -6038 -6150 -6149
5	1	22	0.00	0.00		-6803 -6804 -6916 -6915
5	1	22	0.00	0.00		-7027 -7028 -7140 -7139
5	1	22	0.00	0.00		-6038 -6039 -6151 -6150
5	1	22	0.00	0.00		-5703 -5704 -5816 -5815
5	1	22	0.00	0.00		-7361 -7362 -7474 -7473
5	1	22	0.00	0.00		-7585 -7586 -7698 -7697
5	1	22	0.00	0.00		-7362 -7363 -7475 -7474
5	1	22	0.00	0.00		-7586 -7587 -7699 -7698
5	1	22	0.00	0.00		-7363 -7364 -7476 -7475
5	1	22	0.00	0.00		-7587 -7588 -7700 -7699
5	1	22	0.00	0.00		-7364 -7365 -7477 -7476
5	1	22	0.00	0.00		-7588 -7589 -7701 -7700
5	1	22	0.00	0.00		-6150 -6151 -6263 -6262
5	1	22	0.00	0.00		-5704 -5705 -5817 -5816
5	1	22	0.00	0.00		-5928 -5929 -6041 -6040
5	1	22	0.00	0.00		-5702 -5703 -5815 -5814
5	1	22	0.00	0.00		-5408 -5409 -5483 -5482
5	1	22	0.00	0.00		-6149 -6150 -6262 -6261
5	1	22	0.00	0.00		-5815 -5816 -5928 -5927
5	1	22	0.00	0.00		-6039 -6040 -6152 -6151
5	1	22	0.00	0.00		-6484 -6485 -6597 -6596
5	1	22	0.00	0.00		-5334 -5335 -5409 -5408
5	1	22	0.00	0.00		-5260 -5261 -5335 -5334
5	1	22	0.00	0.00		-6597 -6598 -6710 -6709
5	1	22	0.00	0.00		-6040 -6041 -6153 -6152
6	2	22	0.00	0.00	1.50	-462 -514 -513 -461
6	2	22	0.00	0.00	1.50	-61 -127 -126 -60
6	2	22	0.00	0.00	1.50	-209 -275 -274 -208
6	2	22	0.00	0.00	1.50	-66 -132 -131 -65
6	2	22	0.00	0.00	1.50	-204 -203 -137 -138
6	2	22	0.00	0.00	1.50	-3141 -3142 -3198 -3197
6	2	22	0.00	0.00	1.50	-4858 -4857 -4791 -4792
6	2	22	0.00	0.00	1.50	-1313 -1305 -1233 -1238
6	2	22	0.00	0.00	1.50	-1150 -1054 -1068 -1155
6	2	22	0.00	0.00	1.50	-964 -920 -1004 -1011
6	2	22	0.00	0.00	1.50	-1244 -1170 -1162 -1246
6	2	22	0.00	0.00	1.50	-1691 -1742 -1741 -1690
6	2	22	0.00	0.00	1.50	-3076 -3077 -3190 -3189
6	2	22	0.00	0.00	1.50	-1321 -1317 -1244 -1246
6	2	22	0.00	0.00	1.50	-234 -300 -299 -233
6	2	22	0.00	0.00	1.50	-224 -290 -289 -223
6	2	22	0.00	0.00	1.50	-214 -280 -279 -213
6	2	22	0.00	0.00	1.50	-1541 -1540 -1457 -1461

5	1	22	0.00	0.00		-6710 -6711 -6823 -6822
5	1	22	0.00	0.00		-6468 -6469 -6581 -6580
5	1	22	0.00	0.00		-6801 -6802 -6914 -6913
5	1	22	0.00	0.00		-7025 -7026 -7138 -7137
5	1	22	0.00	0.00		-6802 -6803 -6915 -6914
5	1	22	0.00	0.00		-7026 -7027 -7139 -7138
5	1	22	0.00	0.00		-6920 -6921 -7033 -7032
5	1	22	0.00	0.00		-7144 -7145 -7257 -7256
5	1	22	0.00	0.00		-6921 -6922 -7034 -7033
5	1	22	0.00	0.00		-7145 -7146 -7258 -7257
5	1	22	0.00	0.00		-7478 -7479 -7591 -7590
5	1	22	0.00	0.00		-7702 -7703 -7815 -7814
5	1	22	0.00	0.00		-7479 -7480 -7592 -7591
5	1	22	0.00	0.00		-7703 -7704 -7816 -7815
5	1	22	0.00	0.00		-7480 -7481 -7593 -7592
5	1	22	0.00	0.00		-7704 -7705 -7817 -7816
5	1	22	0.00	0.00		-7481 -7482 -7594 -7593
5	1	22	0.00	0.00		-7705 -7706 -7818 -7817
5	1	22	0.00	0.00		-5905 -5906 -6018 -6017
5	1	22	0.00	0.00		-5794 -5795 -5907 -5906
5	1	22	0.00	0.00		-6018 -6019 -6131 -6130
5	1	22	0.00	0.00		-5907 -5908 -6020 -6019
5	1	22	0.00	0.00		-5796 -5797 -5909 -5908
5	1	22	0.00	0.00		-6804 -6805 -6917 -6916
5	1	22	0.00	0.00		-7028 -7029 -7141 -7140
5	1	22	0.00	0.00		-6577 -6578 -6690 -6689
5	1	22	0.00	0.00		-6354 -6355 -6467 -6466
5	1	22	0.00	0.00		-6578 -6579 -6691 -6690
5	1	22	0.00	0.00		-6355 -6356 -6468 -6467
5	1	22	0.00	0.00		-6579 -6580 -6692 -6691
5	1	22	0.00	0.00		-5556 -5557 -5631 -5630
5	1	22	0.00	0.00		-5812 -5813 -5925 -5924
5	1	22	0.00	0.00		-6036 -6037 -6149 -6148
5	1	22	0.00	0.00		-5701 -5702 -5814 -5813
5	1	22	0.00	0.00		-5925 -5926 -6038 -6037
5	1	22	0.00	0.00		-7138 -7139 -7251 -7250
5	1	22	0.00	0.00		-6915 -6916 -7028 -7027
5	1	22	0.00	0.00		-5926 -5927 -6039 -6038
5	1	22	0.00	0.00		-5629 -5630 -5704 -5703
5	1	22	0.00	0.00		-7140 -7141 -7253 -7252
5	1	22	0.00	0.00		-7473 -7474 -7586 -7585
5	1	22	0.00	0.00		-7697 -7698 -7810 -7809
5	1	22	0.00	0.00		-7474 -7475 -7587 -7586
5	1	22	0.00	0.00		-7698 -7699 -7811 -7810
5	1	22	0.00	0.00		-7475 -7476 -7588 -7587
5	1	22	0.00	0.00		-7699 -7700 -7812 -7811
5	1	22	0.00	0.00		-7476 -7477 -7589 -7588
5	1	22	0.00	0.00		-7700 -7701 -7813 -7812
5	1	22	0.00	0.00		-5630 -5631 -5705 -5704
5	1	22	0.00	0.00		-5816 -5817 -5929 -5928
5	1	22	0.00	0.00		-5628 -5629 -5703 -5702
5	1	22	0.00	0.00		-5814 -5815 -5927 -5926
5	1	22	0.00	0.00		-5482 -5483 -5557 -5556
5	1	22	0.00	0.00		-6261 -6262 -6374 -6373
5	1	22	0.00	0.00		-5927 -5928 -6040 -6039
5	1	22	0.00	0.00		-6372 -6373 -6485 -6484
5	1	22	0.00	0.00		-6596 -6597 -6709 -6708
5	1	22	0.00	0.00		-5555 -5556 -5630 -5629
5	1	22	0.00	0.00		-6485 -6486 -6598 -6597
5	1	22	0.00	0.00		-6373 -6374 -6486 -6485
5	1	22	0.00	0.00		-6260 -6261 -6373 -6372
6	2	22	0.00	0.00	1.50	-402 -507 -506 -401
6	2	22	0.00	0.00	1.50	-402 -401 -335 -336
6	2	22	0.00	0.00	1.50	-4803 -4802 -4736 -4737
6	2	22	0.00	0.00	1.50	-1275 -1348 -1347 -1274
6	2	22	0.00	0.00	1.50	-830 -918 -917 -829
6	2	22	0.00	0.00	1.50	-4467 -4533 -4532 -4466
6	2	22	0.00	0.00	1.50	-1317 -1313 -1238 -1244
6	2	22	0.00	0.00	1.50	-1233 -1150 -1155 -1238
6	2	22	0.00	0.00	1.50	-1054 -964 -1011 -1068
6	2	22	0.00	0.00	1.50	-1244 -1238 -1155 -1170
6	2	22	0.00	0.00	1.50	-1170 -1130 -1133 -1162
6	2	22	0.00	0.00	1.50	-465 -452 -453
6	2	22	0.00	0.00	1.50	-3509 -3568 -3480
6	2	22	0.00	0.00	1.50	-239 -305 -304 -238
6	2	22	0.00	0.00	1.50	-229 -295 -294 -228
6	2	22	0.00	0.00	1.50	-219 -285 -284 -218
6	2	22	0.00	0.00	1.50	-1609 -1602 -1518 -1522
6	2	22	0.00	0.00	1.50	-1540 -1536 -1455 -1457

6	2	22	0.00	0.00	1.50	-1536 -1525 -1445 -1455
6	2	22	0.00	0.00	1.50	-1522 -1518 -1436 -1440
6	2	22	0.00	0.00	1.50	-1457 -1455 -1373 -1377
6	2	22	0.00	0.00	1.50	-1445 -1440 -1361 -1365
6	2	22	0.00	0.00	1.50	-1382 -1377 -1301 -1305
6	2	22	0.00	0.00	1.50	-1373 -1365 -1293 -1296
6	2	22	0.00	0.00	1.50	-1361 -1357 -1285 -1290
6	2	22	0.00	0.00	1.50	-3536 -3540 -3623 -3622
6	2	22	0.00	0.00	1.50	-1130 -1071 -1082 -1133
6	2	22	0.00	0.00	1.50	-1071 -1022 -1067 -1082
6	2	22	0.00	0.00	1.50	-1004 -1063 -1068 -1011
6	2	22	0.00	0.00	1.50	-1063 -1071 -1130 -1123
6	2	22	0.00	0.00	1.50	-3132 -3133 -3174 -3173
6	2	22	0.00	0.00	1.50	-3134 -3135 -3177 -3176
6	2	22	0.00	0.00	1.50	-3169 -3173 -3268 -3263
6	2	22	0.00	0.00	1.50	-3174 -3176 -3272 -3270
6	2	22	0.00	0.00	1.50	-3177 -3182 -3277 -3275
6	2	22	0.00	0.00	1.50	-3268 -3270 -3364 -3361
6	2	22	0.00	0.00	1.50	-3272 -3275 -3369 -3366
6	2	22	0.00	0.00	1.50	-3357 -3361 -3453 -3450
6	2	22	0.00	0.00	1.50	-3364 -3366 -3458 -3455
6	2	22	0.00	0.00	1.50	-3369 -3374 -3463 -3459
6	2	22	0.00	0.00	1.50	-3453 -3455 -3536 -3532
6	2	22	0.00	0.00	1.50	-3458 -3459 -3542 -3540
6	2	22	0.00	0.00	1.50	-1695 -1694 -1621 -1622
6	2	22	0.00	0.00	1.50	-1693 -1692 -1609 -1617
6	2	22	0.00	0.00	1.50	-1627 -1622 -1540 -1541
6	2	22	0.00	0.00	1.50	-1621 -1617 -1525 -1536
6	2	22	0.00	0.00	1.50	-52 -118 -117 -51
6	2	22	0.00	0.00	1.50	-184 -250 -249 -183
6	2	22	0.00	0.00	1.50	-945 -970 -1067 -1022
6	2	22	0.00	0.00	1.50	-1089 -1176 -1162 -1067
6	2	22	0.00	0.00	1.50	-1252 -1323 -1321 -1246
6	2	22	0.00	0.00	1.50	-56 -122 -121 -55
6	2	22	0.00	0.00	1.50	-46 -112 -111 -45
6	2	22	0.00	0.00	1.50	-36 -102 -101 -35
6	2	22	0.00	0.00	1.50	-26 -92 -91 -25
6	2	22	0.00	0.00	1.50	-16 -82 -81 -15
6	2	22	0.00	0.00	1.50	-259 -325 -324 -258
6	2	22	0.00	0.00	1.50	-249 -315 -314 -248
6	2	22	0.00	0.00	1.50	-4314 -4223 -4221 -4308
6	2	22	0.00	0.00	1.50	-4141 -4060 -4050 -4134
6	2	22	0.00	0.00	1.50	-4032 -4020 -4071 -4109
6	2	22	0.00	0.00	1.50	-3989 -3976 -4051 -4068
6	2	22	0.00	0.00	1.50	-4035 -4114 -4129 -4051
6	2	22	0.00	0.00	1.50	-823 -910 -909 -822
6	2	22	0.00	0.00	1.50	-1686 -1737 -1736 -1685
6	2	22	0.00	0.00	1.50	-1676 -1727 -1726 -1675
6	2	22	0.00	0.00	1.50	-1666 -1717 -1716 -1665
6	2	22	0.00	0.00	1.50	-1861 -1892 -1891 -1860
6	2	22	0.00	0.00	1.50	-1851 -1882 -1881 -1850
6	2	22	0.00	0.00	1.50	-1841 -1872 -1871 -1840
6	2	22	0.00	0.00	1.50	-2016 -2047 -2046 -2015
6	2	22	0.00	0.00	1.50	-2006 -2037 -2036 -2005
6	2	22	0.00	0.00	1.50	-1996 -2027 -2026 -1995
6	2	22	0.00	0.00	1.50	-2171 -2202 -2201 -2170
6	2	22	0.00	0.00	1.50	-2161 -2192 -2191 -2160
6	2	22	0.00	0.00	1.50	-2151 -2182 -2181 -2150
6	2	22	0.00	0.00	1.50	-2326 -2357 -2356 -2325
6	2	22	0.00	0.00	1.50	-2316 -2347 -2346 -2315
6	2	22	0.00	0.00	1.50	-2306 -2337 -2336 -2305
6	2	22	0.00	0.00	1.50	-2481 -2512 -2511 -2480
6	2	22	0.00	0.00	1.50	-2471 -2502 -2501 -2470
6	2	22	0.00	0.00	1.50	-2461 -2492 -2491 -2460
6	2	22	0.00	0.00	1.50	-2636 -2667 -2666 -2635
6	2	22	0.00	0.00	1.50	-2626 -2657 -2656 -2625
6	2	22	0.00	0.00	1.50	-2616 -2647 -2646 -2615
6	2	22	0.00	0.00	1.50	-2791 -2822 -2821 -2790
6	2	22	0.00	0.00	1.50	-2781 -2812 -2811 -2780
6	2	22	0.00	0.00	1.50	-2771 -2802 -2801 -2770
6	2	22	0.00	0.00	1.50	-2946 -2977 -2976 -2945
6	2	22	0.00	0.00	1.50	-2936 -2967 -2966 -2935
6	2	22	0.00	0.00	1.50	-2926 -2957 -2956 -2925
6	2	22	0.00	0.00	1.50	-4012 -4013 -4091 -4090
6	2	22	0.00	0.00	1.50	-4660 -4659 -4593 -4594
6	2	22	0.00	0.00	1.50	-4655 -4654 -4588 -4589
6	2	22	0.00	0.00	1.50	-4650 -4649 -4583 -4584
6	2	22	0.00	0.00	1.50	-4645 -4644 -4578 -4579
6	2	22	0.00	0.00	1.50	-4640 -4639 -4573 -4574

6	2	22	0.00	0.00	1.50	-1525 -1522 -1440 -1445
6	2	22	0.00	0.00	1.50	-1461 -1457 -1377 -1382
6	2	22	0.00	0.00	1.50	-1455 -1445 -1365 -1373
6	2	22	0.00	0.00	1.50	-1440 -1436 -1357 -1361
6	2	22	0.00	0.00	1.50	-1377 -1373 -1296 -1301
6	2	22	0.00	0.00	1.50	-1365 -1361 -1290 -1293
6	2	22	0.00	0.00	1.50	-3532 -3536 -3622 -3632
6	2	22	0.00	0.00	1.50	-3540 -3542 -3625 -3623
6	2	22	0.00	0.00	1.50	-1162 -1133 -1082 -1067
6	2	22	0.00	0.00	1.50	-1004 -1022 -1071 -1063
6	2	22	0.00	0.00	1.50	-1068 -1063 -1123 -1155
6	2	22	0.00	0.00	1.50	-1123 -1130 -1170 -1155
6	2	22	0.00	0.00	1.50	-3133 -3134 -3176 -3174
6	2	22	0.00	0.00	1.50	-3135 -3136 -3182 -3177
6	2	22	0.00	0.00	1.50	-3173 -3174 -3270 -3268
6	2	22	0.00	0.00	1.50	-3176 -3177 -3275 -3272
6	2	22	0.00	0.00	1.50	-3263 -3268 -3361 -3357
6	2	22	0.00	0.00	1.50	-3270 -3272 -3366 -3364
6	2	22	0.00	0.00	1.50	-3275 -3277 -3374 -3369
6	2	22	0.00	0.00	1.50	-3361 -3364 -3455 -3453
6	2	22	0.00	0.00	1.50	-3366 -3369 -3459 -3458
6	2	22	0.00	0.00	1.50	-3450 -3453 -3532 -3529
6	2	22	0.00	0.00	1.50	-3455 -3458 -3540 -3536
6	2	22	0.00	0.00	1.50	-3459 -3463 -3547 -3542
6	2	22	0.00	0.00	1.50	-1694 -1693 -1617 -1621
6	2	22	0.00	0.00	1.50	-1692 -1691 -1602 -1609
6	2	22	0.00	0.00	1.50	-1622 -1621 -1536 -1540
6	2	22	0.00	0.00	1.50	-1617 -1609 -1522 -1525
6	2	22	0.00	0.00	1.50	-118 -184 -183 -117
6	2	22	0.00	0.00	1.50	-920 -945 -1022 -1004
6	2	22	0.00	0.00	1.50	-970 -1008 -1089 -1067
6	2	22	0.00	0.00	1.50	-1176 -1252 -1246 -1162
6	2	22	0.00	0.00	1.50	-264 -330 -329 -263
6	2	22	0.00	0.00	1.50	-51 -117 -116 -50
6	2	22	0.00	0.00	1.50	-41 -107 -106 -40
6	2	22	0.00	0.00	1.50	-31 -97 -96 -30
6	2	22	0.00	0.00	1.50	-21 -87 -86 -20
6	2	22	0.00	0.00	1.50	-11 -77 -76 -10
6	2	22	0.00	0.00	1.50	-254 -320 -319 -253
6	2	22	0.00	0.00	1.50	-244 -310 -309 -243
6	2	22	0.00	0.00	1.50	-4223 -4141 -4134 -4221
6	2	22	0.00	0.00	1.50	-4050 -4032 -4109 -4134
6	2	22	0.00	0.00	1.50	-4020 -3989 -4068 -4071
6	2	22	0.00	0.00	1.50	-3976 -3961 -4035 -4051
6	2	22	0.00	0.00	1.50	-4114 -4208 -4213 -4129
6	2	22	0.00	0.00	1.50	-1267 -1341 -1340 -1266
6	2	22	0.00	0.00	1.50	-1681 -1732 -1731 -1680
6	2	22	0.00	0.00	1.50	-1671 -1722 -1721 -1670
6	2	22	0.00	0.00	1.50	-1866 -1897 -1896 -1865
6	2	22	0.00	0.00	1.50	-1856 -1887 -1886 -1855
6	2	22	0.00	0.00	1.50	-1846 -1877 -1876 -1845
6	2	22	0.00	0.00	1.50	-2021 -2052 -2051 -2020
6	2	22	0.00	0.00	1.50	-2011 -2042 -2041 -2010
6	2	22	0.00	0.00	1.50	-2001 -2032 -2031 -2000
6	2	22	0.00	0.00	1.50	-2176 -2207 -2206 -2175
6	2	22	0.00	0.00	1.50	-2166 -2197 -2196 -2165
6	2	22	0.00	0.00	1.50	-2156 -2187 -2186 -2155
6	2	22	0.00	0.00	1.50	-2331 -2362 -2361 -2330
6	2	22	0.00	0.00	1.50	-2321 -2352 -2351 -2320
6	2	22	0.00	0.00	1.50	-2311 -2342 -2341 -2310
6	2	22	0.00	0.00	1.50	-2486 -2517 -2516 -2485
6	2	22	0.00	0.00	1.50	-2476 -2507 -2506 -2475
6	2	22	0.00	0.00	1.50	-2466 -2497 -2496 -2465
6	2	22	0.00	0.00	1.50	-2641 -2672 -2671 -2640
6	2	22	0.00	0.00	1.50	-2631 -2662 -2661 -2630
6	2	22	0.00	0.00	1.50	-2621 -2652 -2651 -2620
6	2	22	0.00	0.00	1.50	-2796 -2827 -2826 -2795
6	2	22	0.00	0.00	1.50	-2786 -2817 -2816 -2785
6	2	22	0.00	0.00	1.50	-2776 -2807 -2806 -2775
6	2	22	0.00	0.00	1.50	-2951 -2982 -2981 -2950
6	2	22	0.00	0.00	1.50	-2941 -2972 -2971 -2940
6	2	22	0.00	0.00	1.50	-2931 -2962 -2961 -2930
6	2	22	0.00	0.00	1.50	-3570 -3571 -3660 -3659
6	2	22	0.00	0.00	1.50	-4665 -4731 -4730 -4664
6	2	22	0.00	0.00	1.50	-4853 -4852 -4786 -4787
6	2	22	0.00	0.00	1.50	-4848 -4847 -4781 -4782
6	2	22	0.00	0.00	1.50	-4843 -4842 -4776 -4777
6	2	22	0.00	0.00	1.50	-4838 -4837 -4771 -4772
6	2	22	0.00	0.00	1.50	-4833 -4832 -4766 -4767

6	2	22	0.00	0.00	1.50	-4635 -4634 -4568 -4569
6	2	22	0.00	0.00	1.50	-4630 -4629 -4563 -4564
6	2	22	0.00	0.00	1.50	-4625 -4624 -4558 -4559
6	2	22	0.00	0.00	1.50	-4620 -4619 -4553 -4554
6	2	22	0.00	0.00	1.50	-4615 -4614 -4548 -4549
6	2	22	0.00	0.00	1.50	-4610 -4609 -4543 -4544
6	2	22	0.00	0.00	1.50	-3563 -3564 -3653 -3652
6	2	22	0.00	0.00	1.50	-913 -996 -1009 -936
6	2	22	0.00	0.00	1.50	-1697 -1696 -1627
6	2	22	0.00	0.00	1.50	-1691 -1690 -1599 -1602
6	2	22	0.00	0.00	1.50	-1680 -1679 -1624 -1625
6	2	22	0.00	0.00	1.50	-1671 -1670 -1606 -1601
6	2	22	0.00	0.00	1.50	-1657 -1656 -1628
6	2	22	0.00	0.00	1.50	-1651 -1650 -1598 -1600
6	2	22	0.00	0.00	1.50	-760 -847 -844
6	2	22	0.00	0.00	1.50	-413 -414 -471 -473
6	2	22	0.00	0.00	1.50	-422 -423 -493 -498
6	2	22	0.00	0.00	1.50	-436 -437 -477
6	2	22	0.00	0.00	1.50	-446 -447 -470
6	2	22	0.00	0.00	1.50	-465 -536 -611 -542
6	2	22	0.00	0.00	1.50	-1258 -1180 -1182 -1261
6	2	22	0.00	0.00	1.50	-946 -869 -865 -937
6	2	22	0.00	0.00	1.50	-1072 -982 -979 -1069
6	2	22	0.00	0.00	1.50	-1050 -965 -961 -1045
6	2	22	0.00	0.00	1.50	-932 -877 -859
6	2	22	0.00	0.00	1.50	-963 -877 -932
6	2	22	0.00	0.00	1.50	-870 -877 -963
6	2	22	0.00	0.00	1.50	-3086 -3087 -3159
6	2	22	0.00	0.00	1.50	-3100 -3101 -3165
6	2	22	0.00	0.00	1.50	-3555 -3549 -3464
6	2	22	0.00	0.00	1.50	-3598 -3608 -3531
6	2	22	0.00	0.00	1.50	-3127 -3128 -3156 -3212
6	2	22	0.00	0.00	1.50	-3136 -3137 -3186 -3182
6	2	22	0.00	0.00	1.50	-4075 -3990 -3991
6	2	22	0.00	0.00	1.50	-4451 -4450 -4375 -4387
6	2	22	0.00	0.00	1.50	-4438 -4437 -4385
6	2	22	0.00	0.00	1.50	-4018 -4022 -4097
6	2	22	0.00	0.00	1.50	-4421 -4420 -4381 -4378
6	2	22	0.00	0.00	1.50	-4412 -4411 -4389 -4390
6	2	22	0.00	0.00	1.50	-3568 -3509 -3592
6	2	22	0.00	0.00	1.50	-3669 -3608 -3598
6	2	22	0.00	0.00	1.50	-3692 -3608 -3669
6	2	22	0.00	0.00	1.50	-3701 -3629 -3621 -3693
6	2	22	0.00	0.00	1.50	-3892 -3954 -3971
6	2	22	0.00	0.00	1.50	-3865 -3954 -3892
6	2	22	0.00	0.00	1.50	-3988 -3904 -3908 -3993
6	2	22	0.00	0.00	1.50	-3972 -4041 -4043
6	2	22	0.00	0.00	1.50	-3542 -3547 -3630 -3625
6	2	22	0.00	0.00	1.50	-3714 -3720 -3814 -3803
6	2	22	0.00	0.00	1.50	-3900 -3905 -3990 -3987
6	2	22	0.00	0.00	1.50	-3981 -3977 -3878 -3893
6	2	22	0.00	0.00	1.50	-3973 -3966 -3885 -3898
6	2	22	0.00	0.00	1.50	-3872 -3781 -3794 -3856
6	2	22	0.00	0.00	1.50	-3694 -3610 -3632 -3728
6	2	22	0.00	0.00	1.50	-3707 -3714 -3803 -3798
6	2	22	0.00	0.00	1.50	-3803 -3900 -3893 -3798
6	2	22	0.00	0.00	1.50	-3703 -3707 -3798 -3791
6	2	22	0.00	0.00	1.50	-3622 -3703 -3698 -3632
6	2	22	0.00	0.00	1.50	-3698 -3760 -3728 -3632
6	2	22	0.00	0.00	1.50	-3797 -3851 -3828 -3785
6	2	22	0.00	0.00	1.50	-3885 -3856 -3794 -3828
6	2	22	0.00	0.00	1.50	-3898 -3851 -3854 -3878
6	2	22	0.00	0.00	1.50	-3878 -3854 -3807 -3791
6	2	22	0.00	0.00	1.50	-4847 -4846 -4780 -4781
6	2	22	0.00	0.00	1.50	-4845 -4844 -4778 -4779
6	2	22	0.00	0.00	1.50	-4782 -4781 -4715 -4716
6	2	22	0.00	0.00	1.50	-4780 -4779 -4713 -4714
6	2	22	0.00	0.00	1.50	-4778 -4777 -4711 -4712
6	2	22	0.00	0.00	1.50	-4715 -4714 -4648 -4649
6	2	22	0.00	0.00	1.50	-4713 -4712 -4646 -4647
6	2	22	0.00	0.00	1.50	-4649 -4648 -4582 -4583
6	2	22	0.00	0.00	1.50	-4647 -4646 -4580 -4581
6	2	22	0.00	0.00	1.50	-4584 -4583 -4517 -4518
6	2	22	0.00	0.00	1.50	-4582 -4581 -4515 -4516
6	2	22	0.00	0.00	1.50	-4580 -4579 -4513 -4514
6	2	22	0.00	0.00	1.50	-4517 -4516 -4450 -4451
6	2	22	0.00	0.00	1.50	-4515 -4514 -4448 -4449
6	2	22	0.00	0.00	1.50	-4450 -4449 -4401 -4375
6	2	22	0.00	0.00	1.50	-4448 -4447 -4399 -4374

6	2	22	0.00	0.00	1.50	-4828 -4827 -4761 -4762
6	2	22	0.00	0.00	1.50	-4823 -4822 -4756 -4757
6	2	22	0.00	0.00	1.50	-4818 -4817 -4751 -4752
6	2	22	0.00	0.00	1.50	-4813 -4812 -4746 -4747
6	2	22	0.00	0.00	1.50	-4808 -4807 -4741 -4742
6	2	22	0.00	0.00	1.50	-4605 -4604 -4538 -4539
6	2	22	0.00	0.00	1.50	-4005 -4006 -4084 -4083
6	2	22	0.00	0.00	1.50	-1270 -1343 -1288
6	2	22	0.00	0.00	1.50	-1696 -1695 -1622 -1627
6	2	22	0.00	0.00	1.50	-1685 -1684 -1574 -1575
6	2	22	0.00	0.00	1.50	-1676 -1675 -1636
6	2	22	0.00	0.00	1.50	-1666 -1665 -1614 -1619
6	2	22	0.00	0.00	1.50	-1656 -1655 -1623 -1628
6	2	22	0.00	0.00	1.50	-844 -847 -926
6	2	22	0.00	0.00	1.50	-408 -409 -527 -525
6	2	22	0.00	0.00	1.50	-417 -418 -468
6	2	22	0.00	0.00	1.50	-427 -428 -488 -484
6	2	22	0.00	0.00	1.50	-437 -438 -481 -477
6	2	22	0.00	0.00	1.50	-447 -448 -472 -470
6	2	22	0.00	0.00	1.50	-1240 -1235 -1147
6	2	22	0.00	0.00	1.50	-1175 -1235 -1249
6	2	22	0.00	0.00	1.50	-1147 -1235 -1175
6	2	22	0.00	0.00	1.50	-1072 -1069 -1159 -1163
6	2	22	0.00	0.00	1.50	-1050 -1045 -1139 -1143
6	2	22	0.00	0.00	1.50	-1163 -1239 -1242 -1169
6	2	22	0.00	0.00	1.50	-850 -854 -934 -930
6	2	22	0.00	0.00	1.50	-882 -920 -964
6	2	22	0.00	0.00	1.50	-3091 -3092 -3162
6	2	22	0.00	0.00	1.50	-3105 -3106 -3184
6	2	22	0.00	0.00	1.50	-3112 -3113 -3160 -3215
6	2	22	0.00	0.00	1.50	-3121 -3122 -3210 -3211
6	2	22	0.00	0.00	1.50	-3131 -3132 -3173 -3169
6	2	22	0.00	0.00	1.50	-3991 -3990 -3905
6	2	22	0.00	0.00	1.50	-4456 -4455 -4342 -4346
6	2	22	0.00	0.00	1.50	-4447 -4446 -4399
6	2	22	0.00	0.00	1.50	-4433 -4432 -4372
6	2	22	0.00	0.00	1.50	-4426 -4425 -4398 -4341
6	2	22	0.00	0.00	1.50	-4045 -4046 -4131 -4130
6	2	22	0.00	0.00	1.50	-3921 -3834 -3823 -3907
6	2	22	0.00	0.00	1.50	-3608 -3692 -3688 -3603
6	2	22	0.00	0.00	1.50	-3858 -3934 -3942 -3871
6	2	22	0.00	0.00	1.50	-3903 -3961 -3976
6	2	22	0.00	0.00	1.50	-3727 -3643 -3650 -3702
6	2	22	0.00	0.00	1.50	-3449 -3454 -3538
6	2	22	0.00	0.00	1.50	-3988 -3986 -3902 -3904
6	2	22	0.00	0.00	1.50	-3966 -3961 -3872
6	2	22	0.00	0.00	1.50	-3695 -3689 -3615
6	2	22	0.00	0.00	1.50	-3625 -3630 -3720 -3714
6	2	22	0.00	0.00	1.50	-3803 -3814 -3905 -3900
6	2	22	0.00	0.00	1.50	-3893 -3900 -3987 -3981
6	2	22	0.00	0.00	1.50	-3977 -3973 -3898 -3878
6	2	22	0.00	0.00	1.50	-3966 -3872 -3856 -3885
6	2	22	0.00	0.00	1.50	-3781 -3694 -3728 -3794
6	2	22	0.00	0.00	1.50	-3529 -3532 -3632 -3610
6	2	22	0.00	0.00	1.50	-3623 -3625 -3714 -3707
6	2	22	0.00	0.00	1.50	-3791 -3798 -3893 -3878
6	2	22	0.00	0.00	1.50	-3707 -3703 -3622 -3623
6	2	22	0.00	0.00	1.50	-3703 -3791 -3760 -3698
6	2	22	0.00	0.00	1.50	-3760 -3797 -3785 -3728
6	2	22	0.00	0.00	1.50	-3785 -3828 -3794 -3728
6	2	22	0.00	0.00	1.50	-3885 -3828 -3851 -3898
6	2	22	0.00	0.00	1.50	-3851 -3797 -3807 -3854
6	2	22	0.00	0.00	1.50	-3797 -3760 -3791 -3807
6	2	22	0.00	0.00	1.50	-4846 -4845 -4779 -4780
6	2	22	0.00	0.00	1.50	-4844 -4843 -4777 -4778
6	2	22	0.00	0.00	1.50	-4781 -4780 -4714 -4715
6	2	22	0.00	0.00	1.50	-4779 -4778 -4712 -4713
6	2	22	0.00	0.00	1.50	-4716 -4715 -4649 -4650
6	2	22	0.00	0.00	1.50	-4714 -4713 -4647 -4648
6	2	22	0.00	0.00	1.50	-4712 -4711 -4645 -4646
6	2	22	0.00	0.00	1.50	-4648 -4647 -4581 -4582
6	2	22	0.00	0.00	1.50	-4646 -4645 -4579 -4580
6	2	22	0.00	0.00	1.50	-4583 -4582 -4516 -4517
6	2	22	0.00	0.00	1.50	-4581 -4580 -4514 -4515
6	2	22	0.00	0.00	1.50	-4518 -4517 -4451 -4452
6	2	22	0.00	0.00	1.50	-4516 -4515 -4449 -4450
6	2	22	0.00	0.00	1.50	-4514 -4513 -4447 -4448
6	2	22	0.00	0.00	1.50	-4449 -4448 -4374 -4401
6	2	22	0.00	0.00	1.50	-4399 -4314 -4308 -4374

6	2	22	0.00	0.00	1.50	-4731 -4797 -4796 -4730
6	2	22	0.00	0.00	1.50	-4664 -4730 -4729 -4663
6	2	22	0.00	0.00	1.50	-4796 -4862 -4861 -4795
6	2	22	0.00	0.00	1.50	-4729 -4795 -4794 -4728
6	2	22	0.00	0.00	1.50	-4662 -4728 -4727 -4661
6	2	22	0.00	0.00	1.50	-4794 -4860 -4859 -4793
6	2	22	0.00	0.00	1.50	-4727 -4793 -4792 -4726
6	2	22	0.00	0.00	1.50	-4533 -4599 -4598 -4532
6	2	22	0.00	0.00	1.50	-4466 -4532 -4531 -4465
6	2	22	0.00	0.00	1.50	-4598 -4664 -4663 -4597
6	2	22	0.00	0.00	1.50	-4531 -4597 -4596 -4530
6	2	22	0.00	0.00	1.50	-4464 -4530 -4529 -4463
6	2	22	0.00	0.00	1.50	-4596 -4662 -4661 -4595
6	2	22	0.00	0.00	1.50	-4529 -4595 -4594 -4528
6	2	22	0.00	0.00	1.50	-1348 -1422 -1421 -1347
6	2	22	0.00	0.00	1.50	-1507 -1594 -1593 -1506
6	2	22	0.00	0.00	1.50	-1274 -1347 -1346 -1273
6	2	22	0.00	0.00	1.50	-1421 -1506 -1505 -1420
6	2	22	0.00	0.00	1.50	-1593 -1710 -1709 -1592
6	2	22	0.00	0.00	1.50	-1346 -1420 -1419 -1345
6	2	22	0.00	0.00	1.50	-1505 -1592 -1591 -1504
6	2	22	0.00	0.00	1.50	-1272 -1345 -1344 -1271
6	2	22	0.00	0.00	1.50	-1419 -1504 -1503 -1418
6	2	22	0.00	0.00	1.50	-1591 -1708 -1707 -1590
6	2	22	0.00	0.00	1.50	-1344 -1418 -1417 -1343
6	2	22	0.00	0.00	1.50	-1503 -1590 -1589 -1502
6	2	22	0.00	0.00	1.50	-918 -1001 -1000 -917
6	2	22	0.00	0.00	1.50	-1102 -1198 -1197 -1101
6	2	22	0.00	0.00	1.50	-829 -917 -916 -828
6	2	22	0.00	0.00	1.50	-1000 -1101 -1100 -999
6	2	22	0.00	0.00	1.50	-1197 -1274 -1273 -1196
6	2	22	0.00	0.00	1.50	-916 -999 -998 -915
6	2	22	0.00	0.00	1.50	-1100 -1196 -1195 -1099
6	2	22	0.00	0.00	1.50	-827 -915 -914 -826
6	2	22	0.00	0.00	1.50	-998 -1099 -1098 -997
6	2	22	0.00	0.00	1.50	-1195 -1272 -1271 -1194
6	2	22	0.00	0.00	1.50	-914 -997 -996 -913
6	2	22	0.00	0.00	1.50	-1098 -1194 -1193 -1097
6	2	22	0.00	0.00	1.50	-514 -597 -596 -513
6	2	22	0.00	0.00	1.50	-680 -754 -753 -679
6	2	22	0.00	0.00	1.50	-461 -513 -512 -460
6	2	22	0.00	0.00	1.50	-596 -679 -678 -595
6	2	22	0.00	0.00	1.50	-753 -829 -828 -752
6	2	22	0.00	0.00	1.50	-512 -595 -594 -511
6	2	22	0.00	0.00	1.50	-678 -752 -751 -677
6	2	22	0.00	0.00	1.50	-459 -511 -510 -458
6	2	22	0.00	0.00	1.50	-594 -677 -676 -593
6	2	22	0.00	0.00	1.50	-751 -827 -826 -750
6	2	22	0.00	0.00	1.50	-510 -593 -592 -509
6	2	22	0.00	0.00	1.50	-676 -750 -749 -675
6	2	22	0.00	0.00	1.50	-330 -396 -395 -329
6	2	22	0.00	0.00	1.50	-263 -329 -328 -262
6	2	22	0.00	0.00	1.50	-395 -461 -460 -394
6	2	22	0.00	0.00	1.50	-328 -394 -393 -327
6	2	22	0.00	0.00	1.50	-261 -327 -326 -260
6	2	22	0.00	0.00	1.50	-393 -459 -458 -392
6	2	22	0.00	0.00	1.50	-326 -392 -391 -325
6	2	22	0.00	0.00	1.50	-132 -198 -197 -131
6	2	22	0.00	0.00	1.50	-65 -131 -130 -64
6	2	22	0.00	0.00	1.50	-197 -263 -262 -196
6	2	22	0.00	0.00	1.50	-130 -196 -195 -129
6	2	22	0.00	0.00	1.50	-63 -129 -128 -62
6	2	22	0.00	0.00	1.50	-195 -261 -260 -194
6	2	22	0.00	0.00	1.50	-128 -194 -193 -127
6	2	22	0.00	0.00	1.50	-4857 -4856 -4790 -4791
6	2	22	0.00	0.00	1.50	-4855 -4854 -4788 -4789
6	2	22	0.00	0.00	1.50	-4792 -4791 -4725 -4726
6	2	22	0.00	0.00	1.50	-4790 -4789 -4723 -4724
6	2	22	0.00	0.00	1.50	-4788 -4787 -4721 -4722
6	2	22	0.00	0.00	1.50	-4725 -4724 -4658 -4659
6	2	22	0.00	0.00	1.50	-4723 -4722 -4656 -4657
6	2	22	0.00	0.00	1.50	-4659 -4658 -4592 -4593
6	2	22	0.00	0.00	1.50	-4657 -4656 -4590 -4591
6	2	22	0.00	0.00	1.50	-4594 -4593 -4527 -4528
6	2	22	0.00	0.00	1.50	-4592 -4591 -4525 -4526
6	2	22	0.00	0.00	1.50	-4590 -4589 -4523 -4524
6	2	22	0.00	0.00	1.50	-4527 -4526 -4460 -4461
6	2	22	0.00	0.00	1.50	-4525 -4524 -4458 -4459
6	2	22	0.00	0.00	1.50	-4013 -4014 -4092 -4091

6	2	22	0.00	0.00	1.50	-4797 -4863 -4862 -4796
6	2	22	0.00	0.00	1.50	-4730 -4796 -4795 -4729
6	2	22	0.00	0.00	1.50	-4663 -4729 -4728 -4662
6	2	22	0.00	0.00	1.50	-4795 -4861 -4860 -4794
6	2	22	0.00	0.00	1.50	-4728 -4794 -4793 -4727
6	2	22	0.00	0.00	1.50	-4661 -4727 -4726 -4660
6	2	22	0.00	0.00	1.50	-4793 -4859 -4858 -4792
6	2	22	0.00	0.00	1.50	-4599 -4665 -4664 -4598
6	2	22	0.00	0.00	1.50	-4532 -4598 -4597 -4531
6	2	22	0.00	0.00	1.50	-4465 -4531 -4530 -4464
6	2	22	0.00	0.00	1.50	-4597 -4663 -4662 -4596
6	2	22	0.00	0.00	1.50	-4530 -4596 -4595 -4529
6	2	22	0.00	0.00	1.50	-4463 -4529 -4528 -4462
6	2	22	0.00	0.00	1.50	-4595 -4661 -4660 -4594
6	2	22	0.00	0.00	1.50	-1422 -1507 -1506 -1421
6	2	22	0.00	0.00	1.50	-1594 -1711 -1710 -1593
6	2	22	0.00	0.00	1.50	-1347 -1421 -1420 -1346
6	2	22	0.00	0.00	1.50	-1506 -1593 -1592 -1505
6	2	22	0.00	0.00	1.50	-1273 -1346 -1345 -1272
6	2	22	0.00	0.00	1.50	-1420 -1505 -1504 -1419
6	2	22	0.00	0.00	1.50	-1592 -1709 -1708 -1591
6	2	22	0.00	0.00	1.50	-1345 -1419 -1418 -1344
6	2	22	0.00	0.00	1.50	-1504 -1591 -1590 -1503
6	2	22	0.00	0.00	1.50	-1271 -1344 -1343 -1270
6	2	22	0.00	0.00	1.50	-1418 -1503 -1502 -1417
6	2	22	0.00	0.00	1.50	-1590 -1707 -1706 -1589
6	2	22	0.00	0.00	1.50	-1001 -1102 -1101 -1000
6	2	22	0.00	0.00	1.50	-1198 -1275 -1274 -1197
6	2	22	0.00	0.00	1.50	-917 -1000 -999 -916
6	2	22	0.00	0.00	1.50	-1101 -1197 -1196 -1100
6	2	22	0.00	0.00	1.50	-828 -916 -915 -827
6	2	22	0.00	0.00	1.50	-999 -1100 -1099 -998
6	2	22	0.00	0.00	1.50	-1196 -1273 -1272 -1195
6	2	22	0.00	0.00	1.50	-915 -998 -997 -914
6	2	22	0.00	0.00	1.50	-1099 -1195 -1194 -1098
6	2	22	0.00	0.00	1.50	-826 -914 -913 -825
6	2	22	0.00	0.00	1.50	-997 -1098 -1097 -996
6	2	22	0.00	0.00	1.50	-1194 -1271 -1270 -1193
6	2	22	0.00	0.00	1.50	-597 -680 -679 -596
6	2	22	0.00	0.00	1.50	-754 -830 -829 -753
6	2	22	0.00	0.00	1.50	-513 -596 -595 -512
6	2	22	0.00	0.00	1.50	-679 -753 -752 -678
6	2	22	0.00	0.00	1.50	-460 -512 -511 -459
6	2	22	0.00	0.00	1.50	-595 -678 -677 -594
6	2	22	0.00	0.00	1.50	-752 -828 -827 -751
6	2	22	0.00	0.00	1.50	-511 -594 -593 -510
6	2	22	0.00	0.00	1.50	-677 -751 -750 -676
6	2	22	0.00	0.00	1.50	-458 -510 -509 -457
6	2	22	0.00	0.00	1.50	-593 -676 -675 -592
6	2	22	0.00	0.00	1.50	-750 -826 -825 -749
6	2	22	0.00	0.00	1.50	-396 -462 -461 -395
6	2	22	0.00	0.00	1.50	-329 -395 -394 -328
6	2	22	0.00	0.00	1.50	-262 -328 -327 -261
6	2	22	0.00	0.00	1.50	-394 -460 -459 -393
6	2	22	0.00	0.00	1.50	-327 -393 -392 -326
6	2	22	0.00	0.00	1.50	-260 -326 -325 -259
6	2	22	0.00	0.00	1.50	-392 -458 -457 -391
6	2	22	0.00	0.00	1.50	-198 -264 -263 -197
6	2	22	0.00	0.00	1.50	-131 -197 -196 -130
6	2	22	0.00	0.00	1.50	-64 -130 -129 -63
6	2	22	0.00	0.00	1.50	-196 -262 -261 -195
6	2	22	0.00	0.00	1.50	-129 -195 -194 -128
6	2	22	0.00	0.00	1.50	-62 -128 -127 -61
6	2	22	0.00	0.00	1.50	-194 -260 -259 -193
6	2	22	0.00	0.00	1.50	-4856 -4855 -4789 -4790
6	2	22	0.00	0.00	1.50	-4854 -4853 -4787 -4788
6	2	22	0.00	0.00	1.50	-4791 -4790 -4724 -4725
6	2	22	0.00	0.00	1.50	-4789 -4788 -4722 -4723
6	2	22	0.00	0.00	1.50	-4726 -4725 -4659 -4660
6	2	22	0.00	0.00	1.50	-4724 -4723 -4657 -4658
6	2	22	0.00	0.00	1.50	-4722 -4721 -4655 -4656
6	2	22	0.00	0.00	1.50	-4658 -4657 -4591 -4592
6	2	22	0.00	0.00	1.50	-4656 -4655 -4589 -4590
6	2	22	0.00	0.00	1.50	-4593 -4592 -4526 -4527
6	2	22	0.00	0.00	1.50	-4591 -4590 -4524 -4525
6	2	22	0.00	0.00	1.50	-4528 -4527 -4461 -4462
6	2	22	0.00	0.00	1.50	-4526 -4525 -4459 -4460
6	2	22	0.00	0.00	1.50	-4524 -4523 -4457 -4458
6	2	22	0.00	0.00	1.50	-4014 -4015 -4093 -4092

6	2	22	0.00	0.00	1.50	-4015 -4016 -4094 -4093
6	2	22	0.00	0.00	1.50	-4090 -4091 -4182 -4181
6	2	22	0.00	0.00	1.50	-4092 -4093 -4184 -4183
6	2	22	0.00	0.00	1.50	-4094 -4095 -4186 -4185
6	2	22	0.00	0.00	1.50	-4182 -4183 -4273 -4272
6	2	22	0.00	0.00	1.50	-4184 -4185 -4275 -4274
6	2	22	0.00	0.00	1.50	-4271 -4272 -4366 -4365
6	2	22	0.00	0.00	1.50	-4273 -4274 -4368 -4367
6	2	22	0.00	0.00	1.50	-4275 -4276 -4370 -4369
6	2	22	0.00	0.00	1.50	-4366 -4367 -4464 -4463
6	2	22	0.00	0.00	1.50	-4368 -4369 -4466 -4465
6	2	22	0.00	0.00	1.50	-4090 -4181 -4169 -4080
6	2	22	0.00	0.00	1.50	-4271 -4365 -4356 -4260
6	2	22	0.00	0.00	1.50	-4356 -4461 -4460 -4352
6	2	22	0.00	0.00	1.50	-4355 -4459 -4458 -4354
6	2	22	0.00	0.00	1.50	-4261 -4354 -4351 -4253
6	2	22	0.00	0.00	1.50	-4104 -4189 -4166 -4075
6	2	22	0.00	0.00	1.50	-3991 -3996 -4054 -4053
6	2	22	0.00	0.00	1.50	-3998 -3999 -4072 -4058
6	2	22	0.00	0.00	1.50	-4012 -4090 -4080 -4002
6	2	22	0.00	0.00	1.50	-4115 -4054 -4058 -4116
6	2	22	0.00	0.00	1.50	-4072 -4080 -4169 -4157
6	2	22	0.00	0.00	1.50	-4054 -4115 -4104 -4053
6	2	22	0.00	0.00	1.50	-4169 -4260 -4255 -4157
6	2	22	0.00	0.00	1.50	-4255 -4352 -4355 -4262
6	2	22	0.00	0.00	1.50	-4262 -4355 -4354 -4261
6	2	22	0.00	0.00	1.50	-3741 -3836 -3843 -3740
6	2	22	0.00	0.00	1.50	-3923 -4012 -4002 -3929
6	2	22	0.00	0.00	1.50	-3999 -3998 -3945 -3933
6	2	22	0.00	0.00	1.50	-3996 -3991 -3947 -3944
6	2	22	0.00	0.00	1.50	-3905 -3814 -3805 -3886
6	2	22	0.00	0.00	1.50	-3720 -3630 -3633 -3721
6	2	22	0.00	0.00	1.50	-3551 -3554 -3637 -3633
6	2	22	0.00	0.00	1.50	-3562 -3651 -3644 -3558
6	2	22	0.00	0.00	1.50	-3740 -3843 -3849 -3730
6	2	22	0.00	0.00	1.50	-3810 -3805 -3721 -3725
6	2	22	0.00	0.00	1.50	-3725 -3721 -3633 -3637
6	2	22	0.00	0.00	1.50	-3886 -3805 -3810 -3880
6	2	22	0.00	0.00	1.50	-3933 -3945 -3887 -3849
6	2	22	0.00	0.00	1.50	-3887 -3880 -3810 -3849
6	2	22	0.00	0.00	1.50	-3571 -3572 -3661 -3660
6	2	22	0.00	0.00	1.50	-3573 -3574 -3663 -3662
6	2	22	0.00	0.00	1.50	-3659 -3660 -3742 -3741
6	2	22	0.00	0.00	1.50	-3661 -3662 -3744 -3743
6	2	22	0.00	0.00	1.50	-3663 -3664 -3746 -3745
6	2	22	0.00	0.00	1.50	-3742 -3743 -3838 -3837
6	2	22	0.00	0.00	1.50	-3744 -3745 -3840 -3839
6	2	22	0.00	0.00	1.50	-3836 -3837 -3924 -3923
6	2	22	0.00	0.00	1.50	-3838 -3839 -3926 -3925
6	2	22	0.00	0.00	1.50	-3840 -3841 -3928 -3927
6	2	22	0.00	0.00	1.50	-3924 -3925 -4014 -4013
6	2	22	0.00	0.00	1.50	-3926 -3927 -4016 -4015
6	2	22	0.00	0.00	1.50	-3142 -3143 -3199 -3198
6	2	22	0.00	0.00	1.50	-3144 -3145 -3201 -3200
6	2	22	0.00	0.00	1.50	-3197 -3198 -3298 -3297
6	2	22	0.00	0.00	1.50	-3199 -3200 -3300 -3299
6	2	22	0.00	0.00	1.50	-3201 -3202 -3302 -3301
6	2	22	0.00	0.00	1.50	-3298 -3299 -3397 -3396
6	2	22	0.00	0.00	1.50	-3300 -3301 -3399 -3398
6	2	22	0.00	0.00	1.50	-3395 -3396 -3485 -3484
6	2	22	0.00	0.00	1.50	-3397 -3398 -3487 -3486
6	2	22	0.00	0.00	1.50	-3399 -3400 -3489 -3488
6	2	22	0.00	0.00	1.50	-3485 -3486 -3572 -3571
6	2	22	0.00	0.00	1.50	-3487 -3488 -3574 -3573
6	2	22	0.00	0.00	1.50	-1343 -1417 -1442 -1389
6	2	22	0.00	0.00	1.50	-1502 -1589 -1570 -1488
6	2	22	0.00	0.00	1.50	-1705 -1704 -1634 -1570
6	2	22	0.00	0.00	1.50	-1638 -1703 -1702 -1637
6	2	22	0.00	0.00	1.50	-1633 -1551 -1556 -1637
6	2	22	0.00	0.00	1.50	-1469 -1392 -1395 -1474
6	2	22	0.00	0.00	1.50	-1316 -1302 -1383 -1395
6	2	22	0.00	0.00	1.50	-1288 -1343 -1389 -1378
6	2	22	0.00	0.00	1.50	-1431 -1483 -1482 -1429
6	2	22	0.00	0.00	1.50	-1561 -1482 -1483 -1558
6	2	22	0.00	0.00	1.50	-1378 -1389 -1442 -1431
6	2	22	0.00	0.00	1.50	-1559 -1638 -1637 -1556
6	2	22	0.00	0.00	1.50	-1559 -1556 -1474 -1480
6	2	22	0.00	0.00	1.50	-1383 -1429 -1439 -1395
6	2	22	0.00	0.00	1.50	-1439 -1480 -1474 -1395

6	2	22	0.00	0.00	1.50	-4016 -4017 -4095 -4094
6	2	22	0.00	0.00	1.50	-4091 -4092 -4183 -4182
6	2	22	0.00	0.00	1.50	-4093 -4094 -4185 -4184
6	2	22	0.00	0.00	1.50	-4181 -4182 -4272 -4271
6	2	22	0.00	0.00	1.50	-4183 -4184 -4274 -4273
6	2	22	0.00	0.00	1.50	-4185 -4186 -4276 -4275
6	2	22	0.00	0.00	1.50	-4272 -4273 -4367 -4366
6	2	22	0.00	0.00	1.50	-4274 -4275 -4369 -4368
6	2	22	0.00	0.00	1.50	-4365 -4366 -4463 -4462
6	2	22	0.00	0.00	1.50	-4367 -4368 -4465 -4464
6	2	22	0.00	0.00	1.50	-4369 -4370 -4467 -4466
6	2	22	0.00	0.00	1.50	-4181 -4271 -4260 -4169
6	2	22	0.00	0.00	1.50	-4365 -4462 -4461 -4356
6	2	22	0.00	0.00	1.50	-4352 -4460 -4459 -4355
6	2	22	0.00	0.00	1.50	-4354 -4458 -4457 -4351
6	2	22	0.00	0.00	1.50	-4189 -4261 -4253 -4166
6	2	22	0.00	0.00	1.50	-4075 -3991 -4053 -4104
6	2	22	0.00	0.00	1.50	-3996 -3998 -4058 -4054
6	2	22	0.00	0.00	1.50	-3999 -4002 -4080 -4072
6	2	22	0.00	0.00	1.50	-4191 -4115 -4116 -4157
6	2	22	0.00	0.00	1.50	-4116 -4058 -4072 -4157
6	2	22	0.00	0.00	1.50	-4115 -4191 -4189 -4104
6	2	22	0.00	0.00	1.50	-4255 -4262 -4191 -4157
6	2	22	0.00	0.00	1.50	-4262 -4261 -4189 -4191
6	2	22	0.00	0.00	1.50	-4260 -4356 -4352 -4255
6	2	22	0.00	0.00	1.50	-3659 -3741 -3740 -3651
6	2	22	0.00	0.00	1.50	-3836 -3923 -3929 -3843
6	2	22	0.00	0.00	1.50	-4002 -3999 -3933 -3929
6	2	22	0.00	0.00	1.50	-3945 -3998 -3996 -3944
6	2	22	0.00	0.00	1.50	-3991 -3905 -3886 -3947
6	2	22	0.00	0.00	1.50	-3814 -3720 -3721 -3805
6	2	22	0.00	0.00	1.50	-3630 -3547 -3551 -3633
6	2	22	0.00	0.00	1.50	-3554 -3558 -3644 -3637
6	2	22	0.00	0.00	1.50	-3570 -3659 -3651 -3562
6	2	22	0.00	0.00	1.50	-3651 -3740 -3730 -3644
6	2	22	0.00	0.00	1.50	-3810 -3725 -3730 -3849
6	2	22	0.00	0.00	1.50	-3725 -3637 -3644 -3730
6	2	22	0.00	0.00	1.50	-3886 -3880 -3944 -3947
6	2	22	0.00	0.00	1.50	-3945 -3944 -3880 -3887
6	2	22	0.00	0.00	1.50	-3849 -3843 -3929 -3933
6	2	22	0.00	0.00	1.50	-3572 -3573 -3662 -3661
6	2	22	0.00	0.00	1.50	-3574 -3575 -3664 -3663
6	2	22	0.00	0.00	1.50	-3660 -3661 -3743 -3742
6	2	22	0.00	0.00	1.50	-3662 -3663 -3745 -3744
6	2	22	0.00	0.00	1.50	-3741 -3742 -3837 -3836
6	2	22	0.00	0.00	1.50	-3743 -3744 -3839 -3838
6	2	22	0.00	0.00	1.50	-3745 -3746 -3841 -3840
6	2	22	0.00	0.00	1.50	-3837 -3838 -3925 -3924
6	2	22	0.00	0.00	1.50	-3839 -3840 -3927 -3926
6	2	22	0.00	0.00	1.50	-3923 -3924 -4013 -4012
6	2	22	0.00	0.00	1.50	-3925 -3926 -4015 -4014
6	2	22	0.00	0.00	1.50	-3927 -3928 -4017 -4016
6	2	22	0.00	0.00	1.50	-3143 -3144 -3200 -3199
6	2	22	0.00	0.00	1.50	-3145 -3146 -3202 -3201
6	2	22	0.00	0.00	1.50	-3198 -3199 -3299 -3298
6	2	22	0.00	0.00	1.50	-3200 -3201 -3301 -3300
6	2	22	0.00	0.00	1.50	-3297 -3298 -3396 -3395
6	2	22	0.00	0.00	1.50	-3299 -3300 -3398 -3397
6	2	22	0.00	0.00	1.50	-3301 -3302 -3400 -3399
6	2	22	0.00	0.00	1.50	-3396 -3397 -3486 -3485
6	2	22	0.00	0.00	1.50	-3398 -3399 -3488 -3487
6	2	22	0.00	0.00	1.50	-3484 -3485 -3571 -3570
6	2	22	0.00	0.00	1.50	-3486 -3487 -3573 -3572
6	2	22	0.00	0.00	1.50	-3488 -3489 -3575 -3574
6	2	22	0.00	0.00	1.50	-1417 -1502 -1488 -1442
6	2	22	0.00	0.00	1.50	-1589 -1706 -1705 -1570
6	2	22	0.00	0.00	1.50	-1704 -1703 -1638 -1634
6	2	22	0.00	0.00	1.50	-1702 -1701 -1633 -1637
6	2	22	0.00	0.00	1.50	-1551 -1469 -1474 -1556
6	2	22	0.00	0.00	1.50	-1392 -1323 -1316 -1395
6	2	22	0.00	0.00	1.50	-1302 -1288 -1378 -1383
6	2	22	0.00	0.00	1.50	-1431 -1442 -1488 -1483
6	2	22	0.00	0.00	1.50	-1634 -1561 -1558 -1570
6	2	22	0.00	0.00	1.50	-1558 -1483 -1488 -1570
6	2	22	0.00	0.00	1.50	-1378 -1431 -1429 -1383
6	2	22	0.00	0.00	1.50	-1638 -1559 -1561 -1634
6	2	22	0.00	0.00	1.50	-1482 -1561 -1559 -1480
6	2	22	0.00	0.00	1.50	-1429 -1482 -1480 -1439
6	2	22	0.00	0.00	1.50	-996 -1097 -1088 -1009

6	2	22	0.00	0.00	1.50	-1097 -1193 -1192 -1088
6	2	22	0.00	0.00	1.50	-1288 -1302 -1231 -1192
6	2	22	0.00	0.00	1.50	-1245 -1316 -1323 -1252
6	2	22	0.00	0.00	1.50	-1110 -1174 -1176 -1089
6	2	22	0.00	0.00	1.50	-1008 -967 -1028 -1047
6	2	22	0.00	0.00	1.50	-933 -893 -960 -987
6	2	22	0.00	0.00	1.50	-825 -913 -936 -863
6	2	22	0.00	0.00	1.50	-936 -1009 -1012 -960
6	2	22	0.00	0.00	1.50	-1028 -987 -1066 -1083
6	2	22	0.00	0.00	1.50	-1231 -1164 -1148 -1192
6	2	22	0.00	0.00	1.50	-1148 -1066 -1088 -1192
6	2	22	0.00	0.00	1.50	-1164 -1174 -1110 -1083
6	2	22	0.00	0.00	1.50	-457 -509 -456
6	2	22	0.00	0.00	1.50	-501 -577 -538 -467
6	2	22	0.00	0.00	1.50	-524 -538 -612 -536
6	2	22	0.00	0.00	1.50	-467 -464 -454 -455
6	2	22	0.00	0.00	1.50	-464 -524 -466 -463
6	2	22	0.00	0.00	1.50	-524 -536 -465 -466
6	2	22	0.00	0.00	1.50	-675 -749 -773 -694
6	2	22	0.00	0.00	1.50	-694 -674 -624 -628
6	2	22	0.00	0.00	1.50	-575 -624 -621 -577
6	2	22	0.00	0.00	1.50	-577 -621 -639 -651
6	2	22	0.00	0.00	1.50	-509 -592 -575 -535
6	2	22	0.00	0.00	1.50	-535 -501 -456 -509
6	2	22	0.00	0.00	1.50	-391 -457 -456 -390
6	2	22	0.00	0.00	1.50	-324 -390 -389 -323
6	2	22	0.00	0.00	1.50	-257 -323 -322 -256
6	2	22	0.00	0.00	1.50	-389 -455 -454 -388
6	2	22	0.00	0.00	1.50	-322 -388 -387 -321
6	2	22	0.00	0.00	1.50	-255 -321 -320 -254
6	2	22	0.00	0.00	1.50	-387 -453 -452 -386
6	2	22	0.00	0.00	1.50	-193 -259 -258 -192
6	2	22	0.00	0.00	1.50	-126 -192 -191 -125
6	2	22	0.00	0.00	1.50	-59 -125 -124 -58
6	2	22	0.00	0.00	1.50	-191 -257 -256 -190
6	2	22	0.00	0.00	1.50	-124 -190 -189 -123
6	2	22	0.00	0.00	1.50	-57 -123 -122 -56
6	2	22	0.00	0.00	1.50	-189 -255 -254 -188
6	2	22	0.00	0.00	1.50	-3138 -3139 -3188 -3187
6	2	22	0.00	0.00	1.50	-3140 -3141 -3197 -3196
6	2	22	0.00	0.00	1.50	-3186 -3187 -3286 -3282
6	2	22	0.00	0.00	1.50	-3188 -3196 -3289 -3288
6	2	22	0.00	0.00	1.50	-3277 -3282 -3378 -3374
6	2	22	0.00	0.00	1.50	-3286 -3288 -3383 -3382
6	2	22	0.00	0.00	1.50	-3289 -3297 -3395 -3385
6	2	22	0.00	0.00	1.50	-3378 -3382 -3467 -3465
6	2	22	0.00	0.00	1.50	-3383 -3385 -3472 -3471
6	2	22	0.00	0.00	1.50	-3463 -3465 -3551 -3547
6	2	22	0.00	0.00	1.50	-3467 -3471 -3558 -3554
6	2	22	0.00	0.00	1.50	-3472 -3484 -3570 -3562
6	2	22	0.00	0.00	1.50	-1699 -1698 -1630 -1631
6	2	22	0.00	0.00	1.50	-1697 -1627 -1567 -1603
6	2	22	0.00	0.00	1.50	-1541 -1461 -1468 -1538
6	2	22	0.00	0.00	1.50	-1382 -1305 -1313 -1394
6	2	22	0.00	0.00	1.50	-1317 -1321 -1391 -1398
6	2	22	0.00	0.00	1.50	-1469 -1470 -1391 -1392
6	2	22	0.00	0.00	1.50	-1633 -1632 -1550 -1551
6	2	22	0.00	0.00	1.50	-1547 -1538 -1468 -1476
6	2	22	0.00	0.00	1.50	-1555 -1554 -1477 -1473
6	2	22	0.00	0.00	1.50	-1477 -1476 -1427 -1430
6	2	22	0.00	0.00	1.50	-1476 -1468 -1394 -1427
6	2	22	0.00	0.00	1.50	-1603 -1547 -1554 -1630
6	2	22	0.00	0.00	1.50	-1550 -1555 -1473 -1470
6	2	22	0.00	0.00	1.50	-1473 -1398 -1391 -1470
6	2	22	0.00	0.00	1.50	-4851 -4850 -4784 -4785
6	2	22	0.00	0.00	1.50	-4849 -4848 -4782 -4783
6	2	22	0.00	0.00	1.50	-4786 -4785 -4719 -4720
6	2	22	0.00	0.00	1.50	-4784 -4783 -4717 -4718
6	2	22	0.00	0.00	1.50	-4721 -4720 -4654 -4655
6	2	22	0.00	0.00	1.50	-4719 -4718 -4652 -4653
6	2	22	0.00	0.00	1.50	-4717 -4716 -4650 -4651
6	2	22	0.00	0.00	1.50	-4653 -4652 -4586 -4587
6	2	22	0.00	0.00	1.50	-4651 -4650 -4584 -4585
6	2	22	0.00	0.00	1.50	-4588 -4587 -4521 -4522
6	2	22	0.00	0.00	1.50	-4586 -4585 -4519 -4520
6	2	22	0.00	0.00	1.50	-4523 -4522 -4456 -4457
6	2	22	0.00	0.00	1.50	-4521 -4520 -4454 -4455
6	2	22	0.00	0.00	1.50	-4519 -4518 -4452 -4453
6	2	22	0.00	0.00	1.50	-4454 -4453 -4339 -4334

6	2	22	0.00	0.00	1.50	-1193 -1270 -1288 -1192
6	2	22	0.00	0.00	1.50	-1302 -1316 -1245 -1231
6	2	22	0.00	0.00	1.50	-1252 -1176 -1174 -1245
6	2	22	0.00	0.00	1.50	-1089 -1008 -1047 -1110
6	2	22	0.00	0.00	1.50	-967 -933 -987 -1028
6	2	22	0.00	0.00	1.50	-893 -863 -936 -960
6	2	22	0.00	0.00	1.50	-987 -960 -1012 -1066
6	2	22	0.00	0.00	1.50	-1012 -1009 -1088 -1066
6	2	22	0.00	0.00	1.50	-1028 -1083 -1110 -1047
6	2	22	0.00	0.00	1.50	-1164 -1083 -1066 -1148
6	2	22	0.00	0.00	1.50	-1164 -1231 -1245 -1174
6	2	22	0.00	0.00	1.50	-749 -825 -773
6	2	22	0.00	0.00	1.50	-538 -577 -651 -612
6	2	22	0.00	0.00	1.50	-501 -467 -455 -456
6	2	22	0.00	0.00	1.50	-467 -538 -524 -464
6	2	22	0.00	0.00	1.50	-454 -464 -463 -453
6	2	22	0.00	0.00	1.50	-453 -463 -466 -465
6	2	22	0.00	0.00	1.50	-773 -710 -674 -694
6	2	22	0.00	0.00	1.50	-592 -675 -694 -628
6	2	22	0.00	0.00	1.50	-628 -624 -575 -592
6	2	22	0.00	0.00	1.50	-624 -674 -639 -621
6	2	22	0.00	0.00	1.50	-674 -710 -651 -639
6	2	22	0.00	0.00	1.50	-575 -577 -501 -535
6	2	22	0.00	0.00	1.50	-325 -391 -390 -324
6	2	22	0.00	0.00	1.50	-258 -324 -323 -257
6	2	22	0.00	0.00	1.50	-390 -456 -455 -389
6	2	22	0.00	0.00	1.50	-323 -389 -388 -322
6	2	22	0.00	0.00	1.50	-256 -322 -321 -255
6	2	22	0.00	0.00	1.50	-388 -454 -453 -387
6	2	22	0.00	0.00	1.50	-321 -387 -386 -320
6	2	22	0.00	0.00	1.50	-127 -193 -192 -126
6	2	22	0.00	0.00	1.50	-60 -126 -125 -59
6	2	22	0.00	0.00	1.50	-192 -258 -257 -191
6	2	22	0.00	0.00	1.50	-125 -191 -190 -124
6	2	22	0.00	0.00	1.50	-58 -124 -123 -57
6	2	22	0.00	0.00	1.50	-190 -256 -255 -189
6	2	22	0.00	0.00	1.50	-123 -189 -188 -122
6	2	22	0.00	0.00	1.50	-3137 -3138 -3187 -3186
6	2	22	0.00	0.00	1.50	-3139 -3140 -3196 -3188
6	2	22	0.00	0.00	1.50	-3182 -3186 -3282 -3277
6	2	22	0.00	0.00	1.50	-3187 -3188 -3288 -3286
6	2	22	0.00	0.00	1.50	-3196 -3197 -3297 -3289
6	2	22	0.00	0.00	1.50	-3282 -3286 -3382 -3378
6	2	22	0.00	0.00	1.50	-3288 -3289 -3385 -3383
6	2	22	0.00	0.00	1.50	-3374 -3378 -3465 -3463
6	2	22	0.00	0.00	1.50	-3382 -3383 -3471 -3467
6	2	22	0.00	0.00	1.50	-3385 -3395 -3484 -3472
6	2	22	0.00	0.00	1.50	-3465 -3467 -3554 -3551
6	2	22	0.00	0.00	1.50	-3471 -3472 -3562 -3558
6	2	22	0.00	0.00	1.50	-1700 -1699 -1631 -1632
6	2	22	0.00	0.00	1.50	-1698 -1697 -1603 -1630
6	2	22	0.00	0.00	1.50	-1627 -1541 -1538 -1567
6	2	22	0.00	0.00	1.50	-1461 -1382 -1394 -1468
6	2	22	0.00	0.00	1.50	-1313 -1317 -1398 -1394
6	2	22	0.00	0.00	1.50	-1392 -1391 -1321 -1323
6	2	22	0.00	0.00	1.50	-1551 -1550 -1470 -1469
6	2	22	0.00	0.00	1.50	-1701 -1700 -1632 -1633
6	2	22	0.00	0.00	1.50	-1547 -1476 -1477 -1554
6	2	22	0.00	0.00	1.50	-1473 -1477 -1430 -1398
6	2	22	0.00	0.00	1.50	-1398 -1430 -1427 -1394
6	2	22	0.00	0.00	1.50	-1603 -1567 -1538 -1547
6	2	22	0.00	0.00	1.50	-1631 -1630 -1554 -1555
6	2	22	0.00	0.00	1.50	-1632 -1631 -1555 -1550
6	2	22	0.00	0.00	1.50	-4852 -4851 -4785 -4786
6	2	22	0.00	0.00	1.50	-4850 -4849 -4783 -4784
6	2	22	0.00	0.00	1.50	-4787 -4786 -4720 -4721
6	2	22	0.00	0.00	1.50	-4785 -4784 -4718 -4719
6	2	22	0.00	0.00	1.50	-4783 -4782 -4716 -4717
6	2	22	0.00	0.00	1.50	-4720 -4719 -4653 -4654
6	2	22	0.00	0.00	1.50	-4718 -4717 -4651 -4652
6	2	22	0.00	0.00	1.50	-4654 -4653 -4587 -4588
6	2	22	0.00	0.00	1.50	-4652 -4651 -4585 -4586
6	2	22	0.00	0.00	1.50	-4589 -4588 -4522 -4523
6	2	22	0.00	0.00	1.50	-4587 -4586 -4520 -4521
6	2	22	0.00	0.00	1.50	-4585 -4584 -4518 -4519
6	2	22	0.00	0.00	1.50	-4522 -4521 -4455 -4456
6	2	22	0.00	0.00	1.50	-4520 -4519 -4453 -4454
6	2	22	0.00	0.00	1.50	-4455 -4454 -4334 -4342
6	2	22	0.00	0.00	1.50	-4453 -4452 -4388 -4339

6	2	22	0.00	0.00	1.50	-4388 -4293 -4256 -4339
6	2	22	0.00	0.00	1.50	-4208 -4114 -4117 -4200
6	2	22	0.00	0.00	1.50	-4035 -3961 -3966 -4044
6	2	22	0.00	0.00	1.50	-3973 -3977 -4061 -4066
6	2	22	0.00	0.00	1.50	-3981 -3987 -4069 -4063
6	2	22	0.00	0.00	1.50	-4075 -4166 -4161 -4069
6	2	22	0.00	0.00	1.50	-4351 -4346 -4244 -4253
6	2	22	0.00	0.00	1.50	-4155 -4173 -4124 -4066
6	2	22	0.00	0.00	1.50	-4124 -4117 -4044 -4066
6	2	22	0.00	0.00	1.50	-4173 -4233 -4256 -4200
6	2	22	0.00	0.00	1.50	-4155 -4153 -4237 -4229
6	2	22	0.00	0.00	1.50	-4233 -4229 -4309 -4315
6	2	22	0.00	0.00	1.50	-4229 -4237 -4334 -4309
6	2	22	0.00	0.00	1.50	-4342 -4240 -4244 -4346
6	2	22	0.00	0.00	1.50	-4153 -4156 -4240 -4237
6	2	22	0.00	0.00	1.50	-4156 -4161 -4244 -4240
6	2	22	0.00	0.00	1.50	-612 -651 -721 -660
6	2	22	0.00	0.00	1.50	-710 -773 -808 -768
6	2	22	0.00	0.00	1.50	-808 -863 -893 -853
6	2	22	0.00	0.00	1.50	-933 -967 -890 -876
6	2	22	0.00	0.00	1.50	-1008 -970 -899 -935
6	2	22	0.00	0.00	1.50	-945 -920 -843 -868
6	2	22	0.00	0.00	1.50	-801 -724 -766 -843
6	2	22	0.00	0.00	1.50	-649 -567 -620 -697
6	2	22	0.00	0.00	1.50	-452 -465 -542 -485
6	2	22	0.00	0.00	1.50	-542 -611 -636 -620
6	2	22	0.00	0.00	1.50	-660 -721 -772 -708
6	2	22	0.00	0.00	1.50	-766 -789 -868 -843
6	2	22	0.00	0.00	1.50	-789 -846 -899 -868
6	2	22	0.00	0.00	1.50	-805 -840 -802 -780
6	2	22	0.00	0.00	1.50	-805 -768 -808 -853
6	2	22	0.00	0.00	1.50	-772 -802 -836 -846
6	2	22	0.00	0.00	1.50	-846 -836 -857 -890
6	2	22	0.00	0.00	1.50	-890 -935 -899 -846
6	2	22	0.00	0.00	1.50	-386 -452 -451 -385
6	2	22	0.00	0.00	1.50	-319 -385 -384 -318
6	2	22	0.00	0.00	1.50	-252 -318 -317 -251
6	2	22	0.00	0.00	1.50	-384 -450 -449 -383
6	2	22	0.00	0.00	1.50	-317 -383 -382 -316
6	2	22	0.00	0.00	1.50	-250 -316 -315 -249
6	2	22	0.00	0.00	1.50	-382 -448 -447 -381
6	2	22	0.00	0.00	1.50	-188 -254 -253 -187
6	2	22	0.00	0.00	1.50	-121 -187 -186 -120
6	2	22	0.00	0.00	1.50	-54 -120 -119 -53
6	2	22	0.00	0.00	1.50	-186 -252 -251 -185
6	2	22	0.00	0.00	1.50	-119 -185 -184 -118
6	2	22	0.00	0.00	1.50	-1662 -1713 -1712 -1661
6	2	22	0.00	0.00	1.50	-1744 -1775 -1774 -1743
6	2	22	0.00	0.00	1.50	-1806 -1837 -1836 -1805
6	2	22	0.00	0.00	1.50	-1664 -1663 -1612 -1613
6	2	22	0.00	0.00	1.50	-1662 -1661 -1607 -1611
6	2	22	0.00	0.00	1.50	-1614 -1613 -1531 -1532
6	2	22	0.00	0.00	1.50	-1612 -1611 -1528 -1529
6	2	22	0.00	0.00	1.50	-1534 -1532 -1452 -1453
6	2	22	0.00	0.00	1.50	-1531 -1529 -1448 -1451
6	2	22	0.00	0.00	1.50	-1528 -1527 -1446 -1447
6	2	22	0.00	0.00	1.50	-1452 -1451 -1372 -1374
6	2	22	0.00	0.00	1.50	-1448 -1447 -1367 -1371
6	2	22	0.00	0.00	1.50	-982 -921 -911 -979
6	2	22	0.00	0.00	1.50	-849 -774 -769 -842
6	2	22	0.00	0.00	1.50	-979 -911 -898 -976
6	2	22	0.00	0.00	1.50	-842 -769 -763 -832
6	2	22	0.00	0.00	1.50	-976 -898 -894 -969
6	2	22	0.00	0.00	1.50	-832 -763 -759 -817
6	2	22	0.00	0.00	1.50	-969 -894 -887 -968
6	2	22	0.00	0.00	1.50	-817 -759 -747 -814
6	2	22	0.00	0.00	1.50	-968 -887 -883 -965
6	2	22	0.00	0.00	1.50	-814 -747 -739 -811
6	2	22	0.00	0.00	1.50	-1306 -1375 -1374 -1309
6	2	22	0.00	0.00	1.50	-1372 -1371 -1310 -1311
6	2	22	0.00	0.00	1.50	-1367 -1366 -1289 -1294
6	2	22	0.00	0.00	1.50	-1211 -1116 -1107 -1217
6	2	22	0.00	0.00	1.50	-1077 -1169 -1178 -1084
6	2	22	0.00	0.00	1.50	-1242 -1309 -1311 -1248
6	2	22	0.00	0.00	1.50	-1178 -1248 -1251 -1217
6	2	22	0.00	0.00	1.50	-1251 -1310 -1294 -1217
6	2	22	0.00	0.00	1.50	-1064 -1060 -1153 -1157
6	2	22	0.00	0.00	1.50	-1057 -1050 -1143 -1146
6	2	22	0.00	0.00	1.50	-1159 -1157 -1234 -1237

6	2	22	0.00	0.00	1.50	-4293 -4208 -4200 -4256
6	2	22	0.00	0.00	1.50	-4114 -4035 -4044 -4117
6	2	22	0.00	0.00	1.50	-3966 -3973 -4066 -4044
6	2	22	0.00	0.00	1.50	-4063 -4061 -3977 -3981
6	2	22	0.00	0.00	1.50	-3987 -3990 -4075 -4069
6	2	22	0.00	0.00	1.50	-4166 -4253 -4244 -4161
6	2	22	0.00	0.00	1.50	-4457 -4456 -4346 -4351
6	2	22	0.00	0.00	1.50	-4173 -4200 -4117 -4124
6	2	22	0.00	0.00	1.50	-4173 -4155 -4229 -4233
6	2	22	0.00	0.00	1.50	-4155 -4066 -4061 -4153
6	2	22	0.00	0.00	1.50	-4256 -4233 -4315 -4339
6	2	22	0.00	0.00	1.50	-4339 -4315 -4309 -4334
6	2	22	0.00	0.00	1.50	-4342 -4334 -4237 -4240
6	2	22	0.00	0.00	1.50	-4153 -4061 -4063 -4156
6	2	22	0.00	0.00	1.50	-4156 -4063 -4069 -4161
6	2	22	0.00	0.00	1.50	-536 -612 -660 -611
6	2	22	0.00	0.00	1.50	-651 -710 -768 -721
6	2	22	0.00	0.00	1.50	-773 -825 -863 -808
6	2	22	0.00	0.00	1.50	-893 -933 -876 -853
6	2	22	0.00	0.00	1.50	-967 -1008 -935 -890
6	2	22	0.00	0.00	1.50	-970 -945 -868 -899
6	2	22	0.00	0.00	1.50	-920 -882 -801 -843
6	2	22	0.00	0.00	1.50	-724 -649 -697 -766
6	2	22	0.00	0.00	1.50	-567 -485 -542 -620
6	2	22	0.00	0.00	1.50	-697 -620 -636 -708
6	2	22	0.00	0.00	1.50	-636 -611 -660 -708
6	2	22	0.00	0.00	1.50	-766 -697 -708 -789
6	2	22	0.00	0.00	1.50	-708 -772 -846 -789
6	2	22	0.00	0.00	1.50	-768 -805 -780 -721
6	2	22	0.00	0.00	1.50	-780 -802 -772 -721
6	2	22	0.00	0.00	1.50	-805 -853 -876 -840
6	2	22	0.00	0.00	1.50	-802 -840 -857 -836
6	2	22	0.00	0.00	1.50	-840 -876 -890 -857
6	2	22	0.00	0.00	1.50	-320 -386 -385 -319
6	2	22	0.00	0.00	1.50	-253 -319 -318 -252
6	2	22	0.00	0.00	1.50	-385 -451 -450 -384
6	2	22	0.00	0.00	1.50	-318 -384 -383 -317
6	2	22	0.00	0.00	1.50	-251 -317 -316 -250
6	2	22	0.00	0.00	1.50	-383 -449 -448 -382
6	2	22	0.00	0.00	1.50	-316 -382 -381 -315
6	2	22	0.00	0.00	1.50	-122 -188 -187 -121
6	2	22	0.00	0.00	1.50	-55 -121 -120 -54
6	2	22	0.00	0.00	1.50	-187 -253 -252 -186
6	2	22	0.00	0.00	1.50	-120 -186 -185 -119
6	2	22	0.00	0.00	1.50	-53 -119 -118 -52
6	2	22	0.00	0.00	1.50	-185 -251 -250 -184
6	2	22	0.00	0.00	1.50	-1713 -1744 -1743 -1712
6	2	22	0.00	0.00	1.50	-1775 -1806 -1805 -1774
6	2	22	0.00	0.00	1.50	-1665 -1664 -1613 -1614
6	2	22	0.00	0.00	1.50	-1663 -1662 -1611 -1612
6	2	22	0.00	0.00	1.50	-1619 -1614 -1532 -1534
6	2	22	0.00	0.00	1.50	-1613 -1612 -1529 -1531
6	2	22	0.00	0.00	1.50	-1611 -1607 -1527 -1528
6	2	22	0.00	0.00	1.50	-1532 -1531 -1451 -1452
6	2	22	0.00	0.00	1.50	-1529 -1528 -1447 -1448
6	2	22	0.00	0.00	1.50	-1453 -1452 -1374 -1375
6	2	22	0.00	0.00	1.50	-1451 -1448 -1371 -1372
6	2	22	0.00	0.00	1.50	-1447 -1446 -1366 -1367
6	2	22	0.00	0.00	1.50	-921 -849 -842 -911
6	2	22	0.00	0.00	1.50	-1069 -979 -976 -1064
6	2	22	0.00	0.00	1.50	-911 -842 -832 -898
6	2	22	0.00	0.00	1.50	-1064 -976 -969 -1060
6	2	22	0.00	0.00	1.50	-898 -832 -817 -894
6	2	22	0.00	0.00	1.50	-1060 -969 -968 -1057
6	2	22	0.00	0.00	1.50	-894 -817 -814 -887
6	2	22	0.00	0.00	1.50	-1057 -968 -965 -1050
6	2	22	0.00	0.00	1.50	-887 -814 -811 -883
6	2	22	0.00	0.00	1.50	-1239 -1306 -1309 -1242
6	2	22	0.00	0.00	1.50	-1309 -1374 -1372 -1311
6	2	22	0.00	0.00	1.50	-1371 -1367 -1294 -1310
6	2	22	0.00	0.00	1.50	-1289 -1211 -1217 -1294
6	2	22	0.00	0.00	1.50	-1084 -1178 -1217 -1107
6	2	22	0.00	0.00	1.50	-1072 -1163 -1169 -1077
6	2	22	0.00	0.00	1.50	-1242 -1248 -1178 -1169
6	2	22	0.00	0.00	1.50	-1248 -1311 -1310 -1251
6	2	22	0.00	0.00	1.50	-1069 -1064 -1157 -1159
6	2	22	0.00	0.00	1.50	-1060 -1057 -1146 -1153
6	2	22	0.00	0.00	1.50	-1163 -1159 -1237 -1239
6	2	22	0.00	0.00	1.50	-1157 -1153 -1229 -1234

6	2	22	0.00	0.00	1.50	-1153 -1146 -1227 -1229
6	2	22	0.00	0.00	1.50	-1239 -1237 -1304 -1306
6	2	22	0.00	0.00	1.50	-1234 -1229 -1298 -1299
6	2	22	0.00	0.00	1.50	-1227 -1224 -1292 -1295
6	2	22	0.00	0.00	1.50	-1304 -1299 -1364 -1368
6	2	22	0.00	0.00	1.50	-1298 -1295 -1360 -1362
6	2	22	0.00	0.00	1.50	-982 -1072 -1077
6	2	22	0.00	0.00	1.50	-921 -982 -975 -927
6	2	22	0.00	0.00	1.50	-1077 -1084 -1030 -1033
6	2	22	0.00	0.00	1.50	-1107 -1116 -1039 -1017
6	2	22	0.00	0.00	1.50	-1048 -977 -929 -978
6	2	22	0.00	0.00	1.50	-859 -848 -878 -929
6	2	22	0.00	0.00	1.50	-816 -803 -879 -874
6	2	22	0.00	0.00	1.50	-774 -849 -867 -787
6	2	22	0.00	0.00	1.50	-929 -878 -874 -922
6	2	22	0.00	0.00	1.50	-951 -1017 -1039 -978
6	2	22	0.00	0.00	1.50	-975 -974 -940 -927
6	2	22	0.00	0.00	1.50	-944 -940 -974 -973
6	2	22	0.00	0.00	1.50	-927 -940 -900 -867
6	2	22	0.00	0.00	1.50	-867 -900 -912 -879
6	2	22	0.00	0.00	1.50	-4817 -4816 -4750 -4751
6	2	22	0.00	0.00	1.50	-4815 -4814 -4748 -4749
6	2	22	0.00	0.00	1.50	-4752 -4751 -4685 -4686
6	2	22	0.00	0.00	1.50	-4750 -4749 -4683 -4684
6	2	22	0.00	0.00	1.50	-4748 -4747 -4681 -4682
6	2	22	0.00	0.00	1.50	-4685 -4684 -4618 -4619
6	2	22	0.00	0.00	1.50	-4683 -4682 -4616 -4617
6	2	22	0.00	0.00	1.50	-4619 -4618 -4552 -4553
6	2	22	0.00	0.00	1.50	-4617 -4616 -4550 -4551
6	2	22	0.00	0.00	1.50	-4554 -4553 -4487 -4488
6	2	22	0.00	0.00	1.50	-4552 -4551 -4485 -4486
6	2	22	0.00	0.00	1.50	-4550 -4549 -4483 -4484
6	2	22	0.00	0.00	1.50	-4487 -4486 -4420 -4421
6	2	22	0.00	0.00	1.50	-4485 -4484 -4418 -4419
6	2	22	0.00	0.00	1.50	-4420 -4419 -4377 -4381
6	2	22	0.00	0.00	1.50	-4418 -4417 -4395 -4383
6	2	22	0.00	0.00	1.50	-4304 -4219 -4206 -4291
6	2	22	0.00	0.00	1.50	-4126 -4041 -4029 -4105
6	2	22	0.00	0.00	1.50	-4021 -3992 -4057 -4100
6	2	22	0.00	0.00	1.50	-3983 -3971 -4037 -4048
6	2	22	0.00	0.00	1.50	-4107 -4106 -4037 -4030
6	2	22	0.00	0.00	1.50	-4288 -4285 -4195 -4203
6	2	22	0.00	0.00	1.50	-4422 -4421 -4378 -4382
6	2	22	0.00	0.00	1.50	-4048 -4101 -4112 -4057
6	2	22	0.00	0.00	1.50	-4149 -4112 -4101 -4146
6	2	22	0.00	0.00	1.50	-4057 -4112 -4121 -4100
6	2	22	0.00	0.00	1.50	-4100 -4121 -4150 -4192
6	2	22	0.00	0.00	1.50	-4192 -4206 -4105 -4100
6	2	22	0.00	0.00	1.50	-4285 -4287 -4211 -4195
6	2	22	0.00	0.00	1.50	-4381 -4377 -4284 -4287
6	2	22	0.00	0.00	1.50	-4287 -4284 -4192 -4211
6	2	22	0.00	0.00	1.50	-419 -420 -521 -520
6	2	22	0.00	0.00	1.50	-421 -422 -498 -517
6	2	22	0.00	0.00	1.50	-584 -664 -681 -601
6	2	22	0.00	0.00	1.50	-747 -759 -685 -681
6	2	22	0.00	0.00	1.50	-763 -769 -699 -689
6	2	22	0.00	0.00	1.50	-704 -630 -623 -699
6	2	22	0.00	0.00	1.50	-550 -468 -531 -551
6	2	22	0.00	0.00	1.50	-685 -606 -601 -681
6	2	22	0.00	0.00	1.50	-608 -689 -699 -623
6	2	22	0.00	0.00	1.50	-521 -517 -601 -606
6	2	22	0.00	0.00	1.50	-551 -531 -483 -543
6	2	22	0.00	0.00	1.50	-285 -351 -350 -284
6	2	22	0.00	0.00	1.50	-218 -284 -283 -217
6	2	22	0.00	0.00	1.50	-350 -416 -415 -349
6	2	22	0.00	0.00	1.50	-283 -349 -348 -282
6	2	22	0.00	0.00	1.50	-216 -282 -281 -215
6	2	22	0.00	0.00	1.50	-348 -414 -413 -347
6	2	22	0.00	0.00	1.50	-281 -347 -346 -280
6	2	22	0.00	0.00	1.50	-87 -153 -152 -86
6	2	22	0.00	0.00	1.50	-20 -86 -85 -19
6	2	22	0.00	0.00	1.50	-152 -218 -217 -151
6	2	22	0.00	0.00	1.50	-85 -151 -150 -84
6	2	22	0.00	0.00	1.50	-18 -84 -83 -17
6	2	22	0.00	0.00	1.50	-150 -216 -215 -149
6	2	22	0.00	0.00	1.50	-83 -149 -148 -82
6	2	22	0.00	0.00	1.50	-1116 -1211 -1212 -1149
6	2	22	0.00	0.00	1.50	-1289 -1366 -1353 -1280
6	2	22	0.00	0.00	1.50	-1331 -1327 -1254 -1260

6	2	22	0.00	0.00	1.50	-1146 -1143 -1224 -1227
6	2	22	0.00	0.00	1.50	-1237 -1234 -1299 -1304
6	2	22	0.00	0.00	1.50	-1229 -1227 -1295 -1298
6	2	22	0.00	0.00	1.50	-1306 -1304 -1368 -1375
6	2	22	0.00	0.00	1.50	-1299 -1298 -1362 -1364
6	2	22	0.00	0.00	1.50	-1295 -1292 -1358 -1360
6	2	22	0.00	0.00	1.50	-849 -921 -927 -867
6	2	22	0.00	0.00	1.50	-982 -1077 -1033 -975
6	2	22	0.00	0.00	1.50	-1084 -1107 -1017 -1030
6	2	22	0.00	0.00	1.50	-1116 -1048 -978 -1039
6	2	22	0.00	0.00	1.50	-977 -932 -859 -929
6	2	22	0.00	0.00	1.50	-848 -816 -874 -878
6	2	22	0.00	0.00	1.50	-803 -787 -867 -879
6	2	22	0.00	0.00	1.50	-978 -929 -922 -951
6	2	22	0.00	0.00	1.50	-922 -874 -879 -951
6	2	22	0.00	0.00	1.50	-975 -1033 -1030 -974
6	2	22	0.00	0.00	1.50	-951 -944 -973 -1017
6	2	22	0.00	0.00	1.50	-973 -974 -1030 -1017
6	2	22	0.00	0.00	1.50	-940 -944 -912 -900
6	2	22	0.00	0.00	1.50	-944 -951 -879 -912
6	2	22	0.00	0.00	1.50	-4816 -4815 -4749 -4750
6	2	22	0.00	0.00	1.50	-4814 -4813 -4747 -4748
6	2	22	0.00	0.00	1.50	-4751 -4750 -4684 -4685
6	2	22	0.00	0.00	1.50	-4749 -4748 -4682 -4683
6	2	22	0.00	0.00	1.50	-4686 -4685 -4619 -4620
6	2	22	0.00	0.00	1.50	-4684 -4683 -4617 -4618
6	2	22	0.00	0.00	1.50	-4682 -4681 -4615 -4616
6	2	22	0.00	0.00	1.50	-4618 -4617 -4551 -4552
6	2	22	0.00	0.00	1.50	-4616 -4615 -4549 -4550
6	2	22	0.00	0.00	1.50	-4553 -4552 -4486 -4487
6	2	22	0.00	0.00	1.50	-4551 -4550 -4484 -4485
6	2	22	0.00	0.00	1.50	-4488 -4487 -4421 -4422
6	2	22	0.00	0.00	1.50	-4486 -4485 -4419 -4420
6	2	22	0.00	0.00	1.50	-4484 -4483 -4417 -4418
6	2	22	0.00	0.00	1.50	-4419 -4418 -4383 -4377
6	2	22	0.00	0.00	1.50	-4383 -4395 -4304 -4291
6	2	22	0.00	0.00	1.50	-4219 -4126 -4105 -4206
6	2	22	0.00	0.00	1.50	-4029 -4021 -4100 -4105
6	2	22	0.00	0.00	1.50	-3992 -3983 -4048 -4057
6	2	22	0.00	0.00	1.50	-3971 -3954 -4030 -4037
6	2	22	0.00	0.00	1.50	-4107 -4203 -4195 -4106
6	2	22	0.00	0.00	1.50	-4382 -4378 -4285 -4288
6	2	22	0.00	0.00	1.50	-4048 -4037 -4106 -4101
6	2	22	0.00	0.00	1.50	-4211 -4149 -4146 -4195
6	2	22	0.00	0.00	1.50	-4146 -4101 -4106 -4195
6	2	22	0.00	0.00	1.50	-4112 -4149 -4150 -4121
6	2	22	0.00	0.00	1.50	-4149 -4211 -4192 -4150
6	2	22	0.00	0.00	1.50	-4378 -4381 -4287 -4285
6	2	22	0.00	0.00	1.50	-4377 -4383 -4291 -4284
6	2	22	0.00	0.00	1.50	-4284 -4291 -4206 -4192
6	2	22	0.00	0.00	1.50	-418 -419 -520 -483
6	2	22	0.00	0.00	1.50	-420 -421 -517 -521
6	2	22	0.00	0.00	1.50	-517 -498 -584 -601
6	2	22	0.00	0.00	1.50	-664 -739 -747 -681
6	2	22	0.00	0.00	1.50	-759 -763 -689 -685
6	2	22	0.00	0.00	1.50	-769 -774 -704 -699
6	2	22	0.00	0.00	1.50	-550 -551 -623 -630
6	2	22	0.00	0.00	1.50	-468 -418 -483 -531
6	2	22	0.00	0.00	1.50	-608 -606 -685 -689
6	2	22	0.00	0.00	1.50	-520 -521 -606 -608
6	2	22	0.00	0.00	1.50	-623 -551 -543 -608
6	2	22	0.00	0.00	1.50	-543 -483 -520 -608
6	2	22	0.00	0.00	1.50	-351 -417 -416 -350
6	2	22	0.00	0.00	1.50	-284 -350 -349 -283
6	2	22	0.00	0.00	1.50	-217 -283 -282 -216
6	2	22	0.00	0.00	1.50	-349 -415 -414 -348
6	2	22	0.00	0.00	1.50	-282 -348 -347 -281
6	2	22	0.00	0.00	1.50	-215 -281 -280 -214
6	2	22	0.00	0.00	1.50	-347 -413 -412 -346
6	2	22	0.00	0.00	1.50	-153 -219 -218 -152
6	2	22	0.00	0.00	1.50	-86 -152 -151 -85
6	2	22	0.00	0.00	1.50	-19 -85 -84 -18
6	2	22	0.00	0.00	1.50	-151 -217 -216 -150
6	2	22	0.00	0.00	1.50	-84 -150 -149 -83
6	2	22	0.00	0.00	1.50	-17 -83 -82 -16
6	2	22	0.00	0.00	1.50	-149 -215 -214 -148
6	2	22	0.00	0.00	1.50	-1211 -1289 -1280 -1212
6	2	22	0.00	0.00	1.50	-1280 -1353 -1331 -1260
6	2	22	0.00	0.00	1.50	-1327 -1322 -1247 -1254

6	2	22	0.00	0.00	1.50	-1322 -1314 -1236 -1247
6	2	22	0.00	0.00	1.50	-1152 -1053 -1074 -1165
6	2	22	0.00	0.00	1.50	-932 -1025 -1020 -963
6	2	22	0.00	0.00	1.50	-977 -1048 -1121 -1056
6	2	22	0.00	0.00	1.50	-1074 -1076 -1141 -1165
6	2	22	0.00	0.00	1.50	-1141 -1151 -1200 -1165
6	2	22	0.00	0.00	1.50	-1025 -1076 -1074 -1020
6	2	22	0.00	0.00	1.50	-1151 -1111 -1131 -1158
6	2	22	0.00	0.00	1.50	-1111 -1056 -1121 -1131
6	2	22	0.00	0.00	1.50	-1254 -1247 -1165 -1200
6	2	22	0.00	0.00	1.50	-1212 -1280 -1260 -1183
6	2	22	0.00	0.00	1.50	-3098 -3099 -3204 -3203
6	2	22	0.00	0.00	1.50	-3100 -3165 -3221 -3181
6	2	22	0.00	0.00	1.50	-3258 -3261 -3353 -3340
6	2	22	0.00	0.00	1.50	-3445 -3525 -3516 -3427
6	2	22	0.00	0.00	1.50	-3503 -3490 -3404 -3414
6	2	22	0.00	0.00	1.50	-3462 -3454 -3363 -3371
6	2	22	0.00	0.00	1.50	-3265 -3170 -3180 -3278
6	2	22	0.00	0.00	1.50	-3278 -3180 -3203 -3304
6	2	22	0.00	0.00	1.50	-3203 -3204 -3316 -3304
6	2	22	0.00	0.00	1.50	-3204 -3181 -3244 -3316
6	2	22	0.00	0.00	1.50	-3244 -3258 -3340 -3316
6	2	22	0.00	0.00	1.50	-1660 -1659 -1639 -1572
6	2	22	0.00	0.00	1.50	-1658 -1657 -1635 -1640
6	2	22	0.00	0.00	1.50	-1628 -1546 -1548 -1569
6	2	22	0.00	0.00	1.50	-1464 -1386 -1393 -1475
6	2	22	0.00	0.00	1.50	-1322 -1327 -1399 -1393
6	2	22	0.00	0.00	1.50	-1331 -1353 -1415 -1403
6	2	22	0.00	0.00	1.50	-1446 -1527 -1499 -1415
6	2	22	0.00	0.00	1.50	-1661 -1660 -1572 -1607
6	2	22	0.00	0.00	1.50	-1519 -1564 -1563 -1513
6	2	22	0.00	0.00	1.50	-1635 -1569 -1548 -1563
6	2	22	0.00	0.00	1.50	-1566 -1639 -1640 -1564
6	2	22	0.00	0.00	1.50	-1519 -1472 -1478 -1543
6	2	22	0.00	0.00	1.50	-1566 -1543 -1549 -1565
6	2	22	0.00	0.00	1.50	-1543 -1478 -1499 -1549
6	2	22	0.00	0.00	1.50	-1399 -1403 -1478 -1472
6	2	22	0.00	0.00	1.50	-3705 -3617 -3618 -3682
6	2	22	0.00	0.00	1.50	-3538 -3454 -3462 -3543
6	2	22	0.00	0.00	1.50	-3490 -3503 -3582 -3559
6	2	22	0.00	0.00	1.50	-3516 -3525 -3605 -3596
6	2	22	0.00	0.00	1.50	-3687 -3775 -3752 -3674
6	2	22	0.00	0.00	1.50	-3892 -3796 -3799 -3865
6	2	22	0.00	0.00	1.50	-3835 -3770 -3706 -3768
6	2	22	0.00	0.00	1.50	-3752 -3748 -3696 -3674
6	2	22	0.00	0.00	1.50	-3696 -3685 -3635 -3674
6	2	22	0.00	0.00	1.50	-3796 -3748 -3752 -3799
6	2	22	0.00	0.00	1.50	-3685 -3718 -3699 -3676
6	2	22	0.00	0.00	1.50	-3718 -3768 -3706 -3699
6	2	22	0.00	0.00	1.50	-3582 -3596 -3674 -3635
6	2	22	0.00	0.00	1.50	-3639 -3618 -3543 -3559
6	2	22	0.00	0.00	1.50	-4811 -4810 -4744 -4745
6	2	22	0.00	0.00	1.50	-4809 -4808 -4742 -4743
6	2	22	0.00	0.00	1.50	-4746 -4745 -4679 -4680
6	2	22	0.00	0.00	1.50	-4744 -4743 -4677 -4678
6	2	22	0.00	0.00	1.50	-4681 -4680 -4614 -4615
6	2	22	0.00	0.00	1.50	-4679 -4678 -4612 -4613
6	2	22	0.00	0.00	1.50	-4677 -4676 -4610 -4611
6	2	22	0.00	0.00	1.50	-4613 -4612 -4546 -4547
6	2	22	0.00	0.00	1.50	-4611 -4610 -4544 -4545
6	2	22	0.00	0.00	1.50	-4548 -4547 -4481 -4482
6	2	22	0.00	0.00	1.50	-4546 -4545 -4479 -4480
6	2	22	0.00	0.00	1.50	-4483 -4482 -4416 -4417
6	2	22	0.00	0.00	1.50	-4481 -4480 -4414 -4415
6	2	22	0.00	0.00	1.50	-4479 -4478 -4412 -4413
6	2	22	0.00	0.00	1.50	-415 -416 -526 -475
6	2	22	0.00	0.00	1.50	-468 -550 -581 -526
6	2	22	0.00	0.00	1.50	-630 -704 -713 -643
6	2	22	0.00	0.00	1.50	-787 -803 -735 -713
6	2	22	0.00	0.00	1.50	-816 -848 -771 -758
6	2	22	0.00	0.00	1.50	-859 -877 -798 -784
6	2	22	0.00	0.00	1.50	-722 -644 -634 -711
6	2	22	0.00	0.00	1.50	-480 -473 -555 -562
6	2	22	0.00	0.00	1.50	-473 -471 -549 -555
6	2	22	0.00	0.00	1.50	-471 -475 -547 -549
6	2	22	0.00	0.00	1.50	-581 -618 -545 -526
6	2	22	0.00	0.00	1.50	-545 -547 -475 -526
6	2	22	0.00	0.00	1.50	-771 -703 -696 -758
6	2	22	0.00	0.00	1.50	-703 -629 -622 -696

6	2	22	0.00	0.00	1.50	-1236 -1152 -1165 -1247
6	2	22	0.00	0.00	1.50	-1053 -963 -1020 -1074
6	2	22	0.00	0.00	1.50	-932 -977 -1056 -1025
6	2	22	0.00	0.00	1.50	-1048 -1116 -1149 -1121
6	2	22	0.00	0.00	1.50	-1076 -1111 -1151 -1141
6	2	22	0.00	0.00	1.50	-1025 -1056 -1111 -1076
6	2	22	0.00	0.00	1.50	-1200 -1151 -1158 -1183
6	2	22	0.00	0.00	1.50	-1183 -1158 -1131 -1121
6	2	22	0.00	0.00	1.50	-1121 -1149 -1212 -1183
6	2	22	0.00	0.00	1.50	-1254 -1200 -1183 -1260
6	2	22	0.00	0.00	1.50	-3097 -3098 -3203 -3180
6	2	22	0.00	0.00	1.50	-3099 -3100 -3181 -3204
6	2	22	0.00	0.00	1.50	-3165 -3261 -3258 -3221
6	2	22	0.00	0.00	1.50	-3353 -3445 -3427 -3340
6	2	22	0.00	0.00	1.50	-3516 -3503 -3414 -3427
6	2	22	0.00	0.00	1.50	-3490 -3462 -3371 -3404
6	2	22	0.00	0.00	1.50	-3363 -3265 -3278 -3371
6	2	22	0.00	0.00	1.50	-3096 -3097 -3180 -3170
6	2	22	0.00	0.00	1.50	-3278 -3304 -3404 -3371
6	2	22	0.00	0.00	1.50	-3304 -3316 -3414 -3404
6	2	22	0.00	0.00	1.50	-3181 -3221 -3258 -3244
6	2	22	0.00	0.00	1.50	-3340 -3427 -3414 -3316
6	2	22	0.00	0.00	1.50	-1659 -1658 -1640 -1639
6	2	22	0.00	0.00	1.50	-1657 -1628 -1569 -1635
6	2	22	0.00	0.00	1.50	-1546 -1464 -1475 -1548
6	2	22	0.00	0.00	1.50	-1386 -1314 -1322 -1393
6	2	22	0.00	0.00	1.50	-1327 -1331 -1403 -1399
6	2	22	0.00	0.00	1.50	-1353 -1366 -1446 -1415
6	2	22	0.00	0.00	1.50	-1527 -1607 -1572 -1499
6	2	22	0.00	0.00	1.50	-1472 -1519 -1513 -1475
6	2	22	0.00	0.00	1.50	-1513 -1563 -1548 -1475
6	2	22	0.00	0.00	1.50	-1635 -1563 -1564 -1640
6	2	22	0.00	0.00	1.50	-1566 -1564 -1519 -1543
6	2	22	0.00	0.00	1.50	-1639 -1566 -1565 -1572
6	2	22	0.00	0.00	1.50	-1572 -1565 -1549 -1499
6	2	22	0.00	0.00	1.50	-1478 -1403 -1415 -1499
6	2	22	0.00	0.00	1.50	-1399 -1472 -1475 -1393
6	2	22	0.00	0.00	1.50	-3617 -3538 -3543 -3618
6	2	22	0.00	0.00	1.50	-3462 -3490 -3559 -3543
6	2	22	0.00	0.00	1.50	-3503 -3516 -3596 -3582
6	2	22	0.00	0.00	1.50	-3605 -3687 -3674 -3596
6	2	22	0.00	0.00	1.50	-3775 -3865 -3799 -3752
6	2	22	0.00	0.00	1.50	-3892 -3835 -3768 -3796
6	2	22	0.00	0.00	1.50	-3770 -3705 -3682 -3706
6	2	22	0.00	0.00	1.50	-3748 -3718 -3685 -3696
6	2	22	0.00	0.00	1.50	-3796 -3768 -3718 -3748
6	2	22	0.00	0.00	1.50	-3635 -3685 -3676 -3639
6	2	22	0.00	0.00	1.50	-3639 -3676 -3699 -3706
6	2	22	0.00	0.00	1.50	-3706 -3682 -3618 -3639
6	2	22	0.00	0.00	1.50	-3582 -3635 -3639 -3559
6	2	22	0.00	0.00	1.50	-4812 -4811 -4745 -4746
6	2	22	0.00	0.00	1.50	-4810 -4809 -4743 -4744
6	2	22	0.00	0.00	1.50	-4747 -4746 -4680 -4681
6	2	22	0.00	0.00	1.50	-4745 -4744 -4678 -4679
6	2	22	0.00	0.00	1.50	-4743 -4742 -4676 -4677
6	2	22	0.00	0.00	1.50	-4680 -4679 -4613 -4614
6	2	22	0.00	0.00	1.50	-4678 -4677 -4611 -4612
6	2	22	0.00	0.00	1.50	-4614 -4613 -4547 -4548
6	2	22	0.00	0.00	1.50	-4612 -4611 -4545 -4546
6	2	22	0.00	0.00	1.50	-4549 -4548 -4482 -4483
6	2	22	0.00	0.00	1.50	-4547 -4546 -4480 -4481
6	2	22	0.00	0.00	1.50	-4545 -4544 -4478 -4479
6	2	22	0.00	0.00	1.50	-4482 -4481 -4415 -4416
6	2	22	0.00	0.00	1.50	-4480 -4479 -4413 -4414
6	2	22	0.00	0.00	1.50	-414 -415 -475 -471
6	2	22	0.00	0.00	1.50	-416 -417 -468 -526
6	2	22	0.00	0.00	1.50	-550 -630 -643 -581
6	2	22	0.00	0.00	1.50	-704 -774 -787 -713
6	2	22	0.00	0.00	1.50	-803 -816 -758 -735
6	2	22	0.00	0.00	1.50	-848 -859 -784 -771
6	2	22	0.00	0.00	1.50	-798 -722 -711 -784
6	2	22	0.00	0.00	1.50	-644 -562 -555 -634
6	2	22	0.00	0.00	1.50	-412 -413 -473 -480
6	2	22	0.00	0.00	1.50	-555 -549 -629 -634
6	2	22	0.00	0.00	1.50	-549 -547 -622 -629
6	2	22	0.00	0.00	1.50	-547 -545 -618 -622
6	2	22	0.00	0.00	1.50	-771 -784 -711 -703
6	2	22	0.00	0.00	1.50	-703 -711 -634 -629
6	2	22	0.00	0.00	1.50	-735 -758 -696 -682

6	2	22	0.00	0.00	1.50	-735 -682 -643 -713
6	2	22	0.00	0.00	1.50	-682 -618 -581 -643
6	2	22	0.00	0.00	1.50	-346 -412 -411 -345
6	2	22	0.00	0.00	1.50	-279 -345 -344 -278
6	2	22	0.00	0.00	1.50	-212 -278 -277 -211
6	2	22	0.00	0.00	1.50	-344 -410 -409 -343
6	2	22	0.00	0.00	1.50	-277 -343 -342 -276
6	2	22	0.00	0.00	1.50	-210 -276 -275 -209
6	2	22	0.00	0.00	1.50	-342 -408 -407 -341
6	2	22	0.00	0.00	1.50	-148 -214 -213 -147
6	2	22	0.00	0.00	1.50	-81 -147 -146 -80
6	2	22	0.00	0.00	1.50	-14 -80 -79 -13
6	2	22	0.00	0.00	1.50	-146 -212 -211 -145
6	2	22	0.00	0.00	1.50	-79 -145 -144 -78
6	2	22	0.00	0.00	1.50	-12 -78 -77 -11
6	2	22	0.00	0.00	1.50	-144 -210 -209 -143
6	2	22	0.00	0.00	1.50	-3972 -3890 -3862 -3957
6	2	22	0.00	0.00	1.50	-3802 -3715 -3772 -3809
6	2	22	0.00	0.00	1.50	-3711 -3709 -3783 -3782
6	2	22	0.00	0.00	1.50	-3705 -3770 -3821 -3774
6	2	22	0.00	0.00	1.50	-3835 -3892 -3971 -3895
6	2	22	0.00	0.00	1.50	-3983 -3992 -3950 -3946
6	2	22	0.00	0.00	1.50	-4021 -4029 -3957 -3948
6	2	22	0.00	0.00	1.50	-3864 -3783 -3774 -3821
6	2	22	0.00	0.00	1.50	-3895 -3946 -3950 -3901
6	2	22	0.00	0.00	1.50	-3862 -3809 -3772 -3782
6	2	22	0.00	0.00	1.50	-3864 -3948 -3957 -3862
6	2	22	0.00	0.00	1.50	-1303 -1297 -1221 -1222
6	2	22	0.00	0.00	1.50	-1291 -1287 -1209 -1218
6	2	22	0.00	0.00	1.50	-1120 -1013 -1024 -1128
6	2	22	0.00	0.00	1.50	-926 -847 -851 -931
6	2	22	0.00	0.00	1.50	-856 -858 -955 -942
6	2	22	0.00	0.00	1.50	-864 -870 -950 -939
6	2	22	0.00	0.00	1.50	-963 -1053 -1038 -972
6	2	22	0.00	0.00	1.50	-1152 -1236 -1210 -1112
6	2	22	0.00	0.00	1.50	-1136 -1128 -1024 -1035
6	2	22	0.00	0.00	1.50	-1024 -931 -942 -1035
6	2	22	0.00	0.00	1.50	-950 -1005 -984 -939
6	2	22	0.00	0.00	1.50	-1037 -984 -1005 -1052
6	2	22	0.00	0.00	1.50	-939 -984 -980 -955
6	2	22	0.00	0.00	1.50	-955 -980 -1029 -1044
6	2	22	0.00	0.00	1.50	-1044 -1035 -942 -955
6	2	22	0.00	0.00	1.50	-1136 -1142 -1222 -1221
6	2	22	0.00	0.00	1.50	-1142 -1044 -1075 -1145
6	2	22	0.00	0.00	1.50	-3802 -3890 -3894 -3818
6	2	22	0.00	0.00	1.50	-3972 -4043 -3982 -3952
6	2	22	0.00	0.00	1.50	-4042 -4047 -3965 -3984
6	2	22	0.00	0.00	1.50	-4046 -4045 -3967 -3969
6	2	22	0.00	0.00	1.50	-3875 -3778 -3787 -3876
6	2	22	0.00	0.00	1.50	-3695 -3700 -3795 -3787
6	2	22	0.00	0.00	1.50	-3717 -3802 -3818 -3708
6	2	22	0.00	0.00	1.50	-3876 -3882 -3965 -3969
6	2	22	0.00	0.00	1.50	-3889 -3912 -3951 -3936
6	2	22	0.00	0.00	1.50	-3984 -3951 -3960 -3982
6	2	22	0.00	0.00	1.50	-3960 -3941 -3952 -3982
6	2	22	0.00	0.00	1.50	-3912 -3889 -3818 -3894
6	2	22	0.00	0.00	1.50	-3708 -3700 -3624 -3634
6	2	22	0.00	0.00	1.50	-3695 -3615 -3553 -3602
6	2	22	0.00	0.00	1.50	-3499 -3420 -3425 -3524
6	2	22	0.00	0.00	1.50	-3434 -3437 -3513 -3512
6	2	22	0.00	0.00	1.50	-3658 -3634 -3587 -3588
6	2	22	0.00	0.00	1.50	-3512 -3587 -3585 -3524
6	2	22	0.00	0.00	1.50	-3585 -3624 -3602 -3524
6	2	22	0.00	0.00	1.50	-3588 -3513 -3515 -3589
6	2	22	0.00	0.00	1.50	-3442 -3444 -3517 -3515
6	2	22	0.00	0.00	1.50	-3449 -3538 -3576 -3514
6	2	22	0.00	0.00	1.50	-3617 -3705 -3709 -3627
6	2	22	0.00	0.00	1.50	-3715 -3646 -3638 -3711
6	2	22	0.00	0.00	1.50	-3589 -3515 -3517 -3586
6	2	22	0.00	0.00	1.50	-3638 -3586 -3576 -3627
6	2	22	0.00	0.00	1.50	-3092 -3093 -3150 -3149
6	2	22	0.00	0.00	1.50	-3094 -3095 -3167 -3172
6	2	22	0.00	0.00	1.50	-3167 -3170 -3265 -3260
6	2	22	0.00	0.00	1.50	-3363 -3454 -3449 -3351
6	2	22	0.00	0.00	1.50	-3342 -3344 -3444 -3442
6	2	22	0.00	0.00	1.50	-3254 -3257 -3342 -3348
6	2	22	0.00	0.00	1.50	-3162 -3092 -3149 -3216
6	2	22	0.00	0.00	1.50	-3172 -3167 -3260 -3255
6	2	22	0.00	0.00	1.50	-3251 -3249 -3220 -3224

6	2	22	0.00	0.00	1.50	-682 -696 -622 -618
6	2	22	0.00	0.00	1.50	-280 -346 -345 -279
6	2	22	0.00	0.00	1.50	-213 -279 -278 -212
6	2	22	0.00	0.00	1.50	-345 -411 -410 -344
6	2	22	0.00	0.00	1.50	-278 -344 -343 -277
6	2	22	0.00	0.00	1.50	-211 -277 -276 -210
6	2	22	0.00	0.00	1.50	-343 -409 -408 -342
6	2	22	0.00	0.00	1.50	-276 -342 -341 -275
6	2	22	0.00	0.00	1.50	-82 -148 -147 -81
6	2	22	0.00	0.00	1.50	-15 -81 -80 -14
6	2	22	0.00	0.00	1.50	-147 -213 -212 -146
6	2	22	0.00	0.00	1.50	-80 -146 -145 -79
6	2	22	0.00	0.00	1.50	-13 -79 -78 -12
6	2	22	0.00	0.00	1.50	-145 -211 -210 -144
6	2	22	0.00	0.00	1.50	-78 -144 -143 -77
6	2	22	0.00	0.00	1.50	-3802 -3717 -3715
6	2	22	0.00	0.00	1.50	-3890 -3802 -3809 -3862
6	2	22	0.00	0.00	1.50	-3715 -3711 -3782 -3772
6	2	22	0.00	0.00	1.50	-3709 -3705 -3774 -3783
6	2	22	0.00	0.00	1.50	-3770 -3835 -3895 -3821
6	2	22	0.00	0.00	1.50	-3971 -3983 -3946 -3895
6	2	22	0.00	0.00	1.50	-3992 -4021 -3948 -3950
6	2	22	0.00	0.00	1.50	-4041 -3972 -3957 -4029
6	2	22	0.00	0.00	1.50	-3821 -3895 -3901 -3864
6	2	22	0.00	0.00	1.50	-3901 -3950 -3948 -3864
6	2	22	0.00	0.00	1.50	-3862 -3782 -3783 -3864
6	2	22	0.00	0.00	1.50	-1308 -1303 -1222 -1210
6	2	22	0.00	0.00	1.50	-1297 -1291 -1218 -1221
6	2	22	0.00	0.00	1.50	-1218 -1209 -1120 -1128
6	2	22	0.00	0.00	1.50	-1013 -926 -931 -1024
6	2	22	0.00	0.00	1.50	-851 -856 -942 -931
6	2	22	0.00	0.00	1.50	-858 -864 -939 -955
6	2	22	0.00	0.00	1.50	-870 -963 -972 -950
6	2	22	0.00	0.00	1.50	-1053 -1152 -1112 -1038
6	2	22	0.00	0.00	1.50	-1314 -1308 -1210 -1236
6	2	22	0.00	0.00	1.50	-1221 -1218 -1128 -1136
6	2	22	0.00	0.00	1.50	-950 -972 -1038 -1005
6	2	22	0.00	0.00	1.50	-1075 -1037 -1052 -1112
6	2	22	0.00	0.00	1.50	-1052 -1005 -1038 -1112
6	2	22	0.00	0.00	1.50	-984 -1037 -1029 -980
6	2	22	0.00	0.00	1.50	-1037 -1075 -1044 -1029
6	2	22	0.00	0.00	1.50	-1136 -1035 -1044 -1142
6	2	22	0.00	0.00	1.50	-1222 -1142 -1145 -1210
6	2	22	0.00	0.00	1.50	-1145 -1075 -1112 -1210
6	2	22	0.00	0.00	1.50	-3890 -3972 -3952 -3894
6	2	22	0.00	0.00	1.50	-4043 -4042 -3984 -3982
6	2	22	0.00	0.00	1.50	-4047 -4046 -3969 -3965
6	2	22	0.00	0.00	1.50	-3967 -3875 -3876 -3969
6	2	22	0.00	0.00	1.50	-3778 -3689 -3695 -3787
6	2	22	0.00	0.00	1.50	-3700 -3708 -3818 -3795
6	2	22	0.00	0.00	1.50	-3876 -3787 -3795 -3882
6	2	22	0.00	0.00	1.50	-3882 -3889 -3936 -3965
6	2	22	0.00	0.00	1.50	-3936 -3951 -3984 -3965
6	2	22	0.00	0.00	1.50	-3951 -3912 -3941 -3960
6	2	22	0.00	0.00	1.50	-3952 -3941 -3912 -3894
6	2	22	0.00	0.00	1.50	-3889 -3882 -3795 -3818
6	2	22	0.00	0.00	1.50	-3700 -3695 -3602 -3624
6	2	22	0.00	0.00	1.50	-3553 -3499 -3524 -3602
6	2	22	0.00	0.00	1.50	-3425 -3434 -3512 -3524
6	2	22	0.00	0.00	1.50	-3513 -3588 -3587 -3512
6	2	22	0.00	0.00	1.50	-3717 -3708 -3634 -3658
6	2	22	0.00	0.00	1.50	-3587 -3634 -3624 -3585
6	2	22	0.00	0.00	1.50	-3658 -3588 -3589 -3646
6	2	22	0.00	0.00	1.50	-3513 -3437 -3442 -3515
6	2	22	0.00	0.00	1.50	-3444 -3449 -3514 -3517
6	2	22	0.00	0.00	1.50	-3627 -3576 -3538 -3617
6	2	22	0.00	0.00	1.50	-3709 -3711 -3638 -3627
6	2	22	0.00	0.00	1.50	-3717 -3658 -3646 -3715
6	2	22	0.00	0.00	1.50	-3646 -3589 -3586 -3638
6	2	22	0.00	0.00	1.50	-3586 -3517 -3514 -3576
6	2	22	0.00	0.00	1.50	-3093 -3094 -3172 -3150
6	2	22	0.00	0.00	1.50	-3095 -3096 -3170 -3167
6	2	22	0.00	0.00	1.50	-3265 -3363 -3351 -3260
6	2	22	0.00	0.00	1.50	-3449 -3444 -3344 -3351
6	2	22	0.00	0.00	1.50	-3442 -3437 -3348 -3342
6	2	22	0.00	0.00	1.50	-3254 -3162 -3216 -3257
6	2	22	0.00	0.00	1.50	-3260 -3351 -3344 -3255
6	2	22	0.00	0.00	1.50	-3255 -3251 -3224 -3172
6	2	22	0.00	0.00	1.50	-3224 -3220 -3150 -3172

6	2	22	0.00	0.00	1.50	-3216 -3149 -3150 -3220
6	2	22	0.00	0.00	1.50	-3257 -3249 -3321 -3342
6	2	22	0.00	0.00	1.50	-3321 -3322 -3344 -3342
6	2	22	0.00	0.00	1.50	-1655 -1654 -1618 -1623
6	2	22	0.00	0.00	1.50	-1653 -1652 -1604 -1610
6	2	22	0.00	0.00	1.50	-1628 -1623 -1542 -1546
6	2	22	0.00	0.00	1.50	-1618 -1610 -1526 -1539
6	2	22	0.00	0.00	1.50	-1604 -1600 -1516 -1523
6	2	22	0.00	0.00	1.50	-1542 -1539 -1458 -1462
6	2	22	0.00	0.00	1.50	-1526 -1523 -1443 -1450
6	2	22	0.00	0.00	1.50	-1464 -1462 -1384 -1386
6	2	22	0.00	0.00	1.50	-1458 -1450 -1370 -1379
6	2	22	0.00	0.00	1.50	-1443 -1437 -1359 -1363
6	2	22	0.00	0.00	1.50	-1384 -1379 -1303 -1308
6	2	22	0.00	0.00	1.50	-1370 -1363 -1291 -1297
6	2	22	0.00	0.00	1.50	-4807 -4806 -4740 -4741
6	2	22	0.00	0.00	1.50	-4805 -4804 -4738 -4739
6	2	22	0.00	0.00	1.50	-4742 -4741 -4675 -4676
6	2	22	0.00	0.00	1.50	-4740 -4739 -4673 -4674
6	2	22	0.00	0.00	1.50	-4738 -4737 -4671 -4672
6	2	22	0.00	0.00	1.50	-4675 -4674 -4608 -4609
6	2	22	0.00	0.00	1.50	-4673 -4672 -4606 -4607
6	2	22	0.00	0.00	1.50	-4609 -4608 -4542 -4543
6	2	22	0.00	0.00	1.50	-4607 -4606 -4540 -4541
6	2	22	0.00	0.00	1.50	-4544 -4543 -4477 -4478
6	2	22	0.00	0.00	1.50	-4542 -4541 -4475 -4476
6	2	22	0.00	0.00	1.50	-4540 -4539 -4473 -4474
6	2	22	0.00	0.00	1.50	-4477 -4476 -4410 -4411
6	2	22	0.00	0.00	1.50	-4475 -4474 -4408 -4409
6	2	22	0.00	0.00	1.50	-4411 -4410 -4380 -4389
6	2	22	0.00	0.00	1.50	-4409 -4408 -4371 -4376
6	2	22	0.00	0.00	1.50	-4390 -4389 -4294 -4299
6	2	22	0.00	0.00	1.50	-4380 -4376 -4283 -4286
6	2	22	0.00	0.00	1.50	-4371 -4362 -4268 -4277
6	2	22	0.00	0.00	1.50	-4294 -4286 -4205 -4210
6	2	22	0.00	0.00	1.50	-4283 -4277 -4193 -4201
6	2	22	0.00	0.00	1.50	-4215 -4210 -4119 -4130
6	2	22	0.00	0.00	1.50	-4205 -4201 -4102 -4111
6	2	22	0.00	0.00	1.50	-4193 -4179 -4088 -4099
6	2	22	0.00	0.00	1.50	-4119 -4111 -4033 -4039
6	2	22	0.00	0.00	1.50	-4102 -4099 -4024 -4027
6	2	22	0.00	0.00	1.50	-523 -607 -599 -519
6	2	22	0.00	0.00	1.50	-686 -760 -725 -667
6	2	22	0.00	0.00	1.50	-844 -841 -779 -782
6	2	22	0.00	0.00	1.50	-837 -834 -762 -776
6	2	22	0.00	0.00	1.50	-831 -823 -746 -757
6	2	22	0.00	0.00	1.50	-603 -684 -673 -591
6	2	22	0.00	0.00	1.50	-403 -515 -507 -402
6	2	22	0.00	0.00	1.50	-405 -516 -518 -404
6	2	22	0.00	0.00	1.50	-407 -523 -519 -406
6	2	22	0.00	0.00	1.50	-718 -779 -776 -717
6	2	22	0.00	0.00	1.50	-762 -757 -684 -692
6	2	22	0.00	0.00	1.50	-718 -725 -782 -779
6	2	22	0.00	0.00	1.50	-518 -605 -603 -515
6	2	22	0.00	0.00	1.50	-692 -684 -603 -605
6	2	22	0.00	0.00	1.50	-599 -667 -665 -598
6	2	22	0.00	0.00	1.50	-410 -411 -529 -534
6	2	22	0.00	0.00	1.50	-480 -562 -600 -529
6	2	22	0.00	0.00	1.50	-644 -722 -715 -647
6	2	22	0.00	0.00	1.50	-798 -877 -870 -790
6	2	22	0.00	0.00	1.50	-864 -858 -778 -786
6	2	22	0.00	0.00	1.50	-856 -851 -767 -770
6	2	22	0.00	0.00	1.50	-760 -686 -688 -767
6	2	22	0.00	0.00	1.50	-523 -525 -609 -607
6	2	22	0.00	0.00	1.50	-715 -790 -786 -709
6	2	22	0.00	0.00	1.50	-646 -614 -600 -647
6	2	22	0.00	0.00	1.50	-617 -614 -646 -637
6	2	22	0.00	0.00	1.50	-709 -786 -778 -695
6	2	22	0.00	0.00	1.50	-614 -617 -546 -544
6	2	22	0.00	0.00	1.50	-617 -615 -534 -546
6	2	22	0.00	0.00	1.50	-693 -688 -609 -613
6	2	22	0.00	0.00	1.50	-693 -613 -615 -695
6	2	22	0.00	0.00	1.50	-613 -527 -534 -615
6	2	22	0.00	0.00	1.50	-341 -407 -406 -340
6	2	22	0.00	0.00	1.50	-274 -340 -339 -273
6	2	22	0.00	0.00	1.50	-207 -273 -272 -206
6	2	22	0.00	0.00	1.50	-339 -405 -404 -338
6	2	22	0.00	0.00	1.50	-272 -338 -337 -271
6	2	22	0.00	0.00	1.50	-205 -271 -270 -204

6	2	22	0.00	0.00	1.50	-3216 -3220 -3249 -3257
6	2	22	0.00	0.00	1.50	-3249 -3251 -3322 -3321
6	2	22	0.00	0.00	1.50	-3251 -3255 -3344 -3322
6	2	22	0.00	0.00	1.50	-1654 -1653 -1610 -1618
6	2	22	0.00	0.00	1.50	-1652 -1651 -1600 -1604
6	2	22	0.00	0.00	1.50	-1623 -1618 -1539 -1542
6	2	22	0.00	0.00	1.50	-1610 -1604 -1523 -1526
6	2	22	0.00	0.00	1.50	-1546 -1542 -1462 -1464
6	2	22	0.00	0.00	1.50	-1539 -1526 -1450 -1458
6	2	22	0.00	0.00	1.50	-1523 -1516 -1437 -1443
6	2	22	0.00	0.00	1.50	-1462 -1458 -1379 -1384
6	2	22	0.00	0.00	1.50	-1450 -1443 -1363 -1370
6	2	22	0.00	0.00	1.50	-1386 -1384 -1308 -1314
6	2	22	0.00	0.00	1.50	-1379 -1370 -1297 -1303
6	2	22	0.00	0.00	1.50	-1363 -1359 -1287 -1291
6	2	22	0.00	0.00	1.50	-4806 -4805 -4739 -4740
6	2	22	0.00	0.00	1.50	-4804 -4803 -4737 -4738
6	2	22	0.00	0.00	1.50	-4741 -4740 -4674 -4675
6	2	22	0.00	0.00	1.50	-4739 -4738 -4672 -4673
6	2	22	0.00	0.00	1.50	-4676 -4675 -4609 -4610
6	2	22	0.00	0.00	1.50	-4674 -4673 -4607 -4608
6	2	22	0.00	0.00	1.50	-4672 -4671 -4605 -4606
6	2	22	0.00	0.00	1.50	-4608 -4607 -4541 -4542
6	2	22	0.00	0.00	1.50	-4606 -4605 -4539 -4540
6	2	22	0.00	0.00	1.50	-4543 -4542 -4476 -4477
6	2	22	0.00	0.00	1.50	-4541 -4540 -4474 -4475
6	2	22	0.00	0.00	1.50	-4478 -4477 -4411 -4412
6	2	22	0.00	0.00	1.50	-4476 -4475 -4409 -4410
6	2	22	0.00	0.00	1.50	-4474 -4473 -4407 -4408
6	2	22	0.00	0.00	1.50	-4410 -4409 -4376 -4380
6	2	22	0.00	0.00	1.50	-4408 -4407 -4362 -4371
6	2	22	0.00	0.00	1.50	-4389 -4380 -4286 -4294
6	2	22	0.00	0.00	1.50	-4376 -4371 -4277 -4283
6	2	22	0.00	0.00	1.50	-4299 -4294 -4210 -4215
6	2	22	0.00	0.00	1.50	-4286 -4283 -4201 -4205
6	2	22	0.00	0.00	1.50	-4277 -4268 -4179 -4193
6	2	22	0.00	0.00	1.50	-4210 -4205 -4111 -4119
6	2	22	0.00	0.00	1.50	-4201 -4193 -4099 -4102
6	2	22	0.00	0.00	1.50	-4130 -4119 -4039 -4045
6	2	22	0.00	0.00	1.50	-4111 -4102 -4027 -4033
6	2	22	0.00	0.00	1.50	-4099 -4088 -4010 -4024
6	2	22	0.00	0.00	1.50	-607 -686 -667 -599
6	2	22	0.00	0.00	1.50	-760 -844 -782 -725
6	2	22	0.00	0.00	1.50	-841 -837 -776 -779
6	2	22	0.00	0.00	1.50	-834 -831 -757 -762
6	2	22	0.00	0.00	1.50	-746 -673 -684 -757
6	2	22	0.00	0.00	1.50	-515 -603 -591 -507
6	2	22	0.00	0.00	1.50	-404 -518 -515 -403
6	2	22	0.00	0.00	1.50	-406 -519 -516 -405
6	2	22	0.00	0.00	1.50	-665 -718 -717 -692
6	2	22	0.00	0.00	1.50	-717 -776 -762 -692
6	2	22	0.00	0.00	1.50	-667 -725 -718 -665
6	2	22	0.00	0.00	1.50	-516 -598 -605 -518
6	2	22	0.00	0.00	1.50	-519 -599 -598 -516
6	2	22	0.00	0.00	1.50	-692 -605 -598 -665
6	2	22	0.00	0.00	1.50	-409 -410 -534 -527
6	2	22	0.00	0.00	1.50	-411 -412 -480 -529
6	2	22	0.00	0.00	1.50	-562 -644 -647 -600
6	2	22	0.00	0.00	1.50	-722 -798 -790 -715
6	2	22	0.00	0.00	1.50	-870 -864 -786 -790
6	2	22	0.00	0.00	1.50	-858 -856 -770 -778
6	2	22	0.00	0.00	1.50	-851 -847 -760 -767
6	2	22	0.00	0.00	1.50	-686 -607 -609 -688
6	2	22	0.00	0.00	1.50	-407 -408 -525 -523
6	2	22	0.00	0.00	1.50	-646 -647 -715 -709
6	2	22	0.00	0.00	1.50	-615 -617 -637 -695
6	2	22	0.00	0.00	1.50	-637 -646 -709 -695
6	2	22	0.00	0.00	1.50	-600 -614 -544 -529
6	2	22	0.00	0.00	1.50	-529 -544 -546 -534
6	2	22	0.00	0.00	1.50	-693 -770 -767 -688
6	2	22	0.00	0.00	1.50	-609 -525 -527 -613
6	2	22	0.00	0.00	1.50	-693 -695 -778 -770
6	2	22	0.00	0.00	1.50	-275 -341 -340 -274
6	2	22	0.00	0.00	1.50	-208 -274 -273 -207
6	2	22	0.00	0.00	1.50	-340 -406 -405 -339
6	2	22	0.00	0.00	1.50	-273 -339 -338 -272
6	2	22	0.00	0.00	1.50	-206 -272 -271 -205
6	2	22	0.00	0.00	1.50	-338 -404 -403 -337
6	2	22	0.00	0.00	1.50	-271 -337 -336 -270

6	2	22	0.00	0.00	1.50	-337 -403 -402 -336
6	2	22	0.00	0.00	1.50	-143 -209 -208 -142
6	2	22	0.00	0.00	1.50	-76 -142 -141 -75
6	2	22	0.00	0.00	1.50	-9 -75 -74 -8
6	2	22	0.00	0.00	1.50	-141 -207 -206 -140
6	2	22	0.00	0.00	1.50	-74 -140 -139 -73
6	2	22	0.00	0.00	1.50	-7 -73 -72 -6
6	2	22	0.00	0.00	1.50	-139 -205 -204 -138
6	2	22	0.00	0.00	1.50	-4047 -4042 -4128 -4127
6	2	22	0.00	0.00	1.50	-4043 -4041 -4126 -4125
6	2	22	0.00	0.00	1.50	-4131 -4127 -4217 -4216
6	2	22	0.00	0.00	1.50	-4128 -4125 -4214 -4218
6	2	22	0.00	0.00	1.50	-4215 -4216 -4300 -4299
6	2	22	0.00	0.00	1.50	-4217 -4218 -4302 -4301
6	2	22	0.00	0.00	1.50	-4214 -4219 -4304 -4303
6	2	22	0.00	0.00	1.50	-4300 -4301 -4392 -4391
6	2	22	0.00	0.00	1.50	-4302 -4303 -4394 -4393
6	2	22	0.00	0.00	1.50	-4390 -4391 -4413 -4412
6	2	22	0.00	0.00	1.50	-4392 -4393 -4415 -4414
6	2	22	0.00	0.00	1.50	-4394 -4395 -4417 -4416
6	2	22	0.00	0.00	1.50	-3088 -3089 -3155 -3153
6	2	22	0.00	0.00	1.50	-3090 -3091 -3162 -3179
6	2	22	0.00	0.00	1.50	-3253 -3254 -3348 -3332
6	2	22	0.00	0.00	1.50	-3434 -3425 -3349 -3346
6	2	22	0.00	0.00	1.50	-3420 -3341 -3328 -3354
6	2	22	0.00	0.00	1.50	-3248 -3159 -3153 -3239
6	2	22	0.00	0.00	1.50	-3253 -3280 -3234 -3179
6	2	22	0.00	0.00	1.50	-3234 -3232 -3155 -3179
6	2	22	0.00	0.00	1.50	-3280 -3346 -3349 -3310
6	2	22	0.00	0.00	1.50	-3232 -3310 -3328 -3239
6	2	22	0.00	0.00	1.50	-1650 -1649 -1596 -1598
6	2	22	0.00	0.00	1.50	-1648 -1647 -1584 -1595
6	2	22	0.00	0.00	1.50	-1600 -1598 -1515 -1516
6	2	22	0.00	0.00	1.50	-1596 -1595 -1509 -1512
6	2	22	0.00	0.00	1.50	-1584 -1581 -1498 -1508
6	2	22	0.00	0.00	1.50	-1515 -1512 -1432 -1434
6	2	22	0.00	0.00	1.50	-1509 -1508 -1423 -1426
6	2	22	0.00	0.00	1.50	-1437 -1434 -1356 -1359
6	2	22	0.00	0.00	1.50	-1432 -1426 -1352 -1355
6	2	22	0.00	0.00	1.50	-1423 -1414 -1341 -1349
6	2	22	0.00	0.00	1.50	-1356 -1355 -1283 -1284
6	2	22	0.00	0.00	1.50	-1352 -1349 -1276 -1278
6	2	22	0.00	0.00	1.50	-4802 -4801 -4735 -4736
6	2	22	0.00	0.00	1.50	-4800 -4799 -4733 -4734
6	2	22	0.00	0.00	1.50	-4737 -4736 -4670 -4671
6	2	22	0.00	0.00	1.50	-4735 -4734 -4668 -4669
6	2	22	0.00	0.00	1.50	-4733 -4732 -4666 -4667
6	2	22	0.00	0.00	1.50	-4670 -4669 -4603 -4604
6	2	22	0.00	0.00	1.50	-4668 -4667 -4601 -4602
6	2	22	0.00	0.00	1.50	-4604 -4603 -4537 -4538
6	2	22	0.00	0.00	1.50	-4602 -4601 -4535 -4536
6	2	22	0.00	0.00	1.50	-4539 -4538 -4472 -4473
6	2	22	0.00	0.00	1.50	-4537 -4536 -4470 -4471
6	2	22	0.00	0.00	1.50	-4535 -4534 -4468 -4469
6	2	22	0.00	0.00	1.50	-4472 -4471 -4405 -4406
6	2	22	0.00	0.00	1.50	-4470 -4469 -4403 -4404
6	2	22	0.00	0.00	1.50	-3834 -3736 -3750 -3823
6	2	22	0.00	0.00	1.50	-3657 -3568 -3592 -3671
6	2	22	0.00	0.00	1.50	-3604 -3619 -3723 -3686
6	2	22	0.00	0.00	1.50	-3645 -3672 -3764 -3749
6	2	22	0.00	0.00	1.50	-3778 -3875 -3860 -3764
6	2	22	0.00	0.00	1.50	-3967 -4045 -4039 -3956
6	2	22	0.00	0.00	1.50	-4027 -3910 -3939 -4033
6	2	22	0.00	0.00	1.50	-4010 -3921 -3907 -4024
6	2	22	0.00	0.00	1.50	-3750 -3756 -3813 -3823
6	2	22	0.00	0.00	1.50	-3813 -3756 -3767 -3817
6	2	22	0.00	0.00	1.50	-3823 -3813 -3868 -3907
6	2	22	0.00	0.00	1.50	-3907 -3868 -3870 -3910
6	2	22	0.00	0.00	1.50	-3860 -3956 -3939 -3850
6	2	22	0.00	0.00	1.50	-3850 -3939 -3910 -3824
6	2	22	0.00	0.00	1.50	-3509 -3441 -3495 -3519
6	2	22	0.00	0.00	1.50	-3367 -3324 -3347 -3419
6	2	22	0.00	0.00	1.50	-3229 -3151 -3230 -3303
6	2	22	0.00	0.00	1.50	-3159 -3248 -3327 -3230
6	2	22	0.00	0.00	1.50	-3341 -3420 -3424 -3380
6	2	22	0.00	0.00	1.50	-3499 -3553 -3530 -3469
6	2	22	0.00	0.00	1.50	-3615 -3689 -3672 -3595
6	2	22	0.00	0.00	1.50	-3645 -3619 -3577 -3591
6	2	22	0.00	0.00	1.50	-3604 -3592 -3545 -3548

6	2	22	0.00	0.00	1.50	-77 -143 -142 -76
6	2	22	0.00	0.00	1.50	-10 -76 -75 -9
6	2	22	0.00	0.00	1.50	-142 -208 -207 -141
6	2	22	0.00	0.00	1.50	-75 -141 -140 -74
6	2	22	0.00	0.00	1.50	-8 -74 -73 -7
6	2	22	0.00	0.00	1.50	-140 -206 -205 -139
6	2	22	0.00	0.00	1.50	-73 -139 -138 -72
6	2	22	0.00	0.00	1.50	-4046 -4047 -4127 -4131
6	2	22	0.00	0.00	1.50	-4042 -4043 -4125 -4128
6	2	22	0.00	0.00	1.50	-4130 -4131 -4216 -4215
6	2	22	0.00	0.00	1.50	-4127 -4128 -4218 -4217
6	2	22	0.00	0.00	1.50	-4125 -4126 -4219 -4214
6	2	22	0.00	0.00	1.50	-4216 -4217 -4301 -4300
6	2	22	0.00	0.00	1.50	-4218 -4214 -4303 -4302
6	2	22	0.00	0.00	1.50	-4299 -4300 -4391 -4390
6	2	22	0.00	0.00	1.50	-4301 -4302 -4393 -4392
6	2	22	0.00	0.00	1.50	-4303 -4304 -4395 -4394
6	2	22	0.00	0.00	1.50	-4391 -4392 -4414 -4413
6	2	22	0.00	0.00	1.50	-4393 -4394 -4416 -4415
6	2	22	0.00	0.00	1.50	-3348 -3437 -3434
6	2	22	0.00	0.00	1.50	-3089 -3090 -3179 -3155
6	2	22	0.00	0.00	1.50	-3162 -3254 -3253 -3179
6	2	22	0.00	0.00	1.50	-3348 -3434 -3346 -3332
6	2	22	0.00	0.00	1.50	-3425 -3420 -3354 -3349
6	2	22	0.00	0.00	1.50	-3341 -3248 -3239 -3328
6	2	22	0.00	0.00	1.50	-3087 -3088 -3153 -3159
6	2	22	0.00	0.00	1.50	-3232 -3234 -3280 -3310
6	2	22	0.00	0.00	1.50	-3280 -3253 -3332 -3346
6	2	22	0.00	0.00	1.50	-3328 -3310 -3349 -3354
6	2	22	0.00	0.00	1.50	-3153 -3155 -3232 -3239
6	2	22	0.00	0.00	1.50	-1649 -1648 -1595 -1596
6	2	22	0.00	0.00	1.50	-1647 -1646 -1581 -1584
6	2	22	0.00	0.00	1.50	-1598 -1596 -1512 -1515
6	2	22	0.00	0.00	1.50	-1595 -1584 -1508 -1509
6	2	22	0.00	0.00	1.50	-1516 -1515 -1434 -1437
6	2	22	0.00	0.00	1.50	-1512 -1509 -1426 -1432
6	2	22	0.00	0.00	1.50	-1508 -1498 -1414 -1423
6	2	22	0.00	0.00	1.50	-1434 -1432 -1355 -1356
6	2	22	0.00	0.00	1.50	-1426 -1423 -1349 -1352
6	2	22	0.00	0.00	1.50	-1359 -1356 -1284 -1287
6	2	22	0.00	0.00	1.50	-1355 -1352 -1278 -1283
6	2	22	0.00	0.00	1.50	-1349 -1341 -1267 -1276
6	2	22	0.00	0.00	1.50	-4801 -4800 -4734 -4735
6	2	22	0.00	0.00	1.50	-4799 -4798 -4732 -4733
6	2	22	0.00	0.00	1.50	-4736 -4735 -4669 -4670
6	2	22	0.00	0.00	1.50	-4734 -4733 -4667 -4668
6	2	22	0.00	0.00	1.50	-4671 -4670 -4604 -4605
6	2	22	0.00	0.00	1.50	-4669 -4668 -4602 -4603
6	2	22	0.00	0.00	1.50	-4667 -4666 -4600 -4601
6	2	22	0.00	0.00	1.50	-4603 -4602 -4536 -4537
6	2	22	0.00	0.00	1.50	-4601 -4600 -4534 -4535
6	2	22	0.00	0.00	1.50	-4538 -4537 -4471 -4472
6	2	22	0.00	0.00	1.50	-4536 -4535 -4469 -4470
6	2	22	0.00	0.00	1.50	-4473 -4472 -4406 -4407
6	2	22	0.00	0.00	1.50	-4471 -4470 -4404 -4405
6	2	22	0.00	0.00	1.50	-4469 -4468 -4402 -4403
6	2	22	0.00	0.00	1.50	-3736 -3657 -3671 -3750
6	2	22	0.00	0.00	1.50	-3592 -3604 -3686 -3671
6	2	22	0.00	0.00	1.50	-3619 -3645 -3749 -3723
6	2	22	0.00	0.00	1.50	-3672 -3689 -3778 -3764
6	2	22	0.00	0.00	1.50	-3875 -3967 -3956 -3860
6	2	22	0.00	0.00	1.50	-4039 -4033 -3939 -3956
6	2	22	0.00	0.00	1.50	-4027 -4024 -3907 -3910
6	2	22	0.00	0.00	1.50	-3750 -3671 -3686 -3756
6	2	22	0.00	0.00	1.50	-3824 -3817 -3767 -3723
6	2	22	0.00	0.00	1.50	-3767 -3756 -3686 -3723
6	2	22	0.00	0.00	1.50	-3813 -3817 -3870 -3868
6	2	22	0.00	0.00	1.50	-3817 -3824 -3910 -3870
6	2	22	0.00	0.00	1.50	-3860 -3850 -3749 -3764
6	2	22	0.00	0.00	1.50	-3850 -3824 -3723 -3749
6	2	22	0.00	0.00	1.50	-3441 -3367 -3419 -3495
6	2	22	0.00	0.00	1.50	-3324 -3229 -3303 -3347
6	2	22	0.00	0.00	1.50	-3151 -3086 -3159 -3230
6	2	22	0.00	0.00	1.50	-3248 -3341 -3380 -3327
6	2	22	0.00	0.00	1.50	-3420 -3499 -3469 -3424
6	2	22	0.00	0.00	1.50	-3553 -3615 -3595 -3530
6	2	22	0.00	0.00	1.50	-3672 -3645 -3591 -3595
6	2	22	0.00	0.00	1.50	-3619 -3604 -3548 -3577
6	2	22	0.00	0.00	1.50	-3592 -3509 -3519 -3545

6	2	22	0.00	0.00	1.50	-3447 -3426 -3392 -3380
6	2	22	0.00	0.00	1.50	-3392 -3345 -3327 -3380
6	2	22	0.00	0.00	1.50	-3347 -3303 -3345 -3409
6	2	22	0.00	0.00	1.50	-3481 -3426 -3447 -3505
6	2	22	0.00	0.00	1.50	-3409 -3451 -3419 -3347
6	2	22	0.00	0.00	1.50	-3495 -3511 -3577 -3548
6	2	22	0.00	0.00	1.50	-3495 -3419 -3451 -3511
6	2	22	0.00	0.00	1.50	-3527 -3481 -3505 -3537
6	2	22	0.00	0.00	1.50	-3527 -3591 -3577 -3511
6	2	22	0.00	0.00	1.50	-3085 -3086 -3151
6	2	22	0.00	0.00	1.50	-3151 -3229 -3217 -3148
6	2	22	0.00	0.00	1.50	-3083 -3084 -3148 -3147
6	2	22	0.00	0.00	1.50	-3147 -3178 -3158 -3083
6	2	22	0.00	0.00	1.50	-3178 -3217 -3243 -3226
6	2	22	0.00	0.00	1.50	-3217 -3229 -3324 -3243
6	2	22	0.00	0.00	1.50	-3158 -3246 -3225 -3152
6	2	22	0.00	0.00	1.50	-3416 -3337 -3367 -3441
6	2	22	0.00	0.00	1.50	-3326 -3362 -3391 -3295
6	2	22	0.00	0.00	1.50	-3246 -3324 -3367 -3337
6	2	22	0.00	0.00	1.50	-3416 -3441 -3509 -3480
6	2	22	0.00	0.00	1.50	-1189 -1095 -1096 -1199
6	2	22	0.00	0.00	1.50	-995 -910 -903 -988
6	2	22	0.00	0.00	1.50	-831 -834 -902 -903
6	2	22	0.00	0.00	1.50	-888 -837 -841 -889
6	2	22	0.00	0.00	1.50	-844 -926 -948 -886
6	2	22	0.00	0.00	1.50	-1013 -1120 -1118 -1019
6	2	22	0.00	0.00	1.50	-1209 -1287 -1284 -1207
6	2	22	0.00	0.00	1.50	-1283 -1278 -1201 -1204
6	2	22	0.00	0.00	1.50	-1267 -1189 -1199 -1276
6	2	22	0.00	0.00	1.50	-1199 -1096 -1105 -1201
6	2	22	0.00	0.00	1.50	-1016 -1113 -1105 -981
6	2	22	0.00	0.00	1.50	-1113 -1204 -1201 -1105
6	2	22	0.00	0.00	1.50	-888 -889 -949 -947
6	2	22	0.00	0.00	1.50	-981 -988 -903 -902
6	2	22	0.00	0.00	1.50	-949 -948 -1019 -1016
6	2	22	0.00	0.00	1.50	-1414 -1498 -1497 -1413
6	2	22	0.00	0.00	1.50	-1581 -1646 -1645 -1580
6	2	22	0.00	0.00	1.50	-1340 -1413 -1412 -1339
6	2	22	0.00	0.00	1.50	-1497 -1580 -1579 -1496
6	2	22	0.00	0.00	1.50	-1265 -1339 -1338 -1264
6	2	22	0.00	0.00	1.50	-1412 -1496 -1495 -1411
6	2	22	0.00	0.00	1.50	-1579 -1644 -1643 -1578
6	2	22	0.00	0.00	1.50	-1338 -1411 -1410 -1337
6	2	22	0.00	0.00	1.50	-1495 -1578 -1577 -1494
6	2	22	0.00	0.00	1.50	-1263 -1337 -1336 -1262
6	2	22	0.00	0.00	1.50	-1410 -1494 -1493 -1409
6	2	22	0.00	0.00	1.50	-1577 -1642 -1641 -1576
6	2	22	0.00	0.00	1.50	-995 -1095 -1094 -994
6	2	22	0.00	0.00	1.50	-1189 -1267 -1266 -1188
6	2	22	0.00	0.00	1.50	-909 -994 -993 -908
6	2	22	0.00	0.00	1.50	-1094 -1188 -1187 -1093
6	2	22	0.00	0.00	1.50	-821 -908 -907 -820
6	2	22	0.00	0.00	1.50	-993 -1093 -1092 -992
6	2	22	0.00	0.00	1.50	-1187 -1265 -1264 -1186
6	2	22	0.00	0.00	1.50	-907 -992 -991 -906
6	2	22	0.00	0.00	1.50	-1092 -1186 -1185 -1091
6	2	22	0.00	0.00	1.50	-819 -906 -905 -818
6	2	22	0.00	0.00	1.50	-991 -1091 -1090 -990
6	2	22	0.00	0.00	1.50	-1185 -1263 -1262 -1184
6	2	22	0.00	0.00	1.50	-400 -399 -333 -334
6	2	22	0.00	0.00	1.50	-398 -397 -331 -332
6	2	22	0.00	0.00	1.50	-335 -334 -268 -269
6	2	22	0.00	0.00	1.50	-333 -332 -266 -267
6	2	22	0.00	0.00	1.50	-270 -269 -203 -204
6	2	22	0.00	0.00	1.50	-268 -267 -201 -202
6	2	22	0.00	0.00	1.50	-266 -265 -199 -200
6	2	22	0.00	0.00	1.50	-591 -673 -672 -590
6	2	22	0.00	0.00	1.50	-746 -823 -822 -745
6	2	22	0.00	0.00	1.50	-506 -590 -589 -505
6	2	22	0.00	0.00	1.50	-672 -745 -744 -671
6	2	22	0.00	0.00	1.50	-400 -505 -504 -399
6	2	22	0.00	0.00	1.50	-589 -671 -670 -588
6	2	22	0.00	0.00	1.50	-744 -821 -820 -743
6	2	22	0.00	0.00	1.50	-504 -588 -587 -503
6	2	22	0.00	0.00	1.50	-670 -743 -742 -669
6	2	22	0.00	0.00	1.50	-398 -503 -502 -397
6	2	22	0.00	0.00	1.50	-587 -669 -668 -586
6	2	22	0.00	0.00	1.50	-742 -819 -818 -741
6	2	22	0.00	0.00	1.50	-202 -201 -135 -136

6	2	22	0.00	0.00	1.50	-3409 -3345 -3392 -3426
6	2	22	0.00	0.00	1.50	-3380 -3424 -3469 -3447
6	2	22	0.00	0.00	1.50	-3345 -3303 -3230 -3327
6	2	22	0.00	0.00	1.50	-3409 -3426 -3481 -3451
6	2	22	0.00	0.00	1.50	-3447 -3469 -3530 -3505
6	2	22	0.00	0.00	1.50	-3495 -3548 -3545 -3519
6	2	22	0.00	0.00	1.50	-3591 -3527 -3537 -3595
6	2	22	0.00	0.00	1.50	-3537 -3505 -3530 -3595
6	2	22	0.00	0.00	1.50	-3527 -3511 -3451 -3481
6	2	22	0.00	0.00	1.50	-3081 -3082 -3194
6	2	22	0.00	0.00	1.50	-3084 -3085 -3151 -3148
6	2	22	0.00	0.00	1.50	-3148 -3217 -3178 -3147
6	2	22	0.00	0.00	1.50	-3158 -3178 -3226 -3246
6	2	22	0.00	0.00	1.50	-3246 -3226 -3243 -3324
6	2	22	0.00	0.00	1.50	-3082 -3083 -3158 -3152
6	2	22	0.00	0.00	1.50	-3152 -3225 -3194 -3082
6	2	22	0.00	0.00	1.50	-3326 -3337 -3416 -3362
6	2	22	0.00	0.00	1.50	-3225 -3246 -3337 -3326
6	2	22	0.00	0.00	1.50	-3225 -3326 -3295 -3194
6	2	22	0.00	0.00	1.50	-3480 -3391 -3362 -3416
6	2	22	0.00	0.00	1.50	-1095 -995 -988 -1096
6	2	22	0.00	0.00	1.50	-910 -823 -831 -903
6	2	22	0.00	0.00	1.50	-834 -837 -888 -902
6	2	22	0.00	0.00	1.50	-841 -844 -886 -889
6	2	22	0.00	0.00	1.50	-926 -1013 -1019 -948
6	2	22	0.00	0.00	1.50	-1120 -1209 -1207 -1118
6	2	22	0.00	0.00	1.50	-1284 -1283 -1204 -1207
6	2	22	0.00	0.00	1.50	-1276 -1199 -1201 -1278
6	2	22	0.00	0.00	1.50	-1096 -988 -981 -1105
6	2	22	0.00	0.00	1.50	-1016 -1019 -1118 -1113
6	2	22	0.00	0.00	1.50	-1113 -1118 -1207 -1204
6	2	22	0.00	0.00	1.50	-902 -888 -947 -981
6	2	22	0.00	0.00	1.50	-947 -949 -1016 -981
6	2	22	0.00	0.00	1.50	-949 -889 -886 -948
6	2	22	0.00	0.00	1.50	-1341 -1414 -1413 -1340
6	2	22	0.00	0.00	1.50	-1498 -1581 -1580 -1497
6	2	22	0.00	0.00	1.50	-1266 -1340 -1339 -1265
6	2	22	0.00	0.00	1.50	-1413 -1497 -1496 -1412
6	2	22	0.00	0.00	1.50	-1580 -1645 -1644 -1579
6	2	22	0.00	0.00	1.50	-1339 -1412 -1411 -1338
6	2	22	0.00	0.00	1.50	-1496 -1579 -1578 -1495
6	2	22	0.00	0.00	1.50	-1264 -1338 -1337 -1263
6	2	22	0.00	0.00	1.50	-1411 -1495 -1494 -1410
6	2	22	0.00	0.00	1.50	-1578 -1643 -1642 -1577
6	2	22	0.00	0.00	1.50	-1337 -1410 -1409 -1336
6	2	22	0.00	0.00	1.50	-1494 -1577 -1576 -1493
6	2	22	0.00	0.00	1.50	-910 -995 -994 -909
6	2	22	0.00	0.00	1.50	-1095 -1189 -1188 -1094
6	2	22	0.00	0.00	1.50	-822 -909 -908 -821
6	2	22	0.00	0.00	1.50	-994 -1094 -1093 -993
6	2	22	0.00	0.00	1.50	-1188 -1266 -1265 -1187
6	2	22	0.00	0.00	1.50	-908 -993 -992 -907
6	2	22	0.00	0.00	1.50	-1093 -1187 -1186 -1092
6	2	22	0.00	0.00	1.50	-820 -907 -906 -819
6	2	22	0.00	0.00	1.50	-992 -1092 -1091 -991
6	2	22	0.00	0.00	1.50	-1186 -1264 -1263 -1185
6	2	22	0.00	0.00	1.50	-906 -991 -990 -905
6	2	22	0.00	0.00	1.50	-1091 -1185 -1184 -1090
6	2	22	0.00	0.00	1.50	-401 -400 -334 -335
6	2	22	0.00	0.00	1.50	-399 -398 -332 -333
6	2	22	0.00	0.00	1.50	-336 -335 -269 -270
6	2	22	0.00	0.00	1.50	-334 -333 -267 -268
6	2	22	0.00	0.00	1.50	-332 -331 -265 -266
6	2	22	0.00	0.00	1.50	-269 -268 -202 -203
6	2	22	0.00	0.00	1.50	-267 -266 -200 -201
6	2	22	0.00	0.00	1.50	-507 -591 -590 -506
6	2	22	0.00	0.00	1.50	-673 -746 -745 -672
6	2	22	0.00	0.00	1.50	-401 -506 -505 -400
6	2	22	0.00	0.00	1.50	-590 -672 -671 -589
6	2	22	0.00	0.00	1.50	-745 -822 -821 -744
6	2	22	0.00	0.00	1.50	-505 -589 -588 -504
6	2	22	0.00	0.00	1.50	-671 -744 -743 -670
6	2	22	0.00	0.00	1.50	-399 -504 -503 -398
6	2	22	0.00	0.00	1.50	-588 -670 -669 -587
6	2	22	0.00	0.00	1.50	-743 -820 -819 -742
6	2	22	0.00	0.00	1.50	-503 -587 -586 -502
6	2	22	0.00	0.00	1.50	-669 -742 -741 -668
6	2	22	0.00	0.00	1.50	-203 -202 -136 -137
6	2	22	0.00	0.00	1.50	-201 -200 -134 -135

6	2	22	0.00	0.00	1.50	-200 -199 -133 -134
6	2	22	0.00	0.00	1.50	-137 -136 -70 -71
6	2	22	0.00	0.00	1.50	-135 -134 -68 -69
6	2	22	0.00	0.00	1.50	-72 -71 -5 -6
6	2	22	0.00	0.00	1.50	-70 -69 -3 -4
6	2	22	0.00	0.00	1.50	-68 -67 -1 -2
6	2	22	0.00	0.00	1.50	-4007 -4008 -4086 -4085
6	2	22	0.00	0.00	1.50	-4009 -4010 -4088 -4087
6	2	22	0.00	0.00	1.50	-4084 -4085 -4176 -4175
6	2	22	0.00	0.00	1.50	-4086 -4087 -4178 -4177
6	2	22	0.00	0.00	1.50	-4174 -4175 -4264 -4263
6	2	22	0.00	0.00	1.50	-4176 -4177 -4266 -4265
6	2	22	0.00	0.00	1.50	-4178 -4179 -4268 -4267
6	2	22	0.00	0.00	1.50	-4264 -4265 -4359 -4358
6	2	22	0.00	0.00	1.50	-4266 -4267 -4361 -4360
6	2	22	0.00	0.00	1.50	-4357 -4358 -4403 -4402
6	2	22	0.00	0.00	1.50	-4359 -4360 -4405 -4404
6	2	22	0.00	0.00	1.50	-4361 -4362 -4407 -4406
6	2	22	0.00	0.00	1.50	-3565 -3566 -3655 -3654
6	2	22	0.00	0.00	1.50	-3567 -3568 -3657 -3656
6	2	22	0.00	0.00	1.50	-3653 -3654 -3733 -3732
6	2	22	0.00	0.00	1.50	-3655 -3656 -3735 -3734
6	2	22	0.00	0.00	1.50	-3731 -3732 -3830 -3829
6	2	22	0.00	0.00	1.50	-3733 -3734 -3832 -3831
6	2	22	0.00	0.00	1.50	-3735 -3736 -3834 -3833
6	2	22	0.00	0.00	1.50	-3830 -3831 -3918 -3917
6	2	22	0.00	0.00	1.50	-3832 -3833 -3920 -3919
6	2	22	0.00	0.00	1.50	-3916 -3917 -4006 -4005
6	2	22	0.00	0.00	1.50	-3918 -3919 -4008 -4007
6	2	22	0.00	0.00	1.50	-3920 -3921 -4010 -4009
6	2	22	0.00	0.00	1.50	-3078 -3079 -3192 -3191
6	2	22	0.00	0.00	1.50	-3080 -3081 -3194 -3193
6	2	22	0.00	0.00	1.50	-3190 -3191 -3292 -3291
6	2	22	0.00	0.00	1.50	-3192 -3193 -3294 -3293
6	2	22	0.00	0.00	1.50	-3290 -3291 -3387 -3386
6	2	22	0.00	0.00	1.50	-3292 -3293 -3389 -3388
6	2	22	0.00	0.00	1.50	-3294 -3295 -3391 -3390
6	2	22	0.00	0.00	1.50	-3387 -3388 -3477 -3476
6	2	22	0.00	0.00	1.50	-3389 -3390 -3479 -3478
6	2	22	0.00	0.00	1.50	-3475 -3476 -3564 -3563
6	2	22	0.00	0.00	1.50	-3477 -3478 -3566 -3565
6	2	22	0.00	0.00	1.50	-3479 -3480 -3568 -3567
6	2	22	0.00	0.00	1.50	-4388 -4387 -4298 -4293
6	2	22	0.00	0.00	1.50	-4375 -4316 -4298 -4387
6	2	22	0.00	0.00	1.50	-4332 -4297 -4306 -4331
6	2	22	0.00	0.00	1.50	-4308 -4305 -4330 -4374
6	2	22	0.00	0.00	1.50	-4330 -4332 -4401 -4374
6	2	22	0.00	0.00	1.50	-4230 -4297 -4305 -4235
6	2	22	0.00	0.00	1.50	-4231 -4230 -4188 -4202
6	2	22	0.00	0.00	1.50	-4298 -4316 -4236 -4213
6	2	22	0.00	0.00	1.50	-4236 -4231 -4202 -4213
6	2	22	0.00	0.00	1.50	-4143 -4148 -4123 -4110
6	2	22	0.00	0.00	1.50	-4068 -4051 -4129 -4132
6	2	22	0.00	0.00	1.50	-4162 -4160 -4143 -4132
6	2	22	0.00	0.00	1.50	-4132 -4129 -4213 -4162
6	2	22	0.00	0.00	1.50	-4123 -4148 -4152 -4135
6	2	22	0.00	0.00	1.50	-4148 -4202 -4188 -4152
6	2	22	0.00	0.00	1.50	-448 -449 -474 -472
6	2	22	0.00	0.00	1.50	-450 -451 -482 -479
6	2	22	0.00	0.00	1.50	-470 -472 -553 -552
6	2	22	0.00	0.00	1.50	-474 -479 -558 -556
6	2	22	0.00	0.00	1.50	-482 -485 -567 -561
6	2	22	0.00	0.00	1.50	-553 -556 -635 -633
6	2	22	0.00	0.00	1.50	-558 -561 -642 -638
6	2	22	0.00	0.00	1.50	-631 -633 -707 -705
6	2	22	0.00	0.00	1.50	-635 -638 -714 -712
6	2	22	0.00	0.00	1.50	-642 -649 -724 -719
6	2	22	0.00	0.00	1.50	-707 -712 -785 -781
6	2	22	0.00	0.00	1.50	-714 -719 -795 -788
6	2	22	0.00	0.00	1.50	-777 -781 -854 -850
6	2	22	0.00	0.00	1.50	-785 -788 -866 -861
6	2	22	0.00	0.00	1.50	-795 -801 -882 -873
6	2	22	0.00	0.00	1.50	-381 -447 -446 -380
6	2	22	0.00	0.00	1.50	-314 -380 -379 -313
6	2	22	0.00	0.00	1.50	-247 -313 -312 -246
6	2	22	0.00	0.00	1.50	-379 -445 -444 -378
6	2	22	0.00	0.00	1.50	-312 -378 -377 -311
6	2	22	0.00	0.00	1.50	-245 -311 -310 -244
6	2	22	0.00	0.00	1.50	-377 -443 -442 -376

6	2	22	0.00	0.00	1.50	-138 -137 -71 -72
6	2	22	0.00	0.00	1.50	-136 -135 -69 -70
6	2	22	0.00	0.00	1.50	-134 -133 -67 -68
6	2	22	0.00	0.00	1.50	-71 -70 -4 -5
6	2	22	0.00	0.00	1.50	-69 -68 -2 -3
6	2	22	0.00	0.00	1.50	-4006 -4007 -4085 -4084
6	2	22	0.00	0.00	1.50	-4008 -4009 -4087 -4086
6	2	22	0.00	0.00	1.50	-4083 -4084 -4175 -4174
6	2	22	0.00	0.00	1.50	-4085 -4086 -4177 -4176
6	2	22	0.00	0.00	1.50	-4087 -4088 -4179 -4178
6	2	22	0.00	0.00	1.50	-4175 -4176 -4265 -4264
6	2	22	0.00	0.00	1.50	-4177 -4178 -4267 -4266
6	2	22	0.00	0.00	1.50	-4263 -4264 -4358 -4357
6	2	22	0.00	0.00	1.50	-4265 -4266 -4360 -4359
6	2	22	0.00	0.00	1.50	-4267 -4268 -4362 -4361
6	2	22	0.00	0.00	1.50	-4358 -4359 -4404 -4403
6	2	22	0.00	0.00	1.50	-4360 -4361 -4406 -4405
6	2	22	0.00	0.00	1.50	-3564 -3565 -3654 -3653
6	2	22	0.00	0.00	1.50	-3566 -3567 -3656 -3655
6	2	22	0.00	0.00	1.50	-3652 -3653 -3732 -3731
6	2	22	0.00	0.00	1.50	-3654 -3655 -3734 -3733
6	2	22	0.00	0.00	1.50	-3656 -3657 -3736 -3735
6	2	22	0.00	0.00	1.50	-3732 -3733 -3831 -3830
6	2	22	0.00	0.00	1.50	-3734 -3735 -3833 -3832
6	2	22	0.00	0.00	1.50	-3829 -3830 -3917 -3916
6	2	22	0.00	0.00	1.50	-3831 -3832 -3919 -3918
6	2	22	0.00	0.00	1.50	-3833 -3834 -3921 -3920
6	2	22	0.00	0.00	1.50	-3917 -3918 -4007 -4006
6	2	22	0.00	0.00	1.50	-3919 -3920 -4009 -4008
6	2	22	0.00	0.00	1.50	-3077 -3078 -3191 -3190
6	2	22	0.00	0.00	1.50	-3079 -3080 -3193 -3192
6	2	22	0.00	0.00	1.50	-3189 -3190 -3291 -3290
6	2	22	0.00	0.00	1.50	-3191 -3192 -3293 -3292
6	2	22	0.00	0.00	1.50	-3193 -3194 -3295 -3294
6	2	22	0.00	0.00	1.50	-3291 -3292 -3388 -3387
6	2	22	0.00	0.00	1.50	-3293 -3294 -3390 -3389
6	2	22	0.00	0.00	1.50	-3386 -3387 -3476 -3475
6	2	22	0.00	0.00	1.50	-3388 -3389 -3478 -3477
6	2	22	0.00	0.00	1.50	-3390 -3391 -3480 -3479
6	2	22	0.00	0.00	1.50	-3476 -3477 -3565 -3564
6	2	22	0.00	0.00	1.50	-3478 -3479 -3567 -3566
6	2	22	0.00	0.00	1.50	-4208 -4293 -4298 -4213
6	2	22	0.00	0.00	1.50	-4452 -4451 -4387 -4388
6	2	22	0.00	0.00	1.50	-4401 -4332 -4331 -4375
6	2	22	0.00	0.00	1.50	-4331 -4306 -4316 -4375
6	2	22	0.00	0.00	1.50	-4305 -4297 -4332 -4330
6	2	22	0.00	0.00	1.50	-4188 -4230 -4235 -4221
6	2	22	0.00	0.00	1.50	-4235 -4305 -4308 -4221
6	2	22	0.00	0.00	1.50	-4306 -4297 -4230 -4231
6	2	22	0.00	0.00	1.50	-4316 -4306 -4231 -4236
6	2	22	0.00	0.00	1.50	-4132 -4143 -4110 -4068
6	2	22	0.00	0.00	1.50	-4110 -4123 -4071 -4068
6	2	22	0.00	0.00	1.50	-4148 -4143 -4160 -4202
6	2	22	0.00	0.00	1.50	-4202 -4160 -4162 -4213
6	2	22	0.00	0.00	1.50	-4071 -4123 -4135 -4109
6	2	22	0.00	0.00	1.50	-4109 -4135 -4152 -4188
6	2	22	0.00	0.00	1.50	-4188 -4221 -4134 -4109
6	2	22	0.00	0.00	1.50	-449 -450 -479 -474
6	2	22	0.00	0.00	1.50	-451 -452 -485 -482
6	2	22	0.00	0.00	1.50	-472 -474 -556 -553
6	2	22	0.00	0.00	1.50	-479 -482 -561 -558
6	2	22	0.00	0.00	1.50	-552 -553 -633 -631
6	2	22	0.00	0.00	1.50	-556 -558 -638 -635
6	2	22	0.00	0.00	1.50	-561 -567 -649 -642
6	2	22	0.00	0.00	1.50	-633 -635 -712 -707
6	2	22	0.00	0.00	1.50	-638 -642 -719 -714
6	2	22	0.00	0.00	1.50	-705 -707 -781 -777
6	2	22	0.00	0.00	1.50	-712 -714 -788 -785
6	2	22	0.00	0.00	1.50	-719 -724 -801 -795
6	2	22	0.00	0.00	1.50	-781 -785 -861 -854
6	2	22	0.00	0.00	1.50	-788 -795 -873 -866
6	2	22	0.00	0.00	1.50	-315 -381 -380 -314
6	2	22	0.00	0.00	1.50	-248 -314 -313 -247
6	2	22	0.00	0.00	1.50	-380 -446 -445 -379
6	2	22	0.00	0.00	1.50	-313 -379 -378 -312
6	2	22	0.00	0.00	1.50	-246 -312 -311 -245
6	2	22	0.00	0.00	1.50	-378 -444 -443 -377
6	2	22	0.00	0.00	1.50	-311 -377 -376 -310
6	2	22	0.00	0.00	1.50	-117 -183 -182 -116

6	2	22	0.00	0.00	1.50	-183 -249 -248 -182
6	2	22	0.00	0.00	1.50	-116 -182 -181 -115
6	2	22	0.00	0.00	1.50	-49 -115 -114 -48
6	2	22	0.00	0.00	1.50	-181 -247 -246 -180
6	2	22	0.00	0.00	1.50	-114 -180 -179 -113
6	2	22	0.00	0.00	1.50	-47 -113 -112 -46
6	2	22	0.00	0.00	1.50	-179 -245 -244 -178
6	2	22	0.00	0.00	1.50	-861 -866 -953 -943
6	2	22	0.00	0.00	1.50	-873 -882 -964 -957
6	2	22	0.00	0.00	1.50	-934 -943 -1034 -1023
6	2	22	0.00	0.00	1.50	-953 -957 -1046 -1041
6	2	22	0.00	0.00	1.50	-1015 -1023 -1127 -1119
6	2	22	0.00	0.00	1.50	-1034 -1041 -1140 -1132
6	2	22	0.00	0.00	1.50	-1046 -1054 -1150 -1144
6	2	22	0.00	0.00	1.50	-1127 -1132 -1220 -1216
6	2	22	0.00	0.00	1.50	-1140 -1144 -1228 -1225
6	2	22	0.00	0.00	1.50	-1208 -1216 -1290 -1285
6	2	22	0.00	0.00	1.50	-1220 -1225 -1296 -1293
6	2	22	0.00	0.00	1.50	-1228 -1233 -1305 -1301
6	2	22	0.00	0.00	1.50	-3129 -3130 -3157 -3154
6	2	22	0.00	0.00	1.50	-3169 -3263 -3247 -3157
6	2	22	0.00	0.00	1.50	-3357 -3450 -3433 -3336
6	2	22	0.00	0.00	1.50	-3520 -3508 -3417 -3433
6	2	22	0.00	0.00	1.50	-3497 -3466 -3381 -3410
6	2	22	0.00	0.00	1.50	-3285 -3185 -3212 -3315
6	2	22	0.00	0.00	1.50	-3154 -3157 -3247 -3231
6	2	22	0.00	0.00	1.50	-3335 -3269 -3276 -3336
6	2	22	0.00	0.00	1.50	-3276 -3231 -3247 -3336
6	2	22	0.00	0.00	1.50	-3227 -3228 -3269 -3259
6	2	22	0.00	0.00	1.50	-3269 -3335 -3315 -3259
6	2	22	0.00	0.00	1.50	-3335 -3417 -3410 -3315
6	2	22	0.00	0.00	1.50	-3013 -3044 -3043 -3012
6	2	22	0.00	0.00	1.50	-3075 -3126 -3125 -3074
6	2	22	0.00	0.00	1.50	-2981 -3012 -3011 -2980
6	2	22	0.00	0.00	1.50	-3043 -3074 -3073 -3042
6	2	22	0.00	0.00	1.50	-2949 -2980 -2979 -2948
6	2	22	0.00	0.00	1.50	-3011 -3042 -3041 -3010
6	2	22	0.00	0.00	1.50	-3073 -3124 -3123 -3072
6	2	22	0.00	0.00	1.50	-2979 -3010 -3009 -2978
6	2	22	0.00	0.00	1.50	-3041 -3072 -3071 -3040
6	2	22	0.00	0.00	1.50	-2947 -2978 -2977 -2946
6	2	22	0.00	0.00	1.50	-3009 -3040 -3039 -3008
6	2	22	0.00	0.00	1.50	-3071 -3122 -3121 -3070
6	2	22	0.00	0.00	1.50	-2858 -2889 -2888 -2857
6	2	22	0.00	0.00	1.50	-2920 -2951 -2950 -2919
6	2	22	0.00	0.00	1.50	-2826 -2857 -2856 -2825
6	2	22	0.00	0.00	1.50	-2888 -2919 -2918 -2887
6	2	22	0.00	0.00	1.50	-2794 -2825 -2824 -2793
6	2	22	0.00	0.00	1.50	-2856 -2887 -2886 -2855
6	2	22	0.00	0.00	1.50	-2918 -2949 -2948 -2917
6	2	22	0.00	0.00	1.50	-2824 -2855 -2854 -2823
6	2	22	0.00	0.00	1.50	-2886 -2917 -2916 -2885
6	2	22	0.00	0.00	1.50	-2792 -2823 -2822 -2791
6	2	22	0.00	0.00	1.50	-2854 -2885 -2884 -2853
6	2	22	0.00	0.00	1.50	-2916 -2947 -2946 -2915
6	2	22	0.00	0.00	1.50	-2703 -2734 -2733 -2702
6	2	22	0.00	0.00	1.50	-2765 -2796 -2795 -2764
6	2	22	0.00	0.00	1.50	-2671 -2702 -2701 -2670
6	2	22	0.00	0.00	1.50	-2733 -2764 -2763 -2732
6	2	22	0.00	0.00	1.50	-2639 -2670 -2669 -2638
6	2	22	0.00	0.00	1.50	-2701 -2732 -2731 -2700
6	2	22	0.00	0.00	1.50	-2763 -2794 -2793 -2762
6	2	22	0.00	0.00	1.50	-2669 -2700 -2699 -2668
6	2	22	0.00	0.00	1.50	-2731 -2762 -2761 -2730
6	2	22	0.00	0.00	1.50	-2637 -2668 -2667 -2636
6	2	22	0.00	0.00	1.50	-2699 -2730 -2729 -2698
6	2	22	0.00	0.00	1.50	-2761 -2792 -2791 -2760
6	2	22	0.00	0.00	1.50	-2548 -2579 -2578 -2547
6	2	22	0.00	0.00	1.50	-2610 -2641 -2640 -2609
6	2	22	0.00	0.00	1.50	-2516 -2547 -2546 -2515
6	2	22	0.00	0.00	1.50	-2578 -2609 -2608 -2577
6	2	22	0.00	0.00	1.50	-2484 -2515 -2514 -2483
6	2	22	0.00	0.00	1.50	-2546 -2577 -2576 -2545
6	2	22	0.00	0.00	1.50	-2608 -2639 -2638 -2607
6	2	22	0.00	0.00	1.50	-2514 -2545 -2544 -2513
6	2	22	0.00	0.00	1.50	-2576 -2607 -2606 -2575
6	2	22	0.00	0.00	1.50	-2482 -2513 -2512 -2481
6	2	22	0.00	0.00	1.50	-2544 -2575 -2574 -2543
6	2	22	0.00	0.00	1.50	-2606 -2637 -2636 -2605

6	2	22	0.00	0.00	1.50	-50 -116 -115 -49
6	2	22	0.00	0.00	1.50	-182 -248 -247 -181
6	2	22	0.00	0.00	1.50	-115 -181 -180 -114
6	2	22	0.00	0.00	1.50	-48 -114 -113 -47
6	2	22	0.00	0.00	1.50	-180 -246 -245 -179
6	2	22	0.00	0.00	1.50	-113 -179 -178 -112
6	2	22	0.00	0.00	1.50	-854 -861 -943 -934
6	2	22	0.00	0.00	1.50	-866 -873 -957 -953
6	2	22	0.00	0.00	1.50	-930 -934 -1023 -1015
6	2	22	0.00	0.00	1.50	-943 -953 -1041 -1034
6	2	22	0.00	0.00	1.50	-957 -964 -1054 -1046
6	2	22	0.00	0.00	1.50	-1023 -1034 -1132 -1127
6	2	22	0.00	0.00	1.50	-1041 -1046 -1144 -1140
6	2	22	0.00	0.00	1.50	-1119 -1127 -1216 -1208
6	2	22	0.00	0.00	1.50	-1132 -1140 -1225 -1220
6	2	22	0.00	0.00	1.50	-1144 -1150 -1233 -1228
6	2	22	0.00	0.00	1.50	-1216 -1220 -1293 -1290
6	2	22	0.00	0.00	1.50	-1225 -1228 -1301 -1296
6	2	22	0.00	0.00	1.50	-3128 -3129 -3154 -3156
6	2	22	0.00	0.00	1.50	-3130 -3131 -3169 -3157
6	2	22	0.00	0.00	1.50	-3263 -3357 -3336 -3247
6	2	22	0.00	0.00	1.50	-3450 -3529 -3520 -3433
6	2	22	0.00	0.00	1.50	-3508 -3497 -3410 -3417
6	2	22	0.00	0.00	1.50	-3381 -3285 -3315 -3410
6	2	22	0.00	0.00	1.50	-3126 -3127 -3212 -3185
6	2	22	0.00	0.00	1.50	-3154 -3231 -3228 -3156
6	2	22	0.00	0.00	1.50	-3269 -3228 -3231 -3276
6	2	22	0.00	0.00	1.50	-3156 -3228 -3227 -3212
6	2	22	0.00	0.00	1.50	-3212 -3227 -3259 -3315
6	2	22	0.00	0.00	1.50	-3335 -3336 -3433 -3417
6	2	22	0.00	0.00	1.50	-2982 -3013 -3012 -2981
6	2	22	0.00	0.00	1.50	-3044 -3075 -3074 -3043
6	2	22	0.00	0.00	1.50	-2950 -2981 -2980 -2949
6	2	22	0.00	0.00	1.50	-3012 -3043 -3042 -3011
6	2	22	0.00	0.00	1.50	-3074 -3125 -3124 -3073
6	2	22	0.00	0.00	1.50	-2980 -3011 -3010 -2979
6	2	22	0.00	0.00	1.50	-3042 -3073 -3072 -3041
6	2	22	0.00	0.00	1.50	-2948 -2979 -2978 -2947
6	2	22	0.00	0.00	1.50	-3010 -3041 -3040 -3009
6	2	22	0.00	0.00	1.50	-3072 -3123 -3122 -3071
6	2	22	0.00	0.00	1.50	-2978 -3009 -3008 -2977
6	2	22	0.00	0.00	1.50	-3040 -3071 -3070 -3039
6	2	22	0.00	0.00	1.50	-2827 -2858 -2857 -2826
6	2	22	0.00	0.00	1.50	-2889 -2920 -2919 -2888
6	2	22	0.00	0.00	1.50	-2795 -2826 -2825 -2794
6	2	22	0.00	0.00	1.50	-2857 -2888 -2887 -2856
6	2	22	0.00	0.00	1.50	-2919 -2950 -2949 -2918
6	2	22	0.00	0.00	1.50	-2825 -2856 -2855 -2824
6	2	22	0.00	0.00	1.50	-2887 -2918 -2917 -2886
6	2	22	0.00	0.00	1.50	-2793 -2824 -2823 -2792
6	2	22	0.00	0.00	1.50	-2855 -2886 -2885 -2854
6	2	22	0.00	0.00	1.50	-2917 -2948 -2947 -2916
6	2	22	0.00	0.00	1.50	-2823 -2854 -2853 -2822
6	2	22	0.00	0.00	1.50	-2885 -2916 -2915 -2884
6	2	22	0.00	0.00	1.50	-2672 -2703 -2702 -2671
6	2	22	0.00	0.00	1.50	-2734 -2765 -2764 -2733
6	2	22	0.00	0.00	1.50	-2640 -2671 -2670 -2639
6	2	22	0.00	0.00	1.50	-2702 -2733 -2732 -2701
6	2	22	0.00	0.00	1.50	-2764 -2795 -2794 -2763
6	2	22	0.00	0.00	1.50	-2670 -2701 -2700 -2669
6	2	22	0.00	0.00	1.50	-2732 -2763 -2762 -2731
6	2	22	0.00	0.00	1.50	-2638 -2669 -2668 -2637
6	2	22	0.00	0.00	1.50	-2700 -2731 -2730 -2699
6	2	22	0.00	0.00	1.50	-2762 -2793 -2792 -2761
6	2	22	0.00	0.00	1.50	-2668 -2699 -2698 -2667
6	2	22	0.00	0.00	1.50	-2730 -2761 -2760 -2729
6	2	22	0.00	0.00	1.50	-2517 -2548 -2547 -2516
6	2	22	0.00	0.00	1.50	-2579 -2610 -2609 -2578
6	2	22	0.00	0.00	1.50	-2485 -2516 -2515 -2484
6	2	22	0.00	0.00	1.50	-2547 -2578 -2577 -2546
6	2	22	0.00	0.00	1.50	-2609 -2640 -2639 -2608
6	2	22	0.00	0.00	1.50	-2515 -2546 -2545 -2514
6	2	22	0.00	0.00	1.50	-2577 -2608 -2607 -2576
6	2	22	0.00	0.00	1.50	-2483 -2514 -2513 -2482
6	2	22	0.00	0.00	1.50	-2545 -2576 -2575 -2544
6	2	22	0.00	0.00	1.50	-2607 -2638 -2637 -2606
6	2	22	0.00	0.00	1.50	-2513 -2544 -2543 -2512
6	2	22	0.00	0.00	1.50	-2575 -2606 -2605 -2574
6	2	22	0.00	0.00	1.50	-2362 -2393 -2392 -2361

6	2	22	0.00	0.00	1.50	-2393 -2424 -2423 -2392
6	2	22	0.00	0.00	1.50	-2455 -2486 -2485 -2454
6	2	22	0.00	0.00	1.50	-2361 -2392 -2391 -2360
6	2	22	0.00	0.00	1.50	-2423 -2454 -2453 -2422
6	2	22	0.00	0.00	1.50	-2329 -2360 -2359 -2328
6	2	22	0.00	0.00	1.50	-2391 -2422 -2421 -2390
6	2	22	0.00	0.00	1.50	-2453 -2484 -2483 -2452
6	2	22	0.00	0.00	1.50	-2359 -2390 -2389 -2358
6	2	22	0.00	0.00	1.50	-2421 -2452 -2451 -2420
6	2	22	0.00	0.00	1.50	-2327 -2358 -2357 -2326
6	2	22	0.00	0.00	1.50	-2389 -2420 -2419 -2388
6	2	22	0.00	0.00	1.50	-2451 -2482 -2481 -2450
6	2	22	0.00	0.00	1.50	-2238 -2269 -2268 -2237
6	2	22	0.00	0.00	1.50	-2300 -2331 -2330 -2299
6	2	22	0.00	0.00	1.50	-2206 -2237 -2236 -2205
6	2	22	0.00	0.00	1.50	-2268 -2299 -2298 -2267
6	2	22	0.00	0.00	1.50	-2174 -2205 -2204 -2173
6	2	22	0.00	0.00	1.50	-2236 -2267 -2266 -2235
6	2	22	0.00	0.00	1.50	-2298 -2329 -2328 -2297
6	2	22	0.00	0.00	1.50	-2204 -2235 -2234 -2203
6	2	22	0.00	0.00	1.50	-2266 -2297 -2296 -2265
6	2	22	0.00	0.00	1.50	-2172 -2203 -2202 -2171
6	2	22	0.00	0.00	1.50	-2234 -2265 -2264 -2233
6	2	22	0.00	0.00	1.50	-2296 -2327 -2326 -2295
6	2	22	0.00	0.00	1.50	-2083 -2114 -2113 -2082
6	2	22	0.00	0.00	1.50	-2145 -2176 -2175 -2144
6	2	22	0.00	0.00	1.50	-2051 -2082 -2081 -2050
6	2	22	0.00	0.00	1.50	-2113 -2144 -2143 -2112
6	2	22	0.00	0.00	1.50	-2019 -2050 -2049 -2018
6	2	22	0.00	0.00	1.50	-2081 -2112 -2111 -2080
6	2	22	0.00	0.00	1.50	-2143 -2174 -2173 -2142
6	2	22	0.00	0.00	1.50	-2049 -2080 -2079 -2048
6	2	22	0.00	0.00	1.50	-2111 -2142 -2141 -2110
6	2	22	0.00	0.00	1.50	-2017 -2048 -2047 -2016
6	2	22	0.00	0.00	1.50	-2079 -2110 -2109 -2078
6	2	22	0.00	0.00	1.50	-2141 -2172 -2171 -2140
6	2	22	0.00	0.00	1.50	-1928 -1959 -1958 -1927
6	2	22	0.00	0.00	1.50	-1990 -2021 -2020 -1989
6	2	22	0.00	0.00	1.50	-1896 -1927 -1926 -1895
6	2	22	0.00	0.00	1.50	-1958 -1989 -1988 -1957
6	2	22	0.00	0.00	1.50	-1864 -1895 -1894 -1863
6	2	22	0.00	0.00	1.50	-1926 -1957 -1956 -1925
6	2	22	0.00	0.00	1.50	-1988 -2019 -2018 -1987
6	2	22	0.00	0.00	1.50	-1894 -1925 -1924 -1893
6	2	22	0.00	0.00	1.50	-1956 -1987 -1986 -1955
6	2	22	0.00	0.00	1.50	-1862 -1893 -1892 -1861
6	2	22	0.00	0.00	1.50	-1924 -1955 -1954 -1923
6	2	22	0.00	0.00	1.50	-1986 -2017 -2016 -1985
6	2	22	0.00	0.00	1.50	-1689 -1688 -1587 -1588
6	2	22	0.00	0.00	1.50	-1687 -1686 -1583 -1586
6	2	22	0.00	0.00	1.50	-1599 -1588 -1511 -1514
6	2	22	0.00	0.00	1.50	-1587 -1586 -1492 -1501
6	2	22	0.00	0.00	1.50	-1518 -1514 -1428 -1436
6	2	22	0.00	0.00	1.50	-1511 -1501 -1416 -1425
6	2	22	0.00	0.00	1.50	-1492 -1491 -1407 -1408
6	2	22	0.00	0.00	1.50	-1428 -1425 -1351 -1354
6	2	22	0.00	0.00	1.50	-1416 -1408 -1335 -1342
6	2	22	0.00	0.00	1.50	-1357 -1354 -1282 -1285
6	2	22	0.00	0.00	1.50	-1351 -1342 -1269 -1277
6	2	22	0.00	0.00	1.50	-1335 -1333 -1258 -1261
6	2	22	0.00	0.00	1.50	-1773 -1804 -1803 -1772
6	2	22	0.00	0.00	1.50	-1835 -1866 -1865 -1834
6	2	22	0.00	0.00	1.50	-1741 -1772 -1771 -1740
6	2	22	0.00	0.00	1.50	-1803 -1834 -1833 -1802
6	2	22	0.00	0.00	1.50	-1689 -1740 -1739 -1688
6	2	22	0.00	0.00	1.50	-1771 -1802 -1801 -1770
6	2	22	0.00	0.00	1.50	-1833 -1864 -1863 -1832
6	2	22	0.00	0.00	1.50	-1739 -1770 -1769 -1738
6	2	22	0.00	0.00	1.50	-1801 -1832 -1831 -1800
6	2	22	0.00	0.00	1.50	-1687 -1738 -1737 -1686
6	2	22	0.00	0.00	1.50	-1769 -1800 -1799 -1768
6	2	22	0.00	0.00	1.50	-1831 -1862 -1861 -1830
6	2	22	0.00	0.00	1.50	-3557 -3466 -3497 -3580
6	2	22	0.00	0.00	1.50	-3508 -3520 -3600 -3593
6	2	22	0.00	0.00	1.50	-3610 -3694 -3680 -3600
6	2	22	0.00	0.00	1.50	-3781 -3872 -3827 -3762
6	2	22	0.00	0.00	1.50	-3903 -3853 -3786 -3827
6	2	22	0.00	0.00	1.50	-3790 -3727 -3702 -3738
6	2	22	0.00	0.00	1.50	-3762 -3827 -3786 -3739

6	2	22	0.00	0.00	1.50	-2424 -2455 -2454 -2423
6	2	22	0.00	0.00	1.50	-2330 -2361 -2360 -2329
6	2	22	0.00	0.00	1.50	-2392 -2423 -2422 -2391
6	2	22	0.00	0.00	1.50	-2454 -2485 -2484 -2453
6	2	22	0.00	0.00	1.50	-2360 -2391 -2390 -2359
6	2	22	0.00	0.00	1.50	-2422 -2453 -2452 -2421
6	2	22	0.00	0.00	1.50	-2328 -2359 -2358 -2327
6	2	22	0.00	0.00	1.50	-2390 -2421 -2420 -2389
6	2	22	0.00	0.00	1.50	-2452 -2483 -2482 -2451
6	2	22	0.00	0.00	1.50	-2358 -2389 -2388 -2357
6	2	22	0.00	0.00	1.50	-2420 -2451 -2450 -2419
6	2	22	0.00	0.00	1.50	-2207 -2238 -2237 -2206
6	2	22	0.00	0.00	1.50	-2269 -2300 -2299 -2268
6	2	22	0.00	0.00	1.50	-2175 -2206 -2205 -2174
6	2	22	0.00	0.00	1.50	-2237 -2268 -2267 -2236
6	2	22	0.00	0.00	1.50	-2299 -2330 -2329 -2298
6	2	22	0.00	0.00	1.50	-2205 -2236 -2235 -2204
6	2	22	0.00	0.00	1.50	-2267 -2298 -2297 -2266
6	2	22	0.00	0.00	1.50	-2173 -2204 -2203 -2172
6	2	22	0.00	0.00	1.50	-2235 -2266 -2265 -2234
6	2	22	0.00	0.00	1.50	-2297 -2328 -2327 -2296
6	2	22	0.00	0.00	1.50	-2203 -2234 -2233 -2202
6	2	22	0.00	0.00	1.50	-2265 -2296 -2295 -2264
6	2	22	0.00	0.00	1.50	-2052 -2083 -2082 -2051
6	2	22	0.00	0.00	1.50	-2114 -2145 -2144 -2113
6	2	22	0.00	0.00	1.50	-2020 -2051 -2050 -2019
6	2	22	0.00	0.00	1.50	-2082 -2113 -2112 -2081
6	2	22	0.00	0.00	1.50	-2144 -2175 -2174 -2143
6	2	22	0.00	0.00	1.50	-2050 -2081 -2080 -2049
6	2	22	0.00	0.00	1.50	-2112 -2143 -2142 -2111
6	2	22	0.00	0.00	1.50	-2018 -2049 -2048 -2017
6	2	22	0.00	0.00	1.50	-2080 -2111 -2110 -2079
6	2	22	0.00	0.00	1.50	-2142 -2173 -2172 -2141
6	2	22	0.00	0.00	1.50	-2048 -2079 -2078 -2047
6	2	22	0.00	0.00	1.50	-2110 -2141 -2140 -2109
6	2	22	0.00	0.00	1.50	-1897 -1928 -1927 -1896
6	2	22	0.00	0.00	1.50	-1959 -1990 -1989 -1958
6	2	22	0.00	0.00	1.50	-1865 -1896 -1895 -1864
6	2	22	0.00	0.00	1.50	-1927 -1958 -1957 -1926
6	2	22	0.00	0.00	1.50	-1989 -2020 -2019 -1988
6	2	22	0.00	0.00	1.50	-1895 -1926 -1925 -1894
6	2	22	0.00	0.00	1.50	-1957 -1988 -1987 -1956
6	2	22	0.00	0.00	1.50	-1863 -1894 -1893 -1862
6	2	22	0.00	0.00	1.50	-1925 -1956 -1955 -1924
6	2	22	0.00	0.00	1.50	-1987 -2018 -2017 -1986
6	2	22	0.00	0.00	1.50	-1893 -1924 -1923 -1892
6	2	22	0.00	0.00	1.50	-1955 -1986 -1985 -1954
6	2	22	0.00	0.00	1.50	-1690 -1689 -1588 -1599
6	2	22	0.00	0.00	1.50	-1688 -1687 -1586 -1587
6	2	22	0.00	0.00	1.50	-1602 -1599 -1514 -1518
6	2	22	0.00	0.00	1.50	-1588 -1587 -1501 -1511
6	2	22	0.00	0.00	1.50	-1586 -1583 -1491 -1492
6	2	22	0.00	0.00	1.50	-1514 -1511 -1425 -1428
6	2	22	0.00	0.00	1.50	-1501 -1492 -1408 -1416
6	2	22	0.00	0.00	1.50	-1436 -1428 -1354 -1357
6	2	22	0.00	0.00	1.50	-1425 -1416 -1342 -1351
6	2	22	0.00	0.00	1.50	-1408 -1407 -1333 -1335
6	2	22	0.00	0.00	1.50	-1354 -1351 -1277 -1282
6	2	22	0.00	0.00	1.50	-1342 -1335 -1261 -1269
6	2	22	0.00	0.00	1.50	-1742 -1773 -1772 -1741
6	2	22	0.00	0.00	1.50	-1804 -1835 -1834 -1803
6	2	22	0.00	0.00	1.50	-1690 -1741 -1740 -1689
6	2	22	0.00	0.00	1.50	-1772 -1803 -1802 -1771
6	2	22	0.00	0.00	1.50	-1834 -1865 -1864 -1833
6	2	22	0.00	0.00	1.50	-1740 -1771 -1770 -1739
6	2	22	0.00	0.00	1.50	-1802 -1833 -1832 -1801
6	2	22	0.00	0.00	1.50	-1688 -1739 -1738 -1687
6	2	22	0.00	0.00	1.50	-1770 -1801 -1800 -1769
6	2	22	0.00	0.00	1.50	-1832 -1863 -1862 -1831
6	2	22	0.00	0.00	1.50	-1738 -1769 -1768 -1737
6	2	22	0.00	0.00	1.50	-1800 -1831 -1830 -1799
6	2	22	0.00	0.00	1.50	-3643 -3557 -3580 -3650
6	2	22	0.00	0.00	1.50	-3497 -3508 -3593 -3580
6	2	22	0.00	0.00	1.50	-3520 -3529 -3610 -3600
6	2	22	0.00	0.00	1.50	-3694 -3781 -3762 -3680
6	2	22	0.00	0.00	1.50	-3872 -3961 -3903 -3827
6	2	22	0.00	0.00	1.50	-3853 -3790 -3738 -3786
6	2	22	0.00	0.00	1.50	-3680 -3762 -3739 -3678
6	2	22	0.00	0.00	1.50	-3739 -3786 -3738 -3678

6	2	22	0.00	0.00	1.50	-3738 -3702 -3650 -3678
6	2	22	0.00	0.00	1.50	-3678 -3593 -3600 -3680
6	2	22	0.00	0.00	1.50	-4841 -4840 -4774 -4775
6	2	22	0.00	0.00	1.50	-4839 -4838 -4772 -4773
6	2	22	0.00	0.00	1.50	-4776 -4775 -4709 -4710
6	2	22	0.00	0.00	1.50	-4774 -4773 -4707 -4708
6	2	22	0.00	0.00	1.50	-4711 -4710 -4644 -4645
6	2	22	0.00	0.00	1.50	-4709 -4708 -4642 -4643
6	2	22	0.00	0.00	1.50	-4707 -4706 -4640 -4641
6	2	22	0.00	0.00	1.50	-4643 -4642 -4576 -4577
6	2	22	0.00	0.00	1.50	-4641 -4640 -4574 -4575
6	2	22	0.00	0.00	1.50	-4578 -4577 -4511 -4512
6	2	22	0.00	0.00	1.50	-4576 -4575 -4509 -4510
6	2	22	0.00	0.00	1.50	-4513 -4512 -4446 -4447
6	2	22	0.00	0.00	1.50	-4511 -4510 -4444 -4445
6	2	22	0.00	0.00	1.50	-4509 -4508 -4442 -4443
6	2	22	0.00	0.00	1.50	-4445 -4444 -4350 -4364
6	2	22	0.00	0.00	1.50	-4443 -4442 -4363 -4353
6	2	22	0.00	0.00	1.50	-4269 -4180 -4171 -4259
6	2	22	0.00	0.00	1.50	-4079 -4076 -4165 -4171
6	2	22	0.00	0.00	1.50	-4070 -4065 -4147 -4159
6	2	22	0.00	0.00	1.50	-4141 -4223 -4228 -4147
6	2	22	0.00	0.00	1.50	-4314 -4399 -4338 -4310
6	2	22	0.00	0.00	1.50	-4364 -4350 -4254 -4251
6	2	22	0.00	0.00	1.50	-4350 -4353 -4259 -4254
6	2	22	0.00	0.00	1.50	-4228 -4310 -4318 -4251
6	2	22	0.00	0.00	1.50	-4318 -4379 -4364 -4251
6	2	22	0.00	0.00	1.50	-443 -444 -508 -533
6	2	22	0.00	0.00	1.50	-445 -446 -478 -497
6	2	22	0.00	0.00	1.50	-470 -552 -548 -530
6	2	22	0.00	0.00	1.50	-631 -705 -690 -619
6	2	22	0.00	0.00	1.50	-777 -850 -845 -756
6	2	22	0.00	0.00	1.50	-761 -765 -839 -833
6	2	22	0.00	0.00	1.50	-824 -815 -740 -755
6	2	22	0.00	0.00	1.50	-666 -585 -616 -687
6	2	22	0.00	0.00	1.50	-442 -443 -533 -500
6	2	22	0.00	0.00	1.50	-761 -698 -701 -765
6	2	22	0.00	0.00	1.50	-698 -625 -632 -701
6	2	22	0.00	0.00	1.50	-557 -560 -632 -625
6	2	22	0.00	0.00	1.50	-497 -566 -560 -508
6	2	22	0.00	0.00	1.50	-478 -530 -548 -540
6	2	22	0.00	0.00	1.50	-765 -701 -702 -756
6	2	22	0.00	0.00	1.50	-702 -641 -690 -756
6	2	22	0.00	0.00	1.50	-641 -566 -619 -690
6	2	22	0.00	0.00	1.50	-376 -442 -441 -375
6	2	22	0.00	0.00	1.50	-309 -375 -374 -308
6	2	22	0.00	0.00	1.50	-242 -308 -307 -241
6	2	22	0.00	0.00	1.50	-374 -440 -439 -373
6	2	22	0.00	0.00	1.50	-307 -373 -372 -306
6	2	22	0.00	0.00	1.50	-240 -306 -305 -239
6	2	22	0.00	0.00	1.50	-372 -438 -437 -371
6	2	22	0.00	0.00	1.50	-178 -244 -243 -177
6	2	22	0.00	0.00	1.50	-111 -177 -176 -110
6	2	22	0.00	0.00	1.50	-44 -110 -109 -43
6	2	22	0.00	0.00	1.50	-176 -242 -241 -175
6	2	22	0.00	0.00	1.50	-109 -175 -174 -108
6	2	22	0.00	0.00	1.50	-42 -108 -107 -41
6	2	22	0.00	0.00	1.50	-174 -240 -239 -173
6	2	22	0.00	0.00	1.50	-3995 -3934 -3897 -3978
6	2	22	0.00	0.00	1.50	-3858 -3769 -3812 -3859
6	2	22	0.00	0.00	1.50	-3761 -3753 -3808 -3820
6	2	22	0.00	0.00	1.50	-3727 -3790 -3848 -3793
6	2	22	0.00	0.00	1.50	-3853 -3903 -3938 -3881
6	2	22	0.00	0.00	1.50	-3989 -4020 -3959 -3938
6	2	22	0.00	0.00	1.50	-4032 -4050 -3978 -3968
6	2	22	0.00	0.00	1.50	-3848 -3881 -3906 -3884
6	2	22	0.00	0.00	1.50	-3906 -3959 -3968 -3884
6	2	22	0.00	0.00	1.50	-3897 -3859 -3812 -3820
6	2	22	0.00	0.00	1.50	-3884 -3968 -3978 -3897
6	2	22	0.00	0.00	1.50	-3579 -3506 -3500 -3561
6	2	22	0.00	0.00	1.50	-3498 -3492 -3546 -3552
6	2	22	0.00	0.00	1.50	-3474 -3466 -3557 -3556
6	2	22	0.00	0.00	1.50	-3643 -3727 -3753 -3642
6	2	22	0.00	0.00	1.50	-3769 -3693 -3679 -3761
6	2	22	0.00	0.00	1.50	-3621 -3561 -3552 -3614
6	2	22	0.00	0.00	1.50	-3679 -3614 -3606 -3642
6	2	22	0.00	0.00	1.50	-3606 -3546 -3556 -3642
6	2	22	0.00	0.00	1.50	-3995 -4060 -4065 -4001
6	2	22	0.00	0.00	1.50	-4070 -4076 -4023 -4019

6	2	22	0.00	0.00	1.50	-3678 -3650 -3580 -3593
6	2	22	0.00	0.00	1.50	-4842 -4841 -4775 -4776
6	2	22	0.00	0.00	1.50	-4840 -4839 -4773 -4774
6	2	22	0.00	0.00	1.50	-4777 -4776 -4710 -4711
6	2	22	0.00	0.00	1.50	-4775 -4774 -4708 -4709
6	2	22	0.00	0.00	1.50	-4773 -4772 -4706 -4707
6	2	22	0.00	0.00	1.50	-4710 -4709 -4643 -4644
6	2	22	0.00	0.00	1.50	-4708 -4707 -4641 -4642
6	2	22	0.00	0.00	1.50	-4644 -4643 -4577 -4578
6	2	22	0.00	0.00	1.50	-4642 -4641 -4575 -4576
6	2	22	0.00	0.00	1.50	-4579 -4578 -4512 -4513
6	2	22	0.00	0.00	1.50	-4577 -4576 -4510 -4511
6	2	22	0.00	0.00	1.50	-4575 -4574 -4508 -4509
6	2	22	0.00	0.00	1.50	-4512 -4511 -4445 -4446
6	2	22	0.00	0.00	1.50	-4510 -4509 -4443 -4444
6	2	22	0.00	0.00	1.50	-4446 -4445 -4364 -4379
6	2	22	0.00	0.00	1.50	-4444 -4443 -4353 -4350
6	2	22	0.00	0.00	1.50	-4353 -4363 -4269 -4259
6	2	22	0.00	0.00	1.50	-4180 -4089 -4079 -4171
6	2	22	0.00	0.00	1.50	-4076 -4070 -4159 -4165
6	2	22	0.00	0.00	1.50	-4065 -4060 -4141 -4147
6	2	22	0.00	0.00	1.50	-4223 -4314 -4310 -4228
6	2	22	0.00	0.00	1.50	-4399 -4446 -4379 -4338
6	2	22	0.00	0.00	1.50	-4251 -4254 -4165 -4159
6	2	22	0.00	0.00	1.50	-4254 -4259 -4171 -4165
6	2	22	0.00	0.00	1.50	-4310 -4338 -4379 -4318
6	2	22	0.00	0.00	1.50	-4251 -4159 -4147 -4228
6	2	22	0.00	0.00	1.50	-444 -445 -497 -508
6	2	22	0.00	0.00	1.50	-446 -470 -530 -478
6	2	22	0.00	0.00	1.50	-552 -631 -619 -548
6	2	22	0.00	0.00	1.50	-705 -777 -756 -690
6	2	22	0.00	0.00	1.50	-845 -839 -765 -756
6	2	22	0.00	0.00	1.50	-833 -824 -755 -761
6	2	22	0.00	0.00	1.50	-740 -666 -687 -755
6	2	22	0.00	0.00	1.50	-585 -500 -533 -616
6	2	22	0.00	0.00	1.50	-761 -755 -687 -698
6	2	22	0.00	0.00	1.50	-698 -687 -616 -625
6	2	22	0.00	0.00	1.50	-508 -560 -557 -533
6	2	22	0.00	0.00	1.50	-557 -625 -616 -533
6	2	22	0.00	0.00	1.50	-497 -478 -540 -566
6	2	22	0.00	0.00	1.50	-540 -548 -619 -566
6	2	22	0.00	0.00	1.50	-701 -632 -641 -702
6	2	22	0.00	0.00	1.50	-641 -632 -560 -566
6	2	22	0.00	0.00	1.50	-310 -376 -375 -309
6	2	22	0.00	0.00	1.50	-243 -309 -308 -242
6	2	22	0.00	0.00	1.50	-375 -441 -440 -374
6	2	22	0.00	0.00	1.50	-308 -374 -373 -307
6	2	22	0.00	0.00	1.50	-241 -307 -306 -240
6	2	22	0.00	0.00	1.50	-373 -439 -438 -372
6	2	22	0.00	0.00	1.50	-306 -372 -371 -305
6	2	22	0.00	0.00	1.50	-112 -178 -177 -111
6	2	22	0.00	0.00	1.50	-45 -111 -110 -44
6	2	22	0.00	0.00	1.50	-177 -243 -242 -176
6	2	22	0.00	0.00	1.50	-110 -176 -175 -109
6	2	22	0.00	0.00	1.50	-43 -109 -108 -42
6	2	22	0.00	0.00	1.50	-175 -241 -240 -174
6	2	22	0.00	0.00	1.50	-108 -174 -173 -107
6	2	22	0.00	0.00	1.50	-3858 -3777 -3769
6	2	22	0.00	0.00	1.50	-3934 -3858 -3859 -3897
6	2	22	0.00	0.00	1.50	-3769 -3761 -3820 -3812
6	2	22	0.00	0.00	1.50	-3753 -3727 -3793 -3808
6	2	22	0.00	0.00	1.50	-3790 -3853 -3881 -3848
6	2	22	0.00	0.00	1.50	-3903 -3976 -3989 -3938
6	2	22	0.00	0.00	1.50	-4020 -4032 -3968 -3959
6	2	22	0.00	0.00	1.50	-4060 -3995 -3978 -4050
6	2	22	0.00	0.00	1.50	-3881 -3938 -3959 -3906
6	2	22	0.00	0.00	1.50	-3884 -3808 -3793 -3848
6	2	22	0.00	0.00	1.50	-3897 -3820 -3808 -3884
6	2	22	0.00	0.00	1.50	-3629 -3579 -3561 -3621
6	2	22	0.00	0.00	1.50	-3500 -3498 -3552 -3561
6	2	22	0.00	0.00	1.50	-3492 -3474 -3556 -3546
6	2	22	0.00	0.00	1.50	-3557 -3643 -3642 -3556
6	2	22	0.00	0.00	1.50	-3753 -3761 -3679 -3642
6	2	22	0.00	0.00	1.50	-3777 -3701 -3693 -3769
6	2	22	0.00	0.00	1.50	-3693 -3621 -3614 -3679
6	2	22	0.00	0.00	1.50	-3614 -3552 -3546 -3606
6	2	22	0.00	0.00	1.50	-3934 -3995 -4001 -3942
6	2	22	0.00	0.00	1.50	-4065 -4070 -4019 -4001
6	2	22	0.00	0.00	1.50	-4076 -4079 -4004 -4023

6	2	22	0.00	0.00	1.50	-4079 -4089 -4003 -4004
6	2	22	0.00	0.00	1.50	-3914 -3825 -3811 -3915
6	2	22	0.00	0.00	1.50	-3789 -3871 -3883 -3801
6	2	22	0.00	0.00	1.50	-3942 -4001 -4019 -3955
6	2	22	0.00	0.00	1.50	-3883 -3955 -3964 -3915
6	2	22	0.00	0.00	1.50	-3964 -4023 -4004 -3915
6	2	22	0.00	0.00	1.50	-1081 -983 -989 -1087
6	2	22	0.00	0.00	1.50	-901 -815 -824 -904
6	2	22	0.00	0.00	1.50	-1182 -1087 -1104 -1191
6	2	22	0.00	0.00	1.50	-989 -904 -919 -1003
6	2	22	0.00	0.00	1.50	-1269 -1191 -1202 -1277
6	2	22	0.00	0.00	1.50	-1104 -1003 -1006 -1109
6	2	22	0.00	0.00	1.50	-919 -833 -839 -923
6	2	22	0.00	0.00	1.50	-1202 -1109 -1115 -1205
6	2	22	0.00	0.00	1.50	-1006 -923 -924 -1010
6	2	22	0.00	0.00	1.50	-1282 -1205 -1208 -1285
6	2	22	0.00	0.00	1.50	-1115 -1010 -1015 -1119
6	2	22	0.00	0.00	1.50	-924 -845 -850 -930
6	2	22	0.00	0.00	1.50	-1253 -1250 -1168 -1172
6	2	22	0.00	0.00	1.50	-1243 -1240 -1179 -1177
6	2	22	0.00	0.00	1.50	-1147 -1049 -1062 -1138
6	2	22	0.00	0.00	1.50	-958 -872 -897 -986
6	2	22	0.00	0.00	1.50	-797 -804 -884 -897
6	2	22	0.00	0.00	1.50	-891 -885 -810 -812
6	2	22	0.00	0.00	1.50	-901 -983 -971 -891
6	2	22	0.00	0.00	1.50	-1081 -1180 -1161 -1065
6	2	22	0.00	0.00	1.50	-885 -891 -971 -966
6	2	22	0.00	0.00	1.50	-1172 -1103 -1106 -1161
6	2	22	0.00	0.00	1.50	-1106 -1040 -1065 -1161
6	2	22	0.00	0.00	1.50	-1040 -966 -971 -1065
6	2	22	0.00	0.00	1.50	-1137 -1073 -1079 -1135
6	2	22	0.00	0.00	1.50	-1138 -1062 -1073 -1137
6	2	22	0.00	0.00	1.50	-1086 -1079 -1051 -1027
6	2	22	0.00	0.00	1.50	-1027 -1051 -1043 -986
6	2	22	0.00	0.00	1.50	-1103 -1086 -1027 -1032
6	2	22	0.00	0.00	1.50	-884 -959 -962 -897
6	2	22	0.00	0.00	1.50	-962 -1027 -986 -897
6	2	22	0.00	0.00	1.50	-3579 -3629 -3648 -3599
6	2	22	0.00	0.00	1.50	-3701 -3789 -3719 -3690
6	2	22	0.00	0.00	1.50	-3801 -3811 -3755 -3737
6	2	22	0.00	0.00	1.50	-3825 -3773 -3713 -3766
6	2	22	0.00	0.00	1.50	-3712 -3669 -3598 -3667
6	2	22	0.00	0.00	1.50	-3550 -3607 -3611 -3583
6	2	22	0.00	0.00	1.50	-3535 -3522 -3599 -3612
6	2	22	0.00	0.00	1.50	-3713 -3667 -3647 -3681
6	2	22	0.00	0.00	1.50	-3647 -3607 -3612 -3681
6	2	22	0.00	0.00	1.50	-3684 -3737 -3755 -3681
6	2	22	0.00	0.00	1.50	-3719 -3675 -3648 -3690
6	2	22	0.00	0.00	1.50	-3675 -3684 -3640 -3628
6	2	22	0.00	0.00	1.50	-3684 -3681 -3612 -3640
6	2	22	0.00	0.00	1.50	-3123 -3124 -3205 -3207
6	2	22	0.00	0.00	1.50	-3125 -3126 -3185 -3195
6	2	22	0.00	0.00	1.50	-3210 -3207 -3314 -3318
6	2	22	0.00	0.00	1.50	-3205 -3195 -3296 -3306
6	2	22	0.00	0.00	1.50	-3320 -3318 -3411 -3413
6	2	22	0.00	0.00	1.50	-3314 -3306 -3403 -3408
6	2	22	0.00	0.00	1.50	-3296 -3285 -3381 -3384
6	2	22	0.00	0.00	1.50	-3411 -3408 -3498 -3500
6	2	22	0.00	0.00	1.50	-3403 -3384 -3474 -3492
6	2	22	0.00	0.00	1.50	-2977 -3008 -3007 -2976
6	2	22	0.00	0.00	1.50	-3039 -3070 -3069 -3038
6	2	22	0.00	0.00	1.50	-2945 -2976 -2975 -2944
6	2	22	0.00	0.00	1.50	-3007 -3038 -3037 -3006
6	2	22	0.00	0.00	1.50	-3069 -3120 -3119 -3068
6	2	22	0.00	0.00	1.50	-2975 -3006 -3005 -2974
6	2	22	0.00	0.00	1.50	-3037 -3068 -3067 -3036
6	2	22	0.00	0.00	1.50	-2943 -2974 -2973 -2942
6	2	22	0.00	0.00	1.50	-3005 -3036 -3035 -3004
6	2	22	0.00	0.00	1.50	-3067 -3118 -3117 -3066
6	2	22	0.00	0.00	1.50	-2973 -3004 -3003 -2972
6	2	22	0.00	0.00	1.50	-3035 -3066 -3065 -3034
6	2	22	0.00	0.00	1.50	-2822 -2853 -2852 -2821
6	2	22	0.00	0.00	1.50	-2884 -2915 -2914 -2883
6	2	22	0.00	0.00	1.50	-2790 -2821 -2820 -2789
6	2	22	0.00	0.00	1.50	-2852 -2883 -2882 -2851
6	2	22	0.00	0.00	1.50	-2914 -2945 -2944 -2913
6	2	22	0.00	0.00	1.50	-2820 -2851 -2850 -2819
6	2	22	0.00	0.00	1.50	-2882 -2913 -2912 -2881
6	2	22	0.00	0.00	1.50	-2788 -2819 -2818 -2787

6	2	22	0.00	0.00	1.50	-4003 -3914 -3915 -4004
6	2	22	0.00	0.00	1.50	-3811 -3801 -3883 -3915
6	2	22	0.00	0.00	1.50	-3777 -3858 -3871 -3789
6	2	22	0.00	0.00	1.50	-3871 -3942 -3955 -3883
6	2	22	0.00	0.00	1.50	-3955 -4019 -4023 -3964
6	2	22	0.00	0.00	1.50	-1180 -1081 -1087 -1182
6	2	22	0.00	0.00	1.50	-983 -901 -904 -989
6	2	22	0.00	0.00	1.50	-1261 -1182 -1191 -1269
6	2	22	0.00	0.00	1.50	-1087 -989 -1003 -1104
6	2	22	0.00	0.00	1.50	-904 -824 -833 -919
6	2	22	0.00	0.00	1.50	-1191 -1104 -1109 -1202
6	2	22	0.00	0.00	1.50	-1003 -919 -923 -1006
6	2	22	0.00	0.00	1.50	-1277 -1202 -1205 -1282
6	2	22	0.00	0.00	1.50	-1109 -1006 -1010 -1115
6	2	22	0.00	0.00	1.50	-923 -839 -845 -924
6	2	22	0.00	0.00	1.50	-1205 -1115 -1119 -1208
6	2	22	0.00	0.00	1.50	-1010 -924 -930 -1015
6	2	22	0.00	0.00	1.50	-1255 -1253 -1172 -1161
6	2	22	0.00	0.00	1.50	-1250 -1243 -1177 -1168
6	2	22	0.00	0.00	1.50	-1240 -1147 -1138 -1179
6	2	22	0.00	0.00	1.50	-1049 -958 -986 -1062
6	2	22	0.00	0.00	1.50	-872 -791 -797 -897
6	2	22	0.00	0.00	1.50	-804 -810 -885 -884
6	2	22	0.00	0.00	1.50	-901 -891 -812 -815
6	2	22	0.00	0.00	1.50	-983 -1081 -1065 -971
6	2	22	0.00	0.00	1.50	-1258 -1255 -1161 -1180
6	2	22	0.00	0.00	1.50	-966 -959 -884 -885
6	2	22	0.00	0.00	1.50	-1103 -1032 -1040 -1106
6	2	22	0.00	0.00	1.50	-1040 -1032 -959 -966
6	2	22	0.00	0.00	1.50	-1177 -1137 -1135 -1168
6	2	22	0.00	0.00	1.50	-1135 -1079 -1086 -1168
6	2	22	0.00	0.00	1.50	-1138 -1137 -1177 -1179
6	2	22	0.00	0.00	1.50	-1079 -1073 -1043 -1051
6	2	22	0.00	0.00	1.50	-1073 -1062 -986 -1043
6	2	22	0.00	0.00	1.50	-1172 -1168 -1086 -1103
6	2	22	0.00	0.00	1.50	-1032 -1027 -962 -959
6	2	22	0.00	0.00	1.50	-3701 -3777 -3789
6	2	22	0.00	0.00	1.50	-3629 -3701 -3690 -3648
6	2	22	0.00	0.00	1.50	-3789 -3801 -3737 -3719
6	2	22	0.00	0.00	1.50	-3811 -3825 -3766 -3755
6	2	22	0.00	0.00	1.50	-3773 -3712 -3667 -3713
6	2	22	0.00	0.00	1.50	-3598 -3583 -3611 -3667
6	2	22	0.00	0.00	1.50	-3550 -3535 -3612 -3607
6	2	22	0.00	0.00	1.50	-3506 -3579 -3599 -3522
6	2	22	0.00	0.00	1.50	-3667 -3611 -3607 -3647
6	2	22	0.00	0.00	1.50	-3681 -3755 -3766 -3713
6	2	22	0.00	0.00	1.50	-3719 -3737 -3684 -3675
6	2	22	0.00	0.00	1.50	-3648 -3675 -3628 -3599
6	2	22	0.00	0.00	1.50	-3599 -3628 -3640 -3612
6	2	22	0.00	0.00	1.50	-3122 -3123 -3207 -3210
6	2	22	0.00	0.00	1.50	-3124 -3125 -3195 -3205
6	2	22	0.00	0.00	1.50	-3211 -3210 -3318 -3320
6	2	22	0.00	0.00	1.50	-3207 -3205 -3306 -3314
6	2	22	0.00	0.00	1.50	-3195 -3185 -3285 -3296
6	2	22	0.00	0.00	1.50	-3318 -3314 -3408 -3411
6	2	22	0.00	0.00	1.50	-3306 -3296 -3384 -3403
6	2	22	0.00	0.00	1.50	-3413 -3411 -3500 -3506
6	2	22	0.00	0.00	1.50	-3408 -3403 -3492 -3498
6	2	22	0.00	0.00	1.50	-3384 -3381 -3466 -3474
6	2	22	0.00	0.00	1.50	-3008 -3039 -3038 -3007
6	2	22	0.00	0.00	1.50	-3070 -3121 -3120 -3069
6	2	22	0.00	0.00	1.50	-2976 -3007 -3006 -2975
6	2	22	0.00	0.00	1.50	-3038 -3069 -3068 -3037
6	2	22	0.00	0.00	1.50	-2944 -2975 -2974 -2943
6	2	22	0.00	0.00	1.50	-3006 -3037 -3036 -3005
6	2	22	0.00	0.00	1.50	-3068 -3119 -3118 -3067
6	2	22	0.00	0.00	1.50	-2974 -3005 -3004 -2973
6	2	22	0.00	0.00	1.50	-3036 -3067 -3066 -3035
6	2	22	0.00	0.00	1.50	-2942 -2973 -2972 -2941
6	2	22	0.00	0.00	1.50	-3004 -3035 -3034 -3003
6	2	22	0.00	0.00	1.50	-3066 -3117 -3116 -3065
6	2	22	0.00	0.00	1.50	-2853 -2884 -2883 -2852
6	2	22	0.00	0.00	1.50	-2915 -2946 -2945 -2914
6	2	22	0.00	0.00	1.50	-2821 -2852 -2851 -2820
6	2	22	0.00	0.00	1.50	-2883 -2914 -2913 -2882
6	2	22	0.00	0.00	1.50	-2789 -2820 -2819 -2788
6	2	22	0.00	0.00	1.50	-2851 -2882 -2881 -2850
6	2	22	0.00	0.00	1.50	-2913 -2944 -2943 -2912
6	2	22	0.00	0.00	1.50	-2819 -2850 -2849 -2818

6	2	22	0.00	0.00	1.50	-2850 -2881 -2880 -2849
6	2	22	0.00	0.00	1.50	-2912 -2943 -2942 -2911
6	2	22	0.00	0.00	1.50	-2818 -2849 -2848 -2817
6	2	22	0.00	0.00	1.50	-2880 -2911 -2910 -2879
6	2	22	0.00	0.00	1.50	-2667 -2698 -2697 -2666
6	2	22	0.00	0.00	1.50	-2729 -2760 -2759 -2728
6	2	22	0.00	0.00	1.50	-2635 -2666 -2665 -2634
6	2	22	0.00	0.00	1.50	-2697 -2728 -2727 -2696
6	2	22	0.00	0.00	1.50	-2759 -2790 -2789 -2758
6	2	22	0.00	0.00	1.50	-2665 -2696 -2695 -2664
6	2	22	0.00	0.00	1.50	-2727 -2758 -2757 -2726
6	2	22	0.00	0.00	1.50	-2633 -2664 -2663 -2632
6	2	22	0.00	0.00	1.50	-2695 -2726 -2725 -2694
6	2	22	0.00	0.00	1.50	-2757 -2788 -2787 -2756
6	2	22	0.00	0.00	1.50	-2663 -2694 -2693 -2662
6	2	22	0.00	0.00	1.50	-2725 -2756 -2755 -2724
6	2	22	0.00	0.00	1.50	-2512 -2543 -2542 -2511
6	2	22	0.00	0.00	1.50	-2574 -2605 -2604 -2573
6	2	22	0.00	0.00	1.50	-2480 -2511 -2510 -2479
6	2	22	0.00	0.00	1.50	-2542 -2573 -2572 -2541
6	2	22	0.00	0.00	1.50	-2604 -2635 -2634 -2603
6	2	22	0.00	0.00	1.50	-2510 -2541 -2540 -2509
6	2	22	0.00	0.00	1.50	-2572 -2603 -2602 -2571
6	2	22	0.00	0.00	1.50	-2478 -2509 -2508 -2477
6	2	22	0.00	0.00	1.50	-2540 -2571 -2570 -2539
6	2	22	0.00	0.00	1.50	-2602 -2633 -2632 -2601
6	2	22	0.00	0.00	1.50	-2508 -2539 -2538 -2507
6	2	22	0.00	0.00	1.50	-2570 -2601 -2600 -2569
6	2	22	0.00	0.00	1.50	-2357 -2388 -2387 -2356
6	2	22	0.00	0.00	1.50	-2419 -2450 -2449 -2418
6	2	22	0.00	0.00	1.50	-2325 -2356 -2355 -2324
6	2	22	0.00	0.00	1.50	-2387 -2418 -2417 -2386
6	2	22	0.00	0.00	1.50	-2449 -2480 -2479 -2448
6	2	22	0.00	0.00	1.50	-2355 -2386 -2385 -2354
6	2	22	0.00	0.00	1.50	-2417 -2448 -2447 -2416
6	2	22	0.00	0.00	1.50	-2323 -2354 -2353 -2322
6	2	22	0.00	0.00	1.50	-2385 -2416 -2415 -2384
6	2	22	0.00	0.00	1.50	-2447 -2478 -2477 -2446
6	2	22	0.00	0.00	1.50	-2353 -2384 -2383 -2352
6	2	22	0.00	0.00	1.50	-2415 -2446 -2445 -2414
6	2	22	0.00	0.00	1.50	-2202 -2233 -2232 -2201
6	2	22	0.00	0.00	1.50	-2264 -2295 -2294 -2263
6	2	22	0.00	0.00	1.50	-2170 -2201 -2200 -2169
6	2	22	0.00	0.00	1.50	-2232 -2263 -2262 -2231
6	2	22	0.00	0.00	1.50	-2294 -2325 -2324 -2293
6	2	22	0.00	0.00	1.50	-2200 -2231 -2230 -2199
6	2	22	0.00	0.00	1.50	-2262 -2293 -2292 -2261
6	2	22	0.00	0.00	1.50	-2168 -2199 -2198 -2167
6	2	22	0.00	0.00	1.50	-2230 -2261 -2260 -2229
6	2	22	0.00	0.00	1.50	-2292 -2323 -2322 -2291
6	2	22	0.00	0.00	1.50	-2198 -2229 -2228 -2197
6	2	22	0.00	0.00	1.50	-2260 -2291 -2290 -2259
6	2	22	0.00	0.00	1.50	-2047 -2078 -2077 -2046
6	2	22	0.00	0.00	1.50	-2109 -2140 -2139 -2108
6	2	22	0.00	0.00	1.50	-2015 -2046 -2045 -2014
6	2	22	0.00	0.00	1.50	-2077 -2108 -2107 -2076
6	2	22	0.00	0.00	1.50	-2139 -2170 -2169 -2138
6	2	22	0.00	0.00	1.50	-2045 -2076 -2075 -2044
6	2	22	0.00	0.00	1.50	-2107 -2138 -2137 -2106
6	2	22	0.00	0.00	1.50	-2013 -2044 -2043 -2012
6	2	22	0.00	0.00	1.50	-2075 -2106 -2105 -2074
6	2	22	0.00	0.00	1.50	-2137 -2168 -2167 -2136
6	2	22	0.00	0.00	1.50	-2043 -2074 -2073 -2042
6	2	22	0.00	0.00	1.50	-2105 -2136 -2135 -2104
6	2	22	0.00	0.00	1.50	-1892 -1923 -1922 -1891
6	2	22	0.00	0.00	1.50	-1954 -1985 -1984 -1953
6	2	22	0.00	0.00	1.50	-1860 -1891 -1890 -1859
6	2	22	0.00	0.00	1.50	-1922 -1953 -1952 -1921
6	2	22	0.00	0.00	1.50	-1984 -2015 -2014 -1983
6	2	22	0.00	0.00	1.50	-1890 -1921 -1920 -1889
6	2	22	0.00	0.00	1.50	-1952 -1983 -1982 -1951
6	2	22	0.00	0.00	1.50	-1858 -1889 -1888 -1857
6	2	22	0.00	0.00	1.50	-1920 -1951 -1950 -1919
6	2	22	0.00	0.00	1.50	-1982 -2013 -2012 -1981
6	2	22	0.00	0.00	1.50	-1888 -1919 -1918 -1887
6	2	22	0.00	0.00	1.50	-1950 -1981 -1980 -1949
6	2	22	0.00	0.00	1.50	-1737 -1768 -1767 -1736
6	2	22	0.00	0.00	1.50	-1799 -1830 -1829 -1798
6	2	22	0.00	0.00	1.50	-1685 -1736 -1735 -1684

6	2	22	0.00	0.00	1.50	-2881 -2912 -2911 -2880
6	2	22	0.00	0.00	1.50	-2787 -2818 -2817 -2786
6	2	22	0.00	0.00	1.50	-2849 -2880 -2879 -2848
6	2	22	0.00	0.00	1.50	-2911 -2942 -2941 -2910
6	2	22	0.00	0.00	1.50	-2698 -2729 -2728 -2697
6	2	22	0.00	0.00	1.50	-2760 -2791 -2790 -2759
6	2	22	0.00	0.00	1.50	-2666 -2697 -2696 -2665
6	2	22	0.00	0.00	1.50	-2728 -2759 -2758 -2727
6	2	22	0.00	0.00	1.50	-2634 -2665 -2664 -2633
6	2	22	0.00	0.00	1.50	-2696 -2727 -2726 -2695
6	2	22	0.00	0.00	1.50	-2758 -2789 -2788 -2757
6	2	22	0.00	0.00	1.50	-2664 -2695 -2694 -2663
6	2	22	0.00	0.00	1.50	-2726 -2757 -2756 -2725
6	2	22	0.00	0.00	1.50	-2632 -2663 -2662 -2631
6	2	22	0.00	0.00	1.50	-2694 -2725 -2724 -2693
6	2	22	0.00	0.00	1.50	-2756 -2787 -2786 -2755
6	2	22	0.00	0.00	1.50	-2543 -2574 -2573 -2542
6	2	22	0.00	0.00	1.50	-2605 -2636 -2635 -2604
6	2	22	0.00	0.00	1.50	-2511 -2542 -2541 -2510
6	2	22	0.00	0.00	1.50	-2573 -2604 -2603 -2572
6	2	22	0.00	0.00	1.50	-2479 -2510 -2509 -2478
6	2	22	0.00	0.00	1.50	-2541 -2572 -2571 -2540
6	2	22	0.00	0.00	1.50	-2603 -2634 -2633 -2602
6	2	22	0.00	0.00	1.50	-2509 -2540 -2539 -2508
6	2	22	0.00	0.00	1.50	-2571 -2602 -2601 -2570
6	2	22	0.00	0.00	1.50	-2477 -2508 -2507 -2476
6	2	22	0.00	0.00	1.50	-2539 -2570 -2569 -2538
6	2	22	0.00	0.00	1.50	-2601 -2632 -2631 -2600
6	2	22	0.00	0.00	1.50	-2388 -2419 -2418 -2387
6	2	22	0.00	0.00	1.50	-2450 -2481 -2480 -2449
6	2	22	0.00	0.00	1.50	-2356 -2387 -2386 -2355
6	2	22	0.00	0.00	1.50	-2418 -2449 -2448 -2417
6	2	22	0.00	0.00	1.50	-2324 -2355 -2354 -2323
6	2	22	0.00	0.00	1.50	-2386 -2417 -2416 -2385
6	2	22	0.00	0.00	1.50	-2448 -2479 -2478 -2447
6	2	22	0.00	0.00	1.50	-2354 -2385 -2384 -2353
6	2	22	0.00	0.00	1.50	-2416 -2447 -2446 -2415
6	2	22	0.00	0.00	1.50	-2322 -2353 -2352 -2321
6	2	22	0.00	0.00	1.50	-2384 -2415 -2414 -2383
6	2	22	0.00	0.00	1.50	-2446 -2477 -2476 -2445
6	2	22	0.00	0.00	1.50	-2233 -2264 -2263 -2232
6	2	22	0.00	0.00	1.50	-2295 -2326 -2325 -2294
6	2	22	0.00	0.00	1.50	-2201 -2232 -2231 -2200
6	2	22	0.00	0.00	1.50	-2263 -2294 -2293 -2262
6	2	22	0.00	0.00	1.50	-2169 -2200 -2199 -2168
6	2	22	0.00	0.00	1.50	-2231 -2262 -2261 -2230
6	2	22	0.00	0.00	1.50	-2293 -2324 -2323 -2292
6	2	22	0.00	0.00	1.50	-2199 -2230 -2229 -2198
6	2	22	0.00	0.00	1.50	-2261 -2292 -2291 -2260
6	2	22	0.00	0.00	1.50	-2167 -2198 -2197 -2166
6	2	22	0.00	0.00	1.50	-2229 -2260 -2259 -2228
6	2	22	0.00	0.00	1.50	-2291 -2322 -2321 -2290
6	2	22	0.00	0.00	1.50	-2078 -2109 -2108 -2077
6	2	22	0.00	0.00	1.50	-2140 -2171 -2170 -2139
6	2	22	0.00	0.00	1.50	-2046 -2077 -2076 -2045
6	2	22	0.00	0.00	1.50	-2108 -2139 -2138 -2107
6	2	22	0.00	0.00	1.50	-2014 -2045 -2044 -2013
6	2	22	0.00	0.00	1.50	-2076 -2107 -2106 -2075
6	2	22	0.00	0.00	1.50	-2138 -2169 -2168 -2137
6	2	22	0.00	0.00	1.50	-2044 -2075 -2074 -2043
6	2	22	0.00	0.00	1.50	-2106 -2137 -2136 -2105
6	2	22	0.00	0.00	1.50	-2012 -2043 -2042 -2011
6	2	22	0.00	0.00	1.50	-2074 -2105 -2104 -2073
6	2	22	0.00	0.00	1.50	-2136 -2167 -2166 -2135
6	2	22	0.00	0.00	1.50	-1923 -1954 -1953 -1922
6	2	22	0.00	0.00	1.50	-1985 -2016 -2015 -1984
6	2	22	0.00	0.00	1.50	-1891 -1922 -1921 -1890
6	2	22	0.00	0.00	1.50	-1953 -1984 -1983 -1952
6	2	22	0.00	0.00	1.50	-1859 -1890 -1889 -1858
6	2	22	0.00	0.00	1.50	-1921 -1952 -1951 -1920
6	2	22	0.00	0.00	1.50	-1983 -2014 -2013 -1982
6	2	22	0.00	0.00	1.50	-1889 -1920 -1919 -1888
6	2	22	0.00	0.00	1.50	-1951 -1982 -1981 -1950
6	2	22	0.00	0.00	1.50	-1857 -1888 -1887 -1856
6	2	22	0.00	0.00	1.50	-1919 -1950 -1949 -1918
6	2	22	0.00	0.00	1.50	-1981 -2012 -2011 -1980
6	2	22	0.00	0.00	1.50	-1768 -1799 -1798 -1767
6	2	22	0.00	0.00	1.50	-1830 -1861 -1860 -1829
6	2	22	0.00	0.00	1.50	-1736 -1767 -1766 -1735

6	2	22	0.00	0.00	1.50	-1767 -1798 -1797 -1766
6	2	22	0.00	0.00	1.50	-1829 -1860 -1859 -1828
6	2	22	0.00	0.00	1.50	-1735 -1766 -1765 -1734
6	2	22	0.00	0.00	1.50	-1797 -1828 -1827 -1796
6	2	22	0.00	0.00	1.50	-1683 -1734 -1733 -1682
6	2	22	0.00	0.00	1.50	-1765 -1796 -1795 -1764
6	2	22	0.00	0.00	1.50	-1827 -1858 -1857 -1826
6	2	22	0.00	0.00	1.50	-1733 -1764 -1763 -1732
6	2	22	0.00	0.00	1.50	-1795 -1826 -1825 -1794
6	2	22	0.00	0.00	1.50	-1684 -1683 -1597 -1574
6	2	22	0.00	0.00	1.50	-1682 -1681 -1626 -1608
6	2	22	0.00	0.00	1.50	-1544 -1460 -1454 -1530
6	2	22	0.00	0.00	1.50	-1381 -1380 -1307 -1312
6	2	22	0.00	0.00	1.50	-1240 -1243 -1315 -1312
6	2	22	0.00	0.00	1.50	-1250 -1253 -1326 -1319
6	2	22	0.00	0.00	1.50	-1255 -1258 -1333 -1329
6	2	22	0.00	0.00	1.50	-1491 -1487 -1405 -1407
6	2	22	0.00	0.00	1.50	-1686 -1685 -1575 -1583
6	2	22	0.00	0.00	1.50	-1381 -1376 -1433 -1454
6	2	22	0.00	0.00	1.50	-1376 -1315 -1319 -1369
6	2	22	0.00	0.00	1.50	-1326 -1329 -1405 -1402
6	2	22	0.00	0.00	1.50	-1486 -1510 -1433 -1402
6	2	22	0.00	0.00	1.50	-1510 -1530 -1454 -1433
6	2	22	0.00	0.00	1.50	-1575 -1574 -1486 -1487
6	2	22	0.00	0.00	1.50	-3914 -4003 -3994 -3931
6	2	22	0.00	0.00	1.50	-4074 -4062 -3980 -3994
6	2	22	0.00	0.00	1.50	-4055 -4049 -3975 -3985
6	2	22	0.00	0.00	1.50	-3963 -3874 -3891 -3975
6	2	22	0.00	0.00	1.50	-3780 -3692 -3758 -3806
6	2	22	0.00	0.00	1.50	-3669 -3712 -3784 -3759
6	2	22	0.00	0.00	1.50	-3773 -3825 -3867 -3847
6	2	22	0.00	0.00	1.50	-3931 -3909 -3847 -3867
6	2	22	0.00	0.00	1.50	-3806 -3816 -3866 -3891
6	2	22	0.00	0.00	1.50	-3866 -3879 -3930 -3891
6	2	22	0.00	0.00	1.50	-3759 -3816 -3806 -3758
6	2	22	0.00	0.00	1.50	-3899 -3879 -3845 -3861
6	2	22	0.00	0.00	1.50	-3985 -3930 -3940 -3980
6	2	22	0.00	0.00	1.50	-3940 -3899 -3909 -3980
6	2	22	0.00	0.00	1.50	-4836 -4835 -4769 -4770
6	2	22	0.00	0.00	1.50	-4834 -4833 -4767 -4768
6	2	22	0.00	0.00	1.50	-4771 -4770 -4704 -4705
6	2	22	0.00	0.00	1.50	-4769 -4768 -4702 -4703
6	2	22	0.00	0.00	1.50	-4706 -4705 -4639 -4640
6	2	22	0.00	0.00	1.50	-4704 -4703 -4637 -4638
6	2	22	0.00	0.00	1.50	-4702 -4701 -4635 -4636
6	2	22	0.00	0.00	1.50	-4638 -4637 -4571 -4572
6	2	22	0.00	0.00	1.50	-4636 -4635 -4569 -4570
6	2	22	0.00	0.00	1.50	-4573 -4572 -4506 -4507
6	2	22	0.00	0.00	1.50	-4571 -4570 -4504 -4505
6	2	22	0.00	0.00	1.50	-4508 -4507 -4441 -4442
6	2	22	0.00	0.00	1.50	-4506 -4505 -4439 -4440
6	2	22	0.00	0.00	1.50	-4504 -4503 -4437 -4438
6	2	22	0.00	0.00	1.50	-4440 -4439 -4396 -4340
6	2	22	0.00	0.00	1.50	-4438 -4385 -4337 -4386
6	2	22	0.00	0.00	1.50	-4296 -4209 -4226 -4307
6	2	22	0.00	0.00	1.50	-4118 -4038 -4049 -4137
6	2	22	0.00	0.00	1.50	-4055 -4062 -4151 -4145
6	2	22	0.00	0.00	1.50	-4074 -4089 -4180 -4163
6	2	22	0.00	0.00	1.50	-4269 -4363 -4348 -4246
6	2	22	0.00	0.00	1.50	-4340 -4239 -4246 -4348
6	2	22	0.00	0.00	1.50	-4281 -4323 -4321 -4258
6	2	22	0.00	0.00	1.50	-4321 -4323 -4396 -4386
6	2	22	0.00	0.00	1.50	-4396 -4323 -4326 -4340
6	2	22	0.00	0.00	1.50	-4340 -4326 -4290 -4239
6	2	22	0.00	0.00	1.50	-4239 -4151 -4163 -4246
6	2	22	0.00	0.00	1.50	-4224 -4226 -4137 -4145
6	2	22	0.00	0.00	1.50	-439 -440 -496 -490
6	2	22	0.00	0.00	1.50	-441 -442 -500 -499
6	2	22	0.00	0.00	1.50	-481 -490 -565 -564
6	2	22	0.00	0.00	1.50	-496 -499 -583 -574
6	2	22	0.00	0.00	1.50	-559 -564 -645 -640
6	2	22	0.00	0.00	1.50	-565 -574 -659 -648
6	2	22	0.00	0.00	1.50	-583 -585 -666 -663
6	2	22	0.00	0.00	1.50	-645 -648 -723 -720
6	2	22	0.00	0.00	1.50	-659 -663 -737 -734
6	2	22	0.00	0.00	1.50	-716 -720 -797 -791
6	2	22	0.00	0.00	1.50	-723 -734 -810 -804
6	2	22	0.00	0.00	1.50	-737 -740 -815 -812
6	2	22	0.00	0.00	1.50	-371 -437 -436 -370

6	2	22	0.00	0.00	1.50	-1798 -1829 -1828 -1797
6	2	22	0.00	0.00	1.50	-1684 -1735 -1734 -1683
6	2	22	0.00	0.00	1.50	-1766 -1797 -1796 -1765
6	2	22	0.00	0.00	1.50	-1828 -1859 -1858 -1827
6	2	22	0.00	0.00	1.50	-1734 -1765 -1764 -1733
6	2	22	0.00	0.00	1.50	-1796 -1827 -1826 -1795
6	2	22	0.00	0.00	1.50	-1682 -1733 -1732 -1681
6	2	22	0.00	0.00	1.50	-1764 -1795 -1794 -1763
6	2	22	0.00	0.00	1.50	-1826 -1857 -1856 -1825
6	2	22	0.00	0.00	1.50	-1683 -1682 -1608 -1597
6	2	22	0.00	0.00	1.50	-1608 -1626 -1544 -1530
6	2	22	0.00	0.00	1.50	-1460 -1380 -1381 -1454
6	2	22	0.00	0.00	1.50	-1307 -1235 -1240 -1312
6	2	22	0.00	0.00	1.50	-1243 -1250 -1319 -1315
6	2	22	0.00	0.00	1.50	-1253 -1255 -1329 -1326
6	2	22	0.00	0.00	1.50	-1333 -1407 -1405 -1329
6	2	22	0.00	0.00	1.50	-1583 -1575 -1487 -1491
6	2	22	0.00	0.00	1.50	-1381 -1312 -1315 -1376
6	2	22	0.00	0.00	1.50	-1433 -1376 -1369 -1402
6	2	22	0.00	0.00	1.50	-1369 -1319 -1326 -1402
6	2	22	0.00	0.00	1.50	-1486 -1574 -1597 -1510
6	2	22	0.00	0.00	1.50	-1597 -1608 -1530 -1510
6	2	22	0.00	0.00	1.50	-1487 -1486 -1402 -1405
6	2	22	0.00	0.00	1.50	-3825 -3914 -3931 -3867
6	2	22	0.00	0.00	1.50	-4003 -4089 -4074 -3994
6	2	22	0.00	0.00	1.50	-4062 -4055 -3985 -3980
6	2	22	0.00	0.00	1.50	-4049 -4038 -3963 -3975
6	2	22	0.00	0.00	1.50	-3806 -3891 -3874 -3780
6	2	22	0.00	0.00	1.50	-3692 -3669 -3759 -3758
6	2	22	0.00	0.00	1.50	-3712 -3773 -3847 -3784
6	2	22	0.00	0.00	1.50	-3931 -3994 -3980 -3909
6	2	22	0.00	0.00	1.50	-3891 -3930 -3985 -3975
6	2	22	0.00	0.00	1.50	-3816 -3845 -3879 -3866
6	2	22	0.00	0.00	1.50	-3759 -3784 -3845 -3816
6	2	22	0.00	0.00	1.50	-3909 -3899 -3861 -3847
6	2	22	0.00	0.00	1.50	-3861 -3845 -3784 -3847
6	2	22	0.00	0.00	1.50	-3930 -3879 -3899 -3940
6	2	22	0.00	0.00	1.50	-4837 -4836 -4770 -4771
6	2	22	0.00	0.00	1.50	-4835 -4834 -4768 -4769
6	2	22	0.00	0.00	1.50	-4772 -4771 -4705 -4706
6	2	22	0.00	0.00	1.50	-4770 -4769 -4703 -4704
6	2	22	0.00	0.00	1.50	-4768 -4767 -4701 -4702
6	2	22	0.00	0.00	1.50	-4705 -4704 -4638 -4639
6	2	22	0.00	0.00	1.50	-4703 -4702 -4636 -4637
6	2	22	0.00	0.00	1.50	-4639 -4638 -4572 -4573
6	2	22	0.00	0.00	1.50	-4637 -4636 -4570 -4571
6	2	22	0.00	0.00	1.50	-4574 -4573 -4507 -4508
6	2	22	0.00	0.00	1.50	-4572 -4571 -4505 -4506
6	2	22	0.00	0.00	1.50	-4570 -4569 -4503 -4504
6	2	22	0.00	0.00	1.50	-4507 -4506 -4440 -4441
6	2	22	0.00	0.00	1.50	-4505 -4504 -4438 -4439
6	2	22	0.00	0.00	1.50	-4441 -4440 -4340 -4348
6	2	22	0.00	0.00	1.50	-4439 -4438 -4386 -4396
6	2	22	0.00	0.00	1.50	-4385 -4296 -4307 -4337
6	2	22	0.00	0.00	1.50	-4209 -4118 -4137 -4226
6	2	22	0.00	0.00	1.50	-4049 -4055 -4145 -4137
6	2	22	0.00	0.00	1.50	-4062 -4074 -4163 -4151
6	2	22	0.00	0.00	1.50	-4180 -4269 -4246 -4163
6	2	22	0.00	0.00	1.50	-4442 -4441 -4348 -4363
6	2	22	0.00	0.00	1.50	-4224 -4281 -4258 -4226
6	2	22	0.00	0.00	1.50	-4258 -4321 -4307 -4226
6	2	22	0.00	0.00	1.50	-4321 -4386 -4337 -4307
6	2	22	0.00	0.00	1.50	-4326 -4323 -4281 -4290
6	2	22	0.00	0.00	1.50	-4281 -4224 -4239 -4290
6	2	22	0.00	0.00	1.50	-4145 -4151 -4239 -4224
6	2	22	0.00	0.00	1.50	-438 -439 -490 -481
6	2	22	0.00	0.00	1.50	-440 -441 -499 -496
6	2	22	0.00	0.00	1.50	-477 -481 -564 -559
6	2	22	0.00	0.00	1.50	-490 -496 -574 -565
6	2	22	0.00	0.00	1.50	-499 -500 -585 -583
6	2	22	0.00	0.00	1.50	-564 -565 -648 -645
6	2	22	0.00	0.00	1.50	-574 -583 -663 -659
6	2	22	0.00	0.00	1.50	-640 -645 -720 -716
6	2	22	0.00	0.00	1.50	-648 -659 -734 -723
6	2	22	0.00	0.00	1.50	-663 -666 -740 -737
6	2	22	0.00	0.00	1.50	-720 -723 -804 -797
6	2	22	0.00	0.00	1.50	-734 -737 -812 -810
6	2	22	0.00	0.00	1.50	-305 -371 -370 -304
6	2	22	0.00	0.00	1.50	-238 -304 -303 -237

6	2	22	0.00	0.00	1.50	-304 -370 -369 -303
6	2	22	0.00	0.00	1.50	-237 -303 -302 -236
6	2	22	0.00	0.00	1.50	-369 -435 -434 -368
6	2	22	0.00	0.00	1.50	-302 -368 -367 -301
6	2	22	0.00	0.00	1.50	-235 -301 -300 -234
6	2	22	0.00	0.00	1.50	-367 -433 -432 -366
6	2	22	0.00	0.00	1.50	-173 -239 -238 -172
6	2	22	0.00	0.00	1.50	-106 -172 -171 -105
6	2	22	0.00	0.00	1.50	-39 -105 -104 -38
6	2	22	0.00	0.00	1.50	-171 -237 -236 -170
6	2	22	0.00	0.00	1.50	-104 -170 -169 -103
6	2	22	0.00	0.00	1.50	-37 -103 -102 -36
6	2	22	0.00	0.00	1.50	-169 -235 -234 -168
6	2	22	0.00	0.00	1.50	-3780 -3874 -3869 -3776
6	2	22	0.00	0.00	1.50	-3963 -4038 -4034 -3958
6	2	22	0.00	0.00	1.50	-3688 -3776 -3771 -3683
6	2	22	0.00	0.00	1.50	-3869 -3958 -3953 -3863
6	2	22	0.00	0.00	1.50	-3601 -3683 -3677 -3597
6	2	22	0.00	0.00	1.50	-3771 -3863 -3857 -3765
6	2	22	0.00	0.00	1.50	-3953 -4031 -4028 -3949
6	2	22	0.00	0.00	1.50	-3677 -3765 -3763 -3673
6	2	22	0.00	0.00	1.50	-3857 -3949 -3943 -3855
6	2	22	0.00	0.00	1.50	-3594 -3673 -3670 -3590
6	2	22	0.00	0.00	1.50	-3763 -3855 -3852 -3757
6	2	22	0.00	0.00	1.50	-3943 -4026 -4025 -3937
6	2	22	0.00	0.00	1.50	-3670 -3757 -3754 -3668
6	2	22	0.00	0.00	1.50	-3852 -3937 -3935 -3846
6	2	22	0.00	0.00	1.50	-3117 -3118 -3164 -3168
6	2	22	0.00	0.00	1.50	-3119 -3120 -3218 -3166
6	2	22	0.00	0.00	1.50	-3211 -3320 -3331 -3218
6	2	22	0.00	0.00	1.50	-3413 -3506 -3522 -3422
6	2	22	0.00	0.00	1.50	-3535 -3550 -3496 -3461
6	2	22	0.00	0.00	1.50	-3583 -3598 -3534 -3521
6	2	22	0.00	0.00	1.50	-3531 -3452 -3439 -3504
6	2	22	0.00	0.00	1.50	-3264 -3262 -3355 -3360
6	2	22	0.00	0.00	1.50	-3116 -3117 -3168 -3171
6	2	22	0.00	0.00	1.50	-3168 -3164 -3256 -3262
6	2	22	0.00	0.00	1.50	-3287 -3333 -3339 -3313
6	2	22	0.00	0.00	1.50	-3338 -3355 -3262 -3256
6	2	22	0.00	0.00	1.50	-3241 -3242 -3274 -3287
6	2	22	0.00	0.00	1.50	-3241 -3166 -3218 -3242
6	2	22	0.00	0.00	1.50	-3418 -3432 -3379 -3368
6	2	22	0.00	0.00	1.50	-3461 -3418 -3412 -3422
6	2	22	0.00	0.00	1.50	-3422 -3412 -3356 -3331
6	2	22	0.00	0.00	1.50	-3338 -3394 -3407 -3355
6	2	22	0.00	0.00	1.50	-3407 -3438 -3439 -3355
6	2	22	0.00	0.00	1.50	-3394 -3379 -3432 -3431
6	2	22	0.00	0.00	1.50	-3504 -3482 -3521 -3534
6	2	22	0.00	0.00	1.50	-3482 -3438 -3431 -3460
6	2	22	0.00	0.00	1.50	-2972 -3003 -3002 -2971
6	2	22	0.00	0.00	1.50	-3034 -3065 -3064 -3033
6	2	22	0.00	0.00	1.50	-2940 -2971 -2970 -2939
6	2	22	0.00	0.00	1.50	-3002 -3033 -3032 -3001
6	2	22	0.00	0.00	1.50	-3064 -3115 -3114 -3063
6	2	22	0.00	0.00	1.50	-2970 -3001 -3000 -2969
6	2	22	0.00	0.00	1.50	-3032 -3063 -3062 -3031
6	2	22	0.00	0.00	1.50	-2938 -2969 -2968 -2937
6	2	22	0.00	0.00	1.50	-3000 -3031 -3030 -2999
6	2	22	0.00	0.00	1.50	-3062 -3113 -3112 -3061
6	2	22	0.00	0.00	1.50	-2968 -2999 -2998 -2967
6	2	22	0.00	0.00	1.50	-3030 -3061 -3060 -3029
6	2	22	0.00	0.00	1.50	-2817 -2848 -2847 -2816
6	2	22	0.00	0.00	1.50	-2879 -2910 -2909 -2878
6	2	22	0.00	0.00	1.50	-2785 -2816 -2815 -2784
6	2	22	0.00	0.00	1.50	-2847 -2878 -2877 -2846
6	2	22	0.00	0.00	1.50	-2909 -2940 -2939 -2908
6	2	22	0.00	0.00	1.50	-2815 -2846 -2845 -2814
6	2	22	0.00	0.00	1.50	-2877 -2908 -2907 -2876
6	2	22	0.00	0.00	1.50	-2783 -2814 -2813 -2782
6	2	22	0.00	0.00	1.50	-2845 -2876 -2875 -2844
6	2	22	0.00	0.00	1.50	-2907 -2938 -2937 -2906
6	2	22	0.00	0.00	1.50	-2813 -2844 -2843 -2812
6	2	22	0.00	0.00	1.50	-2875 -2906 -2905 -2874
6	2	22	0.00	0.00	1.50	-2662 -2693 -2692 -2661
6	2	22	0.00	0.00	1.50	-2724 -2755 -2754 -2723
6	2	22	0.00	0.00	1.50	-2630 -2661 -2660 -2629
6	2	22	0.00	0.00	1.50	-2692 -2723 -2722 -2691
6	2	22	0.00	0.00	1.50	-2754 -2785 -2784 -2753
6	2	22	0.00	0.00	1.50	-2660 -2691 -2690 -2659

6	2	22	0.00	0.00	1.50	-370 -436 -435 -369
6	2	22	0.00	0.00	1.50	-303 -369 -368 -302
6	2	22	0.00	0.00	1.50	-236 -302 -301 -235
6	2	22	0.00	0.00	1.50	-368 -434 -433 -367
6	2	22	0.00	0.00	1.50	-301 -367 -366 -300
6	2	22	0.00	0.00	1.50	-107 -173 -172 -106
6	2	22	0.00	0.00	1.50	-40 -106 -105 -39
6	2	22	0.00	0.00	1.50	-172 -238 -237 -171
6	2	22	0.00	0.00	1.50	-105 -171 -170 -104
6	2	22	0.00	0.00	1.50	-38 -104 -103 -37
6	2	22	0.00	0.00	1.50	-170 -236 -235 -169
6	2	22	0.00	0.00	1.50	-103 -169 -168 -102
6	2	22	0.00	0.00	1.50	-3692 -3780 -3776 -3688
6	2	22	0.00	0.00	1.50	-3874 -3963 -3958 -3869
6	2	22	0.00	0.00	1.50	-3603 -3688 -3683 -3601
6	2	22	0.00	0.00	1.50	-3776 -3869 -3863 -3771
6	2	22	0.00	0.00	1.50	-3958 -4034 -4031 -3953
6	2	22	0.00	0.00	1.50	-3683 -3771 -3765 -3677
6	2	22	0.00	0.00	1.50	-3863 -3953 -3949 -3857
6	2	22	0.00	0.00	1.50	-3597 -3677 -3673 -3594
6	2	22	0.00	0.00	1.50	-3765 -3857 -3855 -3763
6	2	22	0.00	0.00	1.50	-3949 -4028 -4026 -3943
6	2	22	0.00	0.00	1.50	-3673 -3763 -3757 -3670
6	2	22	0.00	0.00	1.50	-3855 -3943 -3937 -3852
6	2	22	0.00	0.00	1.50	-3590 -3670 -3668 -3584
6	2	22	0.00	0.00	1.50	-3757 -3852 -3846 -3754
6	2	22	0.00	0.00	1.50	-3937 -4025 -4022 -3935
6	2	22	0.00	0.00	1.50	-3118 -3119 -3166 -3164
6	2	22	0.00	0.00	1.50	-3120 -3121 -3211 -3218
6	2	22	0.00	0.00	1.50	-3320 -3413 -3422 -3331
6	2	22	0.00	0.00	1.50	-3522 -3535 -3461 -3422
6	2	22	0.00	0.00	1.50	-3550 -3583 -3521 -3496
6	2	22	0.00	0.00	1.50	-3598 -3531 -3504 -3534
6	2	22	0.00	0.00	1.50	-3360 -3355 -3439 -3452
6	2	22	0.00	0.00	1.50	-3171 -3168 -3262 -3264
6	2	22	0.00	0.00	1.50	-3164 -3166 -3241 -3256
6	2	22	0.00	0.00	1.50	-3241 -3287 -3313 -3256
6	2	22	0.00	0.00	1.50	-3313 -3339 -3338 -3256
6	2	22	0.00	0.00	1.50	-3333 -3287 -3274 -3331
6	2	22	0.00	0.00	1.50	-3331 -3274 -3242 -3218
6	2	22	0.00	0.00	1.50	-3418 -3461 -3496 -3432
6	2	22	0.00	0.00	1.50	-3379 -3339 -3333 -3368
6	2	22	0.00	0.00	1.50	-3418 -3368 -3356 -3412
6	2	22	0.00	0.00	1.50	-3368 -3333 -3331 -3356
6	2	22	0.00	0.00	1.50	-3394 -3431 -3438 -3407
6	2	22	0.00	0.00	1.50	-3338 -3339 -3379 -3394
6	2	22	0.00	0.00	1.50	-3439 -3438 -3482 -3504
6	2	22	0.00	0.00	1.50	-3521 -3482 -3460 -3496
6	2	22	0.00	0.00	1.50	-3431 -3432 -3496 -3460
6	2	22	0.00	0.00	1.50	-3003 -3034 -3033 -3002
6	2	22	0.00	0.00	1.50	-3065 -3116 -3115 -3064
6	2	22	0.00	0.00	1.50	-2971 -3002 -3001 -2970
6	2	22	0.00	0.00	1.50	-3033 -3064 -3063 -3032
6	2	22	0.00	0.00	1.50	-2939 -2970 -2969 -2938
6	2	22	0.00	0.00	1.50	-3001 -3032 -3031 -3000
6	2	22	0.00	0.00	1.50	-3063 -3114 -3113 -3062
6	2	22	0.00	0.00	1.50	-2969 -3000 -2999 -2968
6	2	22	0.00	0.00	1.50	-3031 -3062 -3061 -3030
6	2	22	0.00	0.00	1.50	-2937 -2968 -2967 -2936
6	2	22	0.00	0.00	1.50	-2999 -3030 -3029 -2998
6	2	22	0.00	0.00	1.50	-3061 -3112 -3111 -3060
6	2	22	0.00	0.00	1.50	-2848 -2879 -2878 -2847
6	2	22	0.00	0.00	1.50	-2910 -2941 -2940 -2909
6	2	22	0.00	0.00	1.50	-2816 -2847 -2846 -2815
6	2	22	0.00	0.00	1.50	-2878 -2909 -2908 -2877
6	2	22	0.00	0.00	1.50	-2784 -2815 -2814 -2783
6	2	22	0.00	0.00	1.50	-2846 -2877 -2876 -2845
6	2	22	0.00	0.00	1.50	-2908 -2939 -2938 -2907
6	2	22	0.00	0.00	1.50	-2814 -2845 -2844 -2813
6	2	22	0.00	0.00	1.50	-2876 -2907 -2906 -2875
6	2	22	0.00	0.00	1.50	-2782 -2813 -2812 -2781
6	2	22	0.00	0.00	1.50	-2844 -2875 -2874 -2843
6	2	22	0.00	0.00	1.50	-2906 -2937 -2936 -2905
6	2	22	0.00	0.00	1.50	-2693 -2724 -2723 -2692
6	2	22	0.00	0.00	1.50	-2755 -2786 -2785 -2754
6	2	22	0.00	0.00	1.50	-2661 -2692 -2691 -2660
6	2	22	0.00	0.00	1.50	-2723 -2754 -2753 -2722
6	2	22	0.00	0.00	1.50	-2629 -2660 -2659 -2628
6	2	22	0.00	0.00	1.50	-2691 -2722 -2721 -2690

6	2	22	0.00	0.00	1.50	-2722 -2753 -2752 -2721
6	2	22	0.00	0.00	1.50	-2628 -2659 -2658 -2627
6	2	22	0.00	0.00	1.50	-2690 -2721 -2720 -2689
6	2	22	0.00	0.00	1.50	-2752 -2783 -2782 -2751
6	2	22	0.00	0.00	1.50	-2658 -2689 -2688 -2657
6	2	22	0.00	0.00	1.50	-2720 -2751 -2750 -2719
6	2	22	0.00	0.00	1.50	-2507 -2538 -2537 -2506
6	2	22	0.00	0.00	1.50	-2569 -2600 -2599 -2568
6	2	22	0.00	0.00	1.50	-2475 -2506 -2505 -2474
6	2	22	0.00	0.00	1.50	-2537 -2568 -2567 -2536
6	2	22	0.00	0.00	1.50	-2599 -2630 -2629 -2598
6	2	22	0.00	0.00	1.50	-2505 -2536 -2535 -2504
6	2	22	0.00	0.00	1.50	-2567 -2598 -2597 -2566
6	2	22	0.00	0.00	1.50	-2473 -2504 -2503 -2472
6	2	22	0.00	0.00	1.50	-2535 -2566 -2565 -2534
6	2	22	0.00	0.00	1.50	-2597 -2628 -2627 -2596
6	2	22	0.00	0.00	1.50	-2503 -2534 -2533 -2502
6	2	22	0.00	0.00	1.50	-2565 -2596 -2595 -2564
6	2	22	0.00	0.00	1.50	-2352 -2383 -2382 -2351
6	2	22	0.00	0.00	1.50	-2414 -2445 -2444 -2413
6	2	22	0.00	0.00	1.50	-2320 -2351 -2350 -2319
6	2	22	0.00	0.00	1.50	-2382 -2413 -2412 -2381
6	2	22	0.00	0.00	1.50	-2444 -2475 -2474 -2443
6	2	22	0.00	0.00	1.50	-2350 -2381 -2380 -2349
6	2	22	0.00	0.00	1.50	-2412 -2443 -2442 -2411
6	2	22	0.00	0.00	1.50	-2318 -2349 -2348 -2317
6	2	22	0.00	0.00	1.50	-2380 -2411 -2410 -2379
6	2	22	0.00	0.00	1.50	-2442 -2473 -2472 -2441
6	2	22	0.00	0.00	1.50	-2348 -2379 -2378 -2347
6	2	22	0.00	0.00	1.50	-2410 -2441 -2440 -2409
6	2	22	0.00	0.00	1.50	-2197 -2228 -2227 -2196
6	2	22	0.00	0.00	1.50	-2259 -2290 -2289 -2258
6	2	22	0.00	0.00	1.50	-2165 -2196 -2195 -2164
6	2	22	0.00	0.00	1.50	-2227 -2258 -2257 -2226
6	2	22	0.00	0.00	1.50	-2289 -2320 -2319 -2288
6	2	22	0.00	0.00	1.50	-2195 -2226 -2225 -2194
6	2	22	0.00	0.00	1.50	-2257 -2288 -2287 -2256
6	2	22	0.00	0.00	1.50	-2163 -2194 -2193 -2162
6	2	22	0.00	0.00	1.50	-2225 -2256 -2255 -2224
6	2	22	0.00	0.00	1.50	-2287 -2318 -2317 -2286
6	2	22	0.00	0.00	1.50	-2193 -2224 -2223 -2192
6	2	22	0.00	0.00	1.50	-2255 -2286 -2285 -2254
6	2	22	0.00	0.00	1.50	-2042 -2073 -2072 -2041
6	2	22	0.00	0.00	1.50	-2104 -2135 -2134 -2103
6	2	22	0.00	0.00	1.50	-2010 -2041 -2040 -2009
6	2	22	0.00	0.00	1.50	-2072 -2103 -2102 -2071
6	2	22	0.00	0.00	1.50	-2134 -2165 -2164 -2133
6	2	22	0.00	0.00	1.50	-2040 -2071 -2070 -2039
6	2	22	0.00	0.00	1.50	-2102 -2133 -2132 -2101
6	2	22	0.00	0.00	1.50	-2008 -2039 -2038 -2007
6	2	22	0.00	0.00	1.50	-2070 -2101 -2100 -2069
6	2	22	0.00	0.00	1.50	-2132 -2163 -2162 -2131
6	2	22	0.00	0.00	1.50	-2038 -2069 -2068 -2037
6	2	22	0.00	0.00	1.50	-2100 -2131 -2130 -2099
6	2	22	0.00	0.00	1.50	-1887 -1918 -1917 -1886
6	2	22	0.00	0.00	1.50	-1949 -1980 -1979 -1948
6	2	22	0.00	0.00	1.50	-1855 -1886 -1885 -1854
6	2	22	0.00	0.00	1.50	-1917 -1948 -1947 -1916
6	2	22	0.00	0.00	1.50	-1979 -2010 -2009 -1978
6	2	22	0.00	0.00	1.50	-1885 -1916 -1915 -1884
6	2	22	0.00	0.00	1.50	-1947 -1978 -1977 -1946
6	2	22	0.00	0.00	1.50	-1853 -1884 -1883 -1852
6	2	22	0.00	0.00	1.50	-1915 -1946 -1945 -1914
6	2	22	0.00	0.00	1.50	-1977 -2008 -2007 -1976
6	2	22	0.00	0.00	1.50	-1883 -1914 -1913 -1882
6	2	22	0.00	0.00	1.50	-1945 -1976 -1975 -1944
6	2	22	0.00	0.00	1.50	-1732 -1763 -1762 -1731
6	2	22	0.00	0.00	1.50	-1794 -1825 -1824 -1793
6	2	22	0.00	0.00	1.50	-1680 -1731 -1730 -1679
6	2	22	0.00	0.00	1.50	-1762 -1793 -1792 -1761
6	2	22	0.00	0.00	1.50	-1824 -1855 -1854 -1823
6	2	22	0.00	0.00	1.50	-1730 -1761 -1760 -1729
6	2	22	0.00	0.00	1.50	-1792 -1823 -1822 -1791
6	2	22	0.00	0.00	1.50	-1678 -1729 -1728 -1677
6	2	22	0.00	0.00	1.50	-1760 -1791 -1790 -1759
6	2	22	0.00	0.00	1.50	-1822 -1853 -1852 -1821
6	2	22	0.00	0.00	1.50	-1728 -1759 -1758 -1727
6	2	22	0.00	0.00	1.50	-1790 -1821 -1820 -1789
6	2	22	0.00	0.00	1.50	-1679 -1678 -1629 -1624

6	2	22	0.00	0.00	1.50	-2753 -2784 -2783 -2752
6	2	22	0.00	0.00	1.50	-2659 -2690 -2689 -2658
6	2	22	0.00	0.00	1.50	-2721 -2752 -2751 -2720
6	2	22	0.00	0.00	1.50	-2627 -2658 -2657 -2626
6	2	22	0.00	0.00	1.50	-2689 -2720 -2719 -2688
6	2	22	0.00	0.00	1.50	-2751 -2782 -2781 -2750
6	2	22	0.00	0.00	1.50	-2538 -2569 -2568 -2537
6	2	22	0.00	0.00	1.50	-2600 -2631 -2630 -2599
6	2	22	0.00	0.00	1.50	-2506 -2537 -2536 -2505
6	2	22	0.00	0.00	1.50	-2568 -2599 -2598 -2567
6	2	22	0.00	0.00	1.50	-2474 -2505 -2504 -2473
6	2	22	0.00	0.00	1.50	-2536 -2567 -2566 -2535
6	2	22	0.00	0.00	1.50	-2598 -2629 -2628 -2597
6	2	22	0.00	0.00	1.50	-2504 -2535 -2534 -2503
6	2	22	0.00	0.00	1.50	-2566 -2597 -2596 -2565
6	2	22	0.00	0.00	1.50	-2472 -2503 -2502 -2471
6	2	22	0.00	0.00	1.50	-2534 -2565 -2564 -2533
6	2	22	0.00	0.00	1.50	-2596 -2627 -2626 -2595
6	2	22	0.00	0.00	1.50	-2383 -2414 -2413 -2382
6	2	22	0.00	0.00	1.50	-2445 -2476 -2475 -2444
6	2	22	0.00	0.00	1.50	-2351 -2382 -2381 -2350
6	2	22	0.00	0.00	1.50	-2413 -2444 -2443 -2412
6	2	22	0.00	0.00	1.50	-2319 -2350 -2349 -2318
6	2	22	0.00	0.00	1.50	-2381 -2412 -2411 -2380
6	2	22	0.00	0.00	1.50	-2443 -2474 -2473 -2442
6	2	22	0.00	0.00	1.50	-2349 -2380 -2379 -2348
6	2	22	0.00	0.00	1.50	-2411 -2442 -2441 -2410
6	2	22	0.00	0.00	1.50	-2317 -2348 -2347 -2316
6	2	22	0.00	0.00	1.50	-2379 -2410 -2409 -2378
6	2	22	0.00	0.00	1.50	-2441 -2472 -2471 -2440
6	2	22	0.00	0.00	1.50	-2228 -2259 -2258 -2227
6	2	22	0.00	0.00	1.50	-2290 -2321 -2320 -2289
6	2	22	0.00	0.00	1.50	-2196 -2227 -2226 -2195
6	2	22	0.00	0.00	1.50	-2258 -2289 -2288 -2257
6	2	22	0.00	0.00	1.50	-2164 -2195 -2194 -2163
6	2	22	0.00	0.00	1.50	-2226 -2257 -2256 -2225
6	2	22	0.00	0.00	1.50	-2288 -2319 -2318 -2287
6	2	22	0.00	0.00	1.50	-2194 -2225 -2224 -2193
6	2	22	0.00	0.00	1.50	-2256 -2287 -2286 -2255
6	2	22	0.00	0.00	1.50	-2162 -2193 -2192 -2161
6	2	22	0.00	0.00	1.50	-2224 -2255 -2254 -2223
6	2	22	0.00	0.00	1.50	-2286 -2317 -2316 -2285
6	2	22	0.00	0.00	1.50	-2073 -2104 -2103 -2072
6	2	22	0.00	0.00	1.50	-2135 -2166 -2165 -2134
6	2	22	0.00	0.00	1.50	-2041 -2072 -2071 -2040
6	2	22	0.00	0.00	1.50	-2103 -2134 -2133 -2102
6	2	22	0.00	0.00	1.50	-2009 -2040 -2039 -2008
6	2	22	0.00	0.00	1.50	-2071 -2102 -2101 -2070
6	2	22	0.00	0.00	1.50	-2133 -2164 -2163 -2132
6	2	22	0.00	0.00	1.50	-2039 -2070 -2069 -2038
6	2	22	0.00	0.00	1.50	-2101 -2132 -2131 -2100
6	2	22	0.00	0.00	1.50	-2007 -2038 -2037 -2006
6	2	22	0.00	0.00	1.50	-2069 -2100 -2099 -2068
6	2	22	0.00	0.00	1.50	-2131 -2162 -2161 -2130
6	2	22	0.00	0.00	1.50	-1918 -1949 -1948 -1917
6	2	22	0.00	0.00	1.50	-1980 -2011 -2010 -1979
6	2	22	0.00	0.00	1.50	-1886 -1917 -1916 -1885
6	2	22	0.00	0.00	1.50	-1948 -1979 -1978 -1947
6	2	22	0.00	0.00	1.50	-1854 -1885 -1884 -1853
6	2	22	0.00	0.00	1.50	-1916 -1947 -1946 -1915
6	2	22	0.00	0.00	1.50	-1978 -2009 -2008 -1977
6	2	22	0.00	0.00	1.50	-1884 -1915 -1914 -1883
6	2	22	0.00	0.00	1.50	-1946 -1977 -1976 -1945
6	2	22	0.00	0.00	1.50	-1852 -1883 -1882 -1851
6	2	22	0.00	0.00	1.50	-1914 -1945 -1944 -1913
6	2	22	0.00	0.00	1.50	-1976 -2007 -2006 -1975
6	2	22	0.00	0.00	1.50	-1763 -1794 -1793 -1762
6	2	22	0.00	0.00	1.50	-1825 -1856 -1855 -1824
6	2	22	0.00	0.00	1.50	-1731 -1762 -1761 -1730
6	2	22	0.00	0.00	1.50	-1793 -1824 -1823 -1792
6	2	22	0.00	0.00	1.50	-1679 -1730 -1729 -1678
6	2	22	0.00	0.00	1.50	-1761 -1792 -1791 -1760
6	2	22	0.00	0.00	1.50	-1823 -1854 -1853 -1822
6	2	22	0.00	0.00	1.50	-1729 -1760 -1759 -1728
6	2	22	0.00	0.00	1.50	-1791 -1822 -1821 -1790
6	2	22	0.00	0.00	1.50	-1677 -1728 -1727 -1676
6	2	22	0.00	0.00	1.50	-1759 -1790 -1789 -1758
6	2	22	0.00	0.00	1.50	-1821 -1852 -1851 -1820
6	2	22	0.00	0.00	1.50	-1678 -1677 -1571 -1629

6	2	22	0.00	0.00	1.50	-1677 -1676 -1636 -1571
6	2	22	0.00	0.00	1.50	-1553 -1471 -1466 -1535
6	2	22	0.00	0.00	1.50	-1396 -1325 -1318 -1388
6	2	22	0.00	0.00	1.50	-1300 -1281 -1332 -1385
6	2	22	0.00	0.00	1.50	-1257 -1249 -1320 -1324
6	2	22	0.00	0.00	1.50	-1307 -1380 -1387 -1320
6	2	22	0.00	0.00	1.50	-1544 -1545 -1465 -1460
6	2	22	0.00	0.00	1.50	-1681 -1680 -1625 -1626
6	2	22	0.00	0.00	1.50	-1324 -1390 -1397 -1332
6	2	22	0.00	0.00	1.50	-1390 -1467 -1459 -1397
6	2	22	0.00	0.00	1.50	-1332 -1397 -1401 -1385
6	2	22	0.00	0.00	1.50	-1401 -1463 -1456 -1385
6	2	22	0.00	0.00	1.50	-1625 -1624 -1537 -1545
6	2	22	0.00	0.00	1.50	-1484 -1463 -1459 -1481
6	2	22	0.00	0.00	1.50	-1467 -1465 -1545 -1537
6	2	22	0.00	0.00	1.50	-1456 -1485 -1535 -1466
6	2	22	0.00	0.00	1.50	-1485 -1484 -1557 -1560
6	2	22	0.00	0.00	1.50	-4832 -4831 -4765 -4766
6	2	22	0.00	0.00	1.50	-4830 -4829 -4763 -4764
6	2	22	0.00	0.00	1.50	-4767 -4766 -4700 -4701
6	2	22	0.00	0.00	1.50	-4765 -4764 -4698 -4699
6	2	22	0.00	0.00	1.50	-4763 -4762 -4696 -4697
6	2	22	0.00	0.00	1.50	-4700 -4699 -4633 -4634
6	2	22	0.00	0.00	1.50	-4698 -4697 -4631 -4632
6	2	22	0.00	0.00	1.50	-4634 -4633 -4567 -4568
6	2	22	0.00	0.00	1.50	-4632 -4631 -4565 -4566
6	2	22	0.00	0.00	1.50	-4569 -4568 -4502 -4503
6	2	22	0.00	0.00	1.50	-4567 -4566 -4500 -4501
6	2	22	0.00	0.00	1.50	-4565 -4564 -4498 -4499
6	2	22	0.00	0.00	1.50	-4502 -4501 -4435 -4436
6	2	22	0.00	0.00	1.50	-4500 -4499 -4433 -4434
6	2	22	0.00	0.00	1.50	-4436 -4435 -4373 -4344
6	2	22	0.00	0.00	1.50	-4434 -4433 -4384 -4400
6	2	22	0.00	0.00	1.50	-4372 -4279 -4289 -4333
6	2	22	0.00	0.00	1.50	-4194 -4097 -4108 -4220
6	2	22	0.00	0.00	1.50	-4025 -4026 -4081 -4108
6	2	22	0.00	0.00	1.50	-4028 -4031 -4098 -4082
6	2	22	0.00	0.00	1.50	-4034 -4038 -4118 -4103
6	2	22	0.00	0.00	1.50	-4209 -4296 -4257 -4190
6	2	22	0.00	0.00	1.50	-4437 -4436 -4344 -4385
6	2	22	0.00	0.00	1.50	-4098 -4158 -4144 -4082
6	2	22	0.00	0.00	1.50	-4225 -4158 -4190 -4257
6	2	22	0.00	0.00	1.50	-4187 -4139 -4144 -4198
6	2	22	0.00	0.00	1.50	-4139 -4140 -4108 -4081
6	2	22	0.00	0.00	1.50	-4108 -4140 -4172 -4220
6	2	22	0.00	0.00	1.50	-4227 -4282 -4245 -4220
6	2	22	0.00	0.00	1.50	-4245 -4317 -4289 -4220
6	2	22	0.00	0.00	1.50	-4384 -4317 -4328 -4400
6	2	22	0.00	0.00	1.50	-4328 -4282 -4313 -4329
6	2	22	0.00	0.00	1.50	-4225 -4280 -4252 -4227
6	2	22	0.00	0.00	1.50	-4252 -4313 -4282 -4227
6	2	22	0.00	0.00	1.50	-4320 -4280 -4295 -4325
6	2	22	0.00	0.00	1.50	-4280 -4225 -4257 -4295
6	2	22	0.00	0.00	1.50	-434 -435 -469 -528
6	2	22	0.00	0.00	1.50	-436 -477 -532 -476
6	2	22	0.00	0.00	1.50	-559 -640 -627 -554
6	2	22	0.00	0.00	1.50	-716 -791 -783 -706
6	2	22	0.00	0.00	1.50	-775 -764 -691 -700
6	2	22	0.00	0.00	1.50	-748 -733 -658 -683
6	2	22	0.00	0.00	1.50	-576 -495 -522 -604
6	2	22	0.00	0.00	1.50	-469 -539 -537 -528
6	2	22	0.00	0.00	1.50	-528 -537 -563 -610
6	2	22	0.00	0.00	1.50	-626 -580 -602 -627
6	2	22	0.00	0.00	1.50	-602 -541 -554 -627
6	2	22	0.00	0.00	1.50	-541 -476 -532 -554
6	2	22	0.00	0.00	1.50	-626 -627 -706 -700
6	2	22	0.00	0.00	1.50	-691 -683 -604 -610
6	2	22	0.00	0.00	1.50	-366 -432 -431 -365
6	2	22	0.00	0.00	1.50	-299 -365 -364 -298
6	2	22	0.00	0.00	1.50	-232 -298 -297 -231
6	2	22	0.00	0.00	1.50	-364 -430 -429 -363
6	2	22	0.00	0.00	1.50	-297 -363 -362 -296
6	2	22	0.00	0.00	1.50	-230 -296 -295 -229
6	2	22	0.00	0.00	1.50	-362 -428 -427 -361
6	2	22	0.00	0.00	1.50	-168 -234 -233 -167
6	2	22	0.00	0.00	1.50	-101 -167 -166 -100
6	2	22	0.00	0.00	1.50	-34 -100 -99 -33
6	2	22	0.00	0.00	1.50	-166 -232 -231 -165
6	2	22	0.00	0.00	1.50	-99 -165 -164 -98

6	2	22	0.00	0.00	1.50	-1636 -1553 -1535 -1571
6	2	22	0.00	0.00	1.50	-1471 -1396 -1388 -1466
6	2	22	0.00	0.00	1.50	-1318 -1300 -1385 -1388
6	2	22	0.00	0.00	1.50	-1281 -1257 -1324 -1332
6	2	22	0.00	0.00	1.50	-1249 -1235 -1307 -1320
6	2	22	0.00	0.00	1.50	-1380 -1460 -1465 -1387
6	2	22	0.00	0.00	1.50	-1626 -1625 -1545 -1544
6	2	22	0.00	0.00	1.50	-1324 -1320 -1387 -1390
6	2	22	0.00	0.00	1.50	-1465 -1467 -1390 -1387
6	2	22	0.00	0.00	1.50	-1385 -1456 -1466 -1388
6	2	22	0.00	0.00	1.50	-1397 -1459 -1463 -1401
6	2	22	0.00	0.00	1.50	-1624 -1629 -1557 -1537
6	2	22	0.00	0.00	1.50	-1557 -1484 -1481 -1537
6	2	22	0.00	0.00	1.50	-1481 -1459 -1467 -1537
6	2	22	0.00	0.00	1.50	-1456 -1463 -1484 -1485
6	2	22	0.00	0.00	1.50	-1535 -1485 -1560 -1571
6	2	22	0.00	0.00	1.50	-1560 -1557 -1629 -1571
6	2	22	0.00	0.00	1.50	-4831 -4830 -4764 -4765
6	2	22	0.00	0.00	1.50	-4829 -4828 -4762 -4763
6	2	22	0.00	0.00	1.50	-4766 -4765 -4699 -4700
6	2	22	0.00	0.00	1.50	-4764 -4763 -4697 -4698
6	2	22	0.00	0.00	1.50	-4701 -4700 -4634 -4635
6	2	22	0.00	0.00	1.50	-4699 -4698 -4632 -4633
6	2	22	0.00	0.00	1.50	-4697 -4696 -4630 -4631
6	2	22	0.00	0.00	1.50	-4633 -4632 -4566 -4567
6	2	22	0.00	0.00	1.50	-4631 -4630 -4564 -4565
6	2	22	0.00	0.00	1.50	-4568 -4567 -4501 -4502
6	2	22	0.00	0.00	1.50	-4566 -4565 -4499 -4500
6	2	22	0.00	0.00	1.50	-4503 -4502 -4436 -4437
6	2	22	0.00	0.00	1.50	-4501 -4500 -4434 -4435
6	2	22	0.00	0.00	1.50	-4499 -4498 -4432 -4433
6	2	22	0.00	0.00	1.50	-4435 -4434 -4400 -4373
6	2	22	0.00	0.00	1.50	-4433 -4372 -4333 -4384
6	2	22	0.00	0.00	1.50	-4279 -4194 -4220 -4289
6	2	22	0.00	0.00	1.50	-4097 -4022 -4025 -4108
6	2	22	0.00	0.00	1.50	-4082 -4081 -4026 -4028
6	2	22	0.00	0.00	1.50	-4031 -4034 -4103 -4098
6	2	22	0.00	0.00	1.50	-4118 -4209 -4190 -4103
6	2	22	0.00	0.00	1.50	-4296 -4385 -4344 -4257
6	2	22	0.00	0.00	1.50	-4098 -4103 -4190 -4158
6	2	22	0.00	0.00	1.50	-4144 -4139 -4081 -4082
6	2	22	0.00	0.00	1.50	-4227 -4187 -4198 -4225
6	2	22	0.00	0.00	1.50	-4198 -4144 -4158 -4225
6	2	22	0.00	0.00	1.50	-4139 -4187 -4172 -4140
6	2	22	0.00	0.00	1.50	-4187 -4227 -4220 -4172
6	2	22	0.00	0.00	1.50	-4282 -4328 -4317 -4245
6	2	22	0.00	0.00	1.50	-4384 -4333 -4289 -4317
6	2	22	0.00	0.00	1.50	-4400 -4328 -4329 -4373
6	2	22	0.00	0.00	1.50	-4329 -4313 -4320 -4373
6	2	22	0.00	0.00	1.50	-4280 -4320 -4313 -4252
6	2	22	0.00	0.00	1.50	-4373 -4320 -4325 -4344
6	2	22	0.00	0.00	1.50	-4344 -4325 -4295 -4257
6	2	22	0.00	0.00	1.50	-433 -434 -528 -522
6	2	22	0.00	0.00	1.50	-435 -436 -476 -469
6	2	22	0.00	0.00	1.50	-477 -559 -554 -532
6	2	22	0.00	0.00	1.50	-640 -716 -706 -627
6	2	22	0.00	0.00	1.50	-783 -775 -700 -706
6	2	22	0.00	0.00	1.50	-764 -748 -683 -691
6	2	22	0.00	0.00	1.50	-658 -576 -604 -683
6	2	22	0.00	0.00	1.50	-432 -433 -522 -495
6	2	22	0.00	0.00	1.50	-537 -539 -580 -563
6	2	22	0.00	0.00	1.50	-580 -626 -610 -563
6	2	22	0.00	0.00	1.50	-580 -539 -541 -602
6	2	22	0.00	0.00	1.50	-541 -539 -469 -476
6	2	22	0.00	0.00	1.50	-610 -604 -522 -528
6	2	22	0.00	0.00	1.50	-626 -700 -691 -610
6	2	22	0.00	0.00	1.50	-300 -366 -365 -299
6	2	22	0.00	0.00	1.50	-233 -299 -298 -232
6	2	22	0.00	0.00	1.50	-365 -431 -430 -364
6	2	22	0.00	0.00	1.50	-298 -364 -363 -297
6	2	22	0.00	0.00	1.50	-231 -297 -296 -230
6	2	22	0.00	0.00	1.50	-363 -429 -428 -362
6	2	22	0.00	0.00	1.50	-296 -362 -361 -295
6	2	22	0.00	0.00	1.50	-102 -168 -167 -101
6	2	22	0.00	0.00	1.50	-35 -101 -100 -34
6	2	22	0.00	0.00	1.50	-167 -233 -232 -166
6	2	22	0.00	0.00	1.50	-100 -166 -165 -99
6	2	22	0.00	0.00	1.50	-33 -99 -98 -32
6	2	22	0.00	0.00	1.50	-165 -231 -230 -164

6	2	22	0.00	0.00	1.50	-32 -98 -97 -31
6	2	22	0.00	0.00	1.50	-164 -230 -229 -163
6	2	22	0.00	0.00	1.50	-813 -733 -748 -835
6	2	22	0.00	0.00	1.50	-838 -764 -775 -852
6	2	22	0.00	0.00	1.50	-783 -791 -872 -862
6	2	22	0.00	0.00	1.50	-958 -1049 -1021 -941
6	2	22	0.00	0.00	1.50	-1147 -1175 -1085 -1078
6	2	22	0.00	0.00	1.50	-1125 -1055 -938 -1014
6	2	22	0.00	0.00	1.50	-941 -1021 -1014 -925
6	2	22	0.00	0.00	1.50	-1021 -1078 -1085 -1014
6	2	22	0.00	0.00	1.50	-895 -838 -852 -925
6	2	22	0.00	0.00	1.50	-3113 -3114 -3161 -3160
6	2	22	0.00	0.00	1.50	-3115 -3116 -3171 -3209
6	2	22	0.00	0.00	1.50	-3264 -3360 -3359 -3273
6	2	22	0.00	0.00	1.50	-3452 -3531 -3526 -3446
6	2	22	0.00	0.00	1.50	-3603 -3601 -3523 -3526
6	2	22	0.00	0.00	1.50	-3597 -3594 -3510 -3518
6	2	22	0.00	0.00	1.50	-3590 -3584 -3494 -3502
6	2	22	0.00	0.00	1.50	-3406 -3309 -3325 -3415
6	2	22	0.00	0.00	1.50	-3111 -3112 -3215 -3206
6	2	22	0.00	0.00	1.50	-3358 -3359 -3446 -3443
6	2	22	0.00	0.00	1.50	-3443 -3436 -3352 -3358
6	2	22	0.00	0.00	1.50	-3510 -3421 -3436 -3518
6	2	22	0.00	0.00	1.50	-3421 -3343 -3352 -3436
6	2	22	0.00	0.00	1.50	-3233 -3236 -3307 -3284
6	2	22	0.00	0.00	1.50	-3160 -3233 -3235 -3215
6	2	22	0.00	0.00	1.50	-3215 -3235 -3267 -3325
6	2	22	0.00	0.00	1.50	-3358 -3352 -3307 -3312
6	2	22	0.00	0.00	1.50	-3273 -3312 -3240 -3209
6	2	22	0.00	0.00	1.50	-3240 -3236 -3161 -3209
6	2	22	0.00	0.00	1.50	-2998 -3029 -3028 -2997
6	2	22	0.00	0.00	1.50	-3060 -3111 -3110 -3059
6	2	22	0.00	0.00	1.50	-2966 -2997 -2996 -2965
6	2	22	0.00	0.00	1.50	-3028 -3059 -3058 -3027
6	2	22	0.00	0.00	1.50	-2934 -2965 -2964 -2933
6	2	22	0.00	0.00	1.50	-2996 -3027 -3026 -2995
6	2	22	0.00	0.00	1.50	-3058 -3109 -3108 -3057
6	2	22	0.00	0.00	1.50	-2964 -2995 -2994 -2963
6	2	22	0.00	0.00	1.50	-3026 -3057 -3056 -3025
6	2	22	0.00	0.00	1.50	-2932 -2963 -2962 -2931
6	2	22	0.00	0.00	1.50	-2994 -3025 -3024 -2993
6	2	22	0.00	0.00	1.50	-3056 -3107 -3106 -3055
6	2	22	0.00	0.00	1.50	-2843 -2874 -2873 -2842
6	2	22	0.00	0.00	1.50	-2905 -2936 -2935 -2904
6	2	22	0.00	0.00	1.50	-2811 -2842 -2841 -2810
6	2	22	0.00	0.00	1.50	-2873 -2904 -2903 -2872
6	2	22	0.00	0.00	1.50	-2779 -2810 -2809 -2778
6	2	22	0.00	0.00	1.50	-2841 -2872 -2871 -2840
6	2	22	0.00	0.00	1.50	-2903 -2934 -2933 -2902
6	2	22	0.00	0.00	1.50	-2809 -2840 -2839 -2808
6	2	22	0.00	0.00	1.50	-2871 -2902 -2901 -2870
6	2	22	0.00	0.00	1.50	-2777 -2808 -2807 -2776
6	2	22	0.00	0.00	1.50	-2839 -2870 -2869 -2838
6	2	22	0.00	0.00	1.50	-2901 -2932 -2931 -2900
6	2	22	0.00	0.00	1.50	-2688 -2719 -2718 -2687
6	2	22	0.00	0.00	1.50	-2750 -2781 -2780 -2749
6	2	22	0.00	0.00	1.50	-2656 -2687 -2686 -2655
6	2	22	0.00	0.00	1.50	-2718 -2749 -2748 -2717
6	2	22	0.00	0.00	1.50	-2624 -2655 -2654 -2623
6	2	22	0.00	0.00	1.50	-2686 -2717 -2716 -2685
6	2	22	0.00	0.00	1.50	-2748 -2779 -2778 -2747
6	2	22	0.00	0.00	1.50	-2654 -2685 -2684 -2653
6	2	22	0.00	0.00	1.50	-2716 -2747 -2746 -2715
6	2	22	0.00	0.00	1.50	-2622 -2653 -2652 -2621
6	2	22	0.00	0.00	1.50	-2684 -2715 -2714 -2683
6	2	22	0.00	0.00	1.50	-2746 -2777 -2776 -2745
6	2	22	0.00	0.00	1.50	-2533 -2564 -2563 -2532
6	2	22	0.00	0.00	1.50	-2595 -2626 -2625 -2594
6	2	22	0.00	0.00	1.50	-2501 -2532 -2531 -2500
6	2	22	0.00	0.00	1.50	-2563 -2594 -2593 -2562
6	2	22	0.00	0.00	1.50	-2469 -2500 -2499 -2468
6	2	22	0.00	0.00	1.50	-2531 -2562 -2561 -2530
6	2	22	0.00	0.00	1.50	-2593 -2624 -2623 -2592
6	2	22	0.00	0.00	1.50	-2499 -2530 -2529 -2498
6	2	22	0.00	0.00	1.50	-2561 -2592 -2591 -2560
6	2	22	0.00	0.00	1.50	-2467 -2498 -2497 -2466
6	2	22	0.00	0.00	1.50	-2529 -2560 -2559 -2528
6	2	22	0.00	0.00	1.50	-2591 -2622 -2621 -2590
6	2	22	0.00	0.00	1.50	-2378 -2409 -2408 -2377

6	2	22	0.00	0.00	1.50	-98 -164 -163 -97
6	2	22	0.00	0.00	1.50	-896 -813 -835 -938
6	2	22	0.00	0.00	1.50	-748 -764 -838 -835
6	2	22	0.00	0.00	1.50	-775 -783 -862 -852
6	2	22	0.00	0.00	1.50	-872 -958 -941 -862
6	2	22	0.00	0.00	1.50	-1078 -1021 -1049 -1147
6	2	22	0.00	0.00	1.50	-1175 -1125 -1014 -1085
6	2	22	0.00	0.00	1.50	-985 -896 -938 -1055
6	2	22	0.00	0.00	1.50	-941 -925 -852 -862
6	2	22	0.00	0.00	1.50	-835 -838 -895 -938
6	2	22	0.00	0.00	1.50	-895 -925 -1014 -938
6	2	22	0.00	0.00	1.50	-3114 -3115 -3209 -3161
6	2	22	0.00	0.00	1.50	-3171 -3264 -3273 -3209
6	2	22	0.00	0.00	1.50	-3359 -3360 -3452 -3446
6	2	22	0.00	0.00	1.50	-3531 -3608 -3603 -3526
6	2	22	0.00	0.00	1.50	-3601 -3597 -3518 -3523
6	2	22	0.00	0.00	1.50	-3594 -3590 -3502 -3510
6	2	22	0.00	0.00	1.50	-3494 -3406 -3415 -3502
6	2	22	0.00	0.00	1.50	-3309 -3206 -3215 -3325
6	2	22	0.00	0.00	1.50	-3446 -3526 -3523 -3443
6	2	22	0.00	0.00	1.50	-3443 -3523 -3518 -3436
6	2	22	0.00	0.00	1.50	-3510 -3502 -3415 -3421
6	2	22	0.00	0.00	1.50	-3421 -3415 -3325 -3343
6	2	22	0.00	0.00	1.50	-3160 -3161 -3236 -3233
6	2	22	0.00	0.00	1.50	-3307 -3352 -3343 -3284
6	2	22	0.00	0.00	1.50	-3233 -3284 -3267 -3235
6	2	22	0.00	0.00	1.50	-3284 -3343 -3325 -3267
6	2	22	0.00	0.00	1.50	-3358 -3312 -3273 -3359
6	2	22	0.00	0.00	1.50	-3312 -3307 -3236 -3240
6	2	22	0.00	0.00	1.50	-2967 -2998 -2997 -2966
6	2	22	0.00	0.00	1.50	-3029 -3060 -3059 -3028
6	2	22	0.00	0.00	1.50	-2935 -2966 -2965 -2934
6	2	22	0.00	0.00	1.50	-2997 -3028 -3027 -2996
6	2	22	0.00	0.00	1.50	-3059 -3110 -3109 -3058
6	2	22	0.00	0.00	1.50	-2965 -2996 -2995 -2964
6	2	22	0.00	0.00	1.50	-3027 -3058 -3057 -3026
6	2	22	0.00	0.00	1.50	-2933 -2964 -2963 -2932
6	2	22	0.00	0.00	1.50	-2995 -3026 -3025 -2994
6	2	22	0.00	0.00	1.50	-3057 -3108 -3107 -3056
6	2	22	0.00	0.00	1.50	-2963 -2994 -2993 -2962
6	2	22	0.00	0.00	1.50	-3025 -3056 -3055 -3024
6	2	22	0.00	0.00	1.50	-2812 -2843 -2842 -2811
6	2	22	0.00	0.00	1.50	-2874 -2905 -2904 -2873
6	2	22	0.00	0.00	1.50	-2780 -2811 -2810 -2779
6	2	22	0.00	0.00	1.50	-2842 -2873 -2872 -2841
6	2	22	0.00	0.00	1.50	-2904 -2935 -2934 -2903
6	2	22	0.00	0.00	1.50	-2810 -2841 -2840 -2809
6	2	22	0.00	0.00	1.50	-2872 -2903 -2902 -2871
6	2	22	0.00	0.00	1.50	-2778 -2809 -2808 -2777
6	2	22	0.00	0.00	1.50	-2840 -2871 -2870 -2839
6	2	22	0.00	0.00	1.50	-2902 -2933 -2932 -2901
6	2	22	0.00	0.00	1.50	-2808 -2839 -2838 -2807
6	2	22	0.00	0.00	1.50	-2870 -2901 -2900 -2869
6	2	22	0.00	0.00	1.50	-2657 -2688 -2687 -2656
6	2	22	0.00	0.00	1.50	-2719 -2750 -2749 -2718
6	2	22	0.00	0.00	1.50	-2625 -2656 -2655 -2624
6	2	22	0.00	0.00	1.50	-2687 -2718 -2717 -2686
6	2	22	0.00	0.00	1.50	-2749 -2780 -2779 -2748
6	2	22	0.00	0.00	1.50	-2655 -2686 -2685 -2654
6	2	22	0.00	0.00	1.50	-2717 -2748 -2747 -2716
6	2	22	0.00	0.00	1.50	-2623 -2654 -2653 -2622
6	2	22	0.00	0.00	1.50	-2685 -2716 -2715 -2684
6	2	22	0.00	0.00	1.50	-2747 -2778 -2777 -2746
6	2	22	0.00	0.00	1.50	-2653 -2684 -2683 -2652
6	2	22	0.00	0.00	1.50	-2715 -2746 -2745 -2714
6	2	22	0.00	0.00	1.50	-2502 -2533 -2532 -2501
6	2	22	0.00	0.00	1.50	-2564 -2595 -2594 -2563
6	2	22	0.00	0.00	1.50	-2470 -2501 -2500 -2469
6	2	22	0.00	0.00	1.50	-2532 -2563 -2562 -2531
6	2	22	0.00	0.00	1.50	-2594 -2625 -2624 -2593
6	2	22	0.00	0.00	1.50	-2500 -2531 -2530 -2499
6	2	22	0.00	0.00	1.50	-2562 -2593 -2592 -2561
6	2	22	0.00	0.00	1.50	-2468 -2499 -2498 -2467
6	2	22	0.00	0.00	1.50	-2530 -2561 -2560 -2529
6	2	22	0.00	0.00	1.50	-2592 -2623 -2622 -2591
6	2	22	0.00	0.00	1.50	-2498 -2529 -2528 -2497
6	2	22	0.00	0.00	1.50	-2560 -2591 -2590 -2559
6	2	22	0.00	0.00	1.50	-2347 -2378 -2377 -2346
6	2	22	0.00	0.00	1.50	-2409 -2440 -2439 -2408

6	2	22	0.00	0.00	1.50	-2440 -2471 -2470 -2439
6	2	22	0.00	0.00	1.50	-2346 -2377 -2376 -2345
6	2	22	0.00	0.00	1.50	-2408 -2439 -2438 -2407
6	2	22	0.00	0.00	1.50	-2314 -2345 -2344 -2313
6	2	22	0.00	0.00	1.50	-2376 -2407 -2406 -2375
6	2	22	0.00	0.00	1.50	-2438 -2469 -2468 -2437
6	2	22	0.00	0.00	1.50	-2344 -2375 -2374 -2343
6	2	22	0.00	0.00	1.50	-2406 -2437 -2436 -2405
6	2	22	0.00	0.00	1.50	-2312 -2343 -2342 -2311
6	2	22	0.00	0.00	1.50	-2374 -2405 -2404 -2373
6	2	22	0.00	0.00	1.50	-2436 -2467 -2466 -2435
6	2	22	0.00	0.00	1.50	-2223 -2254 -2253 -2222
6	2	22	0.00	0.00	1.50	-2285 -2316 -2315 -2284
6	2	22	0.00	0.00	1.50	-2191 -2222 -2221 -2190
6	2	22	0.00	0.00	1.50	-2253 -2284 -2283 -2252
6	2	22	0.00	0.00	1.50	-2159 -2190 -2189 -2158
6	2	22	0.00	0.00	1.50	-2221 -2252 -2251 -2220
6	2	22	0.00	0.00	1.50	-2283 -2314 -2313 -2282
6	2	22	0.00	0.00	1.50	-2189 -2220 -2219 -2188
6	2	22	0.00	0.00	1.50	-2251 -2282 -2281 -2250
6	2	22	0.00	0.00	1.50	-2157 -2188 -2187 -2156
6	2	22	0.00	0.00	1.50	-2219 -2250 -2249 -2218
6	2	22	0.00	0.00	1.50	-2281 -2312 -2311 -2280
6	2	22	0.00	0.00	1.50	-2068 -2099 -2098 -2067
6	2	22	0.00	0.00	1.50	-2130 -2161 -2160 -2129
6	2	22	0.00	0.00	1.50	-2036 -2067 -2066 -2035
6	2	22	0.00	0.00	1.50	-2098 -2129 -2128 -2097
6	2	22	0.00	0.00	1.50	-2004 -2035 -2034 -2003
6	2	22	0.00	0.00	1.50	-2066 -2097 -2096 -2065
6	2	22	0.00	0.00	1.50	-2128 -2159 -2158 -2127
6	2	22	0.00	0.00	1.50	-2034 -2065 -2064 -2033
6	2	22	0.00	0.00	1.50	-2096 -2127 -2126 -2095
6	2	22	0.00	0.00	1.50	-2002 -2033 -2032 -2001
6	2	22	0.00	0.00	1.50	-2064 -2095 -2094 -2063
6	2	22	0.00	0.00	1.50	-2126 -2157 -2156 -2125
6	2	22	0.00	0.00	1.50	-1913 -1944 -1943 -1912
6	2	22	0.00	0.00	1.50	-1975 -2006 -2005 -1974
6	2	22	0.00	0.00	1.50	-1881 -1912 -1911 -1880
6	2	22	0.00	0.00	1.50	-1943 -1974 -1973 -1942
6	2	22	0.00	0.00	1.50	-1849 -1880 -1879 -1848
6	2	22	0.00	0.00	1.50	-1911 -1942 -1941 -1910
6	2	22	0.00	0.00	1.50	-1973 -2004 -2003 -1972
6	2	22	0.00	0.00	1.50	-1879 -1910 -1909 -1878
6	2	22	0.00	0.00	1.50	-1941 -1972 -1971 -1940
6	2	22	0.00	0.00	1.50	-1847 -1878 -1877 -1846
6	2	22	0.00	0.00	1.50	-1909 -1940 -1939 -1908
6	2	22	0.00	0.00	1.50	-1971 -2002 -2001 -1970
6	2	22	0.00	0.00	1.50	-1758 -1789 -1788 -1757
6	2	22	0.00	0.00	1.50	-1820 -1851 -1850 -1819
6	2	22	0.00	0.00	1.50	-1726 -1757 -1756 -1725
6	2	22	0.00	0.00	1.50	-1788 -1819 -1818 -1787
6	2	22	0.00	0.00	1.50	-1674 -1725 -1724 -1673
6	2	22	0.00	0.00	1.50	-1756 -1787 -1786 -1755
6	2	22	0.00	0.00	1.50	-1818 -1849 -1848 -1817
6	2	22	0.00	0.00	1.50	-1724 -1755 -1754 -1723
6	2	22	0.00	0.00	1.50	-1786 -1817 -1816 -1785
6	2	22	0.00	0.00	1.50	-1672 -1723 -1722 -1671
6	2	22	0.00	0.00	1.50	-1754 -1785 -1784 -1753
6	2	22	0.00	0.00	1.50	-1816 -1847 -1846 -1815
6	2	22	0.00	0.00	1.50	-1674 -1673 -1573 -1582
6	2	22	0.00	0.00	1.50	-1672 -1671 -1601 -1585
6	2	22	0.00	0.00	1.50	-1517 -1435 -1424 -1500
6	2	22	0.00	0.00	1.50	-1350 -1334 -1406 -1424
6	2	22	0.00	0.00	1.50	-1330 -1328 -1400 -1404
6	2	22	0.00	0.00	1.50	-1396 -1471 -1479 -1400
6	2	22	0.00	0.00	1.50	-1553 -1636 -1568 -1552
6	2	22	0.00	0.00	1.50	-1406 -1489 -1500 -1424
6	2	22	0.00	0.00	1.50	-1490 -1404 -1400 -1479
6	2	22	0.00	0.00	1.50	-1573 -1585 -1500 -1489
6	2	22	0.00	0.00	1.50	-1552 -1568 -1620 -1562
6	2	22	0.00	0.00	1.50	-1117 -1026 -1018
6	2	22	0.00	0.00	1.50	-1160 -1181 -1154 -1126
6	2	22	0.00	0.00	1.50	-1108 -1154 -1171 -1156
6	2	22	0.00	0.00	1.50	-1171 -1226 -1232 -1156
6	2	22	0.00	0.00	1.50	-1108 -1156 -1070 -1058
6	2	22	0.00	0.00	1.50	-1175 -1249 -1257 -1213
6	2	22	0.00	0.00	1.50	-1226 -1181 -1230 -1281
6	2	22	0.00	0.00	1.50	-1230 -1213 -1257 -1281
6	2	22	0.00	0.00	1.50	-1122 -1114 -1167 -1173

6	2	22	0.00	0.00	1.50	-2315 -2346 -2345 -2314
6	2	22	0.00	0.00	1.50	-2377 -2408 -2407 -2376
6	2	22	0.00	0.00	1.50	-2439 -2470 -2469 -2438
6	2	22	0.00	0.00	1.50	-2345 -2376 -2375 -2344
6	2	22	0.00	0.00	1.50	-2407 -2438 -2437 -2406
6	2	22	0.00	0.00	1.50	-2313 -2344 -2343 -2312
6	2	22	0.00	0.00	1.50	-2375 -2406 -2405 -2374
6	2	22	0.00	0.00	1.50	-2437 -2468 -2467 -2436
6	2	22	0.00	0.00	1.50	-2343 -2374 -2373 -2342
6	2	22	0.00	0.00	1.50	-2405 -2436 -2435 -2404
6	2	22	0.00	0.00	1.50	-2192 -2223 -2222 -2191
6	2	22	0.00	0.00	1.50	-2254 -2285 -2284 -2253
6	2	22	0.00	0.00	1.50	-2160 -2191 -2190 -2159
6	2	22	0.00	0.00	1.50	-2222 -2253 -2252 -2221
6	2	22	0.00	0.00	1.50	-2284 -2315 -2314 -2283
6	2	22	0.00	0.00	1.50	-2190 -2221 -2220 -2189
6	2	22	0.00	0.00	1.50	-2252 -2283 -2282 -2251
6	2	22	0.00	0.00	1.50	-2158 -2189 -2188 -2157
6	2	22	0.00	0.00	1.50	-2220 -2251 -2250 -2219
6	2	22	0.00	0.00	1.50	-2282 -2313 -2312 -2281
6	2	22	0.00	0.00	1.50	-2188 -2219 -2218 -2187
6	2	22	0.00	0.00	1.50	-2250 -2281 -2280 -2249
6	2	22	0.00	0.00	1.50	-2037 -2068 -2067 -2036
6	2	22	0.00	0.00	1.50	-2099 -2130 -2129 -2098
6	2	22	0.00	0.00	1.50	-2005 -2036 -2035 -2004
6	2	22	0.00	0.00	1.50	-2067 -2098 -2097 -2066
6	2	22	0.00	0.00	1.50	-2129 -2160 -2159 -2128
6	2	22	0.00	0.00	1.50	-2035 -2066 -2065 -2034
6	2	22	0.00	0.00	1.50	-2097 -2128 -2127 -2096
6	2	22	0.00	0.00	1.50	-2003 -2034 -2033 -2002
6	2	22	0.00	0.00	1.50	-2065 -2096 -2095 -2064
6	2	22	0.00	0.00	1.50	-2127 -2158 -2157 -2126
6	2	22	0.00	0.00	1.50	-2033 -2064 -2063 -2032
6	2	22	0.00	0.00	1.50	-2095 -2126 -2125 -2094
6	2	22	0.00	0.00	1.50	-1882 -1913 -1912 -1881
6	2	22	0.00	0.00	1.50	-1944 -1975 -1974 -1943
6	2	22	0.00	0.00	1.50	-1850 -1881 -1880 -1849
6	2	22	0.00	0.00	1.50	-1912 -1943 -1942 -1911
6	2	22	0.00	0.00	1.50	-1974 -2005 -2004 -1973
6	2	22	0.00	0.00	1.50	-1880 -1911 -1910 -1879
6	2	22	0.00	0.00	1.50	-1942 -1973 -1972 -1941
6	2	22	0.00	0.00	1.50	-1848 -1879 -1878 -1847
6	2	22	0.00	0.00	1.50	-1910 -1941 -1940 -1909
6	2	22	0.00	0.00	1.50	-1972 -2003 -2002 -1971
6	2	22	0.00	0.00	1.50	-1878 -1909 -1908 -1877
6	2	22	0.00	0.00	1.50	-1940 -1971 -1970 -1939
6	2	22	0.00	0.00	1.50	-1727 -1758 -1757 -1726
6	2	22	0.00	0.00	1.50	-1789 -1820 -1819 -1788
6	2	22	0.00	0.00	1.50	-1675 -1726 -1725 -1674
6	2	22	0.00	0.00	1.50	-1757 -1788 -1787 -1756
6	2	22	0.00	0.00	1.50	-1819 -1850 -1849 -1818
6	2	22	0.00	0.00	1.50	-1725 -1756 -1755 -1724
6	2	22	0.00	0.00	1.50	-1787 -1818 -1817 -1786
6	2	22	0.00	0.00	1.50	-1673 -1724 -1723 -1672
6	2	22	0.00	0.00	1.50	-1755 -1786 -1785 -1754
6	2	22	0.00	0.00	1.50	-1817 -1848 -1847 -1816
6	2	22	0.00	0.00	1.50	-1723 -1754 -1753 -1722
6	2	22	0.00	0.00	1.50	-1785 -1816 -1815 -1784
6	2	22	0.00	0.00	1.50	-1675 -1674 -1582 -1620
6	2	22	0.00	0.00	1.50	-1673 -1672 -1585 -1573
6	2	22	0.00	0.00	1.50	-1585 -1601 -1517 -1500
6	2	22	0.00	0.00	1.50	-1435 -1358 -1350 -1424
6	2	22	0.00	0.00	1.50	-1334 -1330 -1404 -1406
6	2	22	0.00	0.00	1.50	-1328 -1325 -1396 -1400
6	2	22	0.00	0.00	1.50	-1553 -1552 -1479 -1471
6	2	22	0.00	0.00	1.50	-1636 -1675 -1620 -1568
6	2	22	0.00	0.00	1.50	-1490 -1489 -1406 -1404
6	2	22	0.00	0.00	1.50	-1582 -1573 -1489 -1490
6	2	22	0.00	0.00	1.50	-1479 -1552 -1562 -1490
6	2	22	0.00	0.00	1.50	-1562 -1620 -1582 -1490
6	2	22	0.00	0.00	1.50	-1125 -1160 -1126 -1055
6	2	22	0.00	0.00	1.50	-1126 -1154 -1108 -1055
6	2	22	0.00	0.00	1.50	-1154 -1181 -1226 -1171
6	2	22	0.00	0.00	1.50	-1055 -1108 -1058 -985
6	2	22	0.00	0.00	1.50	-1058 -1070 -1002 -985
6	2	22	0.00	0.00	1.50	-1175 -1213 -1160 -1125
6	2	22	0.00	0.00	1.50	-1181 -1160 -1213 -1230
6	2	22	0.00	0.00	1.50	-1281 -1300 -1232 -1226
6	2	22	0.00	0.00	1.50	-1190 -1117 -1122 -1173

6	2	22	0.00	0.00	1.50	-1114 -1080 -1166 -1167
6	2	22	0.00	0.00	1.50	-1114 -1122 -1061 -1059
6	2	22	0.00	0.00	1.50	-1122 -1117 -1018 -1061
6	2	22	0.00	0.00	1.50	-1256 -1190 -1173 -1223
6	2	22	0.00	0.00	1.50	-1256 -1223 -1215 -1241
6	2	22	0.00	0.00	1.50	-1070 -1156 -1166 -1080
6	2	22	0.00	0.00	1.50	-1241 -1166 -1156 -1232
6	2	22	0.00	0.00	1.50	-869 -796 -793 -865
6	2	22	0.00	0.00	1.50	-727 -729 -792 -793
6	2	22	0.00	0.00	1.50	-730 -731 -809 -794
6	2	22	0.00	0.00	1.50	-813 -896 -892 -809
6	2	22	0.00	0.00	1.50	-1007 -928 -892 -1002
6	2	22	0.00	0.00	1.50	-1026 -946 -937 -1018
6	2	22	0.00	0.00	1.50	-865 -860 -928 -937
6	2	22	0.00	0.00	1.50	-860 -792 -794 -855
6	2	22	0.00	0.00	1.50	-4827 -4826 -4760 -4761
6	2	22	0.00	0.00	1.50	-4825 -4824 -4758 -4759
6	2	22	0.00	0.00	1.50	-4762 -4761 -4695 -4696
6	2	22	0.00	0.00	1.50	-4760 -4759 -4693 -4694
6	2	22	0.00	0.00	1.50	-4758 -4757 -4691 -4692
6	2	22	0.00	0.00	1.50	-4695 -4694 -4628 -4629
6	2	22	0.00	0.00	1.50	-4693 -4692 -4626 -4627
6	2	22	0.00	0.00	1.50	-4629 -4628 -4562 -4563
6	2	22	0.00	0.00	1.50	-4627 -4626 -4560 -4561
6	2	22	0.00	0.00	1.50	-4564 -4563 -4497 -4498
6	2	22	0.00	0.00	1.50	-4562 -4561 -4495 -4496
6	2	22	0.00	0.00	1.50	-4560 -4559 -4493 -4494
6	2	22	0.00	0.00	1.50	-4497 -4496 -4430 -4431
6	2	22	0.00	0.00	1.50	-4495 -4494 -4428 -4429
6	2	22	0.00	0.00	1.50	-4431 -4430 -4335 -4336
6	2	22	0.00	0.00	1.50	-4429 -4428 -4347 -4343
6	2	22	0.00	0.00	1.50	-4347 -4349 -4249 -4250
6	2	22	0.00	0.00	1.50	-4167 -4164 -4073 -4077
6	2	22	0.00	0.00	1.50	-3993 -3997 -4078 -4077
6	2	22	0.00	0.00	1.50	-4000 -4011 -4067 -4096
6	2	22	0.00	0.00	1.50	-4018 -4097 -4120 -4059
6	2	22	0.00	0.00	1.50	-4194 -4279 -4248 -4199
6	2	22	0.00	0.00	1.50	-4432 -4431 -4336 -4372
6	2	22	0.00	0.00	1.50	-4243 -4241 -4335 -4343
6	2	22	0.00	0.00	1.50	-4250 -4167 -4168 -4243
6	2	22	0.00	0.00	1.50	-4168 -4167 -4077 -4078
6	2	22	0.00	0.00	1.50	-4197 -4234 -4232 -4196
6	2	22	0.00	0.00	1.50	-4241 -4232 -4311 -4335
6	2	22	0.00	0.00	1.50	-4335 -4311 -4312 -4336
6	2	22	0.00	0.00	1.50	-4067 -4133 -4138 -4096
6	2	22	0.00	0.00	1.50	-4138 -4196 -4170 -4096
6	2	22	0.00	0.00	1.50	-4120 -4133 -4067 -4059
6	2	22	0.00	0.00	1.50	-429 -430 -491 -489
6	2	22	0.00	0.00	1.50	-431 -432 -495 -492
6	2	22	0.00	0.00	1.50	-488 -489 -571 -570
6	2	22	0.00	0.00	1.50	-491 -492 -573 -572
6	2	22	0.00	0.00	1.50	-568 -570 -652 -650
6	2	22	0.00	0.00	1.50	-571 -572 -655 -654
6	2	22	0.00	0.00	1.50	-573 -576 -658 -657
6	2	22	0.00	0.00	1.50	-652 -654 -729 -727
6	2	22	0.00	0.00	1.50	-655 -657 -731 -730
6	2	22	0.00	0.00	1.50	-295 -361 -360 -294
6	2	22	0.00	0.00	1.50	-228 -294 -293 -227
6	2	22	0.00	0.00	1.50	-360 -426 -425 -359
6	2	22	0.00	0.00	1.50	-293 -359 -358 -292
6	2	22	0.00	0.00	1.50	-226 -292 -291 -225
6	2	22	0.00	0.00	1.50	-358 -424 -423 -357
6	2	22	0.00	0.00	1.50	-291 -357 -356 -290
6	2	22	0.00	0.00	1.50	-97 -163 -162 -96
6	2	22	0.00	0.00	1.50	-30 -96 -95 -29
6	2	22	0.00	0.00	1.50	-162 -228 -227 -161
6	2	22	0.00	0.00	1.50	-95 -161 -160 -94
6	2	22	0.00	0.00	1.50	-28 -94 -93 -27
6	2	22	0.00	0.00	1.50	-160 -226 -225 -159
6	2	22	0.00	0.00	1.50	-93 -159 -158 -92
6	2	22	0.00	0.00	1.50	-3107 -3108 -3222 -3219
6	2	22	0.00	0.00	1.50	-3109 -3110 -3208 -3213
6	2	22	0.00	0.00	1.50	-3208 -3206 -3309 -3308
6	2	22	0.00	0.00	1.50	-3405 -3406 -3494 -3493
6	2	22	0.00	0.00	1.50	-3581 -3578 -3491 -3493
6	2	22	0.00	0.00	1.50	-3569 -3560 -3501 -3468
6	2	22	0.00	0.00	1.50	-3555 -3464 -3448 -3507
6	2	22	0.00	0.00	1.50	-3377 -3281 -3311 -3370
6	2	22	0.00	0.00	1.50	-3106 -3107 -3219 -3184

6	2	22	0.00	0.00	1.50	-1080 -1114 -1059 -1007
6	2	22	0.00	0.00	1.50	-1007 -1059 -1061 -1018
6	2	22	0.00	0.00	1.50	-1325 -1256 -1241 -1318
6	2	22	0.00	0.00	1.50	-1173 -1167 -1215 -1223
6	2	22	0.00	0.00	1.50	-1167 -1166 -1241 -1215
6	2	22	0.00	0.00	1.50	-1070 -1080 -1007 -1002
6	2	22	0.00	0.00	1.50	-1241 -1232 -1300 -1318
6	2	22	0.00	0.00	1.50	-796 -726 -727 -793
6	2	22	0.00	0.00	1.50	-729 -730 -794 -792
6	2	22	0.00	0.00	1.50	-731 -733 -813 -809
6	2	22	0.00	0.00	1.50	-896 -985 -1002 -892
6	2	22	0.00	0.00	1.50	-1018 -937 -928 -1007
6	2	22	0.00	0.00	1.50	-865 -793 -792 -860
6	2	22	0.00	0.00	1.50	-928 -860 -855 -892
6	2	22	0.00	0.00	1.50	-855 -794 -809 -892
6	2	22	0.00	0.00	1.50	-4826 -4825 -4759 -4760
6	2	22	0.00	0.00	1.50	-4824 -4823 -4757 -4758
6	2	22	0.00	0.00	1.50	-4761 -4760 -4694 -4695
6	2	22	0.00	0.00	1.50	-4759 -4758 -4692 -4693
6	2	22	0.00	0.00	1.50	-4696 -4695 -4629 -4630
6	2	22	0.00	0.00	1.50	-4694 -4693 -4627 -4628
6	2	22	0.00	0.00	1.50	-4692 -4691 -4625 -4626
6	2	22	0.00	0.00	1.50	-4628 -4627 -4561 -4562
6	2	22	0.00	0.00	1.50	-4626 -4625 -4559 -4560
6	2	22	0.00	0.00	1.50	-4563 -4562 -4496 -4497
6	2	22	0.00	0.00	1.50	-4561 -4560 -4494 -4495
6	2	22	0.00	0.00	1.50	-4498 -4497 -4431 -4432
6	2	22	0.00	0.00	1.50	-4496 -4495 -4429 -4430
6	2	22	0.00	0.00	1.50	-4494 -4493 -4427 -4428
6	2	22	0.00	0.00	1.50	-4430 -4429 -4343 -4335
6	2	22	0.00	0.00	1.50	-4428 -4427 -4349 -4347
6	2	22	0.00	0.00	1.50	-4250 -4249 -4164 -4167
6	2	22	0.00	0.00	1.50	-4073 -3988 -3993 -4077
6	2	22	0.00	0.00	1.50	-3997 -4000 -4096 -4078
6	2	22	0.00	0.00	1.50	-4011 -4018 -4059 -4067
6	2	22	0.00	0.00	1.50	-4097 -4194 -4199 -4120
6	2	22	0.00	0.00	1.50	-4279 -4372 -4336 -4248
6	2	22	0.00	0.00	1.50	-4243 -4168 -4170 -4241
6	2	22	0.00	0.00	1.50	-4170 -4168 -4078 -4096
6	2	22	0.00	0.00	1.50	-4250 -4243 -4343 -4347
6	2	22	0.00	0.00	1.50	-4197 -4199 -4248 -4234
6	2	22	0.00	0.00	1.50	-4232 -4241 -4170 -4196
6	2	22	0.00	0.00	1.50	-4312 -4311 -4232 -4234
6	2	22	0.00	0.00	1.50	-4234 -4248 -4336 -4312
6	2	22	0.00	0.00	1.50	-4197 -4196 -4138 -4133
6	2	22	0.00	0.00	1.50	-4199 -4197 -4133 -4120
6	2	22	0.00	0.00	1.50	-428 -429 -489 -488
6	2	22	0.00	0.00	1.50	-430 -431 -492 -491
6	2	22	0.00	0.00	1.50	-484 -488 -570 -568
6	2	22	0.00	0.00	1.50	-489 -491 -572 -571
6	2	22	0.00	0.00	1.50	-492 -495 -576 -573
6	2	22	0.00	0.00	1.50	-570 -571 -654 -652
6	2	22	0.00	0.00	1.50	-572 -573 -657 -655
6	2	22	0.00	0.00	1.50	-650 -652 -727 -726
6	2	22	0.00	0.00	1.50	-654 -655 -730 -729
6	2	22	0.00	0.00	1.50	-657 -658 -733 -731
6	2	22	0.00	0.00	1.50	-361 -427 -426 -360
6	2	22	0.00	0.00	1.50	-294 -360 -359 -293
6	2	22	0.00	0.00	1.50	-227 -293 -292 -226
6	2	22	0.00	0.00	1.50	-359 -425 -424 -358
6	2	22	0.00	0.00	1.50	-292 -358 -357 -291
6	2	22	0.00	0.00	1.50	-225 -291 -290 -224
6	2	22	0.00	0.00	1.50	-357 -423 -422 -356
6	2	22	0.00	0.00	1.50	-163 -229 -228 -162
6	2	22	0.00	0.00	1.50	-96 -162 -161 -95
6	2	22	0.00	0.00	1.50	-29 -95 -94 -28
6	2	22	0.00	0.00	1.50	-161 -227 -226 -160
6	2	22	0.00	0.00	1.50	-94 -160 -159 -93
6	2	22	0.00	0.00	1.50	-27 -93 -92 -26
6	2	22	0.00	0.00	1.50	-159 -225 -224 -158
6	2	22	0.00	0.00	1.50	-3108 -3109 -3213 -3222
6	2	22	0.00	0.00	1.50	-3110 -3111 -3206 -3208
6	2	22	0.00	0.00	1.50	-3308 -3309 -3406 -3405
6	2	22	0.00	0.00	1.50	-3494 -3584 -3581 -3493
6	2	22	0.00	0.00	1.50	-3578 -3569 -3468 -3491
6	2	22	0.00	0.00	1.50	-3560 -3555 -3507 -3501
6	2	22	0.00	0.00	1.50	-3464 -3377 -3370 -3448
6	2	22	0.00	0.00	1.50	-3281 -3184 -3219 -3311
6	2	22	0.00	0.00	1.50	-3317 -3402 -3401 -3323

6	2	22	0.00	0.00	1.50	-3317 -3323 -3222 -3213
6	2	22	0.00	0.00	1.50	-3308 -3405 -3402 -3317
6	2	22	0.00	0.00	1.50	-3402 -3405 -3493 -3491
6	2	22	0.00	0.00	1.50	-3372 -3329 -3330 -3373
6	2	22	0.00	0.00	1.50	-3323 -3330 -3252 -3222
6	2	22	0.00	0.00	1.50	-3222 -3252 -3250 -3219
6	2	22	0.00	0.00	1.50	-3501 -3440 -3435 -3468
6	2	22	0.00	0.00	1.50	-3435 -3373 -3401 -3468
6	2	22	0.00	0.00	1.50	-3448 -3440 -3501 -3507
6	2	22	0.00	0.00	1.50	-2993 -3024 -3023 -2992
6	2	22	0.00	0.00	1.50	-3055 -3106 -3105 -3054
6	2	22	0.00	0.00	1.50	-2961 -2992 -2991 -2960
6	2	22	0.00	0.00	1.50	-3023 -3054 -3053 -3022
6	2	22	0.00	0.00	1.50	-2929 -2960 -2959 -2928
6	2	22	0.00	0.00	1.50	-2991 -3022 -3021 -2990
6	2	22	0.00	0.00	1.50	-3053 -3104 -3103 -3052
6	2	22	0.00	0.00	1.50	-2959 -2990 -2989 -2958
6	2	22	0.00	0.00	1.50	-3021 -3052 -3051 -3020
6	2	22	0.00	0.00	1.50	-2927 -2958 -2957 -2926
6	2	22	0.00	0.00	1.50	-2989 -3020 -3019 -2988
6	2	22	0.00	0.00	1.50	-3051 -3102 -3101 -3050
6	2	22	0.00	0.00	1.50	-2838 -2869 -2868 -2837
6	2	22	0.00	0.00	1.50	-2900 -2931 -2930 -2899
6	2	22	0.00	0.00	1.50	-2806 -2837 -2836 -2805
6	2	22	0.00	0.00	1.50	-2868 -2899 -2898 -2867
6	2	22	0.00	0.00	1.50	-2774 -2805 -2804 -2773
6	2	22	0.00	0.00	1.50	-2836 -2867 -2866 -2835
6	2	22	0.00	0.00	1.50	-2898 -2929 -2928 -2897
6	2	22	0.00	0.00	1.50	-2804 -2835 -2834 -2803
6	2	22	0.00	0.00	1.50	-2866 -2897 -2896 -2865
6	2	22	0.00	0.00	1.50	-2772 -2803 -2802 -2771
6	2	22	0.00	0.00	1.50	-2834 -2865 -2864 -2833
6	2	22	0.00	0.00	1.50	-2896 -2927 -2926 -2895
6	2	22	0.00	0.00	1.50	-2683 -2714 -2713 -2682
6	2	22	0.00	0.00	1.50	-2745 -2776 -2775 -2744
6	2	22	0.00	0.00	1.50	-2651 -2682 -2681 -2650
6	2	22	0.00	0.00	1.50	-2713 -2744 -2743 -2712
6	2	22	0.00	0.00	1.50	-2619 -2650 -2649 -2618
6	2	22	0.00	0.00	1.50	-2681 -2712 -2711 -2680
6	2	22	0.00	0.00	1.50	-2743 -2774 -2773 -2742
6	2	22	0.00	0.00	1.50	-2649 -2680 -2679 -2648
6	2	22	0.00	0.00	1.50	-2711 -2742 -2741 -2710
6	2	22	0.00	0.00	1.50	-2617 -2648 -2647 -2616
6	2	22	0.00	0.00	1.50	-2679 -2710 -2709 -2678
6	2	22	0.00	0.00	1.50	-2741 -2772 -2771 -2740
6	2	22	0.00	0.00	1.50	-2528 -2559 -2558 -2527
6	2	22	0.00	0.00	1.50	-2590 -2621 -2620 -2589
6	2	22	0.00	0.00	1.50	-2496 -2527 -2526 -2495
6	2	22	0.00	0.00	1.50	-2558 -2589 -2588 -2557
6	2	22	0.00	0.00	1.50	-2464 -2495 -2494 -2463
6	2	22	0.00	0.00	1.50	-2526 -2557 -2556 -2525
6	2	22	0.00	0.00	1.50	-2588 -2619 -2618 -2587
6	2	22	0.00	0.00	1.50	-2494 -2525 -2524 -2493
6	2	22	0.00	0.00	1.50	-2556 -2587 -2586 -2555
6	2	22	0.00	0.00	1.50	-2462 -2493 -2492 -2461
6	2	22	0.00	0.00	1.50	-2524 -2555 -2554 -2523
6	2	22	0.00	0.00	1.50	-2586 -2617 -2616 -2585
6	2	22	0.00	0.00	1.50	-2373 -2404 -2403 -2372
6	2	22	0.00	0.00	1.50	-2435 -2466 -2465 -2434
6	2	22	0.00	0.00	1.50	-2341 -2372 -2371 -2340
6	2	22	0.00	0.00	1.50	-2403 -2434 -2433 -2402
6	2	22	0.00	0.00	1.50	-2309 -2340 -2339 -2308
6	2	22	0.00	0.00	1.50	-2371 -2402 -2401 -2370
6	2	22	0.00	0.00	1.50	-2433 -2464 -2463 -2432
6	2	22	0.00	0.00	1.50	-2339 -2370 -2369 -2338
6	2	22	0.00	0.00	1.50	-2401 -2432 -2431 -2400
6	2	22	0.00	0.00	1.50	-2307 -2338 -2337 -2306
6	2	22	0.00	0.00	1.50	-2369 -2400 -2399 -2368
6	2	22	0.00	0.00	1.50	-2431 -2462 -2461 -2430
6	2	22	0.00	0.00	1.50	-2218 -2249 -2248 -2217
6	2	22	0.00	0.00	1.50	-2280 -2311 -2310 -2279
6	2	22	0.00	0.00	1.50	-2186 -2217 -2216 -2185
6	2	22	0.00	0.00	1.50	-2248 -2279 -2278 -2247
6	2	22	0.00	0.00	1.50	-2154 -2185 -2184 -2153
6	2	22	0.00	0.00	1.50	-2216 -2247 -2246 -2215
6	2	22	0.00	0.00	1.50	-2278 -2309 -2308 -2277
6	2	22	0.00	0.00	1.50	-2184 -2215 -2214 -2183
6	2	22	0.00	0.00	1.50	-2246 -2277 -2276 -2245
6	2	22	0.00	0.00	1.50	-2152 -2183 -2182 -2151

6	2	22	0.00	0.00	1.50	-3401 -3402 -3491 -3468
6	2	22	0.00	0.00	1.50	-3308 -3317 -3213 -3208
6	2	22	0.00	0.00	1.50	-3372 -3370 -3311 -3329
6	2	22	0.00	0.00	1.50	-3330 -3323 -3401 -3373
6	2	22	0.00	0.00	1.50	-3250 -3252 -3330 -3329
6	2	22	0.00	0.00	1.50	-3329 -3311 -3219 -3250
6	2	22	0.00	0.00	1.50	-3372 -3373 -3435 -3440
6	2	22	0.00	0.00	1.50	-3370 -3372 -3440 -3448
6	2	22	0.00	0.00	1.50	-2962 -2993 -2992 -2961
6	2	22	0.00	0.00	1.50	-3024 -3055 -3054 -3023
6	2	22	0.00	0.00	1.50	-2930 -2961 -2960 -2929
6	2	22	0.00	0.00	1.50	-2992 -3023 -3022 -2991
6	2	22	0.00	0.00	1.50	-3054 -3105 -3104 -3053
6	2	22	0.00	0.00	1.50	-2960 -2991 -2990 -2959
6	2	22	0.00	0.00	1.50	-3022 -3053 -3052 -3021
6	2	22	0.00	0.00	1.50	-2928 -2959 -2958 -2927
6	2	22	0.00	0.00	1.50	-2990 -3021 -3020 -2989
6	2	22	0.00	0.00	1.50	-3052 -3103 -3102 -3051
6	2	22	0.00	0.00	1.50	-2958 -2989 -2988 -2957
6	2	22	0.00	0.00	1.50	-3020 -3051 -3050 -3019
6	2	22	0.00	0.00	1.50	-2807 -2838 -2837 -2806
6	2	22	0.00	0.00	1.50	-2869 -2900 -2899 -2868
6	2	22	0.00	0.00	1.50	-2775 -2806 -2805 -2774
6	2	22	0.00	0.00	1.50	-2837 -2868 -2867 -2836
6	2	22	0.00	0.00	1.50	-2899 -2930 -2929 -2898
6	2	22	0.00	0.00	1.50	-2805 -2836 -2835 -2804
6	2	22	0.00	0.00	1.50	-2867 -2898 -2897 -2866
6	2	22	0.00	0.00	1.50	-2773 -2804 -2803 -2772
6	2	22	0.00	0.00	1.50	-2835 -2866 -2865 -2834
6	2	22	0.00	0.00	1.50	-2897 -2928 -2927 -2896
6	2	22	0.00	0.00	1.50	-2803 -2834 -2833 -2802
6	2	22	0.00	0.00	1.50	-2865 -2896 -2895 -2864
6	2	22	0.00	0.00	1.50	-2652 -2683 -2682 -2651
6	2	22	0.00	0.00	1.50	-2714 -2745 -2744 -2713
6	2	22	0.00	0.00	1.50	-2620 -2651 -2650 -2619
6	2	22	0.00	0.00	1.50	-2682 -2713 -2712 -2681
6	2	22	0.00	0.00	1.50	-2744 -2775 -2774 -2743
6	2	22	0.00	0.00	1.50	-2650 -2681 -2680 -2649
6	2	22	0.00	0.00	1.50	-2712 -2743 -2742 -2711
6	2	22	0.00	0.00	1.50	-2618 -2649 -2648 -2617
6	2	22	0.00	0.00	1.50	-2680 -2711 -2710 -2679
6	2	22	0.00	0.00	1.50	-2742 -2773 -2772 -2741
6	2	22	0.00	0.00	1.50	-2648 -2679 -2678 -2647
6	2	22	0.00	0.00	1.50	-2710 -2741 -2740 -2709
6	2	22	0.00	0.00	1.50	-2497 -2528 -2527 -2496
6	2	22	0.00	0.00	1.50	-2559 -2590 -2589 -2558
6	2	22	0.00	0.00	1.50	-2465 -2496 -2495 -2464
6	2	22	0.00	0.00	1.50	-2527 -2558 -2557 -2526
6	2	22	0.00	0.00	1.50	-2589 -2620 -2619 -2588
6	2	22	0.00	0.00	1.50	-2495 -2526 -2525 -2494
6	2	22	0.00	0.00	1.50	-2557 -2588 -2587 -2556
6	2	22	0.00	0.00	1.50	-2463 -2494 -2493 -2462
6	2	22	0.00	0.00	1.50	-2525 -2556 -2555 -2524
6	2	22	0.00	0.00	1.50	-2587 -2618 -2617 -2586
6	2	22	0.00	0.00	1.50	-2493 -2524 -2523 -2492
6	2	22	0.00	0.00	1.50	-2555 -2586 -2585 -2554
6	2	22	0.00	0.00	1.50	-2342 -2373 -2372 -2341
6	2	22	0.00	0.00	1.50	-2404 -2435 -2434 -2403
6	2	22	0.00	0.00	1.50	-2310 -2341 -2340 -2309
6	2	22	0.00	0.00	1.50	-2372 -2403 -2402 -2371
6	2	22	0.00	0.00	1.50	-2434 -2465 -2464 -2433
6	2	22	0.00	0.00	1.50	-2340 -2371 -2370 -2339
6	2	22	0.00	0.00	1.50	-2402 -2433 -2432 -2401
6	2	22	0.00	0.00	1.50	-2308 -2339 -2338 -2307
6	2	22	0.00	0.00	1.50	-2370 -2401 -2400 -2369
6	2	22	0.00	0.00	1.50	-2432 -2463 -2462 -2431
6	2	22	0.00	0.00	1.50	-2338 -2369 -2368 -2337
6	2	22	0.00	0.00	1.50	-2400 -2431 -2430 -2399
6	2	22	0.00	0.00	1.50	-2187 -2218 -2217 -2186
6	2	22	0.00	0.00	1.50	-2249 -2280 -2279 -2248
6	2	22	0.00	0.00	1.50	-2155 -2186 -2185 -2154
6	2	22	0.00	0.00	1.50	-2217 -2248 -2247 -2216
6	2	22	0.00	0.00	1.50	-2279 -2310 -2309 -2278
6	2	22	0.00	0.00	1.50	-2185 -2216 -2215 -2184
6	2	22	0.00	0.00	1.50	-2247 -2278 -2277 -2246
6	2	22	0.00	0.00	1.50	-2153 -2184 -2183 -2152
6	2	22	0.00	0.00	1.50	-2215 -2246 -2245 -2214
6	2	22	0.00	0.00	1.50	-2277 -2308 -2307 -2276
6	2	22	0.00	0.00	1.50	-2183 -2214 -2213 -2182

6	2	22	0.00	0.00	1.50	-2214 -2245 -2244 -2213
6	2	22	0.00	0.00	1.50	-2276 -2307 -2306 -2275
6	2	22	0.00	0.00	1.50	-2063 -2094 -2093 -2062
6	2	22	0.00	0.00	1.50	-2125 -2156 -2155 -2124
6	2	22	0.00	0.00	1.50	-2031 -2062 -2061 -2030
6	2	22	0.00	0.00	1.50	-2093 -2124 -2123 -2092
6	2	22	0.00	0.00	1.50	-1999 -2030 -2029 -1998
6	2	22	0.00	0.00	1.50	-2061 -2092 -2091 -2060
6	2	22	0.00	0.00	1.50	-2123 -2154 -2153 -2122
6	2	22	0.00	0.00	1.50	-2029 -2060 -2059 -2028
6	2	22	0.00	0.00	1.50	-2091 -2122 -2121 -2090
6	2	22	0.00	0.00	1.50	-1997 -2028 -2027 -1996
6	2	22	0.00	0.00	1.50	-2059 -2090 -2089 -2058
6	2	22	0.00	0.00	1.50	-2121 -2152 -2151 -2120
6	2	22	0.00	0.00	1.50	-1908 -1939 -1938 -1907
6	2	22	0.00	0.00	1.50	-1970 -2001 -2000 -1969
6	2	22	0.00	0.00	1.50	-1876 -1907 -1906 -1875
6	2	22	0.00	0.00	1.50	-1938 -1969 -1968 -1937
6	2	22	0.00	0.00	1.50	-1844 -1875 -1874 -1843
6	2	22	0.00	0.00	1.50	-1906 -1937 -1936 -1905
6	2	22	0.00	0.00	1.50	-1968 -1999 -1998 -1967
6	2	22	0.00	0.00	1.50	-1874 -1905 -1904 -1873
6	2	22	0.00	0.00	1.50	-1936 -1967 -1966 -1935
6	2	22	0.00	0.00	1.50	-1842 -1873 -1872 -1841
6	2	22	0.00	0.00	1.50	-1904 -1935 -1934 -1903
6	2	22	0.00	0.00	1.50	-1966 -1997 -1996 -1965
6	2	22	0.00	0.00	1.50	-1753 -1784 -1783 -1752
6	2	22	0.00	0.00	1.50	-1815 -1846 -1845 -1814
6	2	22	0.00	0.00	1.50	-1721 -1752 -1751 -1720
6	2	22	0.00	0.00	1.50	-1783 -1814 -1813 -1782
6	2	22	0.00	0.00	1.50	-1669 -1720 -1719 -1668
6	2	22	0.00	0.00	1.50	-1751 -1782 -1781 -1750
6	2	22	0.00	0.00	1.50	-1813 -1844 -1843 -1812
6	2	22	0.00	0.00	1.50	-1719 -1750 -1749 -1718
6	2	22	0.00	0.00	1.50	-1781 -1812 -1811 -1780
6	2	22	0.00	0.00	1.50	-1667 -1718 -1717 -1666
6	2	22	0.00	0.00	1.50	-1749 -1780 -1779 -1748
6	2	22	0.00	0.00	1.50	-1811 -1842 -1841 -1810
6	2	22	0.00	0.00	1.50	-1669 -1668 -1616 -1605
6	2	22	0.00	0.00	1.50	-1667 -1666 -1619 -1615
6	2	22	0.00	0.00	1.50	-1606 -1605 -1521 -1520
6	2	22	0.00	0.00	1.50	-1616 -1615 -1533 -1524
6	2	22	0.00	0.00	1.50	-1517 -1520 -1438 -1435
6	2	22	0.00	0.00	1.50	-1521 -1524 -1444 -1441
6	2	22	0.00	0.00	1.50	-1533 -1534 -1453 -1449
6	2	22	0.00	0.00	1.50	-1438 -1441 -1362 -1360
6	2	22	0.00	0.00	1.50	-1444 -1449 -1368 -1364
6	2	22	0.00	0.00	1.50	-965 -883 -881 -961
6	2	22	0.00	0.00	1.50	-811 -739 -738 -807
6	2	22	0.00	0.00	1.50	-961 -881 -880 -956
6	2	22	0.00	0.00	1.50	-807 -738 -736 -806
6	2	22	0.00	0.00	1.50	-956 -880 -875 -954
6	2	22	0.00	0.00	1.50	-806 -736 -732 -800
6	2	22	0.00	0.00	1.50	-954 -875 -871 -952
6	2	22	0.00	0.00	1.50	-800 -732 -728 -799
6	2	22	0.00	0.00	1.50	-952 -871 -869 -946
6	2	22	0.00	0.00	1.50	-799 -728 -726 -796
6	2	22	0.00	0.00	1.50	-1042 -1036 -1129 -1134
6	2	22	0.00	0.00	1.50	-1031 -1026 -1117 -1124
6	2	22	0.00	0.00	1.50	-1139 -1134 -1214 -1219
6	2	22	0.00	0.00	1.50	-1129 -1124 -1203 -1206
6	2	22	0.00	0.00	1.50	-1224 -1219 -1286 -1292
6	2	22	0.00	0.00	1.50	-1214 -1206 -1268 -1279
6	2	22	0.00	0.00	1.50	-1203 -1190 -1256 -1259
6	2	22	0.00	0.00	1.50	-1286 -1279 -1334 -1350
6	2	22	0.00	0.00	1.50	-1268 -1259 -1328 -1330
6	2	22	0.00	0.00	1.50	-3986 -3979 -3896 -3902
6	2	22	0.00	0.00	1.50	-3974 -3970 -3877 -3888
6	2	22	0.00	0.00	1.50	-3962 -3954 -3865 -3873
6	2	22	0.00	0.00	1.50	-3902 -3896 -3800 -3804
6	2	22	0.00	0.00	1.50	-3888 -3877 -3788 -3792
6	2	22	0.00	0.00	1.50	-3873 -3865 -3775 -3779
6	2	22	0.00	0.00	1.50	-3804 -3800 -3710 -3716
6	2	22	0.00	0.00	1.50	-3792 -3788 -3697 -3704
6	2	22	0.00	0.00	1.50	-3779 -3775 -3687 -3691
6	2	22	0.00	0.00	1.50	-3716 -3710 -3620 -3626
6	2	22	0.00	0.00	1.50	-3704 -3697 -3613 -3616
6	2	22	0.00	0.00	1.50	-3691 -3687 -3605 -3609
6	2	22	0.00	0.00	1.50	-3626 -3620 -3541 -3544

6	2	22	0.00	0.00	1.50	-2245 -2276 -2275 -2244
6	2	22	0.00	0.00	1.50	-2032 -2063 -2062 -2031
6	2	22	0.00	0.00	1.50	-2094 -2125 -2124 -2093
6	2	22	0.00	0.00	1.50	-2000 -2031 -2030 -1999
6	2	22	0.00	0.00	1.50	-2062 -2093 -2092 -2061
6	2	22	0.00	0.00	1.50	-2124 -2155 -2154 -2123
6	2	22	0.00	0.00	1.50	-2030 -2061 -2060 -2029
6	2	22	0.00	0.00	1.50	-2092 -2123 -2122 -2091
6	2	22	0.00	0.00	1.50	-1998 -2029 -2028 -1997
6	2	22	0.00	0.00	1.50	-2060 -2091 -2090 -2059
6	2	22	0.00	0.00	1.50	-2122 -2153 -2152 -2121
6	2	22	0.00	0.00	1.50	-2028 -2059 -2058 -2027
6	2	22	0.00	0.00	1.50	-2090 -2121 -2120 -2089
6	2	22	0.00	0.00	1.50	-1877 -1908 -1907 -1876
6	2	22	0.00	0.00	1.50	-1939 -1970 -1969 -1938
6	2	22	0.00	0.00	1.50	-1845 -1876 -1875 -1844
6	2	22	0.00	0.00	1.50	-1907 -1938 -1937 -1906
6	2	22	0.00	0.00	1.50	-1969 -2000 -1999 -1968
6	2	22	0.00	0.00	1.50	-1875 -1906 -1905 -1874
6	2	22	0.00	0.00	1.50	-1937 -1968 -1967 -1936
6	2	22	0.00	0.00	1.50	-1843 -1874 -1873 -1842
6	2	22	0.00	0.00	1.50	-1905 -1936 -1935 -1904
6	2	22	0.00	0.00	1.50	-1967 -1998 -1997 -1966
6	2	22	0.00	0.00	1.50	-1873 -1904 -1903 -1872
6	2	22	0.00	0.00	1.50	-1935 -1966 -1965 -1934
6	2	22	0.00	0.00	1.50	-1722 -1753 -1752 -1721
6	2	22	0.00	0.00	1.50	-1784 -1815 -1814 -1783
6	2	22	0.00	0.00	1.50	-1670 -1721 -1720 -1669
6	2	22	0.00	0.00	1.50	-1752 -1783 -1782 -1751
6	2	22	0.00	0.00	1.50	-1814 -1845 -1844 -1813
6	2	22	0.00	0.00	1.50	-1720 -1751 -1750 -1719
6	2	22	0.00	0.00	1.50	-1782 -1813 -1812 -1781
6	2	22	0.00	0.00	1.50	-1668 -1719 -1718 -1667
6	2	22	0.00	0.00	1.50	-1750 -1781 -1780 -1749
6	2	22	0.00	0.00	1.50	-1812 -1843 -1842 -1811
6	2	22	0.00	0.00	1.50	-1718 -1749 -1748 -1717
6	2	22	0.00	0.00	1.50	-1780 -1811 -1810 -1779
6	2	22	0.00	0.00	1.50	-1670 -1669 -1605 -1606
6	2	22	0.00	0.00	1.50	-1668 -1667 -1615 -1616
6	2	22	0.00	0.00	1.50	-1601 -1606 -1520 -1517
6	2	22	0.00	0.00	1.50	-1605 -1616 -1524 -1521
6	2	22	0.00	0.00	1.50	-1615 -1619 -1534 -1533
6	2	22	0.00	0.00	1.50	-1520 -1521 -1441 -1438
6	2	22	0.00	0.00	1.50	-1524 -1533 -1449 -1444
6	2	22	0.00	0.00	1.50	-1435 -1438 -1360 -1358
6	2	22	0.00	0.00	1.50	-1441 -1444 -1364 -1362
6	2	22	0.00	0.00	1.50	-1449 -1453 -1375 -1368
6	2	22	0.00	0.00	1.50	-883 -811 -807 -881
6	2	22	0.00	0.00	1.50	-1045 -961 -956 -1042
6	2	22	0.00	0.00	1.50	-881 -807 -806 -880
6	2	22	0.00	0.00	1.50	-1042 -956 -954 -1036
6	2	22	0.00	0.00	1.50	-880 -806 -800 -875
6	2	22	0.00	0.00	1.50	-1036 -954 -952 -1031
6	2	22	0.00	0.00	1.50	-875 -800 -799 -871
6	2	22	0.00	0.00	1.50	-1031 -952 -946 -1026
6	2	22	0.00	0.00	1.50	-871 -799 -796 -869
6	2	22	0.00	0.00	1.50	-1045 -1042 -1134 -1139
6	2	22	0.00	0.00	1.50	-1036 -1031 -1124 -1129
6	2	22	0.00	0.00	1.50	-1143 -1139 -1219 -1224
6	2	22	0.00	0.00	1.50	-1134 -1129 -1206 -1214
6	2	22	0.00	0.00	1.50	-1124 -1117 -1190 -1203
6	2	22	0.00	0.00	1.50	-1219 -1214 -1279 -1286
6	2	22	0.00	0.00	1.50	-1206 -1203 -1259 -1268
6	2	22	0.00	0.00	1.50	-1292 -1286 -1350 -1358
6	2	22	0.00	0.00	1.50	-1279 -1268 -1330 -1334
6	2	22	0.00	0.00	1.50	-1259 -1256 -1325 -1328
6	2	22	0.00	0.00	1.50	-3979 -3974 -3888 -3896
6	2	22	0.00	0.00	1.50	-3970 -3962 -3873 -3877
6	2	22	0.00	0.00	1.50	-3904 -3902 -3804 -3815
6	2	22	0.00	0.00	1.50	-3896 -3888 -3792 -3800
6	2	22	0.00	0.00	1.50	-3877 -3873 -3779 -3788
6	2	22	0.00	0.00	1.50	-3815 -3804 -3716 -3722
6	2	22	0.00	0.00	1.50	-3800 -3792 -3704 -3710
6	2	22	0.00	0.00	1.50	-3788 -3779 -3691 -3697
6	2	22	0.00	0.00	1.50	-3722 -3716 -3626 -3631
6	2	22	0.00	0.00	1.50	-3710 -3704 -3616 -3620
6	2	22	0.00	0.00	1.50	-3697 -3691 -3609 -3613
6	2	22	0.00	0.00	1.50	-3631 -3626 -3544 -3549
6	2	22	0.00	0.00	1.50	-3620 -3616 -3539 -3541

6	2	22	0.00	0.00	1.50	-3616 -3613 -3533 -3539
6	2	22	0.00	0.00	1.50	-3609 -3605 -3525 -3528
6	2	22	0.00	0.00	1.50	-3815 -3722 -3724 -3819
6	2	22	0.00	0.00	1.50	-3631 -3549 -3555 -3636
6	2	22	0.00	0.00	1.50	-3908 -3819 -3822 -3911
6	2	22	0.00	0.00	1.50	-3724 -3636 -3641 -3726
6	2	22	0.00	0.00	1.50	-3997 -3911 -3913 -4000
6	2	22	0.00	0.00	1.50	-3822 -3726 -3729 -3826
6	2	22	0.00	0.00	1.50	-3641 -3560 -3569 -3649
6	2	22	0.00	0.00	1.50	-3913 -3826 -3842 -3922
6	2	22	0.00	0.00	1.50	-3729 -3649 -3665 -3747
6	2	22	0.00	0.00	1.50	-4011 -3922 -3932 -4018
6	2	22	0.00	0.00	1.50	-3842 -3747 -3751 -3844
6	2	22	0.00	0.00	1.50	-3665 -3578 -3581 -3666
6	2	22	0.00	0.00	1.50	-3932 -3844 -3846 -3935
6	2	22	0.00	0.00	1.50	-3751 -3666 -3668 -3754
6	2	22	0.00	0.00	1.50	-4822 -4821 -4755 -4756
6	2	22	0.00	0.00	1.50	-4820 -4819 -4753 -4754
6	2	22	0.00	0.00	1.50	-4757 -4756 -4690 -4691
6	2	22	0.00	0.00	1.50	-4755 -4754 -4688 -4689
6	2	22	0.00	0.00	1.50	-4753 -4752 -4686 -4687
6	2	22	0.00	0.00	1.50	-4690 -4689 -4623 -4624
6	2	22	0.00	0.00	1.50	-4688 -4687 -4621 -4622
6	2	22	0.00	0.00	1.50	-4624 -4623 -4557 -4558
6	2	22	0.00	0.00	1.50	-4622 -4621 -4555 -4556
6	2	22	0.00	0.00	1.50	-4559 -4558 -4492 -4493
6	2	22	0.00	0.00	1.50	-4557 -4556 -4490 -4491
6	2	22	0.00	0.00	1.50	-4555 -4554 -4488 -4489
6	2	22	0.00	0.00	1.50	-4492 -4491 -4425 -4426
6	2	22	0.00	0.00	1.50	-4490 -4489 -4423 -4424
6	2	22	0.00	0.00	1.50	-4425 -4424 -4397 -4398
6	2	22	0.00	0.00	1.50	-4423 -4422 -4382 -4345
6	2	22	0.00	0.00	1.50	-4288 -4203 -4204 -4278
6	2	22	0.00	0.00	1.50	-4107 -4030 -4036 -4113
6	2	22	0.00	0.00	1.50	-3962 -3970 -4040 -4036
6	2	22	0.00	0.00	1.50	-3974 -3979 -4056 -4052
6	2	22	0.00	0.00	1.50	-3986 -3988 -4073 -4064
6	2	22	0.00	0.00	1.50	-4164 -4249 -4238 -4154
6	2	22	0.00	0.00	1.50	-4427 -4426 -4341 -4349
6	2	22	0.00	0.00	1.50	-4207 -4204 -4113 -4122
6	2	22	0.00	0.00	1.50	-4122 -4136 -4212 -4207
6	2	22	0.00	0.00	1.50	-4056 -4142 -4136 -4052
6	2	22	0.00	0.00	1.50	-4142 -4222 -4212 -4136
6	2	22	0.00	0.00	1.50	-4327 -4322 -4247 -4270
6	2	22	0.00	0.00	1.50	-4398 -4327 -4324 -4341
6	2	22	0.00	0.00	1.50	-4341 -4324 -4292 -4238
6	2	22	0.00	0.00	1.50	-4207 -4212 -4247 -4242
6	2	22	0.00	0.00	1.50	-4278 -4242 -4319 -4345
6	2	22	0.00	0.00	1.50	-4319 -4322 -4397 -4345
6	2	22	0.00	0.00	1.50	-424 -425 -486 -494
6	2	22	0.00	0.00	1.50	-426 -427 -484 -487
6	2	22	0.00	0.00	1.50	-493 -494 -579 -582
6	2	22	0.00	0.00	1.50	-486 -487 -569 -578
6	2	22	0.00	0.00	1.50	-584 -582 -662 -664
6	2	22	0.00	0.00	1.50	-579 -578 -656 -661
6	2	22	0.00	0.00	1.50	-569 -568 -650 -653
6	2	22	0.00	0.00	1.50	-662 -661 -736 -738
6	2	22	0.00	0.00	1.50	-656 -653 -728 -732
6	2	22	0.00	0.00	1.50	-290 -356 -355 -289
6	2	22	0.00	0.00	1.50	-223 -289 -288 -222
6	2	22	0.00	0.00	1.50	-355 -421 -420 -354
6	2	22	0.00	0.00	1.50	-288 -354 -353 -287
6	2	22	0.00	0.00	1.50	-221 -287 -286 -220
6	2	22	0.00	0.00	1.50	-353 -419 -418 -352
6	2	22	0.00	0.00	1.50	-286 -352 -351 -285
6	2	22	0.00	0.00	1.50	-92 -158 -157 -91
6	2	22	0.00	0.00	1.50	-25 -91 -90 -24
6	2	22	0.00	0.00	1.50	-157 -223 -222 -156
6	2	22	0.00	0.00	1.50	-90 -156 -155 -89
6	2	22	0.00	0.00	1.50	-23 -89 -88 -22
6	2	22	0.00	0.00	1.50	-155 -221 -220 -154
6	2	22	0.00	0.00	1.50	-88 -154 -153 -87
6	2	22	0.00	0.00	1.50	-3102 -3103 -3214 -3183
6	2	22	0.00	0.00	1.50	-3104 -3105 -3175 -3163
6	2	22	0.00	0.00	1.50	-3184 -3281 -3271 -3223
6	2	22	0.00	0.00	1.50	-3377 -3464 -3457 -3350
6	2	22	0.00	0.00	1.50	-3544 -3541 -3473 -3457
6	2	22	0.00	0.00	1.50	-3539 -3533 -3470 -3483
6	2	22	0.00	0.00	1.50	-3528 -3525 -3445 -3456

6	2	22	0.00	0.00	1.50	-3613 -3609 -3528 -3533
6	2	22	0.00	0.00	1.50	-3904 -3815 -3819 -3908
6	2	22	0.00	0.00	1.50	-3722 -3631 -3636 -3724
6	2	22	0.00	0.00	1.50	-3993 -3908 -3911 -3997
6	2	22	0.00	0.00	1.50	-3819 -3724 -3726 -3822
6	2	22	0.00	0.00	1.50	-3636 -3555 -3560 -3641
6	2	22	0.00	0.00	1.50	-3911 -3822 -3826 -3913
6	2	22	0.00	0.00	1.50	-3726 -3641 -3649 -3729
6	2	22	0.00	0.00	1.50	-4000 -3913 -3922 -4011
6	2	22	0.00	0.00	1.50	-3826 -3729 -3747 -3842
6	2	22	0.00	0.00	1.50	-3649 -3569 -3578 -3665
6	2	22	0.00	0.00	1.50	-3922 -3842 -3844 -3932
6	2	22	0.00	0.00	1.50	-3747 -3665 -3666 -3751
6	2	22	0.00	0.00	1.50	-4018 -3932 -3935 -4022
6	2	22	0.00	0.00	1.50	-3844 -3751 -3754 -3846
6	2	22	0.00	0.00	1.50	-3666 -3581 -3584 -3668
6	2	22	0.00	0.00	1.50	-4821 -4820 -4754 -4755
6	2	22	0.00	0.00	1.50	-4819 -4818 -4752 -4753
6	2	22	0.00	0.00	1.50	-4756 -4755 -4689 -4690
6	2	22	0.00	0.00	1.50	-4754 -4753 -4687 -4688
6	2	22	0.00	0.00	1.50	-4691 -4690 -4624 -4625
6	2	22	0.00	0.00	1.50	-4689 -4688 -4622 -4623
6	2	22	0.00	0.00	1.50	-4687 -4686 -4620 -4621
6	2	22	0.00	0.00	1.50	-4623 -4622 -4556 -4557
6	2	22	0.00	0.00	1.50	-4621 -4620 -4554 -4555
6	2	22	0.00	0.00	1.50	-4558 -4557 -4491 -4492
6	2	22	0.00	0.00	1.50	-4556 -4555 -4489 -4490
6	2	22	0.00	0.00	1.50	-4493 -4492 -4426 -4427
6	2	22	0.00	0.00	1.50	-4491 -4490 -4424 -4425
6	2	22	0.00	0.00	1.50	-4489 -4488 -4422 -4423
6	2	22	0.00	0.00	1.50	-4424 -4423 -4345 -4397
6	2	22	0.00	0.00	1.50	-4382 -4288 -4278 -4345
6	2	22	0.00	0.00	1.50	-4204 -4203 -4107 -4113
6	2	22	0.00	0.00	1.50	-4030 -3954 -3962 -4036
6	2	22	0.00	0.00	1.50	-3970 -3974 -4052 -4040
6	2	22	0.00	0.00	1.50	-3979 -3986 -4064 -4056
6	2	22	0.00	0.00	1.50	-4073 -4164 -4154 -4064
6	2	22	0.00	0.00	1.50	-4249 -4349 -4341 -4238
6	2	22	0.00	0.00	1.50	-4113 -4036 -4040 -4122
6	2	22	0.00	0.00	1.50	-4122 -4040 -4052 -4136
6	2	22	0.00	0.00	1.50	-4056 -4064 -4154 -4142
6	2	22	0.00	0.00	1.50	-4142 -4154 -4238 -4222
6	2	22	0.00	0.00	1.50	-4398 -4397 -4322 -4327
6	2	22	0.00	0.00	1.50	-4247 -4212 -4222 -4270
6	2	22	0.00	0.00	1.50	-4327 -4270 -4292 -4324
6	2	22	0.00	0.00	1.50	-4270 -4222 -4238 -4292
6	2	22	0.00	0.00	1.50	-4207 -4242 -4278 -4204
6	2	22	0.00	0.00	1.50	-4242 -4247 -4322 -4319
6	2	22	0.00	0.00	1.50	-423 -424 -494 -493
6	2	22	0.00	0.00	1.50	-425 -426 -487 -486
6	2	22	0.00	0.00	1.50	-498 -493 -582 -584
6	2	22	0.00	0.00	1.50	-494 -486 -578 -579
6	2	22	0.00	0.00	1.50	-487 -484 -568 -569
6	2	22	0.00	0.00	1.50	-582 -579 -661 -662
6	2	22	0.00	0.00	1.50	-578 -569 -653 -656
6	2	22	0.00	0.00	1.50	-664 -662 -738 -739
6	2	22	0.00	0.00	1.50	-661 -656 -732 -736
6	2	22	0.00	0.00	1.50	-653 -650 -726 -728
6	2	22	0.00	0.00	1.50	-356 -422 -421 -355
6	2	22	0.00	0.00	1.50	-289 -355 -354 -288
6	2	22	0.00	0.00	1.50	-222 -288 -287 -221
6	2	22	0.00	0.00	1.50	-354 -420 -419 -353
6	2	22	0.00	0.00	1.50	-287 -353 -352 -286
6	2	22	0.00	0.00	1.50	-220 -286 -285 -219
6	2	22	0.00	0.00	1.50	-352 -418 -417 -351
6	2	22	0.00	0.00	1.50	-158 -224 -223 -157
6	2	22	0.00	0.00	1.50	-91 -157 -156 -90
6	2	22	0.00	0.00	1.50	-24 -90 -89 -23
6	2	22	0.00	0.00	1.50	-156 -222 -221 -155
6	2	22	0.00	0.00	1.50	-89 -155 -154 -88
6	2	22	0.00	0.00	1.50	-22 -88 -87 -21
6	2	22	0.00	0.00	1.50	-154 -220 -219 -153
6	2	22	0.00	0.00	1.50	-3103 -3104 -3163 -3214
6	2	22	0.00	0.00	1.50	-3105 -3184 -3223 -3175
6	2	22	0.00	0.00	1.50	-3281 -3377 -3350 -3271
6	2	22	0.00	0.00	1.50	-3464 -3549 -3544 -3457
6	2	22	0.00	0.00	1.50	-3483 -3473 -3541 -3539
6	2	22	0.00	0.00	1.50	-3533 -3528 -3456 -3470
6	2	22	0.00	0.00	1.50	-3445 -3353 -3376 -3456

6	2	22	0.00	0.00	1.50	-3353 -3261 -3279 -3376
6	2	22	0.00	0.00	1.50	-3101 -3102 -3183 -3165
6	2	22	0.00	0.00	1.50	-3428 -3429 -3483 -3470
6	2	22	0.00	0.00	1.50	-3429 -3365 -3375 -3430
6	2	22	0.00	0.00	1.50	-3365 -3376 -3279 -3305
6	2	22	0.00	0.00	1.50	-3473 -3430 -3423 -3457
6	2	22	0.00	0.00	1.50	-3457 -3423 -3393 -3350
6	2	22	0.00	0.00	1.50	-3163 -3238 -3237 -3214
6	2	22	0.00	0.00	1.50	-3214 -3237 -3266 -3305
6	2	22	0.00	0.00	1.50	-3305 -3279 -3183 -3214
6	2	22	0.00	0.00	1.50	-3283 -3238 -3245 -3319
6	2	22	0.00	0.00	1.50	-3175 -3223 -3271 -3245
6	2	22	0.00	0.00	1.50	-2957 -2988 -2987 -2956
6	2	22	0.00	0.00	1.50	-3019 -3050 -3049 -3018
6	2	22	0.00	0.00	1.50	-2925 -2956 -2955 -2924
6	2	22	0.00	0.00	1.50	-2987 -3018 -3017 -2986
6	2	22	0.00	0.00	1.50	-3049 -3100 -3099 -3048
6	2	22	0.00	0.00	1.50	-2955 -2986 -2985 -2954
6	2	22	0.00	0.00	1.50	-3017 -3048 -3047 -3016
6	2	22	0.00	0.00	1.50	-2923 -2954 -2953 -2922
6	2	22	0.00	0.00	1.50	-2985 -3016 -3015 -2984
6	2	22	0.00	0.00	1.50	-3047 -3098 -3097 -3046
6	2	22	0.00	0.00	1.50	-2953 -2984 -2983 -2952
6	2	22	0.00	0.00	1.50	-3015 -3046 -3045 -3014
6	2	22	0.00	0.00	1.50	-2802 -2833 -2832 -2801
6	2	22	0.00	0.00	1.50	-2864 -2895 -2894 -2863
6	2	22	0.00	0.00	1.50	-2770 -2801 -2800 -2769
6	2	22	0.00	0.00	1.50	-2832 -2863 -2862 -2831
6	2	22	0.00	0.00	1.50	-2894 -2925 -2924 -2893
6	2	22	0.00	0.00	1.50	-2800 -2831 -2830 -2799
6	2	22	0.00	0.00	1.50	-2862 -2893 -2892 -2861
6	2	22	0.00	0.00	1.50	-2768 -2799 -2798 -2767
6	2	22	0.00	0.00	1.50	-2830 -2861 -2860 -2829
6	2	22	0.00	0.00	1.50	-2892 -2923 -2922 -2891
6	2	22	0.00	0.00	1.50	-2798 -2829 -2828 -2797
6	2	22	0.00	0.00	1.50	-2860 -2891 -2890 -2859
6	2	22	0.00	0.00	1.50	-2647 -2678 -2677 -2646
6	2	22	0.00	0.00	1.50	-2709 -2740 -2739 -2708
6	2	22	0.00	0.00	1.50	-2615 -2646 -2645 -2614
6	2	22	0.00	0.00	1.50	-2677 -2708 -2707 -2676
6	2	22	0.00	0.00	1.50	-2739 -2770 -2769 -2738
6	2	22	0.00	0.00	1.50	-2645 -2676 -2675 -2644
6	2	22	0.00	0.00	1.50	-2707 -2738 -2737 -2706
6	2	22	0.00	0.00	1.50	-2613 -2644 -2643 -2612
6	2	22	0.00	0.00	1.50	-2675 -2706 -2705 -2674
6	2	22	0.00	0.00	1.50	-2737 -2768 -2767 -2736
6	2	22	0.00	0.00	1.50	-2643 -2674 -2673 -2642
6	2	22	0.00	0.00	1.50	-2705 -2736 -2735 -2704
6	2	22	0.00	0.00	1.50	-2492 -2523 -2522 -2491
6	2	22	0.00	0.00	1.50	-2554 -2585 -2584 -2553
6	2	22	0.00	0.00	1.50	-2460 -2491 -2490 -2459
6	2	22	0.00	0.00	1.50	-2522 -2553 -2552 -2521
6	2	22	0.00	0.00	1.50	-2584 -2615 -2614 -2583
6	2	22	0.00	0.00	1.50	-2490 -2521 -2520 -2489
6	2	22	0.00	0.00	1.50	-2552 -2583 -2582 -2551
6	2	22	0.00	0.00	1.50	-2458 -2489 -2488 -2457
6	2	22	0.00	0.00	1.50	-2520 -2551 -2550 -2519
6	2	22	0.00	0.00	1.50	-2582 -2613 -2612 -2581
6	2	22	0.00	0.00	1.50	-2488 -2519 -2518 -2487
6	2	22	0.00	0.00	1.50	-2550 -2581 -2580 -2549
6	2	22	0.00	0.00	1.50	-2337 -2368 -2367 -2336
6	2	22	0.00	0.00	1.50	-2399 -2430 -2429 -2398
6	2	22	0.00	0.00	1.50	-2305 -2336 -2335 -2304
6	2	22	0.00	0.00	1.50	-2367 -2398 -2397 -2366
6	2	22	0.00	0.00	1.50	-2429 -2460 -2459 -2428
6	2	22	0.00	0.00	1.50	-2335 -2366 -2365 -2334
6	2	22	0.00	0.00	1.50	-2397 -2428 -2427 -2396
6	2	22	0.00	0.00	1.50	-2303 -2334 -2333 -2302
6	2	22	0.00	0.00	1.50	-2365 -2396 -2395 -2364
6	2	22	0.00	0.00	1.50	-2427 -2458 -2457 -2426
6	2	22	0.00	0.00	1.50	-2333 -2364 -2363 -2332
6	2	22	0.00	0.00	1.50	-2395 -2426 -2425 -2394
6	2	22	0.00	0.00	1.50	-2182 -2213 -2212 -2181
6	2	22	0.00	0.00	1.50	-2244 -2275 -2274 -2243
6	2	22	0.00	0.00	1.50	-2150 -2181 -2180 -2149
6	2	22	0.00	0.00	1.50	-2212 -2243 -2242 -2211
6	2	22	0.00	0.00	1.50	-2274 -2305 -2304 -2273
6	2	22	0.00	0.00	1.50	-2180 -2211 -2210 -2179
6	2	22	0.00	0.00	1.50	-2242 -2273 -2272 -2241

6	2	22	0.00	0.00	1.50	-3261 -3165 -3183 -3279
6	2	22	0.00	0.00	1.50	-3365 -3429 -3428 -3376
6	2	22	0.00	0.00	1.50	-3428 -3470 -3456 -3376
6	2	22	0.00	0.00	1.50	-3429 -3430 -3473 -3483
6	2	22	0.00	0.00	1.50	-3365 -3305 -3334 -3375
6	2	22	0.00	0.00	1.50	-3430 -3375 -3393 -3423
6	2	22	0.00	0.00	1.50	-3375 -3334 -3350 -3393
6	2	22	0.00	0.00	1.50	-3238 -3283 -3266 -3237
6	2	22	0.00	0.00	1.50	-3283 -3334 -3305 -3266
6	2	22	0.00	0.00	1.50	-3334 -3283 -3319 -3350
6	2	22	0.00	0.00	1.50	-3319 -3245 -3271 -3350
6	2	22	0.00	0.00	1.50	-3175 -3245 -3238 -3163
6	2	22	0.00	0.00	1.50	-2988 -3019 -3018 -2987
6	2	22	0.00	0.00	1.50	-3050 -3101 -3100 -3049
6	2	22	0.00	0.00	1.50	-2956 -2987 -2986 -2955
6	2	22	0.00	0.00	1.50	-3018 -3049 -3048 -3017
6	2	22	0.00	0.00	1.50	-2924 -2955 -2954 -2923
6	2	22	0.00	0.00	1.50	-2986 -3017 -3016 -2985
6	2	22	0.00	0.00	1.50	-3048 -3099 -3098 -3047
6	2	22	0.00	0.00	1.50	-2954 -2985 -2984 -2953
6	2	22	0.00	0.00	1.50	-3016 -3047 -3046 -3015
6	2	22	0.00	0.00	1.50	-2922 -2953 -2952 -2921
6	2	22	0.00	0.00	1.50	-2984 -3015 -3014 -2983
6	2	22	0.00	0.00	1.50	-3046 -3097 -3096 -3045
6	2	22	0.00	0.00	1.50	-2833 -2864 -2863 -2832
6	2	22	0.00	0.00	1.50	-2895 -2926 -2925 -2894
6	2	22	0.00	0.00	1.50	-2801 -2832 -2831 -2800
6	2	22	0.00	0.00	1.50	-2863 -2894 -2893 -2862
6	2	22	0.00	0.00	1.50	-2769 -2800 -2799 -2768
6	2	22	0.00	0.00	1.50	-2831 -2862 -2861 -2830
6	2	22	0.00	0.00	1.50	-2893 -2924 -2923 -2892
6	2	22	0.00	0.00	1.50	-2799 -2830 -2829 -2798
6	2	22	0.00	0.00	1.50	-2861 -2892 -2891 -2860
6	2	22	0.00	0.00	1.50	-2767 -2798 -2797 -2766
6	2	22	0.00	0.00	1.50	-2829 -2860 -2859 -2828
6	2	22	0.00	0.00	1.50	-2891 -2922 -2921 -2890
6	2	22	0.00	0.00	1.50	-2678 -2709 -2708 -2677
6	2	22	0.00	0.00	1.50	-2740 -2771 -2770 -2739
6	2	22	0.00	0.00	1.50	-2646 -2677 -2676 -2645
6	2	22	0.00	0.00	1.50	-2708 -2739 -2738 -2707
6	2	22	0.00	0.00	1.50	-2614 -2645 -2644 -2613
6	2	22	0.00	0.00	1.50	-2676 -2707 -2706 -2675
6	2	22	0.00	0.00	1.50	-2738 -2769 -2768 -2737
6	2	22	0.00	0.00	1.50	-2644 -2675 -2674 -2643
6	2	22	0.00	0.00	1.50	-2706 -2737 -2736 -2705
6	2	22	0.00	0.00	1.50	-2612 -2643 -2642 -2611
6	2	22	0.00	0.00	1.50	-2674 -2705 -2704 -2673
6	2	22	0.00	0.00	1.50	-2736 -2767 -2766 -2735
6	2	22	0.00	0.00	1.50	-2523 -2554 -2553 -2522
6	2	22	0.00	0.00	1.50	-2585 -2616 -2615 -2584
6	2	22	0.00	0.00	1.50	-2491 -2522 -2521 -2490
6	2	22	0.00	0.00	1.50	-2553 -2584 -2583 -2552
6	2	22	0.00	0.00	1.50	-2459 -2490 -2489 -2458
6	2	22	0.00	0.00	1.50	-2521 -2552 -2551 -2520
6	2	22	0.00	0.00	1.50	-2583 -2614 -2613 -2582
6	2	22	0.00	0.00	1.50	-2489 -2520 -2519 -2488
6	2	22	0.00	0.00	1.50	-2551 -2582 -2581 -2550
6	2	22	0.00	0.00	1.50	-2457 -2488 -2487 -2456
6	2	22	0.00	0.00	1.50	-2519 -2550 -2549 -2518
6	2	22	0.00	0.00	1.50	-2581 -2612 -2611 -2580
6	2	22	0.00	0.00	1.50	-2368 -2399 -2398 -2367
6	2	22	0.00	0.00	1.50	-2430 -2461 -2460 -2429
6	2	22	0.00	0.00	1.50	-2336 -2367 -2366 -2335
6	2	22	0.00	0.00	1.50	-2398 -2429 -2428 -2397
6	2	22	0.00	0.00	1.50	-2304 -2335 -2334 -2303
6	2	22	0.00	0.00	1.50	-2366 -2397 -2396 -2365
6	2	22	0.00	0.00	1.50	-2428 -2459 -2458 -2427
6	2	22	0.00	0.00	1.50	-2334 -2365 -2364 -2333
6	2	22	0.00	0.00	1.50	-2396 -2427 -2426 -2395
6	2	22	0.00	0.00	1.50	-2302 -2333 -2332 -2301
6	2	22	0.00	0.00	1.50	-2364 -2395 -2394 -2363
6	2	22	0.00	0.00	1.50	-2426 -2457 -2456 -2425
6	2	22	0.00	0.00	1.50	-2213 -2244 -2243 -2212
6	2	22	0.00	0.00	1.50	-2275 -2306 -2305 -2274
6	2	22	0.00	0.00	1.50	-2181 -2212 -2211 -2180
6	2	22	0.00	0.00	1.50	-2243 -2274 -2273 -2242
6	2	22	0.00	0.00	1.50	-2149 -2180 -2179 -2148
6	2	22	0.00	0.00	1.50	-2211 -2242 -2241 -2210
6	2	22	0.00	0.00	1.50	-2273 -2304 -2303 -2272

6	2	22	0.00	0.00	1.50	-2148 -2179 -2178 -2147
6	2	22	0.00	0.00	1.50	-2210 -2241 -2240 -2209
6	2	22	0.00	0.00	1.50	-2272 -2303 -2302 -2271
6	2	22	0.00	0.00	1.50	-2178 -2209 -2208 -2177
6	2	22	0.00	0.00	1.50	-2240 -2271 -2270 -2239
6	2	22	0.00	0.00	1.50	-2027 -2058 -2057 -2026
6	2	22	0.00	0.00	1.50	-2089 -2120 -2119 -2088
6	2	22	0.00	0.00	1.50	-1995 -2026 -2025 -1994
6	2	22	0.00	0.00	1.50	-2057 -2088 -2087 -2056
6	2	22	0.00	0.00	1.50	-2119 -2150 -2149 -2118
6	2	22	0.00	0.00	1.50	-2025 -2056 -2055 -2024
6	2	22	0.00	0.00	1.50	-2087 -2118 -2117 -2086
6	2	22	0.00	0.00	1.50	-1993 -2024 -2023 -1992
6	2	22	0.00	0.00	1.50	-2055 -2086 -2085 -2054
6	2	22	0.00	0.00	1.50	-2117 -2148 -2147 -2116
6	2	22	0.00	0.00	1.50	-2023 -2054 -2053 -2022
6	2	22	0.00	0.00	1.50	-2085 -2116 -2115 -2084
6	2	22	0.00	0.00	1.50	-1872 -1903 -1902 -1871
6	2	22	0.00	0.00	1.50	-1934 -1965 -1964 -1933
6	2	22	0.00	0.00	1.50	-1840 -1871 -1870 -1839
6	2	22	0.00	0.00	1.50	-1902 -1933 -1932 -1901
6	2	22	0.00	0.00	1.50	-1964 -1995 -1994 -1963
6	2	22	0.00	0.00	1.50	-1870 -1901 -1900 -1869
6	2	22	0.00	0.00	1.50	-1932 -1963 -1962 -1931
6	2	22	0.00	0.00	1.50	-1838 -1869 -1868 -1837
6	2	22	0.00	0.00	1.50	-1900 -1931 -1930 -1899
6	2	22	0.00	0.00	1.50	-1962 -1993 -1992 -1961
6	2	22	0.00	0.00	1.50	-1868 -1899 -1898 -1867
6	2	22	0.00	0.00	1.50	-1930 -1961 -1960 -1929
6	2	22	0.00	0.00	1.50	-1717 -1748 -1747 -1716
6	2	22	0.00	0.00	1.50	-1779 -1810 -1809 -1778
6	2	22	0.00	0.00	1.50	-1665 -1716 -1715 -1664
6	2	22	0.00	0.00	1.50	-1747 -1778 -1777 -1746
6	2	22	0.00	0.00	1.50	-1809 -1840 -1839 -1808
6	2	22	0.00	0.00	1.50	-1715 -1746 -1745 -1714
6	2	22	0.00	0.00	1.50	-1777 -1808 -1807 -1776
6	2	22	0.00	0.00	1.50	-1663 -1714 -1713 -1662
6	2	22	0.00	0.00	1.50	-1745 -1776 -1775 -1744
6	2	22	0.00	0.00	1.50	-1807 -1838 -1837 -1806

6	2	22	0.00	0.00	1.50	-2179 -2210 -2209 -2178
6	2	22	0.00	0.00	1.50	-2241 -2272 -2271 -2240
6	2	22	0.00	0.00	1.50	-2147 -2178 -2177 -2146
6	2	22	0.00	0.00	1.50	-2209 -2240 -2239 -2208
6	2	22	0.00	0.00	1.50	-2271 -2302 -2301 -2270
6	2	22	0.00	0.00	1.50	-2058 -2089 -2088 -2057
6	2	22	0.00	0.00	1.50	-2120 -2151 -2150 -2119
6	2	22	0.00	0.00	1.50	-2026 -2057 -2056 -2025
6	2	22	0.00	0.00	1.50	-2088 -2119 -2118 -2087
6	2	22	0.00	0.00	1.50	-1994 -2025 -2024 -1993
6	2	22	0.00	0.00	1.50	-2056 -2087 -2086 -2055
6	2	22	0.00	0.00	1.50	-2118 -2149 -2148 -2117
6	2	22	0.00	0.00	1.50	-2024 -2055 -2054 -2023
6	2	22	0.00	0.00	1.50	-2086 -2117 -2116 -2085
6	2	22	0.00	0.00	1.50	-1992 -2023 -2022 -1991
6	2	22	0.00	0.00	1.50	-2054 -2085 -2084 -2053
6	2	22	0.00	0.00	1.50	-2116 -2147 -2146 -2115
6	2	22	0.00	0.00	1.50	-1903 -1934 -1933 -1902
6	2	22	0.00	0.00	1.50	-1965 -1996 -1995 -1964
6	2	22	0.00	0.00	1.50	-1871 -1902 -1901 -1870
6	2	22	0.00	0.00	1.50	-1933 -1964 -1963 -1932
6	2	22	0.00	0.00	1.50	-1839 -1870 -1869 -1838
6	2	22	0.00	0.00	1.50	-1901 -1932 -1931 -1900
6	2	22	0.00	0.00	1.50	-1963 -1994 -1993 -1962
6	2	22	0.00	0.00	1.50	-1869 -1900 -1899 -1868
6	2	22	0.00	0.00	1.50	-1931 -1962 -1961 -1930
6	2	22	0.00	0.00	1.50	-1837 -1868 -1867 -1836
6	2	22	0.00	0.00	1.50	-1899 -1930 -1929 -1898
6	2	22	0.00	0.00	1.50	-1961 -1992 -1991 -1960
6	2	22	0.00	0.00	1.50	-1748 -1779 -1778 -1747
6	2	22	0.00	0.00	1.50	-1810 -1841 -1840 -1809
6	2	22	0.00	0.00	1.50	-1716 -1747 -1746 -1715
6	2	22	0.00	0.00	1.50	-1778 -1809 -1808 -1777
6	2	22	0.00	0.00	1.50	-1664 -1715 -1714 -1663
6	2	22	0.00	0.00	1.50	-1746 -1777 -1776 -1745
6	2	22	0.00	0.00	1.50	-1808 -1839 -1838 -1807
6	2	22	0.00	0.00	1.50	-1714 -1745 -1744 -1713
6	2	22	0.00	0.00	1.50	-1776 -1807 -1806 -1775

Carichi

Elenco tipi CCE

Simbologia

γ max = Coeff. γ_{max}
γ min. = Coeff. $\gamma_{min.}$
ψ_0 = Coeff. ψ_0
$\psi_{0,s}$ = Coeff. ψ_0 sismico (D.M. 96)
ψ_1 = Coeff. ψ_1
ψ_2 = Coeff. ψ_2
Comm. = Commento
Durata = Durata del carico
P = Permanente
L = Lunga
M = Media
Tipo = Tipologia
G = Permanente
Qv = Variabile vento
Q = Variabile
Tipo CCE = Tipo condizione di carico elementare

Tipo CCE	Comm.	Tipo	Durata	γ min.	γ max	ψ_0	ψ_1	ψ_2	$\psi_{0,s}$
1	D.M. 18 Permanenti strutturali	G	P	1.00	1.30				
2	D.M. 18 Permanenti non strutturali	G	L	0.80	1.50				
12	D.M. 18 Variabili Neve (a quota <= 1000 m s.l.m.)	Q	M	0.00	1.50	0.50	0.20	0.00	0.00
9	D.M. 18 Variabili Categoria G - Rimesse, parcheggi ed aree per il traffico di veicoli (per autoveicoli di peso > 30 kN)	Q	M	0.00	1.50	0.70	0.50	0.30	0.00

Condizioni di carico elementari

Simbologia

CCE = Numero della condizione di carico elementare
Comm. = Commento
Dir. = Direzione del vento
Jpx = Moltiplicatore del momento d'inerzia intorno all'asse X
Jpy = Moltiplicatore del momento d'inerzia intorno all'asse Y
Jpz = Moltiplicatore del momento d'inerzia intorno all'asse Z

Mx =Moltiplicatore della massa in dir. X
My =Moltiplicatore della massa in dir. Y
Mz =Moltiplicatore della massa in dir. Z
Sic. =Contributo alla sicurezza
S = a sfavore
Tipo =Tipologia di pressione vento
M = Massimizzata
E = Esterna
I = Interna
Tipo CCE =Tipo di CCE per calcolo agli stati limite
Var. =Tipo di variabilità
B = di base
s =Coeff. di riduzione (T.A. o S.L. D.M. 96)

CCE	Comm.	Tipo CCE	Sic.	Var.	s	Dir. <grad>	Tipo	Mx	My	Mz	Jpx	Jpy	Jpz
1	PP	1	S	--	1.00	--	--	1.00	1.00	0.00	0.00	0.00	1.00
2	PNS	2	S	--	1.00	--	--	1.00	1.00	0.00	0.00	0.00	1.00
3	Neve	12	S	B	1.00	--	--	1.00	1.00	0.00	0.00	0.00	1.00
4	Var strada	9	S	B	1.00	--	--	1.00	1.00	0.00	0.00	0.00	1.00
5	Spinta orizzontale	9	S	B	1.00	--	--	1.00	1.00	0.00	0.00	0.00	1.00

Elenco carichi aste
Condizione di carico n. 5: Spinta orizzontale
Carichi distribuiti

Simbologia
Asta =Numero dell'asta
DC =Direzione del carico
XG,YG,ZG = secondo gli assi globali
XL,YL,ZL = secondo gli assi locali
E =Elemento provenienza del carico
S = Solaio
T = Tamponatura
N1 =Nodo iniziale
N2 =Nodo finale
NE =Numero elemento di provenienza del carico
Qf =Carico finale
Qi =Carico iniziale
T =Tipo di carico
QA = Primo carico accidentale
QA2 = Secondo carico accidentale
QA3 = Terzo carico accidentale
QPS = Carico permanente strutturale
QPN = Carico permanente non strutturale
VE = Vento
M = Manuale
Xf =Distanza finale
Xi =Distanza iniziale

Asta	N1	N2	E	NE	T	DC	Xi <m>	Qi <daN/m>	Xf <m>	Qf <daN/m>
0	-7732	-7733	-	--	M	YG	0.00	150.00	0.10	150.00
0	-7734	-7735	-	--	M	YG	0.00	150.00	0.10	150.00
0	-7736	-7737	-	--	M	YG	0.00	150.00	0.10	150.00
0	-7738	-7739	-	--	M	YG	0.00	150.00	0.10	150.00
0	-7740	-7741	-	--	M	YG	0.00	150.00	0.10	150.00
0	-7742	-7743	-	--	M	YG	0.00	150.00	0.10	150.00
0	-7744	-7745	-	--	M	YG	0.00	150.00	0.10	150.00
0	-7746	-7747	-	--	M	YG	0.00	150.00	0.10	150.00
0	-7748	-7749	-	--	M	YG	0.00	150.00	0.10	150.00
0	-7750	-7751	-	--	M	YG	0.00	150.00	0.10	150.00
0	-7752	-7753	-	--	M	YG	0.00	150.00	0.10	150.00
0	-7754	-7755	-	--	M	YG	0.00	150.00	0.10	150.00
0	-7756	-7757	-	--	M	YG	0.00	150.00	0.10	150.00
0	-7758	-7759	-	--	M	YG	0.00	150.00	0.10	150.00
0	-7760	-7761	-	--	M	YG	0.00	150.00	0.10	150.00
0	-7762	-7763	-	--	M	YG	0.00	150.00	0.10	150.00
0	-7764	-7765	-	--	M	YG	0.00	150.00	0.10	150.00
0	-7766	-7767	-	--	M	YG	0.00	150.00	0.10	150.00
0	-7768	-7769	-	--	M	YG	0.00	150.00	0.10	150.00
0	-7770	-7771	-	--	M	YG	0.00	150.00	0.10	150.00
0	-7772	-7773	-	--	M	YG	0.00	150.00	0.10	150.00
0	-7774	-7775	-	--	M	YG	0.00	150.00	0.10	150.00
0	-7776	-7777	-	--	M	YG	0.00	150.00	0.10	150.00
0	-7778	-7779	-	--	M	YG	0.00	150.00	0.10	150.00
0	-7780	-7781	-	--	M	YG	0.00	150.00	0.10	150.00
0	-7782	-7783	-	--	M	YG	0.00	150.00	0.10	150.00
0	-7784	-7785	-	--	M	YG	0.00	150.00	0.10	150.00
0	-7786	-7787	-	--	M	YG	0.00	150.00	0.10	150.00

Asta	N1	N2	E	NE	T	DC	Xi <m>	Qi <daN/m>	Xf <m>	Qf <daN/m>
0	-7733	-7734	-	--	M	YG	0.00	150.00	0.10	150.00
0	-7735	-7736	-	--	M	YG	0.00	150.00	0.10	150.00
0	-7737	-7738	-	--	M	YG	0.00	150.00	0.10	150.00
0	-7739	-7740	-	--	M	YG	0.00	150.00	0.10	150.00
0	-7741	-7742	-	--	M	YG	0.00	150.00	0.10	150.00
0	-7743	-7744	-	--	M	YG	0.00	150.00	0.10	150.00
0	-7745	-7746	-	--	M	YG	0.00	150.00	0.10	150.00
0	-7747	-7748	-	--	M	YG	0.00	150.00	0.10	150.00
0	-7749	-7750	-	--	M	YG	0.00	150.00	0.10	150.00
0	-7751	-7752	-	--	M	YG	0.00	150.00	0.10	150.00
0	-7753	-7754	-	--	M	YG	0.00	150.00	0.10	150.00
0	-7755	-7756	-	--	M	YG	0.00	150.00	0.10	150.00
0	-7757	-7758	-	--	M	YG	0.00	150.00	0.10	150.00
0	-7759	-7760	-	--	M	YG	0.00	150.00	0.10	150.00
0	-7761	-7762	-	--	M	YG	0.00	150.00	0.10	150.00
0	-7763	-7764	-	--	M	YG	0.00	150.00	0.10	150.00
0	-7765	-7766	-	--	M	YG	0.00	150.00	0.10	150.00
0	-7767	-7768	-	--	M	YG	0.00	150.00	0.10	150.00
0	-7769	-7770	-	--	M	YG	0.00	150.00	0.10	150.00
0	-7771	-7772	-	--	M	YG	0.00	150.00	0.10	150.00
0	-7773	-7774	-	--	M	YG	0.00	150.00	0.10	150.00
0	-7775	-7776	-	--	M	YG	0.00	150.00	0.10	150.00
0	-7777	-7778	-	--	M	YG	0.00	150.00	0.10	150.00
0	-7779	-7780	-	--	M	YG	0.00	150.00	0.10	150.00
0	-7781	-7782	-	--	M	YG	0.00	150.00	0.10	150.00
0	-7783	-7784	-	--	M	YG	0.00	150.00	0.10	150.00
0	-7785	-7786	-	--	M	YG	0.00	150.00	0.10	150.00
0	-7788	-7789	-	--	M	YG	0.00	-150.00	0.10	-150.00

0	-7789	-7790	-	--	M	YG	0.00	-150.00	0.10	-150.00	0	-7790	-7791	-	--	M	YG	0.00	-150.00	0.10	-150.00
0	-7791	-7792	-	--	M	YG	0.00	-150.00	0.10	-150.00	0	-7792	-7793	-	--	M	YG	0.00	-150.00	0.10	-150.00
0	-7793	-7794	-	--	M	YG	0.00	-150.00	0.10	-150.00	0	-7794	-7795	-	--	M	YG	0.00	-150.00	0.10	-150.00
0	-7795	-7796	-	--	M	YG	0.00	-150.00	0.10	-150.00	0	-7796	-7797	-	--	M	YG	0.00	-150.00	0.10	-150.00
0	-7797	-7798	-	--	M	YG	0.00	-150.00	0.10	-150.00	0	-7798	-7799	-	--	M	YG	0.00	-150.00	0.10	-150.00
0	-7799	-7800	-	--	M	YG	0.00	-150.00	0.10	-150.00	0	-7800	-7801	-	--	M	YG	0.00	-150.00	0.10	-150.00
0	-7801	-7802	-	--	M	YG	0.00	-150.00	0.10	-150.00	0	-7802	-7803	-	--	M	YG	0.00	-150.00	0.10	-150.00
0	-7803	-7804	-	--	M	YG	0.00	-150.00	0.10	-150.00	0	-7804	-7805	-	--	M	YG	0.00	-150.00	0.10	-150.00
0	-7805	-7806	-	--	M	YG	0.00	-150.00	0.10	-150.00	0	-7806	-7807	-	--	M	YG	0.00	-150.00	0.10	-150.00
0	-7807	-7808	-	--	M	YG	0.00	-150.00	0.10	-150.00	0	-7808	-7809	-	--	M	YG	0.00	-150.00	0.10	-150.00
0	-7809	-7810	-	--	M	YG	0.00	-150.00	0.10	-150.00	0	-7810	-7811	-	--	M	YG	0.00	-150.00	0.10	-150.00
0	-7811	-7812	-	--	M	YG	0.00	-150.00	0.10	-150.00	0	-7812	-7813	-	--	M	YG	0.00	-150.00	0.10	-150.00
0	-7813	-7814	-	--	M	YG	0.00	-150.00	0.10	-150.00	0	-7814	-7815	-	--	M	YG	0.00	-150.00	0.10	-150.00
0	-7815	-7816	-	--	M	YG	0.00	-150.00	0.10	-150.00	0	-7816	-7817	-	--	M	YG	0.00	-150.00	0.10	-150.00
0	-7817	-7818	-	--	M	YG	0.00	-150.00	0.10	-150.00	0	-7818	-7819	-	--	M	YG	0.00	-150.00	0.10	-150.00
0	-7819	-7820	-	--	M	YG	0.00	-150.00	0.10	-150.00	0	-7820	-7821	-	--	M	YG	0.00	-150.00	0.10	-150.00
0	-7821	-7822	-	--	M	YG	0.00	-150.00	0.10	-150.00	0	-7822	-7823	-	--	M	YG	0.00	-150.00	0.10	-150.00
0	-7823	-7824	-	--	M	YG	0.00	-150.00	0.10	-150.00	0	-7824	-7825	-	--	M	YG	0.00	-150.00	0.10	-150.00
0	-7825	-7826	-	--	M	YG	0.00	-150.00	0.10	-150.00	0	-7826	-7827	-	--	M	YG	0.00	-150.00	0.10	-150.00
0	-7827	-7828	-	--	M	YG	0.00	-150.00	0.10	-150.00	0	-7828	-7829	-	--	M	YG	0.00	-150.00	0.10	-150.00
0	-7829	-7830	-	--	M	YG	0.00	-150.00	0.10	-150.00	0	-7830	-7831	-	--	M	YG	0.00	-150.00	0.10	-150.00
0	-7831	-7832	-	--	M	YG	0.00	-150.00	0.10	-150.00	0	-7832	-7833	-	--	M	YG	0.00	-150.00	0.10	-150.00
0	-7833	-7834	-	--	M	YG	0.00	-150.00	0.10	-150.00	0	-7834	-7835	-	--	M	YG	0.00	-150.00	0.10	-150.00
0	-7835	-7836	-	--	M	YG	0.00	-150.00	0.10	-150.00	0	-7836	-7837	-	--	M	YG	0.00	-150.00	0.10	-150.00
0	-7837	-7838	-	--	M	YG	0.00	-150.00	0.10	-150.00	0	-7838	-7839	-	--	M	YG	0.00	-150.00	0.10	-150.00
0	-7839	-7840	-	--	M	YG	0.00	-150.00	0.10	-150.00	0	-7840	-7841	-	--	M	YG	0.00	-150.00	0.10	-150.00
0	-7841	-7842	-	--	M	YG	0.00	-150.00	0.10	-150.00	0	-7842	-7843	-	--	M	YG	0.00	-150.00	0.10	-150.00

Analisi dei carichi da neve

Calcolo delle azioni della neve

Normativa di riferimento: Norme tecniche per le costruzioni D.M. 17 gennaio 2018 e Circolare 21 gennaio 2019, n. 7 del Ministero delle Infrastrutture e dei Trasporti

Zona di ubicazione dell'edificio: I Mediterranea
Alessandria, Ancona, Asti, Bologna, Cremona, Forlì-Cesena, Lodi, Milano, Modena, Monza Brianza, Novara, Parma, Pavia, Pesaro e Urbino, Piacenza, Ravenna, Reggio Emilia, Rimini, Treviso, Varese

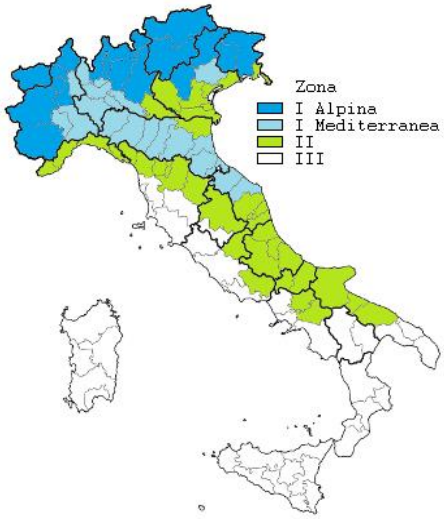

Coefficiente di esposizione del sito: Normale

Neve

Classificazione della costruzione: Copertura ad una falda senza barriera o parapetto

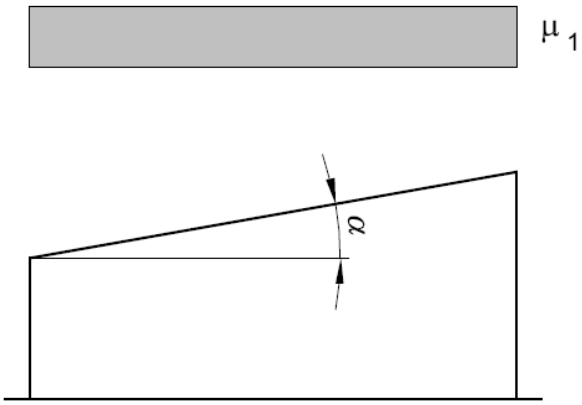

W (dimensione minore in pianta della copertura [C3.4.3.2]): 1.00 <m>
L (dimensione maggiore in pianta della copertura [C3.4.3.2]): 10.00 <m>
Lc (dimensione equivalente in pianta della copertura [C3.4.3.2]): 1.90 <m>
$C_{e,F}$: 1.00
T_r (tempo di ritorno): 50 anni
C_t (coefficiente termico): 1.00
a_s (altitudine sul livello del mare): 380.00 <m>

α (angolo inclinazione): 0.00 <grad>

Parametri derivati (3.4.2):
qsk (valore di riferimento del carico neve al suolo): 188.79 <daN/mq>

Parametri derivati (tab. 3.4.I):
C_E (coefficiente d'esposizione): 1.00
μ_1 (coefficiente di forma della copertura): 0.80

Carichi agenti:
qss (carico provocato dalla neve sulle coperture): 151.03 <daN/mq>

Risultati del calcolo

Parametri di calcolo

La modellazione della struttura e la rielaborazione dei risultati del calcolo sono stati effettuati con:
ModeSt ver. 8.34, licenza n. 5789, prodotto da Tecnisoft s.a.s. - Prato
La struttura è stata calcolata utilizzando come solutore agli elementi finiti:
Xfinest ver. 9.4.3, licenza n. 6713, prodotto da Ce.A.S. S.r.l. - Milano

Tipo di normativa: stati limite D.M. 18
Tipo di calcolo: sismica dinamica
Vincoli esterni: Considera sempre vincoli assegnati in modellazione
Schematizzazione piani rigidi: nessun impalcato rigido
Modalità di recupero masse secondarie: mantenere sul nodo masse e forze relative

Generazione combinazioni

- Tipo di analisi: Lineare
- Valuta spostamenti e non sollecitazioni: No
- Buckling: No

Opzioni di calcolo

- Sono state considerate infinitamente rigide le zone di connessione fra travi, pilastri ed elementi bidimensionali con una riduzione del 20%
- Calcolo con offset rigidi dai nodi: No
- Uniformare i carichi variabili: No
- Massimizzare i carichi variabili: No
- Recupero carichi zone rigide: taglio e momento flettente
- Modalità di combinazione momento torcente: disaccoppiare le azioni

Opzioni del solutore

Opzioni generali:
- Trascura deformabilità a taglio delle aste: No
- Analisi dinamica con metodo di Lanczos: Sì
- Check sequenza di Sturm: Sì
- Usa formulazione secante per buckling: No
- Trascura buckling torsionale: No

- Tipo di elemento bidimensionale: QF46
- Calcolo sforzo nei nodi: No

Opzioni per analisi P-Delta:
- Numero massimo di iterazioni: 15
- Valore della norma euclidea degli spostamenti: 1.0000E-04

Opzioni per analisi pushover:
- Esegui analisi in regime di piccoli spostamenti: Sì

Opzioni per analisi pushover murature:
- Interrompi analisi nel caso di plasticizzazione per carichi statici: Sì
- Utilizza sforzo normale medio: Sì

Metodo di convergenza:
- Forze e momenti residui (F)
  Valore della norma euclidea delle forze: 1.0000E-03
  Valore della norma euclidea dei momenti: 1.0000E-02

- Opzioni aggiuntive per analisi non lineari in presenza di elementi bidimensionali con comportamento Drucker-Prager:
OPTION PARAM AUTO_INCREMENT=YES
OPTION PARAM LINE_SEARCHES=YES
OPTION PARAM BGINCRS=1.0
OPTION PARAM AVINCRS=1.0

Dati struttura

- Sito di costruzione: Via Piana di Luco, 21100 Varese VA, Italia LON. 8.84884 LAT. 45.78710
  Contenuto tra ID reticolo: 10702 10703 10924 10925

Simbologia
Ag =Accelerazione orizzontale massima al sito
C_C =Coefficiente funzione della categoria del suolo
Fo =Valore massimo del fattore di amplificazione dello spettro in accelerazione orizzontale
S_S =Coefficiente di amplificazione stratigrafica
T_R =Periodo di ritorno <anni>
TCC =Tipo di combinazione di carico
SLU = Stato limite ultimo
SLE R = Stato limite d'esercizio, combinazione rara
SLE F = Stato limite d'esercizio, combinazione frequente
SLE Q = Stato limite d'esercizio, combinazione quasi permanente
SLD = Stato limite di danno
SND = Stato limite di salvaguardia della vita (non dissipativo)
Tc* =Periodo di inizio del tratto a velocità costante dello spettro in accelerazione orizzontale <sec>

TCC	T_R	Ag <g>	Fo	Tc*	S_S	C_C
SLD	50	0.0182	2.56	0.17	1.50	1.88
SLV	475	0.0383	2.63	0.28	1.50	1.60

- Edificio esistente: No
- Spettri: Automatici da normativa
- Tipo di opera: Opera ordinaria
- Vita nominale V_N: 50.00
- Classe d'uso: Classe II
- SL Esercizio: SLOPvr No, SLDPvr 63.00
- SL Ultimi: SLVPvr 10.00, SLCPvr No
- Struttura dissipativa: No
- Quota di riferimento: 0.00 <m>
- Quota max della struttura: 2.85 <m>
- Altezza della struttura: 2.85 <m>
- Numero piani edificio: 0
- Coefficiente θ: 0.00
- Edificio regolare in altezza: Sì
- Edificio regolare in pianta: Sì
- Forze orizzontali convenzionali per stati limite non sismici: No
- Genera stati limite per verifiche di resistenza al fuoco: No

Dati di calcolo

- Categoria del suolo di fondazione: C
- Tipologia strutturale: c.a. a pendolo inverso

Periodo T_1	0.0885
Coeff. λ SLD	1.00
Coeff. λ SLV	1.00

- Categoria topografica: T2 - Pendii con inclinazione media i > 15°
- Coeff. amplificazione topografica S_T: 1.20
- Fattore di comportamento per sisma verticale (qv): 1.50
- Modalità di calcolo modi di vibrare: Autovalori

- Numero modi: 50
- Modi da considerare: Tutti i modi calcolati
- Smorzamento spettro: 5.00%

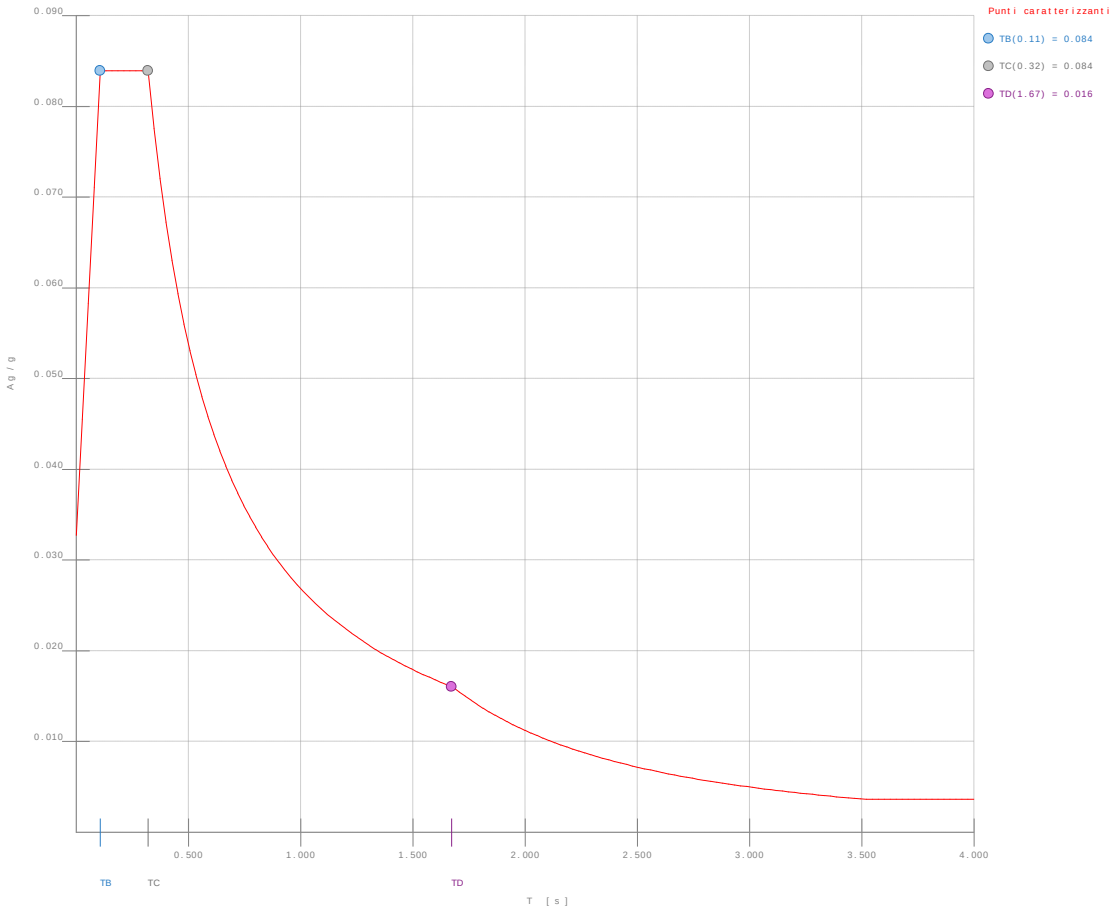

Figura numero 1: Spettro SLD

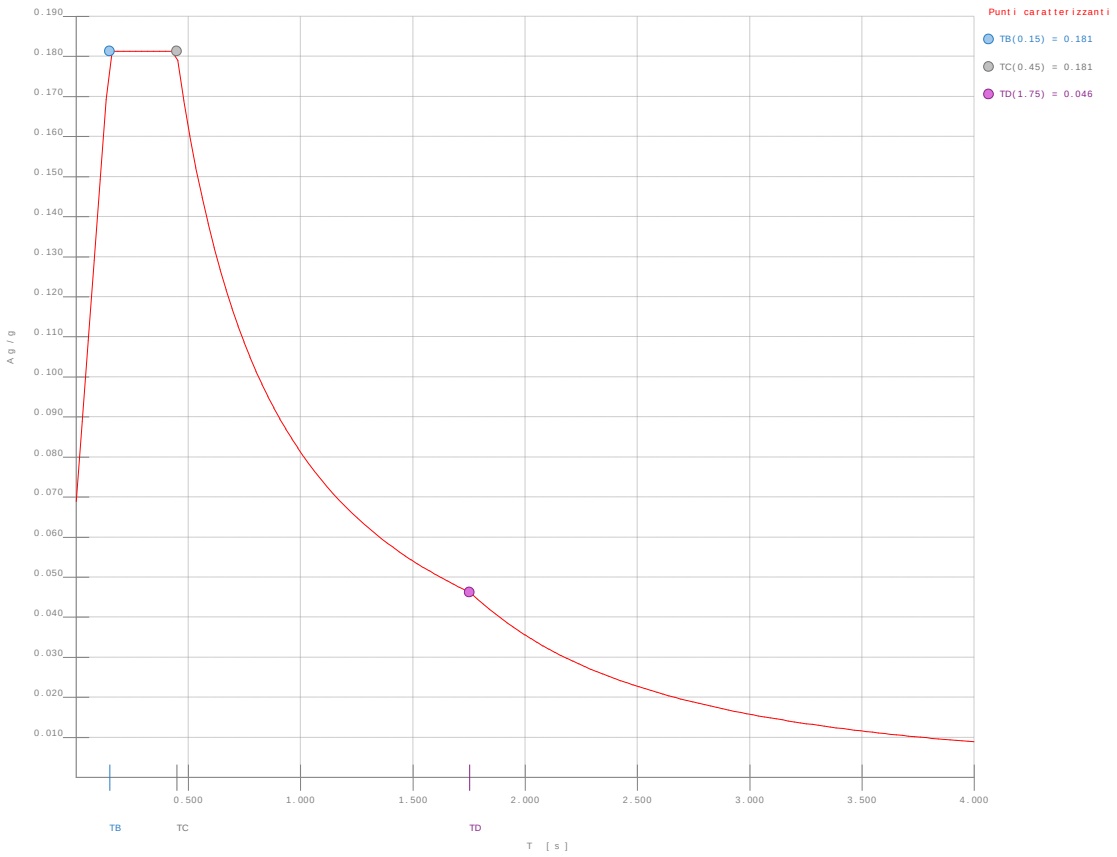

Figura numero 2: Spettro SND

- Angolo di ingresso del sisma: 0.00 <grad>

Ambienti di carico
Simbologia
N = Numero
Comm. = Commento
1 = PP
2 = PNS
3 = Neve
4 = Var strada
5 = Spinta orizzontale
F = azioni orizzontali convenzionali
SLU = Stato limite ultimo
SLR = Stato limite per combinazioni rare
SLF = Stato limite per combinazioni frequenti
SLQ/D = Stato limite per combinazioni quasi permanenti o di danno
S = Sì
N = No

N	Comm.	1	2	3	4	5	S	SLU	SLR	SLF	SLQ
1	Calcolo sismico	S	S	N	S	N	S	S	N	N	N
2	Calcolo statico - neve	S	S	S	N	N	N	S	S	S	S
3	Calcolo statico - strada	S	S	N	S	N	N	S	S	S	S
4	Calcolo statico - barriere	S	S	N	S	S	N	S	S	S	S

Elenco combinazioni di carico simboliche

Simbologia
CC = Numero della combinazione delle condizioni di carico elementari
Comm. = Commento
TCC = Tipo di combinazione di carico
SLU = Stato limite ultimo
SLE R = Stato limite d'esercizio, combinazione rara
SLE F = Stato limite d'esercizio, combinazione frequente
SLE Q = Stato limite d'esercizio, combinazione quasi permanente
SLD = Stato limite di danno
SND = Stato limite di salvaguardia della vita (non dissipativo)

CC	Comm.	TCC	1	2	3	4	5	±S
1	Amb. 1 (Sisma)	SLU S	1	1	-----	ψ_2	-----	1
2	Amb. 2 (SLU)	SLU	γ max	γ max	γ max	-----	-----	-----
3	Amb. 2 (SLE R)	SLE R	1	1	1	-----	-----	-----
4	Amb. 2 (SLE F)	SLE F	1	1	ψ_1	-----	-----	-----
5	Amb. 2 (SLE Q)	SLE Q	1	1	ψ_2	-----	-----	-----
6	Amb. 3 (SLU)	SLU	γ max	γ max	-----	γ max	-----	-----
7	Amb. 3 (SLE R)	SLE R	1	1	-----	1	-----	-----
8	Amb. 3 (SLE F)	SLE F	1	1	-----	ψ_1	-----	-----
9	Amb. 3 (SLE Q)	SLE Q	1	1	-----	ψ_2	-----	-----
10	Amb. 4 (SLU)	SLU	γ max	γ max	-----	γ max	γ max	-----
11	Amb. 4 (SLE R)	SLE R	1	1	-----	1	1	-----
12	Amb. 4 (SLE F)	SLE F	1	1	-----	ψ_1	ψ_1	-----
13	Amb. 4 (SLE Q)	SLE Q	1	1	-----	ψ_2	ψ_2	-----

Genera le combinazioni con un solo carico di tipo variabile come di base: No

Considera sollecitazioni dinamiche con segno dei modi principali: No

Combinazioni delle CCE

Simbologia
An. = Tipo di analisi
L = Lineare
NL = Non lineare
PD = P-Delta
Bk = Buckling
S = Sì
N = No
CC = Numero della combinazione delle condizioni di carico elementari
Comm. = Commento
TCC = Tipo di combinazione di carico
SLU = Stato limite ultimo
SLE R = Stato limite d'esercizio, combinazione rara
SLE F = Stato limite d'esercizio, combinazione frequente
SLE Q = Stato limite d'esercizio, combinazione quasi permanente
SLD = Stato limite di danno
SND = Stato limite di salvaguardia della vita (non dissipativo)

CC	Comm.	TCC	An.	Bk	1	2	3	4	5	±S X	±S Y
1	Amb. 1 (SLU S) S +X+0.3Y	SND	L	N	1.00	1.00	0.00	0.30	0.00	1.00	0.30
2	Amb. 1 (SLE) S +X+0.3Y	SLD	L	N	1.00	1.00	0.00	0.30	0.00	1.00	0.30
3	Amb. 1 (SLU S) S +X-0.3Y	SND	L	N	1.00	1.00	0.00	0.30	0.00	1.00	-0.30
4	Amb. 1 (SLE) S +X-0.3Y	SLD	L	N	1.00	1.00	0.00	0.30	0.00	1.00	-0.30
5	Amb. 1 (SLU S) S +0.3X+Y	SND	L	N	1.00	1.00	0.00	0.30	0.00	0.30	1.00
6	Amb. 1 (SLE) S +0.3X+Y	SLD	L	N	1.00	1.00	0.00	0.30	0.00	0.30	1.00
7	Amb. 1 (SLU S) S -0.3X+Y	SND	L	N	1.00	1.00	0.00	0.30	0.00	-0.30	1.00
8	Amb. 1 (SLE) S -0.3X+Y	SLD	L	N	1.00	1.00	0.00	0.30	0.00	-0.30	1.00
9	Amb. 2 (SLU)	SLU	L	N	1.30	1.50	1.50	0.00	0.00	0.00	0.00
10	Amb. 2 (SLE R)	SLE R	L	N	1.00	1.00	1.00	0.00	0.00	0.00	0.00
11	Amb. 2 (SLE F)	SLE F	L	N	1.00	1.00	0.20	0.00	0.00	0.00	0.00
12	Amb. 2 (SLE Q)	SLE Q	L	N	1.00	1.00	0.00	0.00	0.00	0.00	0.00
13	Amb. 3 (SLU)	SLU	L	N	1.30	1.50	0.00	1.50	0.00	0.00	0.00
14	Amb. 3 (SLE R)	SLE R	L	N	1.00	1.00	0.00	1.00	0.00	0.00	0.00
15	Amb. 3 (SLE F)	SLE F	L	N	1.00	1.00	0.00	0.50	0.00	0.00	0.00
16	Amb. 3 (SLE Q)	SLE Q	L	N	1.00	1.00	0.00	0.30	0.00	0.00	0.00
17	Amb. 4 (SLU)	SLU	L	N	1.30	1.50	0.00	1.50	1.50	0.00	0.00
18	Amb. 4 (SLE R)	SLE R	L	N	1.00	1.00	0.00	1.00	1.00	0.00	0.00
19	Amb. 4 (SLE F)	SLE F	L	N	1.00	1.00	0.00	0.50	0.50	0.00	0.00
20	Amb. 4 (SLE Q)	SLE Q	L	N	1.00	1.00	0.00	0.30	0.30	0.00	0.00

Elenco masse nodi

Simbologia
Mo =Massa orizzontale
Nodo =Numero del nodo

Nodo	Mo <kg>	Nodo	Mo <kg>	Nodo	Mo <kg>	Nodo	Mo <kg>	Nodo	Mo <kg>	Nodo	Mo <kg>	Nodo	Mo <kg>	Nodo	Mo <kg>	Nodo	Mo <kg>	Nodo	Mo <kg>
-7843	1.82	-7842	3.63	-7841	3.63	-7840	3.63	-7839	3.63	-7838	3.63	-7837	3.63	-7836	3.63	-7835	3.63	-7834	3.63
-7833	3.63	-7832	3.63	-7831	3.63	-7830	3.63	-7829	3.63	-7828	3.63	-7827	3.63	-7826	3.63	-7825	3.63	-7824	3.63
-7823	3.63	-7822	3.63	-7821	3.63	-7820	3.63	-7819	3.63	-7818	3.63	-7817	3.63	-7816	3.63	-7815	3.63	-7814	3.63
-7813	3.63	-7812	3.63	-7811	3.63	-7810	3.63	-7809	3.63	-7808	3.63	-7807	3.63	-7806	3.63	-7805	3.63	-7804	3.63
-7803	3.63	-7802	3.63	-7801	3.63	-7800	3.63	-7799	3.63	-7798	3.63	-7797	3.63	-7796	3.63	-7795	3.63	-7794	3.63
-7793	3.63	-7792	3.63	-7791	3.63	-7790	3.63	-7789	3.63	-7788	1.82	-7787	1.82	-7786	3.63	-7785	3.63	-7784	3.63
-7783	3.63	-7782	3.63	-7781	3.63	-7780	3.63	-7779	3.63	-7778	3.63	-7777	3.63	-7776	3.63	-7775	3.63	-7774	3.63
-7773	3.63	-7772	3.63	-7771	3.63	-7770	3.63	-7769	3.63	-7768	3.63	-7767	3.63	-7766	3.63	-7765	3.63	-7764	3.63
-7763	3.63	-7762	3.63	-7761	3.63	-7760	3.63	-7759	3.63	-7758	3.63	-7757	3.63	-7756	3.63	-7755	3.63	-7754	3.63
-7753	3.63	-7752	3.63	-7751	3.63	-7750	3.63	-7749	3.63	-7748	3.63	-7747	3.63	-7746	3.63	-7745	3.63	-7744	3.63
-7743	3.63	-7742	3.63	-7741	3.63	-7740	3.63	-7739	3.63	-7738	3.63	-7737	3.63	-7736	3.63	-7735	3.63	-7734	3.63
-7733	3.63	-7732	1.82	-7731	3.63	-7730	7.26	-7729	7.26	-7728	7.26	-7727	7.26	-7726	7.26	-7725	7.26	-7724	7.26
-7723	7.26	-7722	7.26	-7721	7.26	-7720	7.26	-7719	7.26	-7718	7.26	-7717	7.26	-7716	7.26	-7715	7.26	-7714	7.26
-7713	7.26	-7712	7.26	-7711	7.26	-7710	7.26	-7709	7.26	-7708	7.26	-7707	7.26	-7706	7.26	-7705	7.26	-7704	7.26
-7703	7.26	-7702	7.26	-7701	7.26	-7700	7.26	-7699	7.26	-7698	7.26	-7697	7.26	-7696	7.26	-7695	7.26	-7694	7.26
-7693	7.26	-7692	7.26	-7691	7.26	-7690	7.26	-7689	7.26	-7688	7.26	-7687	7.26	-7686	7.26	-7685	7.26	-7684	7.26
-7683	7.26	-7682	7.26	-7681	7.26	-7680	7.26	-7679	7.26	-7678	7.26	-7677	7.26	-7676	3.63	-7675	3.63	-7674	7.26
-7673	7.26	-7672	7.26	-7671	7.26	-7670	7.26	-7669	7.26	-7668	7.26	-7667	7.26	-7666	7.26	-7665	7.26	-7664	7.26
-7663	7.26	-7662	7.26	-7661	7.26	-7660	7.26	-7659	7.26	-7658	7.26	-7657	7.26	-7656	7.26	-7655	7.26	-7654	7.26
-7653	7.26	-7652	7.26	-7651	7.26	-7650	7.26	-7649	7.26	-7648	7.26	-7647	7.26	-7646	7.26	-7645	7.26	-7644	7.26
-7643	7.26	-7642	7.26	-7641	7.26	-7640	7.26	-7639	7.26	-7638	7.26	-7637	7.26	-7636	7.26	-7635	7.26	-7634	7.26
-7633	7.26	-7632	7.26	-7631	7.26	-7630	7.26	-7629	7.26	-7628	7.26	-7627	7.26	-7626	7.26	-7625	7.26	-7624	7.26
-7623	7.26	-7622	7.26	-7621	7.26	-7620	3.63	-7619	3.63	-7618	7.26	-7617	7.26	-7616	7.26	-7615	7.26	-7614	7.26
-7613	7.26	-7612	7.26	-7611	7.26	-7610	7.26	-7609	7.26	-7608	7.26	-7607	7.26	-7606	7.26	-7605	7.26	-7604	7.26
-7603	7.26	-7602	7.26	-7601	7.26	-7600	7.26	-7599	7.26	-7598	7.26	-7597	7.26	-7596	7.26	-7595	7.26	-7594	7.26
-7593	7.26	-7592	7.26	-7591	7.26	-7590	7.26	-7589	7.26	-7588	7.26	-7587	7.26	-7586	7.26	-7585	7.26	-7584	7.26
-7583	7.26	-7582	7.26	-7581	7.26	-7580	7.26	-7579	7.26	-7578	7.26	-7577	7.26	-7576	7.26	-7575	7.26	-7574	7.26
-7573	7.26	-7572	7.26	-7571	7.26	-7570	7.26	-7569	7.26	-7568	7.26	-7567	7.26	-7566	7.26	-7565	7.26	-7564	3.63
-7563	3.63	-7562	7.26	-7561	7.26	-7560	7.26	-7559	7.26	-7558	7.26	-7557	7.26	-7556	7.26	-7555	7.26	-7554	7.26
-7553	7.26	-7552	7.26	-7551	7.26	-7550	7.26	-7549	7.26	-7548	7.26	-7547	7.26	-7546	7.26	-7545	7.26	-7544	7.26
-7543	7.26	-7542	7.26	-7541	7.26	-7540	7.26	-7539	7.26	-7538	7.26	-7537	7.26	-7536	7.26	-7535	7.26	-7534	7.26
-7533	7.26	-7532	7.26	-7531	7.26	-7530	7.26	-7529	7.26	-7528	7.26	-7527	7.26	-7526	7.26	-7525	7.26	-7524	7.26
-7523	7.26	-7522	7.26	-7521	7.26	-7520	7.26	-7519	7.26	-7518	7.26	-7517	7.26	-7516	7.26	-7515	7.26	-7514	7.26
-7513	7.26	-7512	7.26	-7511	7.26	-7510	7.26	-7509	7.26	-7508	3.63	-7507	3.63	-7506	7.26	-7505	7.26	-7504	7.26
-7503	7.26	-7502	7.26	-7501	7.26	-7500	7.26	-7499	7.26	-7498	7.26	-7497	7.26	-7496	7.26	-7495	7.26	-7494	7.26
-7493	7.26	-7492	7.26	-7491	7.26	-7490	7.26	-7489	7.26	-7488	7.26	-7487	7.26	-7486	7.26	-7485	7.26	-7484	7.26
-7483	7.26	-7482	7.26	-7481	7.26	-7480	7.26	-7479	7.26	-7478	7.26	-7477	7.26	-7476	7.26	-7475	7.26	-7474	7.26
-7473	7.26	-7472	7.26	-7471	7.26	-7470	7.26	-7469	7.26	-7468	7.26	-7467	7.26	-7466	7.26	-7465	7.26	-7464	7.26
-7463	7.26	-7462	7.26	-7461	7.26	-7460	7.26	-7459	7.26	-7458	7.26	-7457	7.26	-7456	7.26	-7455	7.26	-7454	7.26
-7453	7.26	-7452	3.63	-7451	3.63	-7450	7.26	-7449	7.26	-7448	7.26	-7447	7.26	-7446	7.26	-7445	7.26	-7444	7.26
-7443	7.26	-7442	7.26	-7441	7.26	-7440	7.26	-7439	7.26	-7438	7.26	-7437	7.26	-7436	7.26	-7435	7.26	-7434	7.26
-7433	7.26	-7432	7.26	-7431	7.26	-7430	7.26	-7429	7.26	-7428	7.26	-7427	7.26	-7426	7.26	-7425	7.26	-7424	7.26
-7423	7.26	-7422	7.26	-7421	7.26	-7420	7.26	-7419	7.26	-7418	7.26	-7417	7.26	-7416	7.26	-7415	7.26	-7414	7.26
-7413	7.26	-7412	7.26	-7411	7.26	-7410	7.26	-7409	7.26	-7408	7.26	-7407	7.26	-7406	7.26	-7405	7.26	-7404	7.26
-7403	7.26	-7402	7.26	-7401	7.26	-7400	7.26	-7399	7.26	-7398	7.26	-7397	7.26	-7396	3.63	-7395	3.63	-7394	7.26
-7393	7.26	-7392	7.26	-7391	7.26	-7390	7.26	-7389	7.26	-7388	7.26	-7387	7.26	-7386	7.26	-7385	7.26	-7384	7.26
-7383	7.26	-7382	7.26	-7381	7.26	-7380	7.26	-7379	7.26	-7378	7.26	-7377	7.26	-7376	7.26	-7375	7.26	-7374	7.26
-7373	7.26	-7372	7.26	-7371	7.26	-7370	7.26	-7369	7.26	-7368	7.26	-7367	7.26	-7366	7.26	-7365	7.26	-7364	7.26

-7363	7.26	-7362	7.26	-7361	7.26	-7360	7.26	-7359	7.26	-7358	7.26	-7357	7.26	-7356	7.26	-7355	7.26	-7354	7.26
-7353	7.26	-7352	7.26	-7351	7.26	-7350	7.26	-7349	7.26	-7348	7.26	-7347	7.26	-7346	7.26	-7345	7.26	-7344	7.26
-7343	7.26	-7342	7.26	-7341	7.26	-7340	3.63	-7339	3.63	-7338	7.26	-7337	7.26	-7336	7.26	-7335	7.26	-7334	7.26
-7333	7.26	-7332	7.26	-7331	7.26	-7330	7.26	-7329	7.26	-7328	7.26	-7327	7.26	-7326	7.26	-7325	7.26	-7324	7.26
-7323	7.26	-7322	7.26	-7321	7.26	-7320	7.26	-7319	7.26	-7318	7.26	-7317	7.26	-7316	7.26	-7315	7.26	-7314	7.26
-7313	7.26	-7312	7.26	-7311	7.26	-7310	7.26	-7309	7.26	-7308	7.26	-7307	7.26	-7306	7.26	-7305	7.26	-7304	7.26
-7303	7.26	-7302	7.26	-7301	7.26	-7300	7.26	-7299	7.26	-7298	7.26	-7297	7.26	-7296	7.26	-7295	7.26	-7294	7.26
-7293	7.26	-7292	7.26	-7291	7.26	-7290	7.26	-7289	7.26	-7288	7.26	-7287	7.26	-7286	7.26	-7285	7.26	-7284	3.63
-7283	3.63	-7282	7.26	-7281	7.26	-7280	7.26	-7279	7.26	-7278	7.26	-7277	7.26	-7276	7.26	-7275	7.26	-7274	7.26
-7273	7.26	-7272	7.26	-7271	7.26	-7270	7.26	-7269	7.26	-7268	7.26	-7267	7.26	-7266	7.26	-7265	7.26	-7264	7.26
-7263	7.26	-7262	7.26	-7261	7.26	-7260	7.26	-7259	7.26	-7258	7.26	-7257	7.26	-7256	7.26	-7255	7.26	-7254	7.26
-7253	7.26	-7252	7.26	-7251	7.26	-7250	7.26	-7249	7.26	-7248	7.26	-7247	7.26	-7246	7.26	-7245	7.26	-7244	7.26
-7243	7.26	-7242	7.26	-7241	7.26	-7240	7.26	-7239	7.26	-7238	7.26	-7237	7.26	-7236	7.26	-7235	7.26	-7234	7.26
-7233	7.26	-7232	7.26	-7231	7.26	-7230	7.26	-7229	7.26	-7228	3.63	-7227	3.63	-7226	7.26	-7225	7.26	-7224	7.26
-7223	7.26	-7222	7.26	-7221	7.26	-7220	7.26	-7219	7.26	-7218	7.26	-7217	7.26	-7216	7.26	-7215	7.26	-7214	7.26
-7213	7.26	-7212	7.26	-7211	7.26	-7210	7.26	-7209	7.26	-7208	7.26	-7207	7.26	-7206	7.26	-7205	7.26	-7204	7.26
-7203	7.26	-7202	7.26	-7201	7.26	-7200	7.26	-7199	7.26	-7198	7.26	-7197	7.26	-7196	7.26	-7195	7.26	-7194	7.26
-7193	7.26	-7192	7.26	-7191	7.26	-7190	7.26	-7189	7.26	-7188	7.26	-7187	7.26	-7186	7.26	-7185	7.26	-7184	7.26
-7183	7.26	-7182	7.26	-7181	7.26	-7180	7.26	-7179	7.26	-7178	7.26	-7177	7.26	-7176	7.26	-7175	7.26	-7174	7.26
-7173	7.26	-7172	3.63	-7171	3.63	-7170	7.26	-7169	7.26	-7168	7.26	-7167	7.26	-7166	7.26	-7165	7.26	-7164	7.26
-7163	7.26	-7162	7.26	-7161	7.26	-7160	7.26	-7159	7.26	-7158	7.26	-7157	7.26	-7156	7.26	-7155	7.26	-7154	7.26
-7153	7.26	-7152	7.26	-7151	7.26	-7150	7.26	-7149	7.26	-7148	7.26	-7147	7.26	-7146	7.26	-7145	7.26	-7144	7.26
-7143	7.26	-7142	7.26	-7141	7.26	-7140	7.26	-7139	7.26	-7138	7.26	-7137	7.26	-7136	7.26	-7135	7.26	-7134	7.26
-7133	7.26	-7132	7.26	-7131	7.26	-7130	7.26	-7129	7.26	-7128	7.26	-7127	7.26	-7126	7.26	-7125	7.26	-7124	7.26
-7123	7.26	-7122	7.26	-7121	7.26	-7120	7.26	-7119	7.26	-7118	7.26	-7117	7.26	-7116	3.63	-7115	3.63	-7114	7.26
-7113	7.26	-7112	7.26	-7111	7.26	-7110	7.26	-7109	7.26	-7108	7.26	-7107	7.26	-7106	7.26	-7105	7.26	-7104	7.26
-7103	7.26	-7102	7.26	-7101	7.26	-7100	7.26	-7099	7.26	-7098	7.26	-7097	7.26	-7096	7.26	-7095	7.26	-7094	7.26
-7093	7.26	-7092	7.26	-7091	7.26	-7090	7.26	-7089	7.26	-7088	7.26	-7087	7.26	-7086	7.26	-7085	7.26	-7084	7.26
-7083	7.26	-7082	7.26	-7081	7.26	-7080	7.26	-7079	7.26	-7078	7.26	-7077	7.26	-7076	7.26	-7075	7.26	-7074	7.26
-7073	7.26	-7072	7.26	-7071	7.26	-7070	7.26	-7069	7.26	-7068	7.26	-7067	7.26	-7066	7.26	-7065	7.26	-7064	7.26
-7063	7.26	-7062	7.26	-7061	7.26	-7060	3.63	-7059	3.63	-7058	7.26	-7057	7.26	-7056	7.26	-7055	7.26	-7054	7.26
-7053	7.26	-7052	7.26	-7051	7.26	-7050	7.26	-7049	7.26	-7048	7.26	-7047	7.26	-7046	7.26	-7045	7.26	-7044	7.26
-7043	7.26	-7042	7.26	-7041	7.26	-7040	7.26	-7039	7.26	-7038	7.26	-7037	7.26	-7036	7.26	-7035	7.26	-7034	7.26
-7033	7.26	-7032	7.26	-7031	7.26	-7030	7.26	-7029	7.26	-7028	7.26	-7027	7.26	-7026	7.26	-7025	7.26	-7024	7.26
-7023	7.26	-7022	7.26	-7021	7.26	-7020	7.26	-7019	7.26	-7018	7.26	-7017	7.26	-7016	7.26	-7015	7.26	-7014	7.26
-7013	7.26	-7012	7.26	-7011	7.26	-7010	7.26	-7009	7.26	-7008	7.26	-7007	7.26	-7006	7.26	-7005	7.26	-7004	3.63
-7003	3.63	-7002	7.26	-7001	7.26	-7000	7.26	-6999	7.26	-6998	7.26	-6997	7.26	-6996	7.26	-6995	7.26	-6994	7.26
-6993	7.26	-6992	7.26	-6991	7.26	-6990	7.26	-6989	7.26	-6988	7.26	-6987	7.26	-6986	7.26	-6985	7.26	-6984	7.26
-6983	7.26	-6982	7.26	-6981	7.26	-6980	7.26	-6979	7.26	-6978	7.26	-6977	7.26	-6976	7.26	-6975	7.26	-6974	7.26
-6973	7.26	-6972	7.26	-6971	7.26	-6970	7.26	-6969	7.26	-6968	7.26	-6967	7.26	-6966	7.26	-6965	7.26	-6964	7.26
-6963	7.26	-6962	7.26	-6961	7.26	-6960	7.26	-6959	7.26	-6958	7.26	-6957	7.26	-6956	7.26	-6955	7.26	-6954	7.26
-6953	7.26	-6952	7.26	-6951	7.26	-6950	7.26	-6949	7.26	-6948	3.63	-6947	3.63	-6946	7.26	-6945	7.26	-6944	7.26
-6943	7.26	-6942	7.26	-6941	7.26	-6940	7.26	-6939	7.26	-6938	7.26	-6937	7.26	-6936	7.26	-6935	7.26	-6934	7.26
-6933	7.26	-6932	7.26	-6931	7.26	-6930	7.26	-6929	7.26	-6928	7.26	-6927	7.26	-6926	7.26	-6925	7.26	-6924	7.26
-6923	7.26	-6922	7.26	-6921	7.26	-6920	7.26	-6919	7.26	-6918	7.26	-6917	7.26	-6916	7.26	-6915	7.26	-6914	7.26
-6913	7.26	-6912	7.26	-6911	7.26	-6910	7.26	-6909	7.26	-6908	7.26	-6907	7.26	-6906	7.26	-6905	7.26	-6904	7.26
-6903	7.26	-6902	7.26	-6901	7.26	-6900	7.26	-6899	7.26	-6898	7.26	-6897	7.26	-6896	7.26	-6895	7.26	-6894	7.26
-6893	7.26	-6892	3.63	-6891	3.63	-6890	7.26	-6889	7.26	-6888	7.26	-6887	7.26	-6886	7.26	-6885	7.26	-6884	7.26
-6883	7.26	-6882	7.26	-6881	7.26	-6880	7.26	-6879	7.26	-6878	7.26	-6877	7.26	-6876	7.26	-6875	7.26	-6874	7.26
-6873	7.26	-6872	7.26	-6871	7.26	-6870	7.26	-6869	7.26	-6868	7.26	-6867	7.26	-6866	7.26	-6865	7.26	-6864	7.26
-6863	7.26	-6862	7.26	-6861	7.26	-6860	7.26	-6859	7.26	-6858	7.26	-6857	7.26	-6856	7.26	-6855	7.26	-6854	7.26
-6853	7.26	-6852	7.26	-6851	7.26	-6850	7.26	-6849	7.26	-6848	7.26	-6847	7.26	-6846	7.26	-6845	7.26	-6844	7.26
-6843	7.26	-6842	7.26	-6841	7.26	-6840	7.26	-6839	7.26	-6838	7.26	-6837	7.26	-6836	3.63	-6835	3.63	-6834	7.26
-6833	7.26	-6832	7.26	-6831	7.26	-6830	7.26	-6829	7.26	-6828	7.26	-6827	7.26	-6826	7.26	-6825	7.26	-6824	7.26
-6823	7.26	-6822	7.26	-6821	7.26	-6820	7.26	-6819	7.26	-6818	7.26	-6817	7.26	-6816	7.26	-6815	7.26	-6814	7.26
-6813	7.26	-6812	7.26	-6811	7.26	-6810	7.26	-6809	7.26	-6808	7.26	-6807	7.26	-6806	7.26	-6805	7.26	-6804	7.26
-6803	7.26	-6802	7.26	-6801	7.26	-6800	7.26	-6799	7.26	-6798	7.26	-6797	7.26	-6796	7.26	-6795	7.26	-6794	7.26
-6793	7.26	-6792	7.26	-6791	7.26	-6790	7.26	-6789	7.26	-6788	7.26	-6787	7.26	-6786	7.26	-6785	7.26	-6784	7.26
-6783	7.26	-6782	7.26	-6781	7.26	-6780	3.63	-6779	3.63	-6778	7.26	-6777	7.26	-6776	7.26	-6775	7.26	-6774	7.26
-6773	7.26	-6772	7.26	-6771	7.26	-6770	7.26	-6769	7.26	-6768	7.26	-6767	7.26	-6766	7.26	-6765	7.26	-6764	7.26
-6763	7.26	-6762	7.26	-6761	7.26	-6760	7.26	-6759	7.26	-6758	7.26	-6757	7.26	-6756	7.26	-6755	7.26	-6754	7.26
-6753	7.26	-6752	7.26	-6751	7.26	-6750	7.26	-6749	7.26	-6748	7.26	-6747	7.26	-6746	7.26	-6745	7.26	-6744	7.26
-6743	7.26	-6742	7.26	-6741	7.26	-6740	7.26	-6739	7.26	-6738	7.26	-6737	7.26	-6736	7.26	-6735	7.26	-6734	7.26
-6733	7.26	-6732	7.26	-6731	7.26	-6730	7.26	-6729	7.26	-6728	7.26	-6727	7.26	-6726	7.26	-6725	7.26	-6724	3.63
-6723	3.63	-6722	7.26	-6721	7.26	-6720	7.26	-6719	7.26	-6718	7.26	-6717	7.26	-6716	7.26	-6715	7.26	-6714	7.26
-6713	7.26	-6712	7.26	-6711	7.26	-6710	7.26	-6709	7.26	-6708	7.26	-6707	7.26	-6706	7.26	-6705	7.26	-6704	7.26
-6703	7.26	-6702	7.26	-6701	7.26	-6700	7.26	-6699	7.26	-6698	7.26	-6697	7.26	-6696	7.26	-6695	7.26	-6694	7.26
-6693	7.26	-6692	7.26	-6691	7.26	-6690	7.26	-6689	7.26	-6688	7.26	-6687	7.26	-6686	7.26	-6685	7.26	-6684	7.26
-6683	7.26	-6682	7.26	-6681	7.26	-6680	7.26	-6679	7.26	-6678	7.26	-6677	7.26	-6676	7.26	-6675	7.26	-6674	7.26
-6673	7.26	-6672	7.26	-6671	7.26	-6670	7.26	-6669	7.26	-6668	3.63	-6667	3.63	-6666	7.26	-6665	7.26	-6664	7.26
-6663	7.26	-6662	7.26	-6661	7.26	-6660	7.26	-6659	7.26	-6658	7.26	-6657	7.26	-6656	7.26	-6655	7.26	-6654	7.26
-6653	7.26	-6652	7.26	-6651	7.26	-6650	7.26	-6649	7.26	-6648	7.26	-6647	7.26	-6646	7.26	-6645	7.26	-6644	7.26
-6643	7.26	-6642	7.26	-6641	7.26	-6640	7.26	-6639	7.26	-6638	7.26	-6637	7.26	-6636	7.26	-6635	7.26	-6634	7.26
-6633	7.26	-6632	7.26	-6631	7.26	-6630	7.26	-6629	7.26	-6628	7.26	-6627	7.26	-6626	7.26	-6625	7.26	-6624	7.26
-6623	7.26	-6622	7.26	-6621	7.26	-6620	7.26	-6619	7.26	-6618	7.26	-6617	7.26	-6616	7.26	-6615	7.26	-6614	7.26
-6613	7.26	-6612	3.63	-6611	3.63	-6610	7.26	-6609	7.26	-6608	7.26	-6607	7.26	-6606	7.26	-6605	7.26	-6604	7.26
-6603	7.26	-6602	7.26	-6601	7.26	-6600	7.26	-6599	7.26	-6598	7.26	-6597	7.26	-6596	7.26	-6595	7.26	-6594	7.26
-6593	7.26	-6592	7.26	-6591	7.26	-6590	7.26	-6589	7.26	-6588	7.26	-6587	7.26	-6586	7.26	-6585	7.26	-6584	7.26
-6583	7.26	-6582	7.26	-6581	7.26	-6580	7.26	-6579	7.26	-6578	7.26	-6577	7.26	-6576	7.26	-6575	7.26	-6574	7.26

-6573	7.26	-6572	7.26	-6571	7.26	-6570	7.26	-6569	7.26	-6568	7.26	-6567	7.26	-6566	7.26	-6565	7.26	-6564	7.26
-6563	7.26	-6562	7.26	-6561	7.26	-6560	7.26	-6559	7.26	-6558	7.26	-6557	7.26	-6556	3.63	-6555	3.63	-6554	7.26
-6553	7.26	-6552	7.26	-6551	7.26	-6550	7.26	-6549	7.26	-6548	7.26	-6547	7.26	-6546	7.26	-6545	7.26	-6544	7.26
-6543	7.26	-6542	7.26	-6541	7.26	-6540	7.26	-6539	7.26	-6538	7.26	-6537	7.26	-6536	7.26	-6535	7.26	-6534	7.26
-6533	7.26	-6532	7.26	-6531	7.26	-6530	7.26	-6529	7.26	-6528	7.26	-6527	7.26	-6526	7.26	-6525	7.26	-6524	7.26
-6523	7.26	-6522	7.26	-6521	7.26	-6520	7.26	-6519	7.26	-6518	7.26	-6517	7.26	-6516	7.26	-6515	7.26	-6514	7.26
-6513	7.26	-6512	7.26	-6511	7.26	-6510	7.26	-6509	7.26	-6508	7.26	-6507	7.26	-6506	7.26	-6505	7.26	-6504	7.26
-6503	7.26	-6502	7.26	-6501	7.26	-6500	3.63	-6499	3.63	-6498	7.26	-6497	7.26	-6496	7.26	-6495	7.26	-6494	7.26
-6493	7.26	-6492	7.26	-6491	7.26	-6490	7.26	-6489	7.26	-6488	7.26	-6487	7.26	-6486	7.26	-6485	7.26	-6484	7.26
-6483	7.26	-6482	7.26	-6481	7.26	-6480	7.26	-6479	7.26	-6478	7.26	-6477	7.26	-6476	7.26	-6475	7.26	-6474	7.26
-6473	7.26	-6472	7.26	-6471	7.26	-6470	7.26	-6469	7.26	-6468	7.26	-6467	7.26	-6466	7.26	-6465	7.26	-6464	7.26
-6463	7.26	-6462	7.26	-6461	7.26	-6460	7.26	-6459	7.26	-6458	7.26	-6457	7.26	-6456	7.26	-6455	7.26	-6454	7.26
-6453	7.26	-6452	7.26	-6451	7.26	-6450	7.26	-6449	7.26	-6448	7.26	-6447	7.26	-6446	7.26	-6445	7.26	-6444	3.63
-6443	3.63	-6442	7.26	-6441	7.26	-6440	7.26	-6439	7.26	-6438	7.26	-6437	7.26	-6436	7.26	-6435	7.26	-6434	7.26
-6433	7.26	-6432	7.26	-6431	7.26	-6430	7.26	-6429	7.26	-6428	7.26	-6427	7.26	-6426	7.26	-6425	7.26	-6424	7.26
-6423	7.26	-6422	7.26	-6421	7.26	-6420	7.26	-6419	7.26	-6418	7.26	-6417	7.26	-6416	7.26	-6415	7.26	-6414	7.26
-6413	7.26	-6412	7.26	-6411	7.26	-6410	7.26	-6409	7.26	-6408	7.26	-6407	7.26	-6406	7.26	-6405	7.26	-6404	7.26
-6403	7.26	-6402	7.26	-6401	7.26	-6400	7.26	-6399	7.26	-6398	7.26	-6397	7.26	-6396	7.26	-6395	7.26	-6394	7.26
-6393	7.26	-6392	7.26	-6391	7.26	-6390	7.26	-6389	7.26	-6388	3.63	-6387	3.63	-6386	7.26	-6385	7.26	-6384	7.26
-6383	7.26	-6382	7.26	-6381	7.26	-6380	7.26	-6379	7.26	-6378	7.26	-6377	7.26	-6376	7.26	-6375	7.26	-6374	7.26
-6373	7.26	-6372	7.26	-6371	7.26	-6370	7.26	-6369	7.26	-6368	7.26	-6367	7.26	-6366	7.26	-6365	7.26	-6364	7.26
-6363	7.26	-6362	7.26	-6361	7.26	-6360	7.26	-6359	7.26	-6358	7.26	-6357	7.26	-6356	7.26	-6355	7.26	-6354	7.26
-6353	7.26	-6352	7.26	-6351	7.26	-6350	7.26	-6349	7.26	-6348	7.26	-6347	7.26	-6346	7.26	-6345	7.26	-6344	7.26
-6343	7.26	-6342	7.26	-6341	7.26	-6340	7.26	-6339	7.26	-6338	7.26	-6337	7.26	-6336	7.26	-6335	7.26	-6334	7.26
-6333	7.26	-6332	3.63	-6331	3.63	-6330	7.26	-6329	7.26	-6328	7.26	-6327	7.26	-6326	7.26	-6325	7.26	-6324	7.26
-6323	7.26	-6322	7.26	-6321	7.26	-6320	7.26	-6319	7.26	-6318	7.26	-6317	7.26	-6316	7.26	-6315	7.26	-6314	7.26
-6313	7.26	-6312	7.26	-6311	7.26	-6310	7.26	-6309	7.26	-6308	7.26	-6307	7.26	-6306	7.26	-6305	7.26	-6304	7.26
-6303	7.26	-6302	7.26	-6301	7.26	-6300	7.26	-6299	7.26	-6298	7.26	-6297	7.26	-6296	7.26	-6295	7.26	-6294	7.26
-6293	7.26	-6292	7.26	-6291	7.26	-6290	7.26	-6289	7.26	-6288	7.26	-6287	7.26	-6286	7.26	-6285	7.26	-6284	7.26
-6283	7.26	-6282	7.26	-6281	7.26	-6280	7.26	-6279	7.26	-6278	7.26	-6277	7.26	-6276	3.63	-6275	3.63	-6274	7.26
-6273	7.26	-6272	7.26	-6271	7.26	-6270	7.26	-6269	7.26	-6268	7.26	-6267	7.26	-6266	7.26	-6265	7.26	-6264	7.26
-6263	7.26	-6262	7.26	-6261	7.26	-6260	7.26	-6259	7.26	-6258	7.26	-6257	7.26	-6256	7.26	-6255	7.26	-6254	7.26
-6253	7.26	-6252	7.26	-6251	7.26	-6250	7.26	-6249	7.26	-6248	7.26	-6247	7.26	-6246	7.26	-6245	7.26	-6244	7.26
-6243	7.26	-6242	7.26	-6241	7.26	-6240	7.26	-6239	7.26	-6238	7.26	-6237	7.26	-6236	7.26	-6235	7.26	-6234	7.26
-6233	7.26	-6232	7.26	-6231	7.26	-6230	7.26	-6229	7.26	-6228	7.26	-6227	7.26	-6226	7.26	-6225	7.26	-6224	7.26
-6223	7.26	-6222	7.26	-6221	7.26	-6220	3.63	-6219	3.63	-6218	7.26	-6217	7.26	-6216	7.26	-6215	7.26	-6214	7.26
-6213	7.26	-6212	7.26	-6211	7.26	-6210	7.26	-6209	7.26	-6208	7.26	-6207	7.26	-6206	7.26	-6205	7.26	-6204	7.26
-6203	7.26	-6202	7.26	-6201	7.26	-6200	7.26	-6199	7.26	-6198	7.26	-6197	7.26	-6196	7.26	-6195	7.26	-6194	7.26
-6193	7.26	-6192	7.26	-6191	7.26	-6190	7.26	-6189	7.26	-6188	7.26	-6187	7.26	-6186	7.26	-6185	7.26	-6184	7.26
-6183	7.26	-6182	7.26	-6181	7.26	-6180	7.26	-6179	7.26	-6178	7.26	-6177	7.26	-6176	7.26	-6175	7.26	-6174	7.26
-6173	7.26	-6172	7.26	-6171	7.26	-6170	7.26	-6169	7.26	-6168	7.26	-6167	7.26	-6166	7.26	-6165	7.26	-6164	3.63
-6163	3.63	-6162	7.26	-6161	7.26	-6160	7.26	-6159	7.26	-6158	7.26	-6157	7.26	-6156	7.26	-6155	7.26	-6154	7.26
-6153	7.26	-6152	7.26	-6151	7.26	-6150	7.26	-6149	7.26	-6148	7.26	-6147	7.26	-6146	7.26	-6145	7.26	-6144	7.26
-6143	7.26	-6142	7.26	-6141	7.26	-6140	7.26	-6139	7.26	-6138	7.26	-6137	7.26	-6136	7.26	-6135	7.26	-6134	7.26
-6133	7.26	-6132	7.26	-6131	7.26	-6130	7.26	-6129	7.26	-6128	7.26	-6127	7.26	-6126	7.26	-6125	7.26	-6124	7.26
-6123	7.26	-6122	7.26	-6121	7.26	-6120	7.26	-6119	7.26	-6118	7.26	-6117	7.26	-6116	7.26	-6115	7.26	-6114	7.26
-6113	7.26	-6112	7.26	-6111	7.26	-6110	7.26	-6109	7.26	-6108	3.63	-6107	3.63	-6106	7.26	-6105	7.26	-6104	7.26
-6103	7.26	-6102	7.26	-6101	7.26	-6100	7.26	-6099	7.26	-6098	7.26	-6097	7.26	-6096	7.26	-6095	7.26	-6094	7.26
-6093	7.26	-6092	7.26	-6091	7.26	-6090	7.26	-6089	7.26	-6088	7.26	-6087	7.26	-6086	7.26	-6085	7.26	-6084	7.26
-6083	7.26	-6082	7.26	-6081	7.26	-6080	7.26	-6079	7.26	-6078	7.26	-6077	7.26	-6076	7.26	-6075	7.26	-6074	7.26
-6073	7.26	-6072	7.26	-6071	7.26	-6070	7.26	-6069	7.26	-6068	7.26	-6067	7.26	-6066	7.26	-6065	7.26	-6064	7.26
-6063	7.26	-6062	7.26	-6061	7.26	-6060	7.26	-6059	7.26	-6058	7.26	-6057	7.26	-6056	7.26	-6055	7.26	-6054	7.26
-6053	7.26	-6052	3.63	-6051	3.63	-6050	7.26	-6049	7.26	-6048	7.26	-6047	7.26	-6046	7.26	-6045	7.26	-6044	7.26
-6043	7.26	-6042	7.26	-6041	7.26	-6040	7.26	-6039	7.26	-6038	7.26	-6037	7.26	-6036	7.26	-6035	7.26	-6034	7.26
-6033	7.26	-6032	7.26	-6031	7.26	-6030	7.26	-6029	7.26	-6028	7.26	-6027	7.26	-6026	7.26	-6025	7.26	-6024	7.26
-6023	7.26	-6022	7.26	-6021	7.26	-6020	7.26	-6019	7.26	-6018	7.26	-6017	7.26	-6016	7.26	-6015	7.26	-6014	7.26
-6013	7.26	-6012	7.26	-6011	7.26	-6010	7.26	-6009	7.26	-6008	7.26	-6007	7.26	-6006	7.26	-6005	7.26	-6004	7.26
-6003	7.26	-6002	7.26	-6001	7.26	-6000	7.26	-5999	7.26	-5998	7.26	-5997	7.26	-5996	3.63	-5995	3.63	-5994	7.26
-5993	7.26	-5992	7.26	-5991	7.26	-5990	7.26	-5989	7.26	-5988	7.26	-5987	7.26	-5986	7.26	-5985	7.26	-5984	7.26
-5983	7.26	-5982	7.26	-5981	7.26	-5980	7.26	-5979	7.26	-5978	7.26	-5977	7.26	-5976	7.26	-5975	7.26	-5974	7.26
-5973	7.26	-5972	7.26	-5971	7.26	-5970	7.26	-5969	7.26	-5968	7.26	-5967	7.26	-5966	7.26	-5965	7.26	-5964	7.26
-5963	7.26	-5962	7.26	-5961	7.26	-5960	7.26	-5959	7.26	-5958	7.26	-5957	7.26	-5956	7.26	-5955	7.26	-5954	7.26
-5953	7.26	-5952	7.26	-5951	7.26	-5950	7.26	-5949	7.26	-5948	7.26	-5947	7.26	-5946	7.26	-5945	7.26	-5944	7.26
-5943	7.26	-5942	7.26	-5941	7.26	-5940	3.63	-5939	3.63	-5938	7.26	-5937	7.26	-5936	7.26	-5935	7.26	-5934	7.26
-5933	7.26	-5932	7.26	-5931	7.26	-5930	7.26	-5929	7.26	-5928	7.26	-5927	7.26	-5926	7.26	-5925	7.26	-5924	7.26
-5923	7.26	-5922	7.26	-5921	7.26	-5920	7.26	-5919	7.26	-5918	7.26	-5917	7.26	-5916	7.26	-5915	7.26	-5914	7.26
-5913	7.26	-5912	7.26	-5911	7.26	-5910	7.26	-5909	7.26	-5908	7.26	-5907	7.26	-5906	7.26	-5905	7.26	-5904	7.26
-5903	7.26	-5902	7.26	-5901	7.26	-5900	7.26	-5899	7.26	-5898	7.26	-5897	7.26	-5896	7.26	-5895	7.26	-5894	7.26
-5893	7.26	-5892	7.26	-5891	7.26	-5890	7.26	-5889	7.26	-5888	7.26	-5887	7.26	-5886	7.26	-5885	7.26	-5884	3.63
-5883	3.63	-5882	7.26	-5881	7.26	-5880	7.26	-5879	7.26	-5878	7.26	-5877	7.26	-5876	7.26	-5875	7.26	-5874	7.26
-5873	7.26	-5872	7.26	-5871	7.26	-5870	7.26	-5869	7.26	-5868	7.26	-5867	7.26	-5866	7.26	-5865	7.26	-5864	7.26
-5863	7.26	-5862	7.26	-5861	7.26	-5860	7.26	-5859	7.26	-5858	7.26	-5857	7.26	-5856	7.26	-5855	7.26	-5854	7.26
-5853	7.26	-5852	7.26	-5851	7.26	-5850	7.26	-5849	7.26	-5848	7.26	-5847	7.26	-5846	7.26	-5845	7.26	-5844	7.26
-5843	7.26	-5842	7.26	-5841	7.26	-5840	7.26	-5839	7.26	-5838	7.26	-5837	7.26	-5836	7.26	-5835	7.26	-5834	7.26
-5833	7.26	-5832	7.26	-5831	7.26	-5830	7.26	-5829	7.26	-5828	3.63	-5827	3.63	-5826	7.26	-5825	7.26	-5824	7.26
-5823	7.26	-5822	7.26	-5821	7.26	-5820	7.26	-5819	7.26	-5818	7.26	-5817	7.26	-5816	7.26	-5815	7.26	-5814	7.26
-5813	7.26	-5812	7.26	-5811	7.26	-5810	7.26	-5809	7.26	-5808	7.26	-5807	5.45	-5806	3.63	-5805	3.63	-5804	3.63
-5803	3.63	-5802	3.63	-5801	3.63	-5800	3.63	-5799	3.63	-5798	3.63	-5797	3.63	-5796	3.63	-5795	3.63	-5794	3.63
-5793	3.63	-5792	3.63	-5791	3.63	-5790	3.63	-5789	3.63	-5788	3.63	-5787	5.45	-5786	7.26	-5785	7.26	-5784	7.26

-5783	7.26	-5782	7.26	-5781	7.26	-5780	7.26	-5779	7.26	-5778	7.26	-5777	7.26	-5776	7.26	-5775	7.26	-5774	7.26
-5773	7.26	-5772	3.63	-5771	3.63	-5770	7.26	-5769	7.26	-5768	7.26	-5767	7.26	-5766	7.26	-5765	7.26	-5764	7.26
-5763	7.26	-5762	7.26	-5761	7.26	-5760	7.26	-5759	7.26	-5758	7.26	-5757	7.26	-5756	7.26	-5755	7.26	-5754	7.26
-5753	7.26	-5752	7.26	-5751	5.45	-5750	3.63	-5749	3.63	-5748	3.63	-5747	3.63	-5746	3.63	-5745	3.63	-5744	3.63
-5743	3.63	-5742	3.63	-5741	3.63	-5740	3.63	-5739	3.63	-5738	3.63	-5737	3.63	-5736	3.63	-5735	3.63	-5734	3.63
-5733	3.63	-5732	3.63	-5731	5.45	-5730	7.26	-5729	7.26	-5728	7.26	-5727	7.26	-5726	7.26	-5725	7.26	-5724	7.26
-5723	7.26	-5722	7.26	-5721	7.26	-5720	7.26	-5719	7.26	-5718	7.26	-5717	7.26	-5716	3.63	-5715	3.63	-5714	7.26
-5713	7.26	-5712	7.26	-5711	7.26	-5710	7.26	-5709	7.26	-5708	7.26	-5707	7.26	-5706	7.26	-5705	7.26	-5704	7.26
-5703	7.26	-5702	7.26	-5701	7.26	-5700	7.26	-5699	7.26	-5698	7.26	-5697	7.26	-5696	7.26	-5695	3.63	-5694	3.63
-5693	7.26	-5692	7.26	-5691	7.26	-5690	7.26	-5689	7.26	-5688	7.26	-5687	7.26	-5686	7.26	-5685	7.26	-5684	7.26
-5683	7.26	-5682	7.26	-5681	7.26	-5680	7.26	-5679	3.63	-5678	3.63	-5677	7.26	-5676	7.26	-5675	7.26	-5674	7.26
-5673	7.26	-5672	7.26	-5671	7.26	-5670	7.26	-5669	7.26	-5668	7.26	-5667	7.26	-5666	7.26	-5665	7.26	-5664	7.26
-5663	7.26	-5662	7.26	-5661	7.26	-5660	7.26	-5659	7.26	-5658	3.63	-5657	3.63	-5656	7.26	-5655	7.26	-5654	7.26
-5653	7.26	-5652	7.26	-5651	7.26	-5650	7.26	-5649	7.26	-5648	7.26	-5647	7.26	-5646	7.26	-5645	7.26	-5644	7.26
-5643	7.26	-5642	3.63	-5641	3.63	-5640	7.26	-5639	7.26	-5638	7.26	-5637	7.26	-5636	7.26	-5635	7.26	-5634	7.26
-5633	7.26	-5632	7.26	-5631	7.26	-5630	7.26	-5629	7.26	-5628	7.26	-5627	7.26	-5626	7.26	-5625	7.26	-5624	7.26
-5623	7.26	-5622	7.26	-5621	3.63	-5620	3.63	-5619	7.26	-5618	7.26	-5617	7.26	-5616	7.26	-5615	7.26	-5614	7.26
-5613	7.26	-5612	7.26	-5611	7.26	-5610	7.26	-5609	7.26	-5608	7.26	-5607	7.26	-5606	7.26	-5605	3.63	-5604	3.63
-5603	7.26	-5602	7.26	-5601	7.26	-5600	7.26	-5599	7.26	-5598	7.26	-5597	7.26	-5596	7.26	-5595	7.26	-5594	7.26
-5593	7.26	-5592	7.26	-5591	7.26	-5590	7.26	-5589	7.26	-5588	7.26	-5587	7.26	-5586	7.26	-5585	7.26	-5584	3.63
-5583	3.63	-5582	7.26	-5581	7.26	-5580	7.26	-5579	7.26	-5578	7.26	-5577	7.26	-5576	7.26	-5575	7.26	-5574	7.26
-5573	7.26	-5572	7.26	-5571	7.26	-5570	7.26	-5569	7.26	-5568	3.63	-5567	3.63	-5566	7.26	-5565	7.26	-5564	7.26
-5563	7.26	-5562	7.26	-5561	7.26	-5560	7.26	-5559	7.26	-5558	7.26	-5557	7.26	-5556	7.26	-5555	7.26	-5554	7.26
-5553	7.26	-5552	7.26	-5551	7.26	-5550	7.26	-5549	7.26	-5548	7.26	-5547	3.63	-5546	3.63	-5545	7.26	-5544	7.26
-5543	7.26	-5542	7.26	-5541	7.26	-5540	7.26	-5539	7.26	-5538	7.26	-5537	7.26	-5536	7.26	-5535	7.26	-5534	7.26
-5533	7.26	-5532	7.26	-5531	3.63	-5530	3.63	-5529	7.26	-5528	7.26	-5527	7.26	-5526	7.26	-5525	7.26	-5524	7.26
-5523	7.26	-5522	7.26	-5521	7.26	-5520	7.26	-5519	7.26	-5518	7.26	-5517	7.26	-5516	7.26	-5515	7.26	-5514	7.26
-5513	7.26	-5512	7.26	-5511	7.26	-5510	3.63	-5509	3.63	-5508	7.26	-5507	7.26	-5506	7.26	-5505	7.26	-5504	7.26
-5503	7.26	-5502	7.26	-5501	7.26	-5500	7.26	-5499	7.26	-5498	7.26	-5497	7.26	-5496	7.26	-5495	7.26	-5494	3.63
-5493	3.63	-5492	7.26	-5491	7.26	-5490	7.26	-5489	7.26	-5488	7.26	-5487	7.26	-5486	7.26	-5485	7.26	-5484	7.26
-5483	7.26	-5482	7.26	-5481	7.26	-5480	7.26	-5479	7.26	-5478	7.26	-5477	7.26	-5476	7.26	-5475	7.26	-5474	7.26
-5473	3.63	-5472	3.63	-5471	7.26	-5470	7.26	-5469	7.26	-5468	7.26	-5467	7.26	-5466	7.26	-5465	7.26	-5464	7.26
-5463	7.26	-5462	7.26	-5461	7.26	-5460	7.26	-5459	7.26	-5458	7.26	-5457	3.63	-5456	3.63	-5455	7.26	-5454	7.26
-5453	7.26	-5452	7.26	-5451	7.26	-5450	7.26	-5449	7.26	-5448	7.26	-5447	7.26	-5446	7.26	-5445	7.26	-5444	7.26
-5443	7.26	-5442	7.26	-5441	7.26	-5440	7.26	-5439	7.26	-5438	7.26	-5437	7.26	-5436	3.63	-5435	3.63	-5434	7.26
-5433	7.26	-5432	7.26	-5431	7.26	-5430	7.26	-5429	7.26	-5428	7.26	-5427	7.26	-5426	7.26	-5425	7.26	-5424	7.26
-5423	7.26	-5422	7.26	-5421	7.26	-5420	3.63	-5419	3.63	-5418	7.26	-5417	7.26	-5416	7.26	-5415	7.26	-5414	7.26
-5413	7.26	-5412	7.26	-5411	7.26	-5410	7.26	-5409	7.26	-5408	7.26	-5407	7.26	-5406	7.26	-5405	7.26	-5404	7.26
-5403	7.26	-5402	7.26	-5401	7.26	-5400	7.26	-5399	3.63	-5398	3.63	-5397	7.26	-5396	7.26	-5395	7.26	-5394	7.26
-5393	7.26	-5392	7.26	-5391	7.26	-5390	7.26	-5389	7.26	-5388	7.26	-5387	7.26	-5386	7.26	-5385	7.26	-5384	7.26
-5383	3.63	-5382	3.63	-5381	7.26	-5380	7.26	-5379	7.26	-5378	7.26	-5377	7.26	-5376	7.26	-5375	7.26	-5374	7.26
-5373	7.26	-5372	7.26	-5371	7.26	-5370	7.26	-5369	7.26	-5368	7.26	-5367	7.26	-5366	7.26	-5365	7.26	-5364	7.26
-5363	7.26	-5362	3.63	-5361	3.63	-5360	7.26	-5359	7.26	-5358	7.26	-5357	7.26	-5356	7.26	-5355	7.26	-5354	7.26
-5353	7.26	-5352	7.26	-5351	7.26	-5350	7.26	-5349	7.26	-5348	7.26	-5347	7.26	-5346	3.63	-5345	3.63	-5344	7.26
-5343	7.26	-5342	7.26	-5341	7.26	-5340	7.26	-5339	7.26	-5338	7.26	-5337	7.26	-5336	7.26	-5335	7.26	-5334	7.26
-5333	7.26	-5332	7.26	-5331	7.26	-5330	7.26	-5329	7.26	-5328	7.26	-5327	7.26	-5326	7.26	-5325	3.63	-5324	3.63
-5323	7.26	-5322	7.26	-5321	7.26	-5320	7.26	-5319	7.26	-5318	7.26	-5317	7.26	-5316	7.26	-5315	7.26	-5314	7.26
-5313	7.26	-5312	7.26	-5311	7.26	-5310	7.26	-5309	3.63	-5308	3.63	-5307	7.26	-5306	7.26	-5305	7.26	-5304	7.26
-5303	7.26	-5302	7.26	-5301	7.26	-5300	7.26	-5299	7.26	-5298	7.26	-5297	7.26	-5296	7.26	-5295	7.26	-5294	7.26
-5293	7.26	-5292	7.26	-5291	7.26	-5290	7.26	-5289	7.26	-5288	3.63	-5287	3.63	-5286	7.26	-5285	7.26	-5284	7.26
-5283	7.26	-5282	7.26	-5281	7.26	-5280	7.26	-5279	7.26	-5278	7.26	-5277	7.26	-5276	7.26	-5275	7.26	-5274	7.26
-5273	7.26	-5272	3.63	-5271	3.63	-5270	7.26	-5269	7.26	-5268	7.26	-5267	7.26	-5266	7.26	-5265	7.26	-5264	7.26
-5263	7.26	-5262	7.26	-5261	7.26	-5260	7.26	-5259	7.26	-5258	7.26	-5257	7.26	-5256	7.26	-5255	7.26	-5254	7.26
-5253	7.26	-5252	7.26	-5251	3.63	-5250	3.63	-5249	7.26	-5248	7.26	-5247	7.26	-5246	7.26	-5245	7.26	-5244	7.26
-5243	7.26	-5242	7.26	-5241	7.26	-5240	7.26	-5239	7.26	-5238	7.26	-5237	7.26	-5236	7.26	-5235	3.63	-5234	3.63
-5233	7.26	-5232	7.26	-5231	7.26	-5230	7.26	-5229	7.26	-5228	7.26	-5227	7.26	-5226	7.26	-5225	7.26	-5224	7.26
-5223	7.26	-5222	7.26	-5221	7.26	-5220	7.26	-5219	7.26	-5218	7.26	-5217	7.26	-5216	7.26	-5215	7.26	-5214	3.63
-5213	3.63	-5212	7.26	-5211	7.26	-5210	7.26	-5209	7.26	-5208	7.26	-5207	7.26	-5206	7.26	-5205	7.26	-5204	7.26
-5203	7.26	-5202	7.26	-5201	7.26	-5200	7.26	-5199	7.26	-5198	3.63	-5197	3.63	-5196	7.26	-5195	7.26	-5194	7.26
-5193	7.26	-5192	7.26	-5191	7.26	-5190	7.26	-5189	7.26	-5188	7.26	-5187	7.26	-5186	7.26	-5185	7.26	-5184	7.26
-5183	7.26	-5182	7.26	-5181	7.26	-5180	7.26	-5179	7.26	-5178	7.26	-5177	3.63	-5176	3.63	-5175	7.26	-5174	7.26
-5173	7.26	-5172	7.26	-5171	7.26	-5170	7.26	-5169	7.26	-5168	7.26	-5167	7.26	-5166	7.26	-5165	7.26	-5164	7.26
-5163	7.26	-5162	7.26	-5161	3.63	-5160	3.63	-5159	7.26	-5158	7.26	-5157	7.26	-5156	7.26	-5155	7.26	-5154	7.26
-5153	7.26	-5152	7.26	-5151	7.26	-5150	7.26	-5149	7.26	-5148	7.26	-5147	7.26	-5146	7.26	-5145	7.26	-5144	7.26
-5143	7.26	-5142	7.26	-5141	7.26	-5140	3.63	-5139	3.63	-5138	7.26	-5137	7.26	-5136	7.26	-5135	7.26	-5134	7.26
-5133	7.26	-5132	7.26	-5131	7.26	-5130	7.26	-5129	7.26	-5128	7.26	-5127	7.26	-5126	7.26	-5125	7.26	-5124	3.63
-5123	3.63	-5122	7.26	-5121	7.26	-5120	7.26	-5119	7.26	-5118	7.26	-5117	7.26	-5116	7.26	-5115	7.26	-5114	7.26
-5113	7.26	-5112	7.26	-5111	7.26	-5110	7.26	-5109	7.26	-5108	7.26	-5107	7.26	-5106	7.26	-5105	7.26	-5104	7.26
-5103	3.63	-5102	3.63	-5101	7.26	-5100	7.26	-5099	7.26	-5098	7.26	-5097	7.26	-5096	7.26	-5095	7.26	-5094	7.26
-5093	7.26	-5092	7.26	-5091	7.26	-5090	7.26	-5089	7.26	-5088	7.26	-5087	3.63	-5086	3.63	-5085	7.26	-5084	7.26
-5083	7.26	-5082	7.26	-5081	7.26	-5080	7.26	-5079	7.26	-5078	7.26	-5077	7.26	-5076	7.26	-5075	7.26	-5074	7.26
-5073	7.26	-5072	7.26	-5071	7.26	-5070	7.26	-5069	7.26	-5068	7.26	-5067	7.26	-5066	3.63	-5065	3.63	-5064	7.26
-5063	7.26	-5062	7.26	-5061	7.26	-5060	7.26	-5059	7.26	-5058	7.26	-5057	7.26	-5056	7.26	-5055	7.26	-5054	7.26
-5053	7.26	-5052	7.26	-5051	7.26	-5050	3.63	-5049	3.63	-5048	7.26	-5047	7.26	-5046	7.26	-5045	7.26	-5044	7.26
-5043	7.26	-5042	7.26	-5041	7.26	-5040	7.26	-5039	7.26	-5038	7.26	-5037	7.26	-5036	7.26	-5035	7.26	-5034	7.26
-5033	7.26	-5032	7.26	-5031	7.26	-5030	7.26	-5029	3.63	-5028	3.63	-5027	7.26	-5026	7.26	-5025	7.26	-5024	7.26
-5023	7.26	-5022	7.26	-5021	7.26	-5020	7.26	-5019	7.26	-5018	7.26	-5017	7.26	-5016	7.26	-5015	7.26	-5014	7.26
-5013	3.63	-5012	3.63	-5011	7.26	-5010	7.26	-5009	7.26	-5008	7.26	-5007	7.26	-5006	7.26	-5005	7.26	-5004	7.26
-5003	7.26	-5002	7.26	-5001	7.26	-5000	7.26	-4999	7.26	-4998	7.26	-4997	7.26	-4996	7.26	-4995	7.26	-4994	7.26

-4993	7.26	-4992	3.63	-4991	3.63	-4990	7.26	-4989	7.26	-4988	7.26	-4987	7.26	-4986	7.26	-4985	7.26	-4984	7.26
-4983	7.26	-4982	7.26	-4981	7.26	-4980	7.26	-4979	7.26	-4978	7.26	-4977	7.26	-4976	3.63	-4975	3.63	-4974	7.26
-4973	7.26	-4972	7.26	-4971	7.26	-4970	7.26	-4969	7.26	-4968	7.26	-4967	7.26	-4966	7.26	-4965	7.26	-4964	7.26
-4963	7.26	-4962	7.26	-4961	7.26	-4960	7.26	-4959	7.26	-4958	7.26	-4957	7.26	-4956	7.26	-4955	5.45	-4954	3.63
-4953	3.63	-4952	3.63	-4951	3.63	-4950	3.63	-4949	3.63	-4948	3.63	-4947	3.63	-4946	3.63	-4945	3.63	-4944	3.63
-4943	3.63	-4942	3.63	-4941	3.63	-4940	3.63	-4939	3.63	-4938	3.63	-4937	3.63	-4936	3.63	-4935	5.45	-4934	7.26
-4933	7.26	-4932	7.26	-4931	7.26	-4930	7.26	-4929	7.26	-4928	7.26	-4927	7.26	-4926	7.26	-4925	7.26	-4924	7.26
-4923	7.26	-4922	7.26	-4921	7.26	-4920	3.63	-4919	3.63	-4918	7.26	-4917	7.26	-4916	7.26	-4915	7.26	-4914	7.26
-4913	7.26	-4912	7.26	-4911	7.26	-4910	7.26	-4909	7.26	-4908	7.26	-4907	7.26	-4906	7.26	-4905	7.26	-4904	7.26
-4903	7.26	-4902	7.26	-4901	7.26	-4900	7.26	-4899	5.45	-4898	3.63	-4897	3.63	-4896	3.63	-4895	3.63	-4894	3.63
-4893	3.63	-4892	3.63	-4891	3.63	-4890	3.63	-4889	3.63	-4888	3.63	-4887	3.63	-4886	3.63	-4885	3.63	-4884	3.63
-4883	3.63	-4882	3.63	-4881	3.63	-4880	3.63	-4879	5.45	-4878	7.26	-4877	7.26	-4876	7.26	-4875	7.26	-4874	7.26
-4873	7.26	-4872	7.26	-4871	7.26	-4870	7.26	-4869	7.26	-4868	7.26	-4867	7.26	-4866	7.26	-4865	7.26	-4864	3.63

Totali masse nodi

Mo <kg>
20373.10

Elenco modi di vibrare, masse partecipanti e coefficienti di partecipazione

Simbologia

Φ_x =Coefficiente di partecipazione in dir. X
Φ_y =Coefficiente di partecipazione in dir. Y
Φ_z =Coefficiente di partecipazione in dir. Z
%Jpz =Percentuale momento d'inerzia polare partecipante intorno all'asse Z
%Mx =Percentuale massa partecipante in dir. X
%My =Percentuale massa partecipante in dir. Y
%Mz =Percentuale massa partecipante in dir. Z
C =* indica che il modo è stato considerato
Diff. =Minima differenza percentuale dagli altri periodi
Modo =Numero del modo di vibrare
T =Periodo

Modo	C	T	Diff.	Φ_x	Φ_y	Φ_z	%Mx	%My	%Mz	%Jpz
1	*	0.09	6.49	-0.10	-0.01	0.00	0.00	0.00	0.00	0.00
2	*	0.09	6.49	-0.00	39.15	0.00	0.00	75.22	0.00	0.00
3	*	0.04	4.07	-38.95	-0.00	0.00	74.47	0.00	0.00	0.00
4	*	0.04	4.07	0.00	0.17	0.00	0.00	0.00	0.00	0.00
5	*	0.04	3.65	-11.18	0.00	0.00	6.14	0.00	0.00	0.00
6	*	0.03	3.65	0.00	-0.66	0.00	0.00	0.02	0.00	0.00
7	*	0.02	0.07	-0.05	-0.00	0.00	0.00	0.00	0.00	0.00
8	*	0.02	0.07	0.00	-1.59	0.00	0.00	0.12	0.00	0.00
9	*	0.01	1.48	0.04	0.01	0.00	0.00	0.00	0.00	0.00
10	*	0.01	1.48	0.00	16.86	0.00	0.00	13.96	0.00	0.00
11	*	0.01	0.02	0.00	-0.01	0.00	0.00	0.00	0.00	0.00
12	*	0.01	0.02	-0.00	-1.24	0.00	0.00	0.08	0.00	0.00
13	*	0.01	0.86	-0.72	0.00	0.00	0.03	0.00	0.00	0.00
14	*	0.01	0.86	-0.00	-1.49	0.00	0.00	0.11	0.00	0.00
15	*	0.01	0.22	0.06	0.00	0.00	0.00	0.00	0.00	0.00
16	*	0.01	0.22	0.00	-5.19	0.00	0.00	1.32	0.00	0.00
17	*	0.00	0.02	-0.01	-0.00	0.00	0.00	0.00	0.00	0.00
18	*	0.00	0.02	-0.00	-1.20	0.00	0.00	0.07	0.00	0.00
19	*	0.00	0.04	-0.03	0.01	0.00	0.00	0.00	0.00	0.00
20	*	0.00	0.04	-0.00	-1.52	0.00	0.00	0.11	0.00	0.00
21	*	0.00	0.60	-0.02	0.00	0.00	0.00	0.00	0.00	0.00
22	*	0.00	0.60	-0.00	-7.77	0.00	0.00	2.97	0.00	0.00
23	*	0.00	0.00	0.18	0.03	0.00	0.00	0.00	0.00	0.00
24	*	0.00	0.00	0.01	-0.56	0.00	0.00	0.02	0.00	0.00
25	*	0.00	0.24	0.66	-0.00	0.00	0.02	0.00	0.00	0.00
26	*	0.00	0.24	-0.00	-1.50	0.00	0.00	0.11	0.00	0.00
27	*	0.00	0.22	0.74	0.00	0.00	0.03	0.00	0.00	0.00
28	*	0.00	0.22	-0.00	1.90	0.00	0.00	0.18	0.00	0.00
29	*	0.00	0.03	0.27	0.01	0.00	0.00	0.00	0.00	0.00
30	*	0.00	0.03	0.00	-1.13	0.00	0.00	0.06	0.00	0.00
31	*	0.00	0.47	14.10	-0.00	0.00	9.76	0.00	0.00	0.00
32	*	0.00	0.47	0.13	0.01	0.00	0.00	0.00	0.00	0.00
33	*	0.00	0.01	-0.29	0.03	0.00	0.00	0.00	0.00	0.00
34	*	0.00	0.01	-0.01	-1.32	0.00	0.00	0.09	0.00	0.00
35	*	0.00	0.00	0.22	-0.05	0.00	0.00	0.00	0.00	0.00
36	*	0.00	0.00	-0.02	-0.49	0.00	0.00	0.01	0.00	0.00
37	*	0.00	0.01	0.04	0.00	0.00	0.00	0.00	0.00	0.00
38	*	0.00	0.01	0.00	-0.84	0.00	0.00	0.03	0.00	0.00
39	*	0.00	0.00	-3.91	-0.01	0.00	0.75	0.00	0.00	0.00
40	*	0.00	0.00	-0.64	0.03	0.00	0.02	0.00	0.00	0.00
41	*	0.00	0.03	0.19	0.01	0.00	0.00	0.00	0.00	0.00
42	*	0.00	0.03	0.00	-1.43	0.00	0.00	0.10	0.00	0.00

43	*	0.00	0.10	0.02	0.00	0.00	0.00	0.00	0.00	0.00
44	*	0.00	0.10	0.00	-2.77	0.00	0.00	0.38	0.00	0.00
45	*	0.00	0.07	0.11	0.00	0.00	0.00	0.00	0.00	0.00
46	*	0.00	0.07	0.00	-1.43	0.00	0.00	0.10	0.00	0.00
47	*	0.00	0.23	-0.21	0.00	0.00	0.00	0.00	0.00	0.00
48	*	0.00	0.23	0.00	-0.16	0.00	0.00	0.00	0.00	0.00
49	*	0.00	0.20	0.04	-0.00	0.00	0.00	0.00	0.00	0.00
50	*	0.00	0.20	0.00	4.74	0.00	0.00	1.10	0.00	0.00
Tot.cons.							91.22	96.16	0.00	0.00

Elenco coefficienti di risposta

Simbologia
Modo = Numero del modo di vibrare
Sx = Coefficiente di risposta (*100) in dir. X
Sy = Coefficiente di risposta (*100) in dir. Y

Stato limite di danno

Modo	Sx	Sy
1	7.79	7.79
2	7.52	7.52
3	5.37	5.37
4	5.29	5.29
5	5.01	5.01
6	4.95	4.95
7	4.10	4.10
8	4.10	4.10
9	3.82	3.82
10	3.81	3.81
11	3.69	3.69
12	3.69	3.69
13	3.67	3.67
14	3.66	3.66
15	3.56	3.56
16	3.56	3.56
17	3.51	3.51
18	3.51	3.51
19	3.47	3.47
20	3.47	3.47
21	3.44	3.44
22	3.44	3.44
23	3.43	3.43
24	3.43	3.43
25	3.43	3.43
26	3.43	3.43
27	3.42	3.42
28	3.42	3.42
29	3.42	3.42
30	3.42	3.42
31	3.41	3.41
32	3.41	3.41
33	3.39	3.39
34	3.39	3.39
35	3.39	3.39
36	3.39	3.39
37	3.38	3.38
38	3.38	3.38
39	3.38	3.38
40	3.38	3.38
41	3.38	3.38
42	3.38	3.38
43	3.37	3.37
44	3.37	3.37
45	3.36	3.36
46	3.36	3.36
47	3.36	3.36
48	3.36	3.36
49	3.36	3.36
50	3.36	3.36

Stato limite di salvaguardia della vita

Modo	Sx	Sy
1	10.17	10.17
2	9.97	9.97
3	8.42	8.42
4	8.36	8.36
5	8.16	8.16
6	8.11	8.11

7	7.49	7.49
8	7.49	7.49
9	7.29	7.29
10	7.29	7.29
11	7.20	7.20
12	7.19	7.19
13	7.18	7.18
14	7.18	7.18
15	7.10	7.10
16	7.10	7.10
17	7.07	7.07
18	7.07	7.07
19	7.04	7.04
20	7.04	7.04
21	7.01	7.01
22	7.01	7.01
23	7.01	7.01
24	7.01	7.01
25	7.01	7.01
26	7.01	7.01
27	7.00	7.00
28	7.00	7.00
29	7.00	7.00
30	7.00	7.00
31	6.99	6.99
32	6.99	6.99
33	6.98	6.98
34	6.98	6.98
35	6.98	6.98
36	6.98	6.98
37	6.97	6.97
38	6.97	6.97
39	6.97	6.97
40	6.97	6.97
41	6.97	6.97
42	6.97	6.97
43	6.96	6.96
44	6.96	6.96
45	6.96	6.96
46	6.96	6.96
47	6.96	6.96
48	6.96	6.96
49	6.96	6.96
50	6.95	6.95

Domanda in duttilità di curvatura

Direzione X μ_{EdX}=14.04
Direzione Y μ_{EdY}=7.55

Reazioni vincolari

Simbologia
CC =Numero della combinazione delle condizioni di carico elementari
Fx =Reazione vincolare (forza) in dir. X
Fy =Reazione vincolare (forza) in dir. Y
Fz =Reazione vincolare (forza) in dir. Z
Mx =Reazione vincolare (momento) intorno all'asse X
My =Reazione vincolare (momento) intorno all'asse Y
Mz =Reazione vincolare (momento) intorno all'asse Z
Nodo =Numero del nodo
TCC =Tipo di combinazione di carico
SLU = Stato limite ultimo
SLE R = Stato limite d'esercizio, combinazione rara
SLE F = Stato limite d'esercizio, combinazione frequente
SLE Q = Stato limite d'esercizio, combinazione quasi permanente
SLD = Stato limite di danno
SND = Stato limite di salvaguardia della vita (non dissipativo)

Nodo		CC	TCC	Fx <daN>	CC	TCC	Fy <daN>	CC	TCC	Fz <daN>	CC	TCC	Mx <daNm>	CC	TCC	My <daNm>	CC	TCC	Mz <daNm>
-4863	Max	1	SND	0.00	1	SND	0.00	5	SND	0.00	5	SND	0.00	1	SND	0.00	1	SND	0.00
-4863	Min	1	SND	0.00	1	SND	0.00	5	SND	0.00	5	SND	0.00	1	SND	0.00	1	SND	0.00
-4862	Max	1	SND	0.00	1	SND	0.00	1	SND	0.00	1	SND	0.00	5	SND	0.00	1	SND	0.00
-4862	Min	1	SND	0.00	1	SND	0.00	1	SND	0.00	1	SND	0.00	5	SND	0.00	1	SND	0.00
-4861	Max	1	SND	0.00	1	SND	0.00	5	SND	0.00	1	SND	0.00	1	SND	0.00	1	SND	0.00
-4861	Min	1	SND	0.00	1	SND	0.00	5	SND	0.00	1	SND	0.00	1	SND	0.00	1	SND	0.00
-4860	Max	1	SND	0.00	1	SND	0.00	1	SND	0.00	1	SND	0.00	5	SND	0.00	1	SND	0.00
-4860	Min	1	SND	0.00	1	SND	0.00	1	SND	0.00	1	SND	0.00	5	SND	0.00	1	SND	0.00

-4859	Max	1	SND	0.00	1	SND	0.00	5	SND	0.00	5	SND	0.00	5	SND	0.00	1	SND	0.00
-4859	Min	1	SND	0.00	1	SND	0.00	5	SND	0.00	5	SND	0.00	5	SND	0.00	1	SND	0.00
-4858	Max	1	SND	0.00	1	SND	0.00	5	SND	0.00	1	SND	0.00	5	SND	0.00	1	SND	0.00
-4858	Min	1	SND	0.00	1	SND	0.00	5	SND	0.00	1	SND	0.00	5	SND	0.00	1	SND	0.00
-4857	Max	1	SND	0.00	1	SND	0.00	5	SND	0.00	5	SND	0.00	5	SND	0.00	1	SND	0.00
-4857	Min	1	SND	0.00	1	SND	0.00	5	SND	0.00	5	SND	0.00	5	SND	0.00	1	SND	0.00
-4856	Max	1	SND	0.00	1	SND	0.00	5	SND	0.00	5	SND	0.00	1	SND	0.00	1	SND	0.00
-4856	Min	1	SND	0.00	1	SND	0.00	5	SND	0.00	5	SND	0.00	1	SND	0.00	1	SND	0.00
-4855	Max	1	SND	0.00	1	SND	0.00	5	SND	0.00	5	SND	0.00	5	SND	0.00	1	SND	0.00
-4855	Min	1	SND	0.00	1	SND	0.00	5	SND	0.00	5	SND	0.00	5	SND	0.00	1	SND	0.00
-4854	Max	1	SND	0.00	1	SND	0.00	1	SND	0.00	5	SND	0.00	1	SND	0.00	1	SND	0.00
-4854	Min	1	SND	0.00	1	SND	0.00	1	SND	0.00	5	SND	0.00	1	SND	0.00	1	SND	0.00
-4853	Max	1	SND	0.00	1	SND	0.00	5	SND	0.00	5	SND	0.00	1	SND	0.00	1	SND	0.00
-4853	Min	1	SND	0.00	1	SND	0.00	5	SND	0.00	5	SND	0.00	1	SND	0.00	1	SND	0.00
-4852	Max	1	SND	0.00	1	SND	0.00	1	SND	0.00	5	SND	0.00	1	SND	0.00	1	SND	0.00
-4852	Min	1	SND	0.00	1	SND	0.00	1	SND	0.00	5	SND	0.00	1	SND	0.00	1	SND	0.00
-4851	Max	1	SND	0.00	1	SND	0.00	5	SND	0.00	5	SND	0.00	5	SND	0.00	1	SND	0.00
-4851	Min	1	SND	0.00	1	SND	0.00	5	SND	0.00	5	SND	0.00	5	SND	0.00	1	SND	0.00
-4850	Max	1	SND	0.00	1	SND	0.00	5	SND	0.00	5	SND	0.00	5	SND	0.00	1	SND	0.00
-4850	Min	1	SND	0.00	1	SND	0.00	5	SND	0.00	5	SND	0.00	5	SND	0.00	1	SND	0.00
-4849	Max	1	SND	0.00	1	SND	0.00	5	SND	0.00	5	SND	0.00	5	SND	0.00	1	SND	0.00
-4849	Min	1	SND	0.00	1	SND	0.00	5	SND	0.00	5	SND	0.00	5	SND	0.00	1	SND	0.00
-4848	Max	1	SND	0.00	1	SND	0.00	1	SND	0.00	5	SND	0.00	5	SND	0.00	1	SND	0.00
-4848	Min	1	SND	0.00	1	SND	0.00	1	SND	0.00	5	SND	0.00	5	SND	0.00	1	SND	0.00
-4847	Max	1	SND	0.00	1	SND	0.00	5	SND	0.00	5	SND	0.00	5	SND	0.00	1	SND	0.00
-4847	Min	1	SND	0.00	1	SND	0.00	5	SND	0.00	5	SND	0.00	5	SND	0.00	1	SND	0.00
-4846	Max	1	SND	0.00	1	SND	0.00	5	SND	0.00	5	SND	0.00	5	SND	0.00	1	SND	0.00
-4846	Min	1	SND	0.00	1	SND	0.00	5	SND	0.00	5	SND	0.00	5	SND	0.00	1	SND	0.00
-4845	Max	1	SND	0.00	1	SND	0.00	1	SND	0.00	5	SND	0.00	5	SND	0.00	1	SND	0.00
-4845	Min	1	SND	0.00	1	SND	0.00	1	SND	0.00	5	SND	0.00	5	SND	0.00	1	SND	0.00
-4844	Max	1	SND	0.00	1	SND	0.00	5	SND	0.00	5	SND	0.00	5	SND	0.00	1	SND	0.00
-4844	Min	1	SND	0.00	1	SND	0.00	5	SND	0.00	5	SND	0.00	5	SND	0.00	1	SND	0.00
-4843	Max	1	SND	0.00	1	SND	0.00	5	SND	0.00	5	SND	0.00	5	SND	0.00	1	SND	0.00
-4843	Min	1	SND	0.00	1	SND	0.00	5	SND	0.00	5	SND	0.00	5	SND	0.00	1	SND	0.00
-4842	Max	1	SND	0.00	1	SND	0.00	5	SND	0.00	5	SND	0.00	5	SND	0.00	1	SND	0.00
-4842	Min	1	SND	0.00	1	SND	0.00	5	SND	0.00	5	SND	0.00	5	SND	0.00	1	SND	0.00
-4841	Max	1	SND	0.00	1	SND	0.00	5	SND	0.00	1	SND	0.00	1	SND	0.00	1	SND	0.00
-4841	Min	1	SND	0.00	1	SND	0.00	5	SND	0.00	1	SND	0.00	1	SND	0.00	1	SND	0.00
-4840	Max	1	SND	0.00	1	SND	0.00	1	SND	0.00	5	SND	0.00	1	SND	0.00	1	SND	0.00
-4840	Min	1	SND	0.00	1	SND	0.00	1	SND	0.00	5	SND	0.00	1	SND	0.00	1	SND	0.00
-4839	Max	1	SND	0.00	1	SND	0.00	1	SND	0.00	5	SND	0.00	5	SND	0.00	1	SND	0.00
-4839	Min	1	SND	0.00	1	SND	0.00	1	SND	0.00	5	SND	0.00	5	SND	0.00	1	SND	0.00
-4838	Max	1	SND	0.00	1	SND	0.00	5	SND	0.00	5	SND	0.00	1	SND	0.00	1	SND	0.00
-4838	Min	1	SND	0.00	1	SND	0.00	5	SND	0.00	5	SND	0.00	1	SND	0.00	1	SND	0.00
-4837	Max	1	SND	0.00	1	SND	0.00	5	SND	0.00	5	SND	0.00	5	SND	0.00	1	SND	0.00
-4837	Min	1	SND	0.00	1	SND	0.00	5	SND	0.00	5	SND	0.00	5	SND	0.00	1	SND	0.00
-4836	Max	1	SND	0.00	1	SND	0.00	5	SND	0.00	5	SND	0.00	5	SND	0.00	1	SND	0.00
-4836	Min	1	SND	0.00	1	SND	0.00	5	SND	0.00	5	SND	0.00	5	SND	0.00	1	SND	0.00
-4835	Max	1	SND	0.00	1	SND	0.00	5	SND	0.00	5	SND	0.00	5	SND	0.00	1	SND	0.00
-4835	Min	1	SND	0.00	1	SND	0.00	5	SND	0.00	5	SND	0.00	5	SND	0.00	1	SND	0.00
-4834	Max	1	SND	0.00	1	SND	0.00	5	SND	0.00	1	SND	0.00	5	SND	0.00	1	SND	0.00
-4834	Min	1	SND	0.00	1	SND	0.00	5	SND	0.00	1	SND	0.00	5	SND	0.00	1	SND	0.00
-4833	Max	1	SND	0.00	1	SND	0.00	5	SND	0.00	5	SND	0.00	5	SND	0.00	1	SND	0.00
-4833	Min	1	SND	0.00	1	SND	0.00	5	SND	0.00	5	SND	0.00	5	SND	0.00	1	SND	0.00
-4832	Max	1	SND	0.00	1	SND	0.00	5	SND	0.00	5	SND	0.00	5	SND	0.00	1	SND	0.00
-4832	Min	1	SND	0.00	1	SND	0.00	5	SND	0.00	5	SND	0.00	5	SND	0.00	1	SND	0.00
-4831	Max	1	SND	0.00	1	SND	0.00	5	SND	0.00	5	SND	0.00	5	SND	0.00	1	SND	0.00
-4831	Min	1	SND	0.00	1	SND	0.00	5	SND	0.00	5	SND	0.00	5	SND	0.00	1	SND	0.00
-4830	Max	1	SND	0.00	1	SND	0.00	5	SND	0.00	5	SND	0.00	5	SND	0.00	1	SND	0.00
-4830	Min	1	SND	0.00	1	SND	0.00	5	SND	0.00	5	SND	0.00	5	SND	0.00	1	SND	0.00
-4829	Max	1	SND	0.00	1	SND	0.00	5	SND	0.00	5	SND	0.00	1	SND	0.00	1	SND	0.00
-4829	Min	1	SND	0.00	1	SND	0.00	5	SND	0.00	5	SND	0.00	1	SND	0.00	1	SND	0.00
-4828	Max	1	SND	0.00	1	SND	0.00	5	SND	0.00	5	SND	0.00	5	SND	0.00	1	SND	0.00
-4828	Min	1	SND	0.00	1	SND	0.00	5	SND	0.00	5	SND	0.00	5	SND	0.00	1	SND	0.00
-4827	Max	1	SND	0.00	1	SND	0.00	5	SND	0.00	5	SND	0.00	5	SND	0.00	1	SND	0.00
-4827	Min	1	SND	0.00	1	SND	0.00	5	SND	0.00	5	SND	0.00	5	SND	0.00	1	SND	0.00
-4826	Max	1	SND	0.00	1	SND	0.00	5	SND	0.00	5	SND	0.00	5	SND	0.00	1	SND	0.00
-4826	Min	1	SND	0.00	1	SND	0.00	5	SND	0.00	5	SND	0.00	5	SND	0.00	1	SND	0.00
-4825	Max	1	SND	0.00	1	SND	0.00	5	SND	0.00	5	SND	0.00	1	SND	0.00	1	SND	0.00
-4825	Min	1	SND	0.00	1	SND	0.00	5	SND	0.00	5	SND	0.00	1	SND	0.00	1	SND	0.00
-4824	Max	1	SND	0.00	1	SND	0.00	5	SND	0.00	1	SND	0.00	5	SND	0.00	1	SND	0.00
-4824	Min	1	SND	0.00	1	SND	0.00	5	SND	0.00	1	SND	0.00	5	SND	0.00	1	SND	0.00
-4823	Max	1	SND	0.00	1	SND	0.00	5	SND	0.00	1	SND	0.00	5	SND	0.00	1	SND	0.00
-4823	Min	1	SND	0.00	1	SND	0.00	5	SND	0.00	1	SND	0.00	5	SND	0.00	1	SND	0.00
-4822	Max	1	SND	0.00	1	SND	0.00	5	SND	0.00	5	SND	0.00	5	SND	0.00	1	SND	0.00
-4822	Min	1	SND	0.00	1	SND	0.00	5	SND	0.00	5	SND	0.00	5	SND	0.00	1	SND	0.00
-4821	Max	1	SND	0.00	1	SND	0.00	5	SND	0.00	5	SND	0.00	5	SND	0.00	1	SND	0.00
-4821	Min	1	SND	0.00	1	SND	0.00	5	SND	0.00	5	SND	0.00	5	SND	0.00	1	SND	0.00
-4820	Max	1	SND	0.00	1	SND	0.00	1	SND	0.00	5	SND	0.00	5	SND	0.00	1	SND	0.00

-4820	Min	1	SND	0.00	1	SND	0.00	1	SND	0.00	5	SND	0.00	5	SND	0.00	1	SND	0.00
-4819	Max	1	SND	0.00	1	SND	0.00	5	SND	0.00	5	SND	0.00	5	SND	0.00	1	SND	0.00
-4819	Min	1	SND	0.00	1	SND	0.00	5	SND	0.00	5	SND	0.00	5	SND	0.00	1	SND	0.00
-4818	Max	1	SND	0.00	1	SND	0.00	5	SND	0.00	5	SND	0.00	5	SND	0.00	1	SND	0.00
-4818	Min	1	SND	0.00	1	SND	0.00	5	SND	0.00	5	SND	0.00	5	SND	0.00	1	SND	0.00
-4817	Max	1	SND	0.00	1	SND	0.00	5	SND	0.00	1	SND	0.00	5	SND	0.00	1	SND	0.00
-4817	Min	1	SND	0.00	1	SND	0.00	5	SND	0.00	1	SND	0.00	5	SND	0.00	1	SND	0.00
-4816	Max	1	SND	0.00	1	SND	0.00	1	SND	0.00	1	SND	0.00	1	SND	0.00	1	SND	0.00
-4816	Min	1	SND	0.00	1	SND	0.00	1	SND	0.00	1	SND	0.00	1	SND	0.00	1	SND	0.00
-4815	Max	1	SND	0.00	1	SND	0.00	1	SND	0.00	5	SND	0.00	5	SND	0.00	1	SND	0.00
-4815	Min	1	SND	0.00	1	SND	0.00	1	SND	0.00	5	SND	0.00	5	SND	0.00	1	SND	0.00
-4814	Max	1	SND	0.00	1	SND	0.00	5	SND	0.00	5	SND	0.00	5	SND	0.00	1	SND	0.00
-4814	Min	1	SND	0.00	1	SND	0.00	5	SND	0.00	5	SND	0.00	5	SND	0.00	1	SND	0.00
-4813	Max	1	SND	0.00	1	SND	0.00	5	SND	0.00	5	SND	0.00	5	SND	0.00	1	SND	0.00
-4813	Min	1	SND	0.00	1	SND	0.00	5	SND	0.00	5	SND	0.00	5	SND	0.00	1	SND	0.00
-4812	Max	1	SND	0.00	1	SND	0.00	1	SND	0.00	5	SND	0.00	5	SND	0.00	1	SND	0.00
-4812	Min	1	SND	0.00	1	SND	0.00	1	SND	0.00	5	SND	0.00	5	SND	0.00	1	SND	0.00
-4811	Max	1	SND	0.00	1	SND	0.00	5	SND	0.00	5	SND	0.00	5	SND	0.00	1	SND	0.00
-4811	Min	1	SND	0.00	1	SND	0.00	5	SND	0.00	5	SND	0.00	5	SND	0.00	1	SND	0.00
-4810	Max	1	SND	0.00	1	SND	0.00	1	SND	0.00	1	SND	0.00	1	SND	0.00	1	SND	0.00
-4810	Min	1	SND	0.00	1	SND	0.00	1	SND	0.00	1	SND	0.00	1	SND	0.00	1	SND	0.00
-4809	Max	1	SND	0.00	1	SND	0.00	5	SND	0.00	1	SND	0.00	1	SND	0.00	1	SND	0.00
-4809	Min	1	SND	0.00	1	SND	0.00	5	SND	0.00	1	SND	0.00	1	SND	0.00	1	SND	0.00
-4808	Max	1	SND	0.00	1	SND	0.00	1	SND	0.00	5	SND	0.00	5	SND	0.00	1	SND	0.00
-4808	Min	1	SND	0.00	1	SND	0.00	1	SND	0.00	5	SND	0.00	5	SND	0.00	1	SND	0.00
-4807	Max	1	SND	0.00	1	SND	0.00	5	SND	0.00	5	SND	0.00	5	SND	0.00	1	SND	0.00
-4807	Min	1	SND	0.00	1	SND	0.00	5	SND	0.00	5	SND	0.00	5	SND	0.00	1	SND	0.00
-4806	Max	1	SND	0.00	1	SND	0.00	1	SND	0.00	5	SND	0.00	5	SND	0.00	1	SND	0.00
-4806	Min	1	SND	0.00	1	SND	0.00	1	SND	0.00	5	SND	0.00	5	SND	0.00	1	SND	0.00
-4805	Max	1	SND	0.00	1	SND	0.00	5	SND	0.00	5	SND	0.00	1	SND	0.00	1	SND	0.00
-4805	Min	1	SND	0.00	1	SND	0.00	5	SND	0.00	5	SND	0.00	1	SND	0.00	1	SND	0.00
-4804	Max	1	SND	0.00	1	SND	0.00	5	SND	0.00	5	SND	0.00	1	SND	0.00	1	SND	0.00
-4804	Min	1	SND	0.00	1	SND	0.00	5	SND	0.00	5	SND	0.00	1	SND	0.00	1	SND	0.00
-4803	Max	1	SND	0.00	1	SND	0.00	5	SND	0.00	5	SND	0.00	1	SND	0.00	1	SND	0.00
-4803	Min	1	SND	0.00	1	SND	0.00	5	SND	0.00	5	SND	0.00	1	SND	0.00	1	SND	0.00
-4802	Max	1	SND	0.00	1	SND	0.00	1	SND	0.00	1	SND	0.00	1	SND	0.00	1	SND	0.00
-4802	Min	1	SND	0.00	1	SND	0.00	1	SND	0.00	1	SND	0.00	1	SND	0.00	1	SND	0.00
-4801	Max	1	SND	0.00	1	SND	0.00	5	SND	0.00	1	SND	0.00	1	SND	0.00	1	SND	0.00
-4801	Min	1	SND	0.00	1	SND	0.00	5	SND	0.00	1	SND	0.00	1	SND	0.00	1	SND	0.00
-4800	Max	1	SND	0.00	1	SND	0.00	1	SND	0.00	1	SND	0.00	1	SND	0.00	1	SND	0.00
-4800	Min	1	SND	0.00	1	SND	0.00	1	SND	0.00	1	SND	0.00	1	SND	0.00	1	SND	0.00
-4799	Max	1	SND	0.00	1	SND	0.00	1	SND	0.00	1	SND	0.00	1	SND	0.00	1	SND	0.00
-4799	Min	1	SND	0.00	1	SND	0.00	1	SND	0.00	1	SND	0.00	1	SND	0.00	1	SND	0.00
-4798	Max	1	SND	0.00	1	SND	0.00	1	SND	0.00	1	SND	0.00	1	SND	0.00	1	SND	0.00
-4798	Min	1	SND	0.00	1	SND	0.00	1	SND	0.00	1	SND	0.00	1	SND	0.00	1	SND	0.00
-4797	Max	1	SND	0.00	1	SND	0.00	1	SND	0.00	1	SND	0.00	1	SND	0.00	1	SND	0.00
-4797	Min	1	SND	0.00	1	SND	0.00	1	SND	0.00	1	SND	0.00	1	SND	0.00	1	SND	0.00
-4796	Max	1	SND	0.00	1	SND	0.00	1	SND	0.00	1	SND	0.00	5	SND	0.00	1	SND	0.00
-4796	Min	1	SND	0.00	1	SND	0.00	1	SND	0.00	1	SND	0.00	5	SND	0.00	1	SND	0.00
-4795	Max	1	SND	0.00	1	SND	0.00	1	SND	0.00	5	SND	0.00	5	SND	0.00	1	SND	0.00
-4795	Min	1	SND	0.00	1	SND	0.00	1	SND	0.00	5	SND	0.00	5	SND	0.00	1	SND	0.00
-4794	Max	1	SND	0.00	1	SND	0.00	1	SND	0.00	5	SND	0.00	1	SND	0.00	1	SND	0.00
-4794	Min	1	SND	0.00	1	SND	0.00	1	SND	0.00	5	SND	0.00	1	SND	0.00	1	SND	0.00
-4793	Max	1	SND	0.00	1	SND	0.00	5	SND	0.00	1	SND	0.00	5	SND	0.00	1	SND	0.00
-4793	Min	1	SND	0.00	1	SND	0.00	5	SND	0.00	1	SND	0.00	5	SND	0.00	1	SND	0.00
-4792	Max	1	SND	0.00	1	SND	0.00	5	SND	0.00	5	SND	0.00	1	SND	0.00	1	SND	0.00
-4792	Min	1	SND	0.00	1	SND	0.00	5	SND	0.00	5	SND	0.00	1	SND	0.00	1	SND	0.00
-4791	Max	1	SND	0.00	1	SND	0.00	1	SND	0.00	1	SND	0.00	5	SND	0.00	1	SND	0.00
-4791	Min	1	SND	0.00	1	SND	0.00	1	SND	0.00	1	SND	0.00	5	SND	0.00	1	SND	0.00
-4790	Max	1	SND	0.00	1	SND	0.00	1	SND	0.00	5	SND	0.00	1	SND	0.00	1	SND	0.00
-4790	Min	1	SND	0.00	1	SND	0.00	1	SND	0.00	5	SND	0.00	1	SND	0.00	1	SND	0.00
-4789	Max	1	SND	0.00	1	SND	0.00	5	SND	0.00	5	SND	0.00	1	SND	0.00	1	SND	0.00
-4789	Min	1	SND	0.00	1	SND	0.00	5	SND	0.00	5	SND	0.00	1	SND	0.00	1	SND	0.00
-4788	Max	1	SND	0.00	1	SND	0.00	1	SND	0.00	5	SND	0.00	1	SND	0.00	1	SND	0.00
-4788	Min	1	SND	0.00	1	SND	0.00	1	SND	0.00	5	SND	0.00	1	SND	0.00	1	SND	0.00
-4787	Max	1	SND	0.00	1	SND	0.00	5	SND	0.00	5	SND	0.00	5	SND	0.00	1	SND	0.00
-4787	Min	1	SND	0.00	1	SND	0.00	5	SND	0.00	5	SND	0.00	5	SND	0.00	1	SND	0.00
-4786	Max	1	SND	0.00	1	SND	0.00	5	SND	0.00	5	SND	0.00	5	SND	0.00	1	SND	0.00
-4786	Min	1	SND	0.00	1	SND	0.00	5	SND	0.00	5	SND	0.00	5	SND	0.00	1	SND	0.00
-4785	Max	1	SND	0.00	1	SND	0.00	1	SND	0.00	5	SND	0.00	5	SND	0.00	1	SND	0.00
-4785	Min	1	SND	0.00	1	SND	0.00	1	SND	0.00	5	SND	0.00	5	SND	0.00	1	SND	0.00
-4784	Max	1	SND	0.00	1	SND	0.00	1	SND	0.00	1	SND	0.00	5	SND	0.00	1	SND	0.00
-4784	Min	1	SND	0.00	1	SND	0.00	1	SND	0.00	1	SND	0.00	5	SND	0.00	1	SND	0.00
-4783	Max	1	SND	0.00	1	SND	0.00	5	SND	0.00	5	SND	0.00	5	SND	0.00	1	SND	0.00
-4783	Min	1	SND	0.00	1	SND	0.00	5	SND	0.00	5	SND	0.00	5	SND	0.00	1	SND	0.00
-4782	Max	1	SND	0.00	1	SND	0.00	5	SND	0.00	1	SND	0.00	1	SND	0.00	1	SND	0.00
-4782	Min	1	SND	0.00	1	SND	0.00	5	SND	0.00	1	SND	0.00	1	SND	0.00	1	SND	0.00
-4781	Max	1	SND	0.00	1	SND	0.00	1	SND	0.00	5	SND	0.00	5	SND	0.00	1	SND	0.00
-4781	Min	1	SND	0.00	1	SND	0.00	1	SND	0.00	5	SND	0.00	5	SND	0.00	1	SND	0.00

-4780	Max	1	SND	0.00	1	SND	0.00	5	SND	0.00	5	SND	0.00	5	SND	0.00	1	SND	0.00
-4780	Min	1	SND	0.00	1	SND	0.00	5	SND	0.00	5	SND	0.00	5	SND	0.00	1	SND	0.00
-4779	Max	1	SND	0.00	1	SND	0.00	5	SND	0.00	5	SND	0.00	5	SND	0.00	1	SND	0.00
-4779	Min	1	SND	0.00	1	SND	0.00	5	SND	0.00	5	SND	0.00	5	SND	0.00	1	SND	0.00
-4778	Max	1	SND	0.00	1	SND	0.00	5	SND	0.00	5	SND	0.00	1	SND	0.00	1	SND	0.00
-4778	Min	1	SND	0.00	1	SND	0.00	5	SND	0.00	5	SND	0.00	1	SND	0.00	1	SND	0.00
-4777	Max	1	SND	0.00	1	SND	0.00	1	SND	0.00	5	SND	0.00	5	SND	0.00	1	SND	0.00
-4777	Min	1	SND	0.00	1	SND	0.00	1	SND	0.00	5	SND	0.00	5	SND	0.00	1	SND	0.00
-4776	Max	1	SND	0.00	1	SND	0.00	5	SND	0.00	1	SND	0.00	1	SND	0.00	1	SND	0.00
-4776	Min	1	SND	0.00	1	SND	0.00	5	SND	0.00	1	SND	0.00	1	SND	0.00	1	SND	0.00
-4775	Max	1	SND	0.00	1	SND	0.00	5	SND	0.00	5	SND	0.00	5	SND	0.00	1	SND	0.00
-4775	Min	1	SND	0.00	1	SND	0.00	5	SND	0.00	5	SND	0.00	5	SND	0.00	1	SND	0.00
-4774	Max	1	SND	0.00	1	SND	0.00	5	SND	0.00	5	SND	0.00	1	SND	0.00	1	SND	0.00
-4774	Min	1	SND	0.00	1	SND	0.00	5	SND	0.00	5	SND	0.00	1	SND	0.00	1	SND	0.00
-4773	Max	1	SND	0.00	1	SND	0.00	5	SND	0.00	5	SND	0.00	5	SND	0.00	1	SND	0.00
-4773	Min	1	SND	0.00	1	SND	0.00	5	SND	0.00	5	SND	0.00	5	SND	0.00	1	SND	0.00
-4772	Max	1	SND	0.00	1	SND	0.00	5	SND	0.00	5	SND	0.00	5	SND	0.00	1	SND	0.00
-4772	Min	1	SND	0.00	1	SND	0.00	5	SND	0.00	5	SND	0.00	5	SND	0.00	1	SND	0.00
-4771	Max	1	SND	0.00	1	SND	0.00	5	SND	0.00	5	SND	0.00	1	SND	0.00	1	SND	0.00
-4771	Min	1	SND	0.00	1	SND	0.00	5	SND	0.00	5	SND	0.00	1	SND	0.00	1	SND	0.00
-4770	Max	1	SND	0.00	1	SND	0.00	5	SND	0.00	5	SND	0.00	5	SND	0.00	1	SND	0.00
-4770	Min	1	SND	0.00	1	SND	0.00	5	SND	0.00	5	SND	0.00	5	SND	0.00	1	SND	0.00
-4769	Max	1	SND	0.00	1	SND	0.00	5	SND	0.00	1	SND	0.00	5	SND	0.00	1	SND	0.00
-4769	Min	1	SND	0.00	1	SND	0.00	5	SND	0.00	1	SND	0.00	5	SND	0.00	1	SND	0.00
-4768	Max	1	SND	0.00	1	SND	0.00	5	SND	0.00	5	SND	0.00	5	SND	0.00	1	SND	0.00
-4768	Min	1	SND	0.00	1	SND	0.00	5	SND	0.00	5	SND	0.00	5	SND	0.00	1	SND	0.00
-4767	Max	1	SND	0.00	1	SND	0.00	5	SND	0.00	1	SND	0.00	5	SND	0.00	1	SND	0.00
-4767	Min	1	SND	0.00	1	SND	0.00	5	SND	0.00	1	SND	0.00	5	SND	0.00	1	SND	0.00
-4766	Max	1	SND	0.00	1	SND	0.00	5	SND	0.00	5	SND	0.00	1	SND	0.00	1	SND	0.00
-4766	Min	1	SND	0.00	1	SND	0.00	5	SND	0.00	5	SND	0.00	1	SND	0.00	1	SND	0.00
-4765	Max	1	SND	0.00	1	SND	0.00	5	SND	0.00	5	SND	0.00	5	SND	0.00	1	SND	0.00
-4765	Min	1	SND	0.00	1	SND	0.00	5	SND	0.00	5	SND	0.00	5	SND	0.00	1	SND	0.00
-4764	Max	1	SND	0.00	1	SND	0.00	5	SND	0.00	5	SND	0.00	5	SND	0.00	1	SND	0.00
-4764	Min	1	SND	0.00	1	SND	0.00	5	SND	0.00	5	SND	0.00	5	SND	0.00	1	SND	0.00
-4763	Max	1	SND	0.00	1	SND	0.00	5	SND	0.00	5	SND	0.00	1	SND	0.00	1	SND	0.00
-4763	Min	1	SND	0.00	1	SND	0.00	5	SND	0.00	5	SND	0.00	1	SND	0.00	1	SND	0.00
-4762	Max	1	SND	0.00	1	SND	0.00	5	SND	0.00	5	SND	0.00	5	SND	0.00	1	SND	0.00
-4762	Min	1	SND	0.00	1	SND	0.00	5	SND	0.00	5	SND	0.00	5	SND	0.00	1	SND	0.00
-4761	Max	1	SND	0.00	1	SND	0.00	5	SND	0.00	5	SND	0.00	5	SND	0.00	1	SND	0.00
-4761	Min	1	SND	0.00	1	SND	0.00	5	SND	0.00	5	SND	0.00	5	SND	0.00	1	SND	0.00
-4760	Max	1	SND	0.00	1	SND	0.00	1	SND	0.00	5	SND	0.00	1	SND	0.00	1	SND	0.00
-4760	Min	1	SND	0.00	1	SND	0.00	1	SND	0.00	5	SND	0.00	1	SND	0.00	1	SND	0.00
-4759	Max	1	SND	0.00	1	SND	0.00	5	SND	0.00	5	SND	0.00	1	SND	0.00	1	SND	0.00
-4759	Min	1	SND	0.00	1	SND	0.00	5	SND	0.00	5	SND	0.00	1	SND	0.00	1	SND	0.00
-4758	Max	1	SND	0.00	1	SND	0.00	5	SND	0.00	5	SND	0.00	1	SND	0.00	1	SND	0.00
-4758	Min	1	SND	0.00	1	SND	0.00	5	SND	0.00	5	SND	0.00	1	SND	0.00	1	SND	0.00
-4757	Max	1	SND	0.00	1	SND	0.00	5	SND	0.00	5	SND	0.00	5	SND	0.00	1	SND	0.00
-4757	Min	1	SND	0.00	1	SND	0.00	5	SND	0.00	5	SND	0.00	5	SND	0.00	1	SND	0.00
-4756	Max	1	SND	0.00	1	SND	0.00	5	SND	0.00	5	SND	0.00	1	SND	0.00	1	SND	0.00
-4756	Min	1	SND	0.00	1	SND	0.00	5	SND	0.00	5	SND	0.00	1	SND	0.00	1	SND	0.00
-4755	Max	1	SND	0.00	1	SND	0.00	5	SND	0.00	1	SND	0.00	5	SND	0.00	1	SND	0.00
-4755	Min	1	SND	0.00	1	SND	0.00	5	SND	0.00	1	SND	0.00	5	SND	0.00	1	SND	0.00
-4754	Max	1	SND	0.00	1	SND	0.00	5	SND	0.00	5	SND	0.00	1	SND	0.00	1	SND	0.00
-4754	Min	1	SND	0.00	1	SND	0.00	5	SND	0.00	5	SND	0.00	1	SND	0.00	1	SND	0.00
-4753	Max	1	SND	0.00	1	SND	0.00	1	SND	0.00	1	SND	0.00	5	SND	0.00	1	SND	0.00
-4753	Min	1	SND	0.00	1	SND	0.00	1	SND	0.00	1	SND	0.00	5	SND	0.00	1	SND	0.00
-4752	Max	1	SND	0.00	1	SND	0.00	5	SND	0.00	5	SND	0.00	1	SND	0.00	1	SND	0.00
-4752	Min	1	SND	0.00	1	SND	0.00	5	SND	0.00	5	SND	0.00	1	SND	0.00	1	SND	0.00
-4751	Max	1	SND	0.00	1	SND	0.00	5	SND	0.00	5	SND	0.00	5	SND	0.00	1	SND	0.00
-4751	Min	1	SND	0.00	1	SND	0.00	5	SND	0.00	5	SND	0.00	5	SND	0.00	1	SND	0.00
-4750	Max	1	SND	0.00	1	SND	0.00	1	SND	0.00	1	SND	0.00	1	SND	0.00	1	SND	0.00
-4750	Min	1	SND	0.00	1	SND	0.00	1	SND	0.00	1	SND	0.00	1	SND	0.00	1	SND	0.00
-4749	Max	1	SND	0.00	1	SND	0.00	5	SND	0.00	5	SND	0.00	5	SND	0.00	1	SND	0.00
-4749	Min	1	SND	0.00	1	SND	0.00	5	SND	0.00	5	SND	0.00	5	SND	0.00	1	SND	0.00
-4748	Max	1	SND	0.00	1	SND	0.00	1	SND	0.00	5	SND	0.00	5	SND	0.00	1	SND	0.00
-4748	Min	1	SND	0.00	1	SND	0.00	1	SND	0.00	5	SND	0.00	5	SND	0.00	1	SND	0.00
-4747	Max	1	SND	0.00	1	SND	0.00	1	SND	0.00	1	SND	0.00	5	SND	0.00	1	SND	0.00
-4747	Min	1	SND	0.00	1	SND	0.00	1	SND	0.00	1	SND	0.00	5	SND	0.00	1	SND	0.00
-4746	Max	1	SND	0.00	1	SND	0.00	5	SND	0.00	1	SND	0.00	5	SND	0.00	1	SND	0.00
-4746	Min	1	SND	0.00	1	SND	0.00	5	SND	0.00	1	SND	0.00	5	SND	0.00	1	SND	0.00
-4745	Max	1	SND	0.00	1	SND	0.00	1	SND	0.00	5	SND	0.00	5	SND	0.00	1	SND	0.00
-4745	Min	1	SND	0.00	1	SND	0.00	1	SND	0.00	5	SND	0.00	5	SND	0.00	1	SND	0.00
-4744	Max	1	SND	0.00	1	SND	0.00	5	SND	0.00	5	SND	0.00	1	SND	0.00	1	SND	0.00
-4744	Min	1	SND	0.00	1	SND	0.00	5	SND	0.00	5	SND	0.00	1	SND	0.00	1	SND	0.00
-4743	Max	1	SND	0.00	1	SND	0.00	1	SND	0.00	5	SND	0.00	5	SND	0.00	1	SND	0.00
-4743	Min	1	SND	0.00	1	SND	0.00	1	SND	0.00	5	SND	0.00	5	SND	0.00	1	SND	0.00
-4742	Max	1	SND	0.00	1	SND	0.00	5	SND	0.00	1	SND	0.00	5	SND	0.00	1	SND	0.00
-4742	Min	1	SND	0.00	1	SND	0.00	5	SND	0.00	1	SND	0.00	5	SND	0.00	1	SND	0.00
-4741	Max	1	SND	0.00	1	SND	0.00	5	SND	0.00	5	SND	0.00	1	SND	0.00	1	SND	0.00

-4741	Min	1	SND	0.00	1	SND	0.00	5	SND	0.00	5	SND	0.00	1	SND	0.00	1	SND	0.00
-4740	Max	1	SND	0.00	1	SND	0.00	1	SND	0.00	5	SND	0.00	5	SND	0.00	1	SND	0.00
-4740	Min	1	SND	0.00	1	SND	0.00	1	SND	0.00	5	SND	0.00	5	SND	0.00	1	SND	0.00
-4739	Max	1	SND	0.00	1	SND	0.00	5	SND	0.00	5	SND	0.00	5	SND	0.00	1	SND	0.00
-4739	Min	1	SND	0.00	1	SND	0.00	5	SND	0.00	5	SND	0.00	5	SND	0.00	1	SND	0.00
-4738	Max	1	SND	0.00	1	SND	0.00	5	SND	0.00	5	SND	0.00	1	SND	0.00	1	SND	0.00
-4738	Min	1	SND	0.00	1	SND	0.00	5	SND	0.00	5	SND	0.00	1	SND	0.00	1	SND	0.00
-4737	Max	1	SND	0.00	1	SND	0.00	1	SND	0.00	5	SND	0.00	5	SND	0.00	1	SND	0.00
-4737	Min	1	SND	0.00	1	SND	0.00	1	SND	0.00	5	SND	0.00	5	SND	0.00	1	SND	0.00
-4736	Max	1	SND	0.00	1	SND	0.00	5	SND	0.00	1	SND	0.00	1	SND	0.00	1	SND	0.00
-4736	Min	1	SND	0.00	1	SND	0.00	5	SND	0.00	1	SND	0.00	1	SND	0.00	1	SND	0.00
-4735	Max	1	SND	0.00	1	SND	0.00	1	SND	0.00	1	SND	0.00	5	SND	0.00	1	SND	0.00
-4735	Min	1	SND	0.00	1	SND	0.00	1	SND	0.00	1	SND	0.00	5	SND	0.00	1	SND	0.00
-4734	Max	1	SND	0.00	1	SND	0.00	5	SND	0.00	5	SND	0.00	5	SND	0.00	1	SND	0.00
-4734	Min	1	SND	0.00	1	SND	0.00	5	SND	0.00	5	SND	0.00	5	SND	0.00	1	SND	0.00
-4733	Max	1	SND	0.00	1	SND	0.00	1	SND	0.00	1	SND	0.00	5	SND	0.00	1	SND	0.00
-4733	Min	1	SND	0.00	1	SND	0.00	1	SND	0.00	1	SND	0.00	5	SND	0.00	1	SND	0.00
-4732	Max	1	SND	0.00	1	SND	0.00	5	SND	0.00	1	SND	0.00	5	SND	0.00	1	SND	0.00
-4732	Min	1	SND	0.00	1	SND	0.00	5	SND	0.00	1	SND	0.00	5	SND	0.00	1	SND	0.00
-4731	Max	1	SND	0.00	1	SND	0.00	5	SND	0.00	1	SND	0.00	1	SND	0.00	1	SND	0.00
-4731	Min	1	SND	0.00	1	SND	0.00	5	SND	0.00	1	SND	0.00	1	SND	0.00	1	SND	0.00
-4730	Max	1	SND	0.00	1	SND	0.00	1	SND	0.00	5	SND	0.00	5	SND	0.00	1	SND	0.00
-4730	Min	1	SND	0.00	1	SND	0.00	1	SND	0.00	5	SND	0.00	5	SND	0.00	1	SND	0.00
-4729	Max	1	SND	0.00	1	SND	0.00	5	SND	0.00	5	SND	0.00	1	SND	0.00	1	SND	0.00
-4729	Min	1	SND	0.00	1	SND	0.00	5	SND	0.00	5	SND	0.00	1	SND	0.00	1	SND	0.00
-4728	Max	1	SND	0.00	1	SND	0.00	1	SND	0.00	1	SND	0.00	1	SND	0.00	1	SND	0.00
-4728	Min	1	SND	0.00	1	SND	0.00	1	SND	0.00	1	SND	0.00	1	SND	0.00	1	SND	0.00
-4727	Max	1	SND	0.00	1	SND	0.00	5	SND	0.00	5	SND	0.00	1	SND	0.00	1	SND	0.00
-4727	Min	1	SND	0.00	1	SND	0.00	5	SND	0.00	5	SND	0.00	1	SND	0.00	1	SND	0.00
-4726	Max	1	SND	0.00	1	SND	0.00	1	SND	0.00	5	SND	0.00	5	SND	0.00	1	SND	0.00
-4726	Min	1	SND	0.00	1	SND	0.00	1	SND	0.00	5	SND	0.00	5	SND	0.00	1	SND	0.00
-4725	Max	1	SND	0.00	1	SND	0.00	5	SND	0.00	5	SND	0.00	1	SND	0.00	1	SND	0.00
-4725	Min	1	SND	0.00	1	SND	0.00	5	SND	0.00	5	SND	0.00	1	SND	0.00	1	SND	0.00
-4724	Max	1	SND	0.00	1	SND	0.00	1	SND	0.00	1	SND	0.00	1	SND	0.00	1	SND	0.00
-4724	Min	1	SND	0.00	1	SND	0.00	1	SND	0.00	1	SND	0.00	1	SND	0.00	1	SND	0.00
-4723	Max	1	SND	0.00	1	SND	0.00	5	SND	0.00	5	SND	0.00	1	SND	0.00	1	SND	0.00
-4723	Min	1	SND	0.00	1	SND	0.00	5	SND	0.00	5	SND	0.00	1	SND	0.00	1	SND	0.00
-4722	Max	1	SND	0.00	1	SND	0.00	5	SND	0.00	1	SND	0.00	5	SND	0.00	1	SND	0.00
-4722	Min	1	SND	0.00	1	SND	0.00	5	SND	0.00	1	SND	0.00	5	SND	0.00	1	SND	0.00
-4721	Max	1	SND	0.00	1	SND	0.00	5	SND	0.00	5	SND	0.00	5	SND	0.00	1	SND	0.00
-4721	Min	1	SND	0.00	1	SND	0.00	5	SND	0.00	5	SND	0.00	5	SND	0.00	1	SND	0.00
-4720	Max	1	SND	0.00	1	SND	0.00	5	SND	0.00	5	SND	0.00	5	SND	0.00	1	SND	0.00
-4720	Min	1	SND	0.00	1	SND	0.00	5	SND	0.00	5	SND	0.00	5	SND	0.00	1	SND	0.00
-4719	Max	1	SND	0.00	1	SND	0.00	1	SND	0.00	5	SND	0.00	5	SND	0.00	1	SND	0.00
-4719	Min	1	SND	0.00	1	SND	0.00	1	SND	0.00	5	SND	0.00	5	SND	0.00	1	SND	0.00
-4718	Max	1	SND	0.00	1	SND	0.00	1	SND	0.00	1	SND	0.00	1	SND	0.00	1	SND	0.00
-4718	Min	1	SND	0.00	1	SND	0.00	1	SND	0.00	1	SND	0.00	1	SND	0.00	1	SND	0.00
-4717	Max	1	SND	0.00	1	SND	0.00	1	SND	0.00	5	SND	0.00	5	SND	0.00	1	SND	0.00
-4717	Min	1	SND	0.00	1	SND	0.00	1	SND	0.00	5	SND	0.00	5	SND	0.00	1	SND	0.00
-4716	Max	1	SND	0.00	1	SND	0.00	5	SND	0.00	5	SND	0.00	1	SND	0.00	1	SND	0.00
-4716	Min	1	SND	0.00	1	SND	0.00	5	SND	0.00	5	SND	0.00	1	SND	0.00	1	SND	0.00
-4715	Max	1	SND	0.00	1	SND	0.00	1	SND	0.00	5	SND	0.00	5	SND	0.00	1	SND	0.00
-4715	Min	1	SND	0.00	1	SND	0.00	1	SND	0.00	5	SND	0.00	5	SND	0.00	1	SND	0.00
-4714	Max	1	SND	0.00	1	SND	0.00	1	SND	0.00	5	SND	0.00	1	SND	0.00	1	SND	0.00
-4714	Min	1	SND	0.00	1	SND	0.00	1	SND	0.00	5	SND	0.00	1	SND	0.00	1	SND	0.00
-4713	Max	1	SND	0.00	1	SND	0.00	5	SND	0.00	5	SND	0.00	5	SND	0.00	1	SND	0.00
-4713	Min	1	SND	0.00	1	SND	0.00	5	SND	0.00	5	SND	0.00	5	SND	0.00	1	SND	0.00
-4712	Max	1	SND	0.00	1	SND	0.00	1	SND	0.00	5	SND	0.00	1	SND	0.00	1	SND	0.00
-4712	Min	1	SND	0.00	1	SND	0.00	1	SND	0.00	5	SND	0.00	1	SND	0.00	1	SND	0.00
-4711	Max	1	SND	0.00	1	SND	0.00	5	SND	0.00	5	SND	0.00	5	SND	0.00	1	SND	0.00
-4711	Min	1	SND	0.00	1	SND	0.00	5	SND	0.00	5	SND	0.00	5	SND	0.00	1	SND	0.00
-4710	Max	1	SND	0.00	1	SND	0.00	5	SND	0.00	5	SND	0.00	5	SND	0.00	1	SND	0.00
-4710	Min	1	SND	0.00	1	SND	0.00	5	SND	0.00	5	SND	0.00	5	SND	0.00	1	SND	0.00
-4709	Max	1	SND	0.00	1	SND	0.00	5	SND	0.00	5	SND	0.00	1	SND	0.00	1	SND	0.00
-4709	Min	1	SND	0.00	1	SND	0.00	5	SND	0.00	5	SND	0.00	1	SND	0.00	1	SND	0.00
-4708	Max	1	SND	0.00	1	SND	0.00	1	SND	0.00	5	SND	0.00	5	SND	0.00	1	SND	0.00
-4708	Min	1	SND	0.00	1	SND	0.00	1	SND	0.00	5	SND	0.00	5	SND	0.00	1	SND	0.00
-4707	Max	1	SND	0.00	1	SND	0.00	5	SND	0.00	5	SND	0.00	1	SND	0.00	1	SND	0.00
-4707	Min	1	SND	0.00	1	SND	0.00	5	SND	0.00	5	SND	0.00	1	SND	0.00	1	SND	0.00
-4706	Max	1	SND	0.00	1	SND	0.00	5	SND	0.00	5	SND	0.00	5	SND	0.00	1	SND	0.00
-4706	Min	1	SND	0.00	1	SND	0.00	5	SND	0.00	5	SND	0.00	5	SND	0.00	1	SND	0.00
-4705	Max	1	SND	0.00	1	SND	0.00	5	SND	0.00	1	SND	0.00	1	SND	0.00	1	SND	0.00
-4705	Min	1	SND	0.00	1	SND	0.00	5	SND	0.00	1	SND	0.00	1	SND	0.00	1	SND	0.00
-4704	Max	1	SND	0.00	1	SND	0.00	5	SND	0.00	1	SND	0.00	5	SND	0.00	1	SND	0.00
-4704	Min	1	SND	0.00	1	SND	0.00	5	SND	0.00	1	SND	0.00	5	SND	0.00	1	SND	0.00
-4703	Max	1	SND	0.00	1	SND	0.00	5	SND	0.00	5	SND	0.00	5	SND	0.00	1	SND	0.00
-4703	Min	1	SND	0.00	1	SND	0.00	5	SND	0.00	5	SND	0.00	5	SND	0.00	1	SND	0.00
-4702	Max	1	SND	0.00	1	SND	0.00	5	SND	0.00	5	SND	0.00	5	SND	0.00	1	SND	0.00
-4702	Min	1	SND	0.00	1	SND	0.00	5	SND	0.00	5	SND	0.00	5	SND	0.00	1	SND	0.00

-4701	Max	1	SND	0.00	1	SND	0.00	5	SND	0.00	1	SND	0.00	5	SND	0.00	1	SND	0.00
-4701	Min	1	SND	0.00	1	SND	0.00	5	SND	0.00	1	SND	0.00	5	SND	0.00	1	SND	0.00
-4700	Max	1	SND	0.00	1	SND	0.00	5	SND	0.00	5	SND	0.00	5	SND	0.00	1	SND	0.00
-4700	Min	1	SND	0.00	1	SND	0.00	5	SND	0.00	5	SND	0.00	5	SND	0.00	1	SND	0.00
-4699	Max	1	SND	0.00	1	SND	0.00	5	SND	0.00	5	SND	0.00	5	SND	0.00	1	SND	0.00
-4699	Min	1	SND	0.00	1	SND	0.00	5	SND	0.00	5	SND	0.00	5	SND	0.00	1	SND	0.00
-4698	Max	1	SND	0.00	1	SND	0.00	5	SND	0.00	5	SND	0.00	5	SND	0.00	1	SND	0.00
-4698	Min	1	SND	0.00	1	SND	0.00	5	SND	0.00	5	SND	0.00	5	SND	0.00	1	SND	0.00
-4697	Max	1	SND	0.00	1	SND	0.00	5	SND	0.00	5	SND	0.00	5	SND	0.00	1	SND	0.00
-4697	Min	1	SND	0.00	1	SND	0.00	5	SND	0.00	5	SND	0.00	5	SND	0.00	1	SND	0.00
-4696	Max	1	SND	0.00	1	SND	0.00	5	SND	0.00	5	SND	0.00	5	SND	0.00	1	SND	0.00
-4696	Min	1	SND	0.00	1	SND	0.00	5	SND	0.00	5	SND	0.00	5	SND	0.00	1	SND	0.00
-4695	Max	1	SND	0.00	1	SND	0.00	5	SND	0.00	1	SND	0.00	5	SND	0.00	1	SND	0.00
-4695	Min	1	SND	0.00	1	SND	0.00	5	SND	0.00	1	SND	0.00	5	SND	0.00	1	SND	0.00
-4694	Max	1	SND	0.00	1	SND	0.00	1	SND	0.00	5	SND	0.00	1	SND	0.00	1	SND	0.00
-4694	Min	1	SND	0.00	1	SND	0.00	1	SND	0.00	5	SND	0.00	1	SND	0.00	1	SND	0.00
-4693	Max	1	SND	0.00	1	SND	0.00	5	SND	0.00	5	SND	0.00	1	SND	0.00	1	SND	0.00
-4693	Min	1	SND	0.00	1	SND	0.00	5	SND	0.00	5	SND	0.00	1	SND	0.00	1	SND	0.00
-4692	Max	1	SND	0.00	1	SND	0.00	5	SND	0.00	5	SND	0.00	5	SND	0.00	1	SND	0.00
-4692	Min	1	SND	0.00	1	SND	0.00	5	SND	0.00	5	SND	0.00	5	SND	0.00	1	SND	0.00
-4691	Max	1	SND	0.00	1	SND	0.00	5	SND	0.00	1	SND	0.00	1	SND	0.00	1	SND	0.00
-4691	Min	1	SND	0.00	1	SND	0.00	5	SND	0.00	1	SND	0.00	1	SND	0.00	1	SND	0.00
-4690	Max	1	SND	0.00	1	SND	0.00	5	SND	0.00	5	SND	0.00	5	SND	0.00	1	SND	0.00
-4690	Min	1	SND	0.00	1	SND	0.00	5	SND	0.00	5	SND	0.00	5	SND	0.00	1	SND	0.00
-4689	Max	1	SND	0.00	1	SND	0.00	5	SND	0.00	5	SND	0.00	1	SND	0.00	1	SND	0.00
-4689	Min	1	SND	0.00	1	SND	0.00	5	SND	0.00	5	SND	0.00	1	SND	0.00	1	SND	0.00
-4688	Max	1	SND	0.00	1	SND	0.00	5	SND	0.00	5	SND	0.00	5	SND	0.00	1	SND	0.00
-4688	Min	1	SND	0.00	1	SND	0.00	5	SND	0.00	5	SND	0.00	5	SND	0.00	1	SND	0.00
-4687	Max	1	SND	0.00	1	SND	0.00	5	SND	0.00	1	SND	0.00	5	SND	0.00	1	SND	0.00
-4687	Min	1	SND	0.00	1	SND	0.00	5	SND	0.00	1	SND	0.00	5	SND	0.00	1	SND	0.00
-4686	Max	1	SND	0.00	1	SND	0.00	5	SND	0.00	5	SND	0.00	5	SND	0.00	1	SND	0.00
-4686	Min	1	SND	0.00	1	SND	0.00	5	SND	0.00	5	SND	0.00	5	SND	0.00	1	SND	0.00
-4685	Max	1	SND	0.00	1	SND	0.00	5	SND	0.00	5	SND	0.00	1	SND	0.00	1	SND	0.00
-4685	Min	1	SND	0.00	1	SND	0.00	5	SND	0.00	5	SND	0.00	1	SND	0.00	1	SND	0.00
-4684	Max	1	SND	0.00	1	SND	0.00	1	SND	0.00	5	SND	0.00	1	SND	0.00	1	SND	0.00
-4684	Min	1	SND	0.00	1	SND	0.00	1	SND	0.00	5	SND	0.00	1	SND	0.00	1	SND	0.00
-4683	Max	1	SND	0.00	1	SND	0.00	5	SND	0.00	5	SND	0.00	5	SND	0.00	1	SND	0.00
-4683	Min	1	SND	0.00	1	SND	0.00	5	SND	0.00	5	SND	0.00	5	SND	0.00	1	SND	0.00
-4682	Max	1	SND	0.00	1	SND	0.00	1	SND	0.00	5	SND	0.00	1	SND	0.00	1	SND	0.00
-4682	Min	1	SND	0.00	1	SND	0.00	1	SND	0.00	5	SND	0.00	1	SND	0.00	1	SND	0.00
-4681	Max	1	SND	0.00	1	SND	0.00	1	SND	0.00	5	SND	0.00	1	SND	0.00	1	SND	0.00
-4681	Min	1	SND	0.00	1	SND	0.00	1	SND	0.00	5	SND	0.00	1	SND	0.00	1	SND	0.00
-4680	Max	1	SND	0.00	1	SND	0.00	1	SND	0.00	5	SND	0.00	1	SND	0.00	1	SND	0.00
-4680	Min	1	SND	0.00	1	SND	0.00	1	SND	0.00	5	SND	0.00	1	SND	0.00	1	SND	0.00
-4679	Max	1	SND	0.00	1	SND	0.00	5	SND	0.00	1	SND	0.00	5	SND	0.00	1	SND	0.00
-4679	Min	1	SND	0.00	1	SND	0.00	5	SND	0.00	1	SND	0.00	5	SND	0.00	1	SND	0.00
-4678	Max	1	SND	0.00	1	SND	0.00	1	SND	0.00	5	SND	0.00	1	SND	0.00	1	SND	0.00
-4678	Min	1	SND	0.00	1	SND	0.00	1	SND	0.00	5	SND	0.00	1	SND	0.00	1	SND	0.00
-4677	Max	1	SND	0.00	1	SND	0.00	5	SND	0.00	1	SND	0.00	1	SND	0.00	1	SND	0.00
-4677	Min	1	SND	0.00	1	SND	0.00	5	SND	0.00	1	SND	0.00	1	SND	0.00	1	SND	0.00
-4676	Max	1	SND	0.00	1	SND	0.00	1	SND	0.00	5	SND	0.00	5	SND	0.00	1	SND	0.00
-4676	Min	1	SND	0.00	1	SND	0.00	1	SND	0.00	5	SND	0.00	5	SND	0.00	1	SND	0.00
-4675	Max	1	SND	0.00	1	SND	0.00	5	SND	0.00	1	SND	0.00	1	SND	0.00	1	SND	0.00
-4675	Min	1	SND	0.00	1	SND	0.00	5	SND	0.00	1	SND	0.00	1	SND	0.00	1	SND	0.00
-4674	Max	1	SND	0.00	1	SND	0.00	1	SND	0.00	5	SND	0.00	1	SND	0.00	1	SND	0.00
-4674	Min	1	SND	0.00	1	SND	0.00	1	SND	0.00	5	SND	0.00	1	SND	0.00	1	SND	0.00
-4673	Max	1	SND	0.00	1	SND	0.00	1	SND	0.00	5	SND	0.00	5	SND	0.00	1	SND	0.00
-4673	Min	1	SND	0.00	1	SND	0.00	1	SND	0.00	5	SND	0.00	5	SND	0.00	1	SND	0.00
-4672	Max	1	SND	0.00	1	SND	0.00	5	SND	0.00	5	SND	0.00	1	SND	0.00	1	SND	0.00
-4672	Min	1	SND	0.00	1	SND	0.00	5	SND	0.00	5	SND	0.00	1	SND	0.00	1	SND	0.00
-4671	Max	1	SND	0.00	1	SND	0.00	1	SND	0.00	1	SND	0.00	5	SND	0.00	1	SND	0.00
-4671	Min	1	SND	0.00	1	SND	0.00	1	SND	0.00	1	SND	0.00	5	SND	0.00	1	SND	0.00
-4670	Max	1	SND	0.00	1	SND	0.00	1	SND	0.00	5	SND	0.00	1	SND	0.00	1	SND	0.00
-4670	Min	1	SND	0.00	1	SND	0.00	1	SND	0.00	5	SND	0.00	1	SND	0.00	1	SND	0.00
-4669	Max	1	SND	0.00	1	SND	0.00	1	SND	0.00	1	SND	0.00	1	SND	0.00	1	SND	0.00
-4669	Min	1	SND	0.00	1	SND	0.00	1	SND	0.00	1	SND	0.00	1	SND	0.00	1	SND	0.00
-4668	Max	1	SND	0.00	1	SND	0.00	1	SND	0.00	1	SND	0.00	1	SND	0.00	1	SND	0.00
-4668	Min	1	SND	0.00	1	SND	0.00	1	SND	0.00	1	SND	0.00	1	SND	0.00	1	SND	0.00
-4667	Max	1	SND	0.00	1	SND	0.00	5	SND	0.00	5	SND	0.00	1	SND	0.00	1	SND	0.00
-4667	Min	1	SND	0.00	1	SND	0.00	5	SND	0.00	5	SND	0.00	1	SND	0.00	1	SND	0.00
-4666	Max	1	SND	0.00	1	SND	0.00	1	SND	0.00	1	SND	0.00	5	SND	0.00	1	SND	0.00
-4666	Min	1	SND	0.00	1	SND	0.00	1	SND	0.00	1	SND	0.00	5	SND	0.00	1	SND	0.00
-4665	Max	1	SND	0.00	1	SND	0.00	1	SND	0.00	1	SND	0.00	1	SND	0.00	1	SND	0.00
-4665	Min	1	SND	0.00	1	SND	0.00	1	SND	0.00	1	SND	0.00	1	SND	0.00	1	SND	0.00
-4664	Max	1	SND	0.00	1	SND	0.00	1	SND	0.00	5	SND	0.00	1	SND	0.00	1	SND	0.00
-4664	Min	1	SND	0.00	1	SND	0.00	1	SND	0.00	5	SND	0.00	1	SND	0.00	1	SND	0.00
-4663	Max	1	SND	0.00	1	SND	0.00	1	SND	0.00	5	SND	0.00	1	SND	0.00	1	SND	0.00
-4663	Min	1	SND	0.00	1	SND	0.00	1	SND	0.00	5	SND	0.00	1	SND	0.00	1	SND	0.00
-4662	Max	1	SND	0.00	1	SND	0.00	1	SND	0.00	5	SND	0.00	1	SND	0.00	1	SND	0.00

-4662	Min	1	SND	0.00	1	SND	0.00	1	SND	0.00	5	SND	0.00	1	SND	0.00	1	SND	0.00
-4661	Max	1	SND	0.00	1	SND	0.00	1	SND	0.00	5	SND	0.00	5	SND	0.00	1	SND	0.00
-4661	Min	1	SND	0.00	1	SND	0.00	1	SND	0.00	5	SND	0.00	5	SND	0.00	1	SND	0.00
-4660	Max	1	SND	0.00	1	SND	0.00	1	SND	0.00	5	SND	0.00	1	SND	0.00	1	SND	0.00
-4660	Min	1	SND	0.00	1	SND	0.00	1	SND	0.00	5	SND	0.00	1	SND	0.00	1	SND	0.00
-4659	Max	1	SND	0.00	1	SND	0.00	1	SND	0.00	1	SND	0.00	1	SND	0.00	1	SND	0.00
-4659	Min	1	SND	0.00	1	SND	0.00	1	SND	0.00	1	SND	0.00	1	SND	0.00	1	SND	0.00
-4658	Max	1	SND	0.00	1	SND	0.00	1	SND	0.00	1	SND	0.00	5	SND	0.00	1	SND	0.00
-4658	Min	1	SND	0.00	1	SND	0.00	1	SND	0.00	1	SND	0.00	5	SND	0.00	1	SND	0.00
-4657	Max	1	SND	0.00	1	SND	0.00	5	SND	0.00	5	SND	0.00	1	SND	0.00	1	SND	0.00
-4657	Min	1	SND	0.00	1	SND	0.00	5	SND	0.00	5	SND	0.00	1	SND	0.00	1	SND	0.00
-4656	Max	1	SND	0.00	1	SND	0.00	1	SND	0.00	1	SND	0.00	5	SND	0.00	1	SND	0.00
-4656	Min	1	SND	0.00	1	SND	0.00	1	SND	0.00	1	SND	0.00	5	SND	0.00	1	SND	0.00
-4655	Max	1	SND	0.00	1	SND	0.00	5	SND	0.00	1	SND	0.00	1	SND	0.00	1	SND	0.00
-4655	Min	1	SND	0.00	1	SND	0.00	5	SND	0.00	1	SND	0.00	1	SND	0.00	1	SND	0.00
-4654	Max	1	SND	0.00	1	SND	0.00	5	SND	0.00	1	SND	0.00	5	SND	0.00	1	SND	0.00
-4654	Min	1	SND	0.00	1	SND	0.00	5	SND	0.00	1	SND	0.00	5	SND	0.00	1	SND	0.00
-4653	Max	1	SND	0.00	1	SND	0.00	5	SND	0.00	5	SND	0.00	5	SND	0.00	1	SND	0.00
-4653	Min	1	SND	0.00	1	SND	0.00	5	SND	0.00	5	SND	0.00	5	SND	0.00	1	SND	0.00
-4652	Max	1	SND	0.00	1	SND	0.00	5	SND	0.00	5	SND	0.00	1	SND	0.00	1	SND	0.00
-4652	Min	1	SND	0.00	1	SND	0.00	5	SND	0.00	5	SND	0.00	1	SND	0.00	1	SND	0.00
-4651	Max	1	SND	0.00	1	SND	0.00	1	SND	0.00	1	SND	0.00	5	SND	0.00	1	SND	0.00
-4651	Min	1	SND	0.00	1	SND	0.00	1	SND	0.00	1	SND	0.00	5	SND	0.00	1	SND	0.00
-4650	Max	1	SND	0.00	1	SND	0.00	5	SND	0.00	5	SND	0.00	5	SND	0.00	1	SND	0.00
-4650	Min	1	SND	0.00	1	SND	0.00	5	SND	0.00	5	SND	0.00	5	SND	0.00	1	SND	0.00
-4649	Max	1	SND	0.00	1	SND	0.00	5	SND	0.00	5	SND	0.00	5	SND	0.00	1	SND	0.00
-4649	Min	1	SND	0.00	1	SND	0.00	5	SND	0.00	5	SND	0.00	5	SND	0.00	1	SND	0.00
-4648	Max	1	SND	0.00	1	SND	0.00	1	SND	0.00	5	SND	0.00	1	SND	0.00	1	SND	0.00
-4648	Min	1	SND	0.00	1	SND	0.00	1	SND	0.00	5	SND	0.00	1	SND	0.00	1	SND	0.00
-4647	Max	1	SND	0.00	1	SND	0.00	5	SND	0.00	5	SND	0.00	1	SND	0.00	1	SND	0.00
-4647	Min	1	SND	0.00	1	SND	0.00	5	SND	0.00	5	SND	0.00	1	SND	0.00	1	SND	0.00
-4646	Max	1	SND	0.00	1	SND	0.00	5	SND	0.00	5	SND	0.00	5	SND	0.00	1	SND	0.00
-4646	Min	1	SND	0.00	1	SND	0.00	5	SND	0.00	5	SND	0.00	5	SND	0.00	1	SND	0.00
-4645	Max	1	SND	0.00	1	SND	0.00	5	SND	0.00	1	SND	0.00	1	SND	0.00	1	SND	0.00
-4645	Min	1	SND	0.00	1	SND	0.00	5	SND	0.00	1	SND	0.00	1	SND	0.00	1	SND	0.00
-4644	Max	1	SND	0.00	1	SND	0.00	5	SND	0.00	1	SND	0.00	5	SND	0.00	1	SND	0.00
-4644	Min	1	SND	0.00	1	SND	0.00	5	SND	0.00	1	SND	0.00	5	SND	0.00	1	SND	0.00
-4643	Max	1	SND	0.00	1	SND	0.00	5	SND	0.00	1	SND	0.00	5	SND	0.00	1	SND	0.00
-4643	Min	1	SND	0.00	1	SND	0.00	5	SND	0.00	1	SND	0.00	5	SND	0.00	1	SND	0.00
-4642	Max	1	SND	0.00	1	SND	0.00	5	SND	0.00	1	SND	0.00	5	SND	0.00	1	SND	0.00
-4642	Min	1	SND	0.00	1	SND	0.00	5	SND	0.00	1	SND	0.00	5	SND	0.00	1	SND	0.00
-4641	Max	1	SND	0.00	1	SND	0.00	1	SND	0.00	5	SND	0.00	5	SND	0.00	1	SND	0.00
-4641	Min	1	SND	0.00	1	SND	0.00	1	SND	0.00	5	SND	0.00	5	SND	0.00	1	SND	0.00
-4640	Max	1	SND	0.00	1	SND	0.00	5	SND	0.00	5	SND	0.00	1	SND	0.00	1	SND	0.00
-4640	Min	1	SND	0.00	1	SND	0.00	5	SND	0.00	5	SND	0.00	1	SND	0.00	1	SND	0.00
-4639	Max	1	SND	0.00	1	SND	0.00	5	SND	0.00	5	SND	0.00	5	SND	0.00	1	SND	0.00
-4639	Min	1	SND	0.00	1	SND	0.00	5	SND	0.00	5	SND	0.00	5	SND	0.00	1	SND	0.00
-4638	Max	1	SND	0.00	1	SND	0.00	1	SND	0.00	5	SND	0.00	5	SND	0.00	1	SND	0.00
-4638	Min	1	SND	0.00	1	SND	0.00	1	SND	0.00	5	SND	0.00	5	SND	0.00	1	SND	0.00
-4637	Max	1	SND	0.00	1	SND	0.00	5	SND	0.00	5	SND	0.00	1	SND	0.00	1	SND	0.00
-4637	Min	1	SND	0.00	1	SND	0.00	5	SND	0.00	5	SND	0.00	1	SND	0.00	1	SND	0.00
-4636	Max	1	SND	0.00	1	SND	0.00	5	SND	0.00	5	SND	0.00	5	SND	0.00	1	SND	0.00
-4636	Min	1	SND	0.00	1	SND	0.00	5	SND	0.00	5	SND	0.00	5	SND	0.00	1	SND	0.00
-4635	Max	1	SND	0.00	1	SND	0.00	5	SND	0.00	5	SND	0.00	5	SND	0.00	1	SND	0.00
-4635	Min	1	SND	0.00	1	SND	0.00	5	SND	0.00	5	SND	0.00	5	SND	0.00	1	SND	0.00
-4634	Max	1	SND	0.00	1	SND	0.00	1	SND	0.00	5	SND	0.00	1	SND	0.00	1	SND	0.00
-4634	Min	1	SND	0.00	1	SND	0.00	1	SND	0.00	5	SND	0.00	1	SND	0.00	1	SND	0.00
-4633	Max	1	SND	0.00	1	SND	0.00	1	SND	0.00	1	SND	0.00	1	SND	0.00	1	SND	0.00
-4633	Min	1	SND	0.00	1	SND	0.00	1	SND	0.00	1	SND	0.00	1	SND	0.00	1	SND	0.00
-4632	Max	1	SND	0.00	1	SND	0.00	5	SND	0.00	5	SND	0.00	5	SND	0.00	1	SND	0.00
-4632	Min	1	SND	0.00	1	SND	0.00	5	SND	0.00	5	SND	0.00	5	SND	0.00	1	SND	0.00
-4631	Max	1	SND	0.00	1	SND	0.00	1	SND	0.00	5	SND	0.00	5	SND	0.00	1	SND	0.00
-4631	Min	1	SND	0.00	1	SND	0.00	1	SND	0.00	5	SND	0.00	5	SND	0.00	1	SND	0.00
-4630	Max	1	SND	0.00	1	SND	0.00	5	SND	0.00	1	SND	0.00	1	SND	0.00	1	SND	0.00
-4630	Min	1	SND	0.00	1	SND	0.00	5	SND	0.00	1	SND	0.00	1	SND	0.00	1	SND	0.00
-4629	Max	1	SND	0.00	1	SND	0.00	1	SND	0.00	5	SND	0.00	5	SND	0.00	1	SND	0.00
-4629	Min	1	SND	0.00	1	SND	0.00	1	SND	0.00	5	SND	0.00	5	SND	0.00	1	SND	0.00
-4628	Max	1	SND	0.00	1	SND	0.00	5	SND	0.00	5	SND	0.00	5	SND	0.00	1	SND	0.00
-4628	Min	1	SND	0.00	1	SND	0.00	5	SND	0.00	5	SND	0.00	5	SND	0.00	1	SND	0.00
-4627	Max	1	SND	0.00	1	SND	0.00	5	SND	0.00	5	SND	0.00	5	SND	0.00	1	SND	0.00
-4627	Min	1	SND	0.00	1	SND	0.00	5	SND	0.00	5	SND	0.00	5	SND	0.00	1	SND	0.00
-4626	Max	1	SND	0.00	1	SND	0.00	1	SND	0.00	5	SND	0.00	5	SND	0.00	1	SND	0.00
-4626	Min	1	SND	0.00	1	SND	0.00	1	SND	0.00	5	SND	0.00	5	SND	0.00	1	SND	0.00
-4625	Max	1	SND	0.00	1	SND	0.00	1	SND	0.00	5	SND	0.00	5	SND	0.00	1	SND	0.00
-4625	Min	1	SND	0.00	1	SND	0.00	1	SND	0.00	5	SND	0.00	5	SND	0.00	1	SND	0.00
-4624	Max	1	SND	0.00	1	SND	0.00	5	SND	0.00	5	SND	0.00	1	SND	0.00	1	SND	0.00
-4624	Min	1	SND	0.00	1	SND	0.00	5	SND	0.00	5	SND	0.00	1	SND	0.00	1	SND	0.00
-4623	Max	1	SND	0.00	1	SND	0.00	5	SND	0.00	1	SND	0.00	5	SND	0.00	1	SND	0.00
-4623	Min	1	SND	0.00	1	SND	0.00	5	SND	0.00	1	SND	0.00	5	SND	0.00	1	SND	0.00

-4622	Max	1	SND	0.00	1	SND	0.00	5	SND	0.00	5	SND	0.00	1	SND	0.00	1	SND	0.00
-4622	Min	1	SND	0.00	1	SND	0.00	5	SND	0.00	5	SND	0.00	1	SND	0.00	1	SND	0.00
-4621	Max	1	SND	0.00	1	SND	0.00	5	SND	0.00	5	SND	0.00	1	SND	0.00	1	SND	0.00
-4621	Min	1	SND	0.00	1	SND	0.00	5	SND	0.00	5	SND	0.00	1	SND	0.00	1	SND	0.00
-4620	Max	1	SND	0.00	1	SND	0.00	5	SND	0.00	5	SND	0.00	5	SND	0.00	1	SND	0.00
-4620	Min	1	SND	0.00	1	SND	0.00	5	SND	0.00	5	SND	0.00	5	SND	0.00	1	SND	0.00
-4619	Max	1	SND	0.00	1	SND	0.00	1	SND	0.00	5	SND	0.00	5	SND	0.00	1	SND	0.00
-4619	Min	1	SND	0.00	1	SND	0.00	1	SND	0.00	5	SND	0.00	5	SND	0.00	1	SND	0.00
-4618	Max	1	SND	0.00	1	SND	0.00	5	SND	0.00	1	SND	0.00	5	SND	0.00	1	SND	0.00
-4618	Min	1	SND	0.00	1	SND	0.00	5	SND	0.00	1	SND	0.00	5	SND	0.00	1	SND	0.00
-4617	Max	1	SND	0.00	1	SND	0.00	5	SND	0.00	5	SND	0.00	5	SND	0.00	1	SND	0.00
-4617	Min	1	SND	0.00	1	SND	0.00	5	SND	0.00	5	SND	0.00	5	SND	0.00	1	SND	0.00
-4616	Max	1	SND	0.00	1	SND	0.00	1	SND	0.00	1	SND	0.00	5	SND	0.00	1	SND	0.00
-4616	Min	1	SND	0.00	1	SND	0.00	1	SND	0.00	1	SND	0.00	5	SND	0.00	1	SND	0.00
-4615	Max	1	SND	0.00	1	SND	0.00	1	SND	0.00	1	SND	0.00	5	SND	0.00	1	SND	0.00
-4615	Min	1	SND	0.00	1	SND	0.00	1	SND	0.00	1	SND	0.00	5	SND	0.00	1	SND	0.00
-4614	Max	1	SND	0.00	1	SND	0.00	5	SND	0.00	5	SND	0.00	1	SND	0.00	1	SND	0.00
-4614	Min	1	SND	0.00	1	SND	0.00	5	SND	0.00	5	SND	0.00	1	SND	0.00	1	SND	0.00
-4613	Max	1	SND	0.00	1	SND	0.00	5	SND	0.00	1	SND	0.00	5	SND	0.00	1	SND	0.00
-4613	Min	1	SND	0.00	1	SND	0.00	5	SND	0.00	1	SND	0.00	5	SND	0.00	1	SND	0.00
-4612	Max	1	SND	0.00	1	SND	0.00	1	SND	0.00	5	SND	0.00	5	SND	0.00	1	SND	0.00
-4612	Min	1	SND	0.00	1	SND	0.00	1	SND	0.00	5	SND	0.00	5	SND	0.00	1	SND	0.00
-4611	Max	1	SND	0.00	1	SND	0.00	5	SND	0.00	1	SND	0.00	5	SND	0.00	1	SND	0.00
-4611	Min	1	SND	0.00	1	SND	0.00	5	SND	0.00	1	SND	0.00	5	SND	0.00	1	SND	0.00
-4610	Max	1	SND	0.00	1	SND	0.00	1	SND	0.00	5	SND	0.00	5	SND	0.00	1	SND	0.00
-4610	Min	1	SND	0.00	1	SND	0.00	1	SND	0.00	5	SND	0.00	5	SND	0.00	1	SND	0.00
-4609	Max	1	SND	0.00	1	SND	0.00	5	SND	0.00	5	SND	0.00	5	SND	0.00	1	SND	0.00
-4609	Min	1	SND	0.00	1	SND	0.00	5	SND	0.00	5	SND	0.00	5	SND	0.00	1	SND	0.00
-4608	Max	1	SND	0.00	1	SND	0.00	1	SND	0.00	5	SND	0.00	1	SND	0.00	1	SND	0.00
-4608	Min	1	SND	0.00	1	SND	0.00	1	SND	0.00	5	SND	0.00	1	SND	0.00	1	SND	0.00
-4607	Max	1	SND	0.00	1	SND	0.00	1	SND	0.00	1	SND	0.00	1	SND	0.00	1	SND	0.00
-4607	Min	1	SND	0.00	1	SND	0.00	1	SND	0.00	1	SND	0.00	1	SND	0.00	1	SND	0.00
-4606	Max	1	SND	0.00	1	SND	0.00	5	SND	0.00	5	SND	0.00	5	SND	0.00	1	SND	0.00
-4606	Min	1	SND	0.00	1	SND	0.00	5	SND	0.00	5	SND	0.00	5	SND	0.00	1	SND	0.00
-4605	Max	1	SND	0.00	1	SND	0.00	1	SND	0.00	5	SND	0.00	1	SND	0.00	1	SND	0.00
-4605	Min	1	SND	0.00	1	SND	0.00	1	SND	0.00	5	SND	0.00	1	SND	0.00	1	SND	0.00
-4604	Max	1	SND	0.00	1	SND	0.00	5	SND	0.00	5	SND	0.00	5	SND	0.00	1	SND	0.00
-4604	Min	1	SND	0.00	1	SND	0.00	5	SND	0.00	5	SND	0.00	5	SND	0.00	1	SND	0.00
-4603	Max	1	SND	0.00	1	SND	0.00	1	SND	0.00	5	SND	0.00	1	SND	0.00	1	SND	0.00
-4603	Min	1	SND	0.00	1	SND	0.00	1	SND	0.00	5	SND	0.00	1	SND	0.00	1	SND	0.00
-4602	Max	1	SND	0.00	1	SND	0.00	1	SND	0.00	5	SND	0.00	1	SND	0.00	1	SND	0.00
-4602	Min	1	SND	0.00	1	SND	0.00	1	SND	0.00	5	SND	0.00	1	SND	0.00	1	SND	0.00
-4601	Max	1	SND	0.00	1	SND	0.00	5	SND	0.00	1	SND	0.00	1	SND	0.00	1	SND	0.00
-4601	Min	1	SND	0.00	1	SND	0.00	5	SND	0.00	1	SND	0.00	1	SND	0.00	1	SND	0.00
-4600	Max	1	SND	0.00	1	SND	0.00	1	SND	0.00	1	SND	0.00	1	SND	0.00	1	SND	0.00
-4600	Min	1	SND	0.00	1	SND	0.00	1	SND	0.00	1	SND	0.00	1	SND	0.00	1	SND	0.00
-4599	Max	1	SND	0.00	1	SND	0.00	1	SND	0.00	5	SND	0.00	1	SND	0.00	1	SND	0.00
-4599	Min	1	SND	0.00	1	SND	0.00	1	SND	0.00	5	SND	0.00	1	SND	0.00	1	SND	0.00
-4598	Max	1	SND	0.00	1	SND	0.00	5	SND	0.00	1	SND	0.00	5	SND	0.00	1	SND	0.00
-4598	Min	1	SND	0.00	1	SND	0.00	5	SND	0.00	1	SND	0.00	5	SND	0.00	1	SND	0.00
-4597	Max	1	SND	0.00	1	SND	0.00	1	SND	0.00	1	SND	0.00	1	SND	0.00	1	SND	0.00
-4597	Min	1	SND	0.00	1	SND	0.00	1	SND	0.00	1	SND	0.00	1	SND	0.00	1	SND	0.00
-4596	Max	1	SND	0.00	1	SND	0.00	1	SND	0.00	5	SND	0.00	1	SND	0.00	1	SND	0.00
-4596	Min	1	SND	0.00	1	SND	0.00	1	SND	0.00	5	SND	0.00	1	SND	0.00	1	SND	0.00
-4595	Max	1	SND	0.00	1	SND	0.00	1	SND	0.00	5	SND	0.00	1	SND	0.00	1	SND	0.00
-4595	Min	1	SND	0.00	1	SND	0.00	1	SND	0.00	5	SND	0.00	1	SND	0.00	1	SND	0.00
-4594	Max	1	SND	0.00	1	SND	0.00	5	SND	0.00	5	SND	0.00	5	SND	0.00	1	SND	0.00
-4594	Min	1	SND	0.00	1	SND	0.00	5	SND	0.00	5	SND	0.00	5	SND	0.00	1	SND	0.00
-4593	Max	1	SND	0.00	1	SND	0.00	1	SND	0.00	5	SND	0.00	1	SND	0.00	1	SND	0.00
-4593	Min	1	SND	0.00	1	SND	0.00	1	SND	0.00	5	SND	0.00	1	SND	0.00	1	SND	0.00
-4592	Max	1	SND	0.00	1	SND	0.00	1	SND	0.00	5	SND	0.00	5	SND	0.00	1	SND	0.00
-4592	Min	1	SND	0.00	1	SND	0.00	1	SND	0.00	5	SND	0.00	5	SND	0.00	1	SND	0.00
-4591	Max	1	SND	0.00	1	SND	0.00	5	SND	0.00	1	SND	0.00	1	SND	0.00	1	SND	0.00
-4591	Min	1	SND	0.00	1	SND	0.00	5	SND	0.00	1	SND	0.00	1	SND	0.00	1	SND	0.00
-4590	Max	1	SND	0.00	1	SND	0.00	1	SND	0.00	1	SND	0.00	5	SND	0.00	1	SND	0.00
-4590	Min	1	SND	0.00	1	SND	0.00	1	SND	0.00	1	SND	0.00	5	SND	0.00	1	SND	0.00
-4589	Max	1	SND	0.00	1	SND	0.00	5	SND	0.00	5	SND	0.00	1	SND	0.00	1	SND	0.00
-4589	Min	1	SND	0.00	1	SND	0.00	5	SND	0.00	5	SND	0.00	1	SND	0.00	1	SND	0.00
-4588	Max	1	SND	0.00	1	SND	0.00	1	SND	0.00	5	SND	0.00	5	SND	0.00	1	SND	0.00
-4588	Min	1	SND	0.00	1	SND	0.00	1	SND	0.00	5	SND	0.00	5	SND	0.00	1	SND	0.00
-4587	Max	1	SND	0.00	1	SND	0.00	1	SND	0.00	5	SND	0.00	5	SND	0.00	1	SND	0.00
-4587	Min	1	SND	0.00	1	SND	0.00	1	SND	0.00	5	SND	0.00	5	SND	0.00	1	SND	0.00
-4586	Max	1	SND	0.00	1	SND	0.00	5	SND	0.00	1	SND	0.00	5	SND	0.00	1	SND	0.00
-4586	Min	1	SND	0.00	1	SND	0.00	5	SND	0.00	1	SND	0.00	5	SND	0.00	1	SND	0.00
-4585	Max	1	SND	0.00	1	SND	0.00	1	SND	0.00	5	SND	0.00	1	SND	0.00	1	SND	0.00
-4585	Min	1	SND	0.00	1	SND	0.00	1	SND	0.00	5	SND	0.00	1	SND	0.00	1	SND	0.00
-4584	Max	1	SND	0.00	1	SND	0.00	5	SND	0.00	5	SND	0.00	1	SND	0.00	1	SND	0.00
-4584	Min	1	SND	0.00	1	SND	0.00	5	SND	0.00	5	SND	0.00	1	SND	0.00	1	SND	0.00
-4583	Max	1	SND	0.00	1	SND	0.00	5	SND	0.00	1	SND	0.00	5	SND	0.00	1	SND	0.00

-4583	Min	1	SND	0.00	1	SND	0.00	5	SND	0.00	1	SND	0.00	5	SND	0.00	1	SND	0.00
-4582	Max	1	SND	0.00	1	SND	0.00	5	SND	0.00	5	SND	0.00	5	SND	0.00	1	SND	0.00
-4582	Min	1	SND	0.00	1	SND	0.00	5	SND	0.00	5	SND	0.00	5	SND	0.00	1	SND	0.00
-4581	Max	1	SND	0.00	1	SND	0.00	1	SND	0.00	5	SND	0.00	5	SND	0.00	1	SND	0.00
-4581	Min	1	SND	0.00	1	SND	0.00	1	SND	0.00	5	SND	0.00	5	SND	0.00	1	SND	0.00
-4580	Max	1	SND	0.00	1	SND	0.00	1	SND	0.00	5	SND	0.00	5	SND	0.00	1	SND	0.00
-4580	Min	1	SND	0.00	1	SND	0.00	1	SND	0.00	5	SND	0.00	5	SND	0.00	1	SND	0.00
-4579	Max	1	SND	0.00	1	SND	0.00	5	SND	0.00	5	SND	0.00	1	SND	0.00	1	SND	0.00
-4579	Min	1	SND	0.00	1	SND	0.00	5	SND	0.00	5	SND	0.00	1	SND	0.00	1	SND	0.00
-4578	Max	1	SND	0.00	1	SND	0.00	1	SND	0.00	5	SND	0.00	1	SND	0.00	1	SND	0.00
-4578	Min	1	SND	0.00	1	SND	0.00	1	SND	0.00	5	SND	0.00	1	SND	0.00	1	SND	0.00
-4577	Max	1	SND	0.00	1	SND	0.00	5	SND	0.00	1	SND	0.00	5	SND	0.00	1	SND	0.00
-4577	Min	1	SND	0.00	1	SND	0.00	5	SND	0.00	1	SND	0.00	5	SND	0.00	1	SND	0.00
-4576	Max	1	SND	0.00	1	SND	0.00	5	SND	0.00	1	SND	0.00	1	SND	0.00	1	SND	0.00
-4576	Min	1	SND	0.00	1	SND	0.00	5	SND	0.00	1	SND	0.00	1	SND	0.00	1	SND	0.00
-4575	Max	1	SND	0.00	1	SND	0.00	5	SND	0.00	5	SND	0.00	5	SND	0.00	1	SND	0.00
-4575	Min	1	SND	0.00	1	SND	0.00	5	SND	0.00	5	SND	0.00	5	SND	0.00	1	SND	0.00
-4574	Max	1	SND	0.00	1	SND	0.00	5	SND	0.00	5	SND	0.00	1	SND	0.00	1	SND	0.00
-4574	Min	1	SND	0.00	1	SND	0.00	5	SND	0.00	5	SND	0.00	1	SND	0.00	1	SND	0.00
-4573	Max	1	SND	0.00	1	SND	0.00	5	SND	0.00	5	SND	0.00	1	SND	0.00	1	SND	0.00
-4573	Min	1	SND	0.00	1	SND	0.00	5	SND	0.00	5	SND	0.00	1	SND	0.00	1	SND	0.00
-4572	Max	1	SND	0.00	1	SND	0.00	5	SND	0.00	5	SND	0.00	5	SND	0.00	1	SND	0.00
-4572	Min	1	SND	0.00	1	SND	0.00	5	SND	0.00	5	SND	0.00	5	SND	0.00	1	SND	0.00
-4571	Max	1	SND	0.00	1	SND	0.00	5	SND	0.00	5	SND	0.00	5	SND	0.00	1	SND	0.00
-4571	Min	1	SND	0.00	1	SND	0.00	5	SND	0.00	5	SND	0.00	5	SND	0.00	1	SND	0.00
-4570	Max	1	SND	0.00	1	SND	0.00	5	SND	0.00	5	SND	0.00	5	SND	0.00	1	SND	0.00
-4570	Min	1	SND	0.00	1	SND	0.00	5	SND	0.00	5	SND	0.00	5	SND	0.00	1	SND	0.00
-4569	Max	1	SND	0.00	1	SND	0.00	5	SND	0.00	5	SND	0.00	5	SND	0.00	1	SND	0.00
-4569	Min	1	SND	0.00	1	SND	0.00	5	SND	0.00	5	SND	0.00	5	SND	0.00	1	SND	0.00
-4568	Max	1	SND	0.00	1	SND	0.00	5	SND	0.00	1	SND	0.00	5	SND	0.00	1	SND	0.00
-4568	Min	1	SND	0.00	1	SND	0.00	5	SND	0.00	1	SND	0.00	5	SND	0.00	1	SND	0.00
-4567	Max	1	SND	0.00	1	SND	0.00	5	SND	0.00	5	SND	0.00	5	SND	0.00	1	SND	0.00
-4567	Min	1	SND	0.00	1	SND	0.00	5	SND	0.00	5	SND	0.00	5	SND	0.00	1	SND	0.00
-4566	Max	1	SND	0.00	1	SND	0.00	5	SND	0.00	5	SND	0.00	5	SND	0.00	1	SND	0.00
-4566	Min	1	SND	0.00	1	SND	0.00	5	SND	0.00	5	SND	0.00	5	SND	0.00	1	SND	0.00
-4565	Max	1	SND	0.00	1	SND	0.00	5	SND	0.00	5	SND	0.00	5	SND	0.00	1	SND	0.00
-4565	Min	1	SND	0.00	1	SND	0.00	5	SND	0.00	5	SND	0.00	5	SND	0.00	1	SND	0.00
-4564	Max	1	SND	0.00	1	SND	0.00	5	SND	0.00	5	SND	0.00	5	SND	0.00	1	SND	0.00
-4564	Min	1	SND	0.00	1	SND	0.00	5	SND	0.00	5	SND	0.00	5	SND	0.00	1	SND	0.00
-4563	Max	1	SND	0.00	1	SND	0.00	5	SND	0.00	5	SND	0.00	5	SND	0.00	1	SND	0.00
-4563	Min	1	SND	0.00	1	SND	0.00	5	SND	0.00	5	SND	0.00	5	SND	0.00	1	SND	0.00
-4562	Max	1	SND	0.00	1	SND	0.00	5	SND	0.00	5	SND	0.00	1	SND	0.00	1	SND	0.00
-4562	Min	1	SND	0.00	1	SND	0.00	5	SND	0.00	5	SND	0.00	1	SND	0.00	1	SND	0.00
-4561	Max	1	SND	0.00	1	SND	0.00	5	SND	0.00	5	SND	0.00	5	SND	0.00	1	SND	0.00
-4561	Min	1	SND	0.00	1	SND	0.00	5	SND	0.00	5	SND	0.00	5	SND	0.00	1	SND	0.00
-4560	Max	1	SND	0.00	1	SND	0.00	1	SND	0.00	5	SND	0.00	5	SND	0.00	1	SND	0.00
-4560	Min	1	SND	0.00	1	SND	0.00	1	SND	0.00	5	SND	0.00	5	SND	0.00	1	SND	0.00
-4559	Max	1	SND	0.00	1	SND	0.00	5	SND	0.00	5	SND	0.00	1	SND	0.00	1	SND	0.00
-4559	Min	1	SND	0.00	1	SND	0.00	5	SND	0.00	5	SND	0.00	1	SND	0.00	1	SND	0.00
-4558	Max	1	SND	0.00	1	SND	0.00	5	SND	0.00	5	SND	0.00	5	SND	0.00	1	SND	0.00
-4558	Min	1	SND	0.00	1	SND	0.00	5	SND	0.00	5	SND	0.00	5	SND	0.00	1	SND	0.00
-4557	Max	1	SND	0.00	1	SND	0.00	5	SND	0.00	5	SND	0.00	5	SND	0.00	1	SND	0.00
-4557	Min	1	SND	0.00	1	SND	0.00	5	SND	0.00	5	SND	0.00	5	SND	0.00	1	SND	0.00
-4556	Max	1	SND	0.00	1	SND	0.00	1	SND	0.00	5	SND	0.00	1	SND	0.00	1	SND	0.00
-4556	Min	1	SND	0.00	1	SND	0.00	1	SND	0.00	5	SND	0.00	1	SND	0.00	1	SND	0.00
-4555	Max	1	SND	0.00	1	SND	0.00	5	SND	0.00	1	SND	0.00	5	SND	0.00	1	SND	0.00
-4555	Min	1	SND	0.00	1	SND	0.00	5	SND	0.00	1	SND	0.00	5	SND	0.00	1	SND	0.00
-4554	Max	1	SND	0.00	1	SND	0.00	1	SND	0.00	5	SND	0.00	1	SND	0.00	1	SND	0.00
-4554	Min	1	SND	0.00	1	SND	0.00	1	SND	0.00	5	SND	0.00	1	SND	0.00	1	SND	0.00
-4553	Max	1	SND	0.00	1	SND	0.00	5	SND	0.00	5	SND	0.00	5	SND	0.00	1	SND	0.00
-4553	Min	1	SND	0.00	1	SND	0.00	5	SND	0.00	5	SND	0.00	5	SND	0.00	1	SND	0.00
-4552	Max	1	SND	0.00	1	SND	0.00	5	SND	0.00	5	SND	0.00	5	SND	0.00	1	SND	0.00
-4552	Min	1	SND	0.00	1	SND	0.00	5	SND	0.00	5	SND	0.00	5	SND	0.00	1	SND	0.00
-4551	Max	1	SND	0.00	1	SND	0.00	5	SND	0.00	1	SND	0.00	5	SND	0.00	1	SND	0.00
-4551	Min	1	SND	0.00	1	SND	0.00	5	SND	0.00	1	SND	0.00	5	SND	0.00	1	SND	0.00
-4550	Max	1	SND	0.00	1	SND	0.00	1	SND	0.00	1	SND	0.00	1	SND	0.00	1	SND	0.00
-4550	Min	1	SND	0.00	1	SND	0.00	1	SND	0.00	1	SND	0.00	1	SND	0.00	1	SND	0.00
-4549	Max	1	SND	0.00	1	SND	0.00	1	SND	0.00	5	SND	0.00	5	SND	0.00	1	SND	0.00
-4549	Min	1	SND	0.00	1	SND	0.00	1	SND	0.00	5	SND	0.00	5	SND	0.00	1	SND	0.00
-4548	Max	1	SND	0.00	1	SND	0.00	1	SND	0.00	5	SND	0.00	1	SND	0.00	1	SND	0.00
-4548	Min	1	SND	0.00	1	SND	0.00	1	SND	0.00	5	SND	0.00	1	SND	0.00	1	SND	0.00
-4547	Max	1	SND	0.00	1	SND	0.00	5	SND	0.00	5	SND	0.00	1	SND	0.00	1	SND	0.00
-4547	Min	1	SND	0.00	1	SND	0.00	5	SND	0.00	5	SND	0.00	1	SND	0.00	1	SND	0.00
-4546	Max	1	SND	0.00	1	SND	0.00	1	SND	0.00	5	SND	0.00	1	SND	0.00	1	SND	0.00
-4546	Min	1	SND	0.00	1	SND	0.00	1	SND	0.00	5	SND	0.00	1	SND	0.00	1	SND	0.00
-4545	Max	1	SND	0.00	1	SND	0.00	5	SND	0.00	5	SND	0.00	5	SND	0.00	1	SND	0.00
-4545	Min	1	SND	0.00	1	SND	0.00	5	SND	0.00	5	SND	0.00	5	SND	0.00	1	SND	0.00
-4544	Max	1	SND	0.00	1	SND	0.00	1	SND	0.00	1	SND	0.00	5	SND	0.00	1	SND	0.00
-4544	Min	1	SND	0.00	1	SND	0.00	1	SND	0.00	1	SND	0.00	5	SND	0.00	1	SND	0.00

-4543	Max	1	SND	0.00	1	SND	0.00	5	SND	0.00	5	SND	0.00	5	SND	0.00	1	SND	0.00
-4543	Min	1	SND	0.00	1	SND	0.00	5	SND	0.00	5	SND	0.00	5	SND	0.00	1	SND	0.00
-4542	Max	1	SND	0.00	1	SND	0.00	5	SND	0.00	1	SND	0.00	1	SND	0.00	1	SND	0.00
-4542	Min	1	SND	0.00	1	SND	0.00	5	SND	0.00	1	SND	0.00	1	SND	0.00	1	SND	0.00
-4541	Max	1	SND	0.00	1	SND	0.00	5	SND	0.00	1	SND	0.00	5	SND	0.00	1	SND	0.00
-4541	Min	1	SND	0.00	1	SND	0.00	5	SND	0.00	1	SND	0.00	5	SND	0.00	1	SND	0.00
-4540	Max	1	SND	0.00	1	SND	0.00	1	SND	0.00	1	SND	0.00	5	SND	0.00	1	SND	0.00
-4540	Min	1	SND	0.00	1	SND	0.00	1	SND	0.00	1	SND	0.00	5	SND	0.00	1	SND	0.00
-4539	Max	1	SND	0.00	1	SND	0.00	5	SND	0.00	5	SND	0.00	1	SND	0.00	1	SND	0.00
-4539	Min	1	SND	0.00	1	SND	0.00	5	SND	0.00	5	SND	0.00	1	SND	0.00	1	SND	0.00
-4538	Max	1	SND	0.00	1	SND	0.00	1	SND	0.00	5	SND	0.00	5	SND	0.00	1	SND	0.00
-4538	Min	1	SND	0.00	1	SND	0.00	1	SND	0.00	5	SND	0.00	5	SND	0.00	1	SND	0.00
-4537	Max	1	SND	0.00	1	SND	0.00	1	SND	0.00	1	SND	0.00	1	SND	0.00	1	SND	0.00
-4537	Min	1	SND	0.00	1	SND	0.00	1	SND	0.00	1	SND	0.00	1	SND	0.00	1	SND	0.00
-4536	Max	1	SND	0.00	1	SND	0.00	1	SND	0.00	1	SND	0.00	5	SND	0.00	1	SND	0.00
-4536	Min	1	SND	0.00	1	SND	0.00	1	SND	0.00	1	SND	0.00	5	SND	0.00	1	SND	0.00
-4535	Max	1	SND	0.00	1	SND	0.00	5	SND	0.00	1	SND	0.00	1	SND	0.00	1	SND	0.00
-4535	Min	1	SND	0.00	1	SND	0.00	5	SND	0.00	1	SND	0.00	1	SND	0.00	1	SND	0.00
-4534	Max	1	SND	0.00	1	SND	0.00	5	SND	0.00	1	SND	0.00	5	SND	0.00	1	SND	0.00
-4534	Min	1	SND	0.00	1	SND	0.00	5	SND	0.00	1	SND	0.00	5	SND	0.00	1	SND	0.00
-4533	Max	1	SND	0.00	1	SND	0.00	5	SND	0.00	1	SND	0.00	5	SND	0.00	1	SND	0.00
-4533	Min	1	SND	0.00	1	SND	0.00	5	SND	0.00	1	SND	0.00	5	SND	0.00	1	SND	0.00
-4532	Max	1	SND	0.00	1	SND	0.00	1	SND	0.00	1	SND	0.00	5	SND	0.00	1	SND	0.00
-4532	Min	1	SND	0.00	1	SND	0.00	1	SND	0.00	1	SND	0.00	5	SND	0.00	1	SND	0.00
-4531	Max	1	SND	0.00	1	SND	0.00	5	SND	0.00	5	SND	0.00	1	SND	0.00	1	SND	0.00
-4531	Min	1	SND	0.00	1	SND	0.00	5	SND	0.00	5	SND	0.00	1	SND	0.00	1	SND	0.00
-4530	Max	1	SND	0.00	1	SND	0.00	1	SND	0.00	1	SND	0.00	5	SND	0.00	1	SND	0.00
-4530	Min	1	SND	0.00	1	SND	0.00	1	SND	0.00	1	SND	0.00	5	SND	0.00	1	SND	0.00
-4529	Max	1	SND	0.00	1	SND	0.00	5	SND	0.00	5	SND	0.00	5	SND	0.00	1	SND	0.00
-4529	Min	1	SND	0.00	1	SND	0.00	5	SND	0.00	5	SND	0.00	5	SND	0.00	1	SND	0.00
-4528	Max	1	SND	0.00	1	SND	0.00	5	SND	0.00	1	SND	0.00	1	SND	0.00	1	SND	0.00
-4528	Min	1	SND	0.00	1	SND	0.00	5	SND	0.00	1	SND	0.00	1	SND	0.00	1	SND	0.00
-4527	Max	1	SND	0.00	1	SND	0.00	1	SND	0.00	5	SND	0.00	1	SND	0.00	1	SND	0.00
-4527	Min	1	SND	0.00	1	SND	0.00	1	SND	0.00	5	SND	0.00	1	SND	0.00	1	SND	0.00
-4526	Max	1	SND	0.00	1	SND	0.00	5	SND	0.00	1	SND	0.00	5	SND	0.00	1	SND	0.00
-4526	Min	1	SND	0.00	1	SND	0.00	5	SND	0.00	1	SND	0.00	5	SND	0.00	1	SND	0.00
-4525	Max	1	SND	0.00	1	SND	0.00	5	SND	0.00	5	SND	0.00	1	SND	0.00	1	SND	0.00
-4525	Min	1	SND	0.00	1	SND	0.00	5	SND	0.00	5	SND	0.00	1	SND	0.00	1	SND	0.00
-4524	Max	1	SND	0.00	1	SND	0.00	1	SND	0.00	5	SND	0.00	5	SND	0.00	1	SND	0.00
-4524	Min	1	SND	0.00	1	SND	0.00	1	SND	0.00	5	SND	0.00	5	SND	0.00	1	SND	0.00
-4523	Max	1	SND	0.00	1	SND	0.00	1	SND	0.00	1	SND	0.00	1	SND	0.00	1	SND	0.00
-4523	Min	1	SND	0.00	1	SND	0.00	1	SND	0.00	1	SND	0.00	1	SND	0.00	1	SND	0.00
-4522	Max	1	SND	0.00	1	SND	0.00	1	SND	0.00	5	SND	0.00	5	SND	0.00	1	SND	0.00
-4522	Min	1	SND	0.00	1	SND	0.00	1	SND	0.00	5	SND	0.00	5	SND	0.00	1	SND	0.00
-4521	Max	1	SND	0.00	1	SND	0.00	5	SND	0.00	5	SND	0.00	5	SND	0.00	1	SND	0.00
-4521	Min	1	SND	0.00	1	SND	0.00	5	SND	0.00	5	SND	0.00	5	SND	0.00	1	SND	0.00
-4520	Max	1	SND	0.00	1	SND	0.00	5	SND	0.00	5	SND	0.00	1	SND	0.00	1	SND	0.00
-4520	Min	1	SND	0.00	1	SND	0.00	5	SND	0.00	5	SND	0.00	1	SND	0.00	1	SND	0.00
-4519	Max	1	SND	0.00	1	SND	0.00	5	SND	0.00	5	SND	0.00	1	SND	0.00	1	SND	0.00
-4519	Min	1	SND	0.00	1	SND	0.00	5	SND	0.00	5	SND	0.00	1	SND	0.00	1	SND	0.00
-4518	Max	1	SND	0.00	1	SND	0.00	1	SND	0.00	5	SND	0.00	1	SND	0.00	1	SND	0.00
-4518	Min	1	SND	0.00	1	SND	0.00	1	SND	0.00	5	SND	0.00	1	SND	0.00	1	SND	0.00
-4517	Max	1	SND	0.00	1	SND	0.00	5	SND	0.00	1	SND	0.00	5	SND	0.00	1	SND	0.00
-4517	Min	1	SND	0.00	1	SND	0.00	5	SND	0.00	1	SND	0.00	5	SND	0.00	1	SND	0.00
-4516	Max	1	SND	0.00	1	SND	0.00	5	SND	0.00	5	SND	0.00	1	SND	0.00	1	SND	0.00
-4516	Min	1	SND	0.00	1	SND	0.00	5	SND	0.00	5	SND	0.00	1	SND	0.00	1	SND	0.00
-4515	Max	1	SND	0.00	1	SND	0.00	1	SND	0.00	5	SND	0.00	5	SND	0.00	1	SND	0.00
-4515	Min	1	SND	0.00	1	SND	0.00	1	SND	0.00	5	SND	0.00	5	SND	0.00	1	SND	0.00
-4514	Max	1	SND	0.00	1	SND	0.00	5	SND	0.00	1	SND	0.00	1	SND	0.00	1	SND	0.00
-4514	Min	1	SND	0.00	1	SND	0.00	5	SND	0.00	1	SND	0.00	1	SND	0.00	1	SND	0.00
-4513	Max	1	SND	0.00	1	SND	0.00	5	SND	0.00	5	SND	0.00	1	SND	0.00	1	SND	0.00
-4513	Min	1	SND	0.00	1	SND	0.00	5	SND	0.00	5	SND	0.00	1	SND	0.00	1	SND	0.00
-4512	Max	1	SND	0.00	1	SND	0.00	5	SND	0.00	5	SND	0.00	5	SND	0.00	1	SND	0.00
-4512	Min	1	SND	0.00	1	SND	0.00	5	SND	0.00	5	SND	0.00	5	SND	0.00	1	SND	0.00
-4511	Max	1	SND	0.00	1	SND	0.00	5	SND	0.00	5	SND	0.00	1	SND	0.00	1	SND	0.00
-4511	Min	1	SND	0.00	1	SND	0.00	5	SND	0.00	5	SND	0.00	1	SND	0.00	1	SND	0.00
-4510	Max	1	SND	0.00	1	SND	0.00	5	SND	0.00	5	SND	0.00	5	SND	0.00	1	SND	0.00
-4510	Min	1	SND	0.00	1	SND	0.00	5	SND	0.00	5	SND	0.00	5	SND	0.00	1	SND	0.00
-4509	Max	1	SND	0.00	1	SND	0.00	5	SND	0.00	5	SND	0.00	5	SND	0.00	1	SND	0.00
-4509	Min	1	SND	0.00	1	SND	0.00	5	SND	0.00	5	SND	0.00	5	SND	0.00	1	SND	0.00
-4508	Max	1	SND	0.00	1	SND	0.00	1	SND	0.00	5	SND	0.00	5	SND	0.00	1	SND	0.00
-4508	Min	1	SND	0.00	1	SND	0.00	1	SND	0.00	5	SND	0.00	5	SND	0.00	1	SND	0.00
-4507	Max	1	SND	0.00	1	SND	0.00	5	SND	0.00	5	SND	0.00	5	SND	0.00	1	SND	0.00
-4507	Min	1	SND	0.00	1	SND	0.00	5	SND	0.00	5	SND	0.00	5	SND	0.00	1	SND	0.00
-4506	Max	1	SND	0.00	1	SND	0.00	5	SND	0.00	5	SND	0.00	5	SND	0.00	1	SND	0.00
-4506	Min	1	SND	0.00	1	SND	0.00	5	SND	0.00	5	SND	0.00	5	SND	0.00	1	SND	0.00
-4505	Max	1	SND	0.00	1	SND	0.00	5	SND	0.00	5	SND	0.00	5	SND	0.00	1	SND	0.00
-4505	Min	1	SND	0.00	1	SND	0.00	5	SND	0.00	5	SND	0.00	5	SND	0.00	1	SND	0.00
-4504	Max	1	SND	0.00	1	SND	0.00	5	SND	0.00	1	SND	0.00	5	SND	0.00	1	SND	0.00

-4504	Min	1	SND	0.00	1	SND	0.00	5	SND	0.00	1	SND	0.00	5	SND	0.00	1	SND	0.00
-4503	Max	1	SND	0.00	1	SND	0.00	5	SND	0.00	5	SND	0.00	1	SND	0.00	1	SND	0.00
-4503	Min	1	SND	0.00	1	SND	0.00	5	SND	0.00	5	SND	0.00	1	SND	0.00	1	SND	0.00
-4502	Max	1	SND	0.00	1	SND	0.00	1	SND	0.00	5	SND	0.00	1	SND	0.00	1	SND	0.00
-4502	Min	1	SND	0.00	1	SND	0.00	1	SND	0.00	5	SND	0.00	1	SND	0.00	1	SND	0.00
-4501	Max	1	SND	0.00	1	SND	0.00	5	SND	0.00	5	SND	0.00	5	SND	0.00	1	SND	0.00
-4501	Min	1	SND	0.00	1	SND	0.00	5	SND	0.00	5	SND	0.00	5	SND	0.00	1	SND	0.00
-4500	Max	1	SND	0.00	1	SND	0.00	5	SND	0.00	5	SND	0.00	5	SND	0.00	1	SND	0.00
-4500	Min	1	SND	0.00	1	SND	0.00	5	SND	0.00	5	SND	0.00	5	SND	0.00	1	SND	0.00
-4499	Max	1	SND	0.00	1	SND	0.00	5	SND	0.00	5	SND	0.00	5	SND	0.00	1	SND	0.00
-4499	Min	1	SND	0.00	1	SND	0.00	5	SND	0.00	5	SND	0.00	5	SND	0.00	1	SND	0.00
-4498	Max	1	SND	0.00	1	SND	0.00	5	SND	0.00	5	SND	0.00	5	SND	0.00	1	SND	0.00
-4498	Min	1	SND	0.00	1	SND	0.00	5	SND	0.00	5	SND	0.00	5	SND	0.00	1	SND	0.00
-4497	Max	1	SND	0.00	1	SND	0.00	5	SND	0.00	5	SND	0.00	5	SND	0.00	1	SND	0.00
-4497	Min	1	SND	0.00	1	SND	0.00	5	SND	0.00	5	SND	0.00	5	SND	0.00	1	SND	0.00
-4496	Max	1	SND	0.00	1	SND	0.00	5	SND	0.00	5	SND	0.00	5	SND	0.00	1	SND	0.00
-4496	Min	1	SND	0.00	1	SND	0.00	5	SND	0.00	5	SND	0.00	5	SND	0.00	1	SND	0.00
-4495	Max	1	SND	0.00	1	SND	0.00	5	SND	0.00	5	SND	0.00	1	SND	0.00	1	SND	0.00
-4495	Min	1	SND	0.00	1	SND	0.00	5	SND	0.00	5	SND	0.00	1	SND	0.00	1	SND	0.00
-4494	Max	1	SND	0.00	1	SND	0.00	5	SND	0.00	5	SND	0.00	5	SND	0.00	1	SND	0.00
-4494	Min	1	SND	0.00	1	SND	0.00	5	SND	0.00	5	SND	0.00	5	SND	0.00	1	SND	0.00
-4493	Max	1	SND	0.00	1	SND	0.00	5	SND	0.00	5	SND	0.00	5	SND	0.00	1	SND	0.00
-4493	Min	1	SND	0.00	1	SND	0.00	5	SND	0.00	5	SND	0.00	5	SND	0.00	1	SND	0.00
-4492	Max	1	SND	0.00	1	SND	0.00	5	SND	0.00	1	SND	0.00	1	SND	0.00	1	SND	0.00
-4492	Min	1	SND	0.00	1	SND	0.00	5	SND	0.00	1	SND	0.00	1	SND	0.00	1	SND	0.00
-4491	Max	1	SND	0.00	1	SND	0.00	5	SND	0.00	5	SND	0.00	5	SND	0.00	1	SND	0.00
-4491	Min	1	SND	0.00	1	SND	0.00	5	SND	0.00	5	SND	0.00	5	SND	0.00	1	SND	0.00
-4490	Max	1	SND	0.00	1	SND	0.00	5	SND	0.00	5	SND	0.00	5	SND	0.00	1	SND	0.00
-4490	Min	1	SND	0.00	1	SND	0.00	5	SND	0.00	5	SND	0.00	5	SND	0.00	1	SND	0.00
-4489	Max	1	SND	0.00	1	SND	0.00	1	SND	0.00	5	SND	0.00	5	SND	0.00	1	SND	0.00
-4489	Min	1	SND	0.00	1	SND	0.00	1	SND	0.00	5	SND	0.00	5	SND	0.00	1	SND	0.00
-4488	Max	1	SND	0.00	1	SND	0.00	5	SND	0.00	5	SND	0.00	1	SND	0.00	1	SND	0.00
-4488	Min	1	SND	0.00	1	SND	0.00	5	SND	0.00	5	SND	0.00	1	SND	0.00	1	SND	0.00
-4487	Max	1	SND	0.00	1	SND	0.00	5	SND	0.00	5	SND	0.00	5	SND	0.00	1	SND	0.00
-4487	Min	1	SND	0.00	1	SND	0.00	5	SND	0.00	5	SND	0.00	5	SND	0.00	1	SND	0.00
-4486	Max	1	SND	0.00	1	SND	0.00	5	SND	0.00	1	SND	0.00	1	SND	0.00	1	SND	0.00
-4486	Min	1	SND	0.00	1	SND	0.00	5	SND	0.00	1	SND	0.00	1	SND	0.00	1	SND	0.00
-4485	Max	1	SND	0.00	1	SND	0.00	1	SND	0.00	5	SND	0.00	5	SND	0.00	1	SND	0.00
-4485	Min	1	SND	0.00	1	SND	0.00	1	SND	0.00	5	SND	0.00	5	SND	0.00	1	SND	0.00
-4484	Max	1	SND	0.00	1	SND	0.00	5	SND	0.00	5	SND	0.00	1	SND	0.00	1	SND	0.00
-4484	Min	1	SND	0.00	1	SND	0.00	5	SND	0.00	5	SND	0.00	1	SND	0.00	1	SND	0.00
-4483	Max	1	SND	0.00	1	SND	0.00	1	SND	0.00	5	SND	0.00	1	SND	0.00	1	SND	0.00
-4483	Min	1	SND	0.00	1	SND	0.00	1	SND	0.00	5	SND	0.00	1	SND	0.00	1	SND	0.00
-4482	Max	1	SND	0.00	1	SND	0.00	5	SND	0.00	1	SND	0.00	1	SND	0.00	1	SND	0.00
-4482	Min	1	SND	0.00	1	SND	0.00	5	SND	0.00	1	SND	0.00	1	SND	0.00	1	SND	0.00
-4481	Max	1	SND	0.00	1	SND	0.00	5	SND	0.00	5	SND	0.00	5	SND	0.00	1	SND	0.00
-4481	Min	1	SND	0.00	1	SND	0.00	5	SND	0.00	5	SND	0.00	5	SND	0.00	1	SND	0.00
-4480	Max	1	SND	0.00	1	SND	0.00	1	SND	0.00	1	SND	0.00	1	SND	0.00	1	SND	0.00
-4480	Min	1	SND	0.00	1	SND	0.00	1	SND	0.00	1	SND	0.00	1	SND	0.00	1	SND	0.00
-4479	Max	1	SND	0.00	1	SND	0.00	1	SND	0.00	1	SND	0.00	1	SND	0.00	1	SND	0.00
-4479	Min	1	SND	0.00	1	SND	0.00	1	SND	0.00	1	SND	0.00	1	SND	0.00	1	SND	0.00
-4478	Max	1	SND	0.00	1	SND	0.00	5	SND	0.00	5	SND	0.00	5	SND	0.00	1	SND	0.00
-4478	Min	1	SND	0.00	1	SND	0.00	5	SND	0.00	5	SND	0.00	5	SND	0.00	1	SND	0.00
-4477	Max	1	SND	0.00	1	SND	0.00	1	SND	0.00	5	SND	0.00	5	SND	0.00	1	SND	0.00
-4477	Min	1	SND	0.00	1	SND	0.00	1	SND	0.00	5	SND	0.00	5	SND	0.00	1	SND	0.00
-4476	Max	1	SND	0.00	1	SND	0.00	1	SND	0.00	5	SND	0.00	1	SND	0.00	1	SND	0.00
-4476	Min	1	SND	0.00	1	SND	0.00	1	SND	0.00	5	SND	0.00	1	SND	0.00	1	SND	0.00
-4475	Max	1	SND	0.00	1	SND	0.00	1	SND	0.00	5	SND	0.00	5	SND	0.00	1	SND	0.00
-4475	Min	1	SND	0.00	1	SND	0.00	1	SND	0.00	5	SND	0.00	5	SND	0.00	1	SND	0.00
-4474	Max	1	SND	0.00	1	SND	0.00	1	SND	0.00	1	SND	0.00	1	SND	0.00	1	SND	0.00
-4474	Min	1	SND	0.00	1	SND	0.00	1	SND	0.00	1	SND	0.00	1	SND	0.00	1	SND	0.00
-4473	Max	1	SND	0.00	1	SND	0.00	5	SND	0.00	5	SND	0.00	5	SND	0.00	1	SND	0.00
-4473	Min	1	SND	0.00	1	SND	0.00	5	SND	0.00	5	SND	0.00	5	SND	0.00	1	SND	0.00
-4472	Max	1	SND	0.00	1	SND	0.00	5	SND	0.00	1	SND	0.00	1	SND	0.00	1	SND	0.00
-4472	Min	1	SND	0.00	1	SND	0.00	5	SND	0.00	1	SND	0.00	1	SND	0.00	1	SND	0.00
-4471	Max	1	SND	0.00	1	SND	0.00	5	SND	0.00	5	SND	0.00	1	SND	0.00	1	SND	0.00
-4471	Min	1	SND	0.00	1	SND	0.00	5	SND	0.00	5	SND	0.00	1	SND	0.00	1	SND	0.00
-4470	Max	1	SND	0.00	1	SND	0.00	1	SND	0.00	5	SND	0.00	1	SND	0.00	1	SND	0.00
-4470	Min	1	SND	0.00	1	SND	0.00	1	SND	0.00	5	SND	0.00	1	SND	0.00	1	SND	0.00
-4469	Max	1	SND	0.00	1	SND	0.00	5	SND	0.00	5	SND	0.00	1	SND	0.00	1	SND	0.00
-4469	Min	1	SND	0.00	1	SND	0.00	5	SND	0.00	5	SND	0.00	1	SND	0.00	1	SND	0.00
-4468	Max	1	SND	0.00	1	SND	0.00	5	SND	0.00	5	SND	0.00	5	SND	0.00	1	SND	0.00
-4468	Min	1	SND	0.00	1	SND	0.00	5	SND	0.00	5	SND	0.00	5	SND	0.00	1	SND	0.00
-4467	Max	1	SND	0.00	1	SND	0.00	1	SND	0.00	5	SND	0.00	1	SND	0.00	1	SND	0.00
-4467	Min	1	SND	0.00	1	SND	0.00	1	SND	0.00	5	SND	0.00	1	SND	0.00	1	SND	0.00
-4466	Max	1	SND	0.00	1	SND	0.00	1	SND	0.00	1	SND	0.00	1	SND	0.00	1	SND	0.00
-4466	Min	1	SND	0.00	1	SND	0.00	1	SND	0.00	1	SND	0.00	1	SND	0.00	1	SND	0.00
-4465	Max	1	SND	0.00	1	SND	0.00	5	SND	0.00	5	SND	0.00	1	SND	0.00	1	SND	0.00
-4465	Min	1	SND	0.00	1	SND	0.00	5	SND	0.00	5	SND	0.00	1	SND	0.00	1	SND	0.00

-4464	Max	1	SND	0.00	1	SND	0.00	1	SND	0.00	1	SND	0.00	5	SND	0.00	1	SND	0.00
-4464	Min	1	SND	0.00	1	SND	0.00	1	SND	0.00	1	SND	0.00	5	SND	0.00	1	SND	0.00
-4463	Max	1	SND	0.00	1	SND	0.00	5	SND	0.00	1	SND	0.00	1	SND	0.00	1	SND	0.00
-4463	Min	1	SND	0.00	1	SND	0.00	5	SND	0.00	1	SND	0.00	1	SND	0.00	1	SND	0.00
-4462	Max	12	SLE Q	-258.92	18	SLE R	-81.31	5	SND	0.00	5	SND	0.00	1	SND	0.00	17	SLU	87.81
-4462	Min	17	SLU	-537.41	9	SLU	-144.61	5	SND	0.00	5	SND	0.00	12	SLE Q	0.00	1	SND	30.77
-4461	Max	12	SLE Q	-318.93	1	SND	-232.42	1	SND	0.00	5	SND	0.00	1	SND	0.00	17	SLU	82.00
-4461	Min	17	SLU	-659.80	13	SLU	-419.12	1	SND	0.00	5	SND	0.00	12	SLE Q	0.00	1	SND	27.54
-4460	Max	1	SND	-234.18	12	SLE Q	-286.19	5	SND	0.00	5	SND	0.00	1	SND	0.00	17	SLU	53.23
-4460	Min	17	SLU	-482.96	17	SLU	-572.52	5	SND	0.00	5	SND	0.00	12	SLE Q	0.00	1	SND	16.80
-4459	Max	1	SND	-187.64	12	SLE Q	-315.12	5	SND	0.00	5	SND	0.00	5	SND	0.00	17	SLU	35.59
-4459	Min	17	SLU	-387.31	17	SLU	-669.55	5	SND	0.00	5	SND	0.00	12	SLE Q	0.00	1	SND	10.55
-4458	Max	1	SND	-148.71	12	SLE Q	-330.79	1	SND	0.00	5	SND	0.00	1	SND	0.00	17	SLU	22.28
-4458	Min	17	SLU	-308.56	17	SLU	-721.69	1	SND	0.00	5	SND	0.00	1	SND	0.00	1	SND	5.80
-4457	Max	1	SND	-118.10	12	SLE Q	-339.93	1	SND	0.00	5	SND	0.00	1	SND	0.00	17	SLU	11.58
-4457	Min	17	SLU	-246.40	17	SLU	-751.52	1	SND	0.00	5	SND	0.00	1	SND	0.00	1	SND	1.44
-4456	Max	1	SND	-89.44	12	SLE Q	-346.32	5	SND	0.00	1	SND	0.00	1	SND	0.00	17	SLU	2.65
-4456	Min	17	SLU	-189.68	17	SLU	-771.47	5	SND	0.00	1	SND	0.00	1	SND	0.00	1	SND	-2.19
-4455	Max	1	SND	-66.86	12	SLE Q	-351.99	1	SND	0.00	1	SND	0.00	1	SND	0.00	1	SND	-1.36
-4455	Min	17	SLU	-144.31	17	SLU	-788.14	1	SND	0.00	1	SND	0.00	1	SND	0.00	1	SND	-5.30
-4454	Max	1	SND	-44.49	12	SLE Q	-357.49	1	SND	0.00	1	SND	0.00	5	SND	0.00	1	SND	-4.00
-4454	Min	17	SLU	-101.05	17	SLU	-803.64	1	SND	0.00	1	SND	0.00	17	SLU	0.00	1	SND	-11.65
-4453	Max	1	SND	-27.90	12	SLE Q	-363.28	1	SND	0.00	5	SND	0.00	1	SND	0.00	1	SND	-6.38
-4453	Min	1	SND	-70.53	17	SLU	-819.19	1	SND	0.00	5	SND	0.00	17	SLU	0.00	1	SND	-17.80
-4452	Max	1	SND	-8.87	12	SLE Q	-370.51	1	SND	0.00	1	SND	0.00	1	SND	0.00	1	SND	-8.67
-4452	Min	1	SND	-51.56	17	SLU	-838.29	1	SND	0.00	1	SND	0.00	17	SLU	0.00	1	SND	-23.78
-4451	Max	1	SND	7.45	12	SLE Q	-379.59	1	SND	0.00	5	SND	0.00	1	SND	0.00	1	SND	-10.85
-4451	Min	1	SND	-35.43	17	SLU	-862.25	1	SND	0.00	5	SND	0.00	17	SLU	0.00	1	SND	-29.48
-4450	Max	1	SND	25.30	12	SLE Q	-390.10	5	SND	0.00	1	SND	0.00	5	SND	0.00	1	SND	-13.01
-4450	Min	1	SND	-17.38	17	SLU	-889.58	5	SND	0.00	1	SND	0.00	17	SLU	0.00	1	SND	-35.14
-4449	Max	17	SLU	52.64	12	SLE Q	-402.34	5	SND	0.00	1	SND	0.00	5	SND	0.00	1	SND	-15.41
-4449	Min	1	SND	-0.68	17	SLU	-921.01	5	SND	0.00	1	SND	0.00	17	SLU	0.00	1	SND	-41.39
-4448	Max	17	SLU	90.95	12	SLE Q	-416.44	5	SND	0.00	5	SND	0.00	5	SND	0.00	12	SLE Q	-17.78
-4448	Min	1	SND	22.41	17	SLU	-956.60	5	SND	0.00	5	SND	0.00	17	SLU	0.00	1	SND	-48.15
-4447	Max	17	SLU	114.64	12	SLE Q	-430.03	1	SND	0.00	5	SND	0.00	5	SND	0.00	12	SLE Q	-20.62
-4447	Min	1	SND	39.37	17	SLU	-988.01	1	SND	0.00	5	SND	0.00	17	SLU	0.00	1	SND	-56.51
-4446	Max	17	SLU	137.88	12	SLE Q	-441.26	5	SND	0.00	1	SND	0.00	5	SND	0.00	12	SLE Q	-24.44
-4446	Min	1	SND	59.71	17	SLU	-1012.90	5	SND	0.00	1	SND	0.00	17	SLU	0.00	1	SND	-67.63
-4445	Max	17	SLU	153.03	12	SLE Q	-443.60	5	SND	0.00	5	SND	0.00	5	SND	0.00	12	SLE Q	-29.90
-4445	Min	1	SND	74.46	17	SLU	-1010.75	5	SND	0.00	5	SND	0.00	17	SLU	0.00	1	SND	-83.00
-4444	Max	17	SLU	154.46	12	SLE Q	-422.13	5	SND	0.00	5	SND	0.00	5	SND	0.00	12	SLE Q	-37.47
-4444	Min	1	SND	80.35	17	SLU	-940.31	5	SND	0.00	5	SND	0.00	17	SLU	0.00	1	SND	-103.62
-4443	Max	17	SLU	162.96	12	SLE Q	-335.63	5	SND	0.00	5	SND	0.00	1	SND	0.00	12	SLE Q	-68.29
-4443	Min	1	SND	97.91	17	SLU	-708.86	5	SND	0.00	5	SND	0.00	17	SLU	0.00	1	SND	-187.11
-4442	Max	17	SLU	473.70	12	SLE Q	-226.03	5	SND	0.00	5	SND	0.00	5	SND	0.00	12	SLE Q	-137.50
-4442	Min	1	SND	300.72	17	SLU	-468.83	5	SND	0.00	5	SND	0.00	17	SLU	0.00	1	SND	-374.91
-4441	Max	17	SLU	712.96	12	SLE Q	-438.23	5	SND	0.00	5	SND	0.00	1	SND	0.00	12	SLE Q	-124.50
-4441	Min	1	SND	438.48	17	SLU	-1127.36	5	SND	0.00	5	SND	0.00	17	SLU	0.00	1	SND	-338.26
-4440	Max	17	SLU	147.21	12	SLE Q	-207.67	5	SND	0.00	1	SND	0.00	5	SND	0.00	12	SLE Q	-34.24
-4440	Min	1	SND	85.69	17	SLU	-543.42	5	SND	0.00	1	SND	0.00	17	SLU	0.00	1	SND	-90.64
-4439	Max	17	SLU	63.90	12	SLE Q	-104.40	5	SND	0.00	5	SND	0.00	1	SND	0.00	12	SLE Q	-21.85
-4439	Min	1	SND	36.54	17	SLU	-262.41	5	SND	0.00	5	SND	0.00	17	SLU	0.00	1	SND	-57.52
-4438	Max	17	SLU	30.65	12	SLE Q	-68.72	5	SND	0.00	5	SND	0.00	5	SND	0.00	12	SLE Q	-16.34
-4438	Min	1	SND	17.42	17	SLU	-163.84	5	SND	0.00	5	SND	0.00	17	SLU	0.00	1	SND	-42.72
-4437	Max	17	SLU	38.38	12	SLE Q	-55.91	5	SND	0.00	5	SND	0.00	1	SND	0.00	12	SLE Q	-12.99
-4437	Min	12	SLE Q	19.46	17	SLU	-127.42	5	SND	0.00	5	SND	0.00	17	SLU	0.00	1	SND	-33.84
-4436	Max	17	SLU	37.94	12	SLE Q	-50.28	5	SND	0.00	5	SND	0.00	1	SND	0.00	12	SLE Q	-10.34
-4436	Min	12	SLE Q	18.63	17	SLU	-112.38	5	SND	0.00	5	SND	0.00	17	SLU	0.00	1	SND	-26.91
-4435	Max	17	SLU	24.17	12	SLE Q	-50.09	1	SND	0.00	1	SND	0.00	1	SND	0.00	12	SLE Q	-7.94
-4435	Min	1	SND	12.63	17	SLU	-111.53	1	SND	0.00	1	SND	0.00	17	SLU	0.00	1	SND	-20.52
-4434	Max	17	SLU	9.64	12	SLE Q	-50.76	5	SND	0.00	5	SND	0.00	5	SND	0.00	1	SND	-4.99
-4434	Min	1	SND	5.14	17	SLU	-112.70	5	SND	0.00	5	SND	0.00	17	SLU	0.00	1	SND	-13.43
-4433	Max	1	SND	2.11	12	SLE Q	-50.89	5	SND	0.00	5	SND	0.00	1	SND	0.00	1	SND	-1.93
-4433	Min	1	SND	-0.51	17	SLU	-112.75	5	SND	0.00	5	SND	0.00	17	SLU	0.00	1	SND	-6.49
-4432	Max	17	SLU	3.83	12	SLE Q	-50.91	1	SND	0.00	5	SND	0.00	5	SND	0.00	1	SND	1.28
-4432	Min	1	SND	0.49	17	SLU	-112.77	1	SND	0.00	5	SND	0.00	5	SND	0.00	1	SND	-0.76
-4431	Max	1	SND	-0.66	12	SLE Q	-49.40	5	SND	0.00	5	SND	0.00	1	SND	0.00	17	SLU	7.54
-4431	Min	1	SND	-2.94	17	SLU	-109.14	5	SND	0.00	5	SND	0.00	1	SND	0.00	1	SND	2.26
-4430	Max	1	SND	-7.99	12	SLE Q	-49.09	5	SND	0.00	1	SND	0.00	5	SND	0.00	17	SLU	13.84
-4430	Min	17	SLU	-16.14	17	SLU	-108.51	5	SND	0.00	1	SND	0.00	5	SND	0.00	1	SND	5.02
-4429	Max	1	SND	-12.85	12	SLE Q	-49.65	5	SND	0.00	5	SND	0.00	5	SND	0.00	17	SLU	20.42
-4429	Min	17	SLU	-24.84	17	SLU	-110.23	5	SND	0.00	5	SND	0.00	12	SLE Q	0.00	1	SND	7.76
-4428	Max	12	SLE Q	-16.89	12	SLE Q	-50.55	5	SND	0.00	5	SND	0.00	1	SND	0.00	17	SLU	27.29
-4428	Min	17	SLU	-32.09	17	SLU	-113.29	5	SND	0.00	5	SND	0.00	12	SLE Q	0.00	1	SND	10.37
-4427	Max	12	SLE Q	-20.22	12	SLE Q	-53.42	5	SND	0.00	1	SND	0.00	5	SND	0.00	17	SLU	34.28
-4427	Min	17	SLU	-39.39	17	SLU	-121.97	5	SND	0.00	1	SND	0.00	12	SLE Q	0.00	1	SND	12.98
-4426	Max	12	SLE Q	-23.07	12	SLE Q	-65.52	5	SND	0.00	5	SND	0.00	5	SND	0.00	17	SLU	42.00
-4426	Min	17	SLU	-44.71	17	SLU	-155.36	5	SND	0.00	5	SND	0.00	12	SLE Q	0.00	1	SND	15.85
-4425	Max	12	SLE Q	-38.74	12	SLE Q	-102.36	5	SND	0.00	5	SND	0.00	5	SND	0.00	17	SLU	55.65

-4425	Min	17	SLU	-70.78	17	SLU	-256.93	5	SND	0.00	5	SND	0.00	12	SLE Q	0.00	1	SND	20.96
-4424	Max	1	SND	-87.94	12	SLE Q	-207.95	5	SND	0.00	5	SND	0.00	1	SND	0.00	17	SLU	88.59
-4424	Min	17	SLU	-150.98	17	SLU	-544.92	5	SND	0.00	5	SND	0.00	12	SLE Q	0.00	1	SND	33.28
-4423	Max	1	SND	-419.79	12	SLE Q	-440.06	5	SND	0.00	5	SND	0.00	5	SND	0.00	17	SLU	334.80
-4423	Min	17	SLU	-672.51	17	SLU	-1133.24	5	SND	0.00	5	SND	0.00	12	SLE Q	0.00	1	SND	122.68
-4422	Max	1	SND	-277.99	12	SLE Q	-231.81	1	SND	0.00	5	SND	0.00	5	SND	0.00	17	SLU	370.45
-4422	Min	17	SLU	-426.54	17	SLU	-480.70	1	SND	0.00	5	SND	0.00	12	SLE Q	0.00	1	SND	135.26
-4421	Max	1	SND	-87.41	12	SLE Q	-338.30	5	SND	0.00	5	SND	0.00	5	SND	0.00	17	SLU	181.00
-4421	Min	17	SLU	-145.82	17	SLU	-713.01	5	SND	0.00	5	SND	0.00	12	SLE Q	0.00	1	SND	65.57
-4420	Max	1	SND	-68.37	12	SLE Q	-420.84	5	SND	0.00	5	SND	0.00	5	SND	0.00	17	SLU	95.08
-4420	Min	17	SLU	-139.46	17	SLU	-935.78	5	SND	0.00	5	SND	0.00	12	SLE Q	0.00	1	SND	33.87
-4419	Max	1	SND	-57.89	12	SLE Q	-440.43	5	SND	0.00	5	SND	0.00	1	SND	0.00	17	SLU	72.59
-4419	Min	17	SLU	-134.06	17	SLU	-1003.37	5	SND	0.00	5	SND	0.00	12	SLE Q	0.00	1	SND	25.64
-4418	Max	1	SND	-35.25	12	SLE Q	-437.76	1	SND	0.00	5	SND	0.00	5	SND	0.00	17	SLU	55.62
-4418	Min	17	SLU	-104.50	17	SLU	-1006.49	1	SND	0.00	5	SND	0.00	12	SLE Q	0.00	1	SND	19.63
-4417	Max	1	SND	-3.28	12	SLE Q	-426.37	5	SND	0.00	5	SND	0.00	5	SND	0.00	17	SLU	42.93
-4417	Min	17	SLU	-56.11	17	SLU	-982.54	5	SND	0.00	5	SND	0.00	12	SLE Q	0.00	1	SND	15.25
-4416	Max	1	SND	25.95	12	SLE Q	-412.47	5	SND	0.00	5	SND	0.00	1	SND	0.00	17	SLU	32.23
-4416	Min	1	SND	-15.41	17	SLU	-949.47	5	SND	0.00	5	SND	0.00	1	SND	0.00	1	SND	11.20
-4415	Max	1	SND	58.72	12	SLE Q	-398.90	5	SND	0.00	1	SND	0.00	1	SND	0.00	17	SLU	22.51
-4415	Min	1	SND	16.21	17	SLU	-915.77	5	SND	0.00	1	SND	0.00	1	SND	0.00	1	SND	7.40
-4414	Max	17	SLU	101.16	12	SLE Q	-386.55	5	SND	0.00	5	SND	0.00	5	SND	0.00	17	SLU	12.98
-4414	Min	1	SND	44.81	17	SLU	-884.08	5	SND	0.00	5	SND	0.00	5	SND	0.00	1	SND	3.68
-4413	Max	17	SLU	161.50	12	SLE Q	-375.15	5	SND	0.00	5	SND	0.00	1	SND	0.00	1	SND	3.75
-4413	Min	1	SND	76.44	17	SLU	-853.79	5	SND	0.00	5	SND	0.00	1	SND	0.00	1	SND	-0.24
-4412	Max	17	SLU	225.14	12	SLE Q	-363.55	5	SND	0.00	1	SND	0.00	1	SND	0.00	1	SND	-0.77
-4412	Min	1	SND	108.07	17	SLU	-821.48	5	SND	0.00	1	SND	0.00	17	SLU	0.00	1	SND	-7.99
-4411	Max	17	SLU	295.75	12	SLE Q	-349.36	5	SND	0.00	1	SND	0.00	5	SND	0.00	1	SND	-5.97
-4411	Min	1	SND	143.37	17	SLU	-779.91	5	SND	0.00	1	SND	0.00	17	SLU	0.00	1	SND	-20.76
-4410	Max	17	SLU	373.23	12	SLE Q	-327.84	1	SND	0.00	5	SND	0.00	5	SND	0.00	12	SLE Q	-11.64
-4410	Min	1	SND	180.54	17	SLU	-714.55	1	SND	0.00	5	SND	0.00	17	SLU	0.00	1	SND	-36.19
-4409	Max	17	SLU	466.54	12	SLE Q	-290.60	5	SND	0.00	5	SND	0.00	5	SND	0.00	12	SLE Q	-18.65
-4409	Min	1	SND	225.38	17	SLU	-599.14	5	SND	0.00	5	SND	0.00	17	SLU	0.00	1	SND	-56.25
-4408	Max	17	SLU	626.31	1	SND	-224.61	1	SND	0.00	5	SND	0.00	5	SND	0.00	12	SLE Q	-30.34
-4408	Min	1	SND	300.51	13	SLU	-412.51	1	SND	0.00	5	SND	0.00	17	SLU	0.00	1	SND	-88.45
-4407	Max	17	SLU	504.76	1	SND	-72.04	5	SND	0.00	5	SND	0.00	5	SND	0.00	12	SLE Q	-33.58
-4407	Min	12	SLE Q	240.80	9	SLU	-128.91	5	SND	0.00	5	SND	0.00	17	SLU	0.00	1	SND	-95.53
-4406	Max	1	SND	0.00	1	SND	0.00	5	SND	0.00	5	SND	0.00	5	SND	0.00	1	SND	0.00
-4406	Min	1	SND	0.00	1	SND	0.00	5	SND	0.00	5	SND	0.00	5	SND	0.00	1	SND	0.00
-4405	Max	1	SND	0.00	1	SND	0.00	1	SND	0.00	5	SND	0.00	5	SND	0.00	1	SND	0.00
-4405	Min	1	SND	0.00	1	SND	0.00	1	SND	0.00	5	SND	0.00	5	SND	0.00	1	SND	0.00
-4404	Max	1	SND	0.00	1	SND	0.00	1	SND	0.00	1	SND	0.00	1	SND	0.00	1	SND	0.00
-4404	Min	1	SND	0.00	1	SND	0.00	1	SND	0.00	1	SND	0.00	1	SND	0.00	1	SND	0.00
-4403	Max	1	SND	0.00	1	SND	0.00	1	SND	0.00	5	SND	0.00	1	SND	0.00	1	SND	0.00
-4403	Min	1	SND	0.00	1	SND	0.00	1	SND	0.00	5	SND	0.00	1	SND	0.00	1	SND	0.00
-4402	Max	1	SND	0.00	1	SND	0.00	1	SND	0.00	1	SND	0.00	1	SND	0.00	1	SND	0.00
-4402	Min	1	SND	0.00	1	SND	0.00	1	SND	0.00	1	SND	0.00	1	SND	0.00	1	SND	0.00
-4401	Max	1	SND	0.00	1	SND	0.00	5	SND	0.00	5	SND	0.00	5	SND	0.00	1	SND	0.00
-4401	Min	1	SND	0.00	1	SND	0.00	5	SND	0.00	5	SND	0.00	5	SND	0.00	1	SND	0.00
-4400	Max	1	SND	0.00	1	SND	0.00	5	SND	0.00	5	SND	0.00	5	SND	0.00	1	SND	0.00
-4400	Min	1	SND	0.00	1	SND	0.00	5	SND	0.00	5	SND	0.00	5	SND	0.00	1	SND	0.00
-4399	Max	1	SND	0.00	1	SND	0.00	5	SND	0.00	5	SND	0.00	1	SND	0.00	1	SND	0.00
-4399	Min	1	SND	0.00	1	SND	0.00	5	SND	0.00	5	SND	0.00	1	SND	0.00	1	SND	0.00
-4398	Max	1	SND	0.00	1	SND	0.00	5	SND	0.00	5	SND	0.00	5	SND	0.00	1	SND	0.00
-4398	Min	1	SND	0.00	1	SND	0.00	5	SND	0.00	5	SND	0.00	5	SND	0.00	1	SND	0.00
-4397	Max	1	SND	0.00	1	SND	0.00	5	SND	0.00	5	SND	0.00	5	SND	0.00	1	SND	0.00
-4397	Min	1	SND	0.00	1	SND	0.00	5	SND	0.00	5	SND	0.00	5	SND	0.00	1	SND	0.00
-4396	Max	1	SND	0.00	1	SND	0.00	5	SND	0.00	5	SND	0.00	5	SND	0.00	1	SND	0.00
-4396	Min	1	SND	0.00	1	SND	0.00	5	SND	0.00	5	SND	0.00	5	SND	0.00	1	SND	0.00
-4395	Max	1	SND	0.00	1	SND	0.00	1	SND	0.00	1	SND	0.00	1	SND	0.00	1	SND	0.00
-4395	Min	1	SND	0.00	1	SND	0.00	1	SND	0.00	1	SND	0.00	1	SND	0.00	1	SND	0.00
-4394	Max	1	SND	0.00	1	SND	0.00	5	SND	0.00	5	SND	0.00	1	SND	0.00	1	SND	0.00
-4394	Min	1	SND	0.00	1	SND	0.00	5	SND	0.00	5	SND	0.00	1	SND	0.00	1	SND	0.00
-4393	Max	1	SND	0.00	1	SND	0.00	5	SND	0.00	5	SND	0.00	1	SND	0.00	1	SND	0.00
-4393	Min	1	SND	0.00	1	SND	0.00	5	SND	0.00	5	SND	0.00	1	SND	0.00	1	SND	0.00
-4392	Max	1	SND	0.00	1	SND	0.00	1	SND	0.00	1	SND	0.00	5	SND	0.00	1	SND	0.00
-4392	Min	1	SND	0.00	1	SND	0.00	1	SND	0.00	1	SND	0.00	5	SND	0.00	1	SND	0.00
-4391	Max	1	SND	0.00	1	SND	0.00	5	SND	0.00	5	SND	0.00	1	SND	0.00	1	SND	0.00
-4391	Min	1	SND	0.00	1	SND	0.00	5	SND	0.00	5	SND	0.00	1	SND	0.00	1	SND	0.00
-4390	Max	1	SND	0.00	1	SND	0.00	1	SND	0.00	5	SND	0.00	5	SND	0.00	1	SND	0.00
-4390	Min	1	SND	0.00	1	SND	0.00	1	SND	0.00	5	SND	0.00	5	SND	0.00	1	SND	0.00
-4389	Max	1	SND	0.00	1	SND	0.00	5	SND	0.00	1	SND	0.00	1	SND	0.00	1	SND	0.00
-4389	Min	1	SND	0.00	1	SND	0.00	5	SND	0.00	1	SND	0.00	1	SND	0.00	1	SND	0.00
-4388	Max	1	SND	0.00	1	SND	0.00	1	SND	0.00	1	SND	0.00	1	SND	0.00	1	SND	0.00
-4388	Min	1	SND	0.00	1	SND	0.00	1	SND	0.00	1	SND	0.00	1	SND	0.00	1	SND	0.00
-4387	Max	1	SND	0.00	1	SND	0.00	5	SND	0.00	5	SND	0.00	1	SND	0.00	1	SND	0.00
-4387	Min	1	SND	0.00	1	SND	0.00	5	SND	0.00	5	SND	0.00	1	SND	0.00	1	SND	0.00
-4386	Max	1	SND	0.00	1	SND	0.00	5	SND	0.00	5	SND	0.00	1	SND	0.00	1	SND	0.00
-4386	Min	1	SND	0.00	1	SND	0.00	5	SND	0.00	5	SND	0.00	1	SND	0.00	1	SND	0.00

-4385	Max	1	SND	0.00	1	SND	0.00	5	SND	0.00	1	SND	0.00	5	SND	0.00	1	SND	0.00
-4385	Min	1	SND	0.00	1	SND	0.00	5	SND	0.00	1	SND	0.00	5	SND	0.00	1	SND	0.00
-4384	Max	1	SND	0.00	1	SND	0.00	5	SND	0.00	5	SND	0.00	1	SND	0.00	1	SND	0.00
-4384	Min	1	SND	0.00	1	SND	0.00	5	SND	0.00	5	SND	0.00	1	SND	0.00	1	SND	0.00
-4383	Max	1	SND	0.00	1	SND	0.00	1	SND	0.00	5	SND	0.00	5	SND	0.00	1	SND	0.00
-4383	Min	1	SND	0.00	1	SND	0.00	1	SND	0.00	5	SND	0.00	5	SND	0.00	1	SND	0.00
-4382	Max	1	SND	0.00	1	SND	0.00	1	SND	0.00	5	SND	0.00	5	SND	0.00	1	SND	0.00
-4382	Min	1	SND	0.00	1	SND	0.00	1	SND	0.00	5	SND	0.00	5	SND	0.00	1	SND	0.00
-4381	Max	1	SND	0.00	1	SND	0.00	1	SND	0.00	5	SND	0.00	5	SND	0.00	1	SND	0.00
-4381	Min	1	SND	0.00	1	SND	0.00	1	SND	0.00	5	SND	0.00	5	SND	0.00	1	SND	0.00
-4380	Max	1	SND	0.00	1	SND	0.00	1	SND	0.00	5	SND	0.00	1	SND	0.00	1	SND	0.00
-4380	Min	1	SND	0.00	1	SND	0.00	1	SND	0.00	5	SND	0.00	1	SND	0.00	1	SND	0.00
-4379	Max	1	SND	0.00	1	SND	0.00	5	SND	0.00	5	SND	0.00	1	SND	0.00	1	SND	0.00
-4379	Min	1	SND	0.00	1	SND	0.00	5	SND	0.00	5	SND	0.00	1	SND	0.00	1	SND	0.00
-4378	Max	1	SND	0.00	1	SND	0.00	1	SND	0.00	1	SND	0.00	1	SND	0.00	1	SND	0.00
-4378	Min	1	SND	0.00	1	SND	0.00	1	SND	0.00	1	SND	0.00	1	SND	0.00	1	SND	0.00
-4377	Max	1	SND	0.00	1	SND	0.00	1	SND	0.00	5	SND	0.00	1	SND	0.00	1	SND	0.00
-4377	Min	1	SND	0.00	1	SND	0.00	1	SND	0.00	5	SND	0.00	1	SND	0.00	1	SND	0.00
-4376	Max	1	SND	0.00	1	SND	0.00	1	SND	0.00	1	SND	0.00	1	SND	0.00	1	SND	0.00
-4376	Min	1	SND	0.00	1	SND	0.00	1	SND	0.00	1	SND	0.00	1	SND	0.00	1	SND	0.00
-4375	Max	1	SND	0.00	1	SND	0.00	5	SND	0.00	5	SND	0.00	1	SND	0.00	1	SND	0.00
-4375	Min	1	SND	0.00	1	SND	0.00	5	SND	0.00	5	SND	0.00	1	SND	0.00	1	SND	0.00
-4374	Max	1	SND	0.00	1	SND	0.00	5	SND	0.00	5	SND	0.00	1	SND	0.00	1	SND	0.00
-4374	Min	1	SND	0.00	1	SND	0.00	5	SND	0.00	5	SND	0.00	1	SND	0.00	1	SND	0.00
-4373	Max	1	SND	0.00	1	SND	0.00	5	SND	0.00	5	SND	0.00	5	SND	0.00	1	SND	0.00
-4373	Min	1	SND	0.00	1	SND	0.00	5	SND	0.00	5	SND	0.00	5	SND	0.00	1	SND	0.00
-4372	Max	1	SND	0.00	1	SND	0.00	5	SND	0.00	1	SND	0.00	5	SND	0.00	1	SND	0.00
-4372	Min	1	SND	0.00	1	SND	0.00	5	SND	0.00	1	SND	0.00	5	SND	0.00	1	SND	0.00
-4371	Max	1	SND	0.00	1	SND	0.00	5	SND	0.00	1	SND	0.00	1	SND	0.00	1	SND	0.00
-4371	Min	1	SND	0.00	1	SND	0.00	5	SND	0.00	1	SND	0.00	1	SND	0.00	1	SND	0.00
-4370	Max	1	SND	0.00	1	SND	0.00	5	SND	0.00	1	SND	0.00	1	SND	0.00	1	SND	0.00
-4370	Min	1	SND	0.00	1	SND	0.00	5	SND	0.00	1	SND	0.00	1	SND	0.00	1	SND	0.00
-4369	Max	1	SND	0.00	1	SND	0.00	1	SND	0.00	5	SND	0.00	1	SND	0.00	1	SND	0.00
-4369	Min	1	SND	0.00	1	SND	0.00	1	SND	0.00	5	SND	0.00	1	SND	0.00	1	SND	0.00
-4368	Max	1	SND	0.00	1	SND	0.00	5	SND	0.00	1	SND	0.00	5	SND	0.00	1	SND	0.00
-4368	Min	1	SND	0.00	1	SND	0.00	5	SND	0.00	1	SND	0.00	5	SND	0.00	1	SND	0.00
-4367	Max	1	SND	0.00	1	SND	0.00	1	SND	0.00	5	SND	0.00	5	SND	0.00	1	SND	0.00
-4367	Min	1	SND	0.00	1	SND	0.00	1	SND	0.00	5	SND	0.00	5	SND	0.00	1	SND	0.00
-4366	Max	1	SND	0.00	1	SND	0.00	1	SND	0.00	5	SND	0.00	5	SND	0.00	1	SND	0.00
-4366	Min	1	SND	0.00	1	SND	0.00	1	SND	0.00	5	SND	0.00	5	SND	0.00	1	SND	0.00
-4365	Max	1	SND	0.00	1	SND	0.00	5	SND	0.00	5	SND	0.00	1	SND	0.00	1	SND	0.00
-4365	Min	1	SND	0.00	1	SND	0.00	5	SND	0.00	5	SND	0.00	1	SND	0.00	1	SND	0.00
-4364	Max	1	SND	0.00	1	SND	0.00	5	SND	0.00	5	SND	0.00	5	SND	0.00	1	SND	0.00
-4364	Min	1	SND	0.00	1	SND	0.00	5	SND	0.00	5	SND	0.00	5	SND	0.00	1	SND	0.00
-4363	Max	1	SND	0.00	1	SND	0.00	5	SND	0.00	5	SND	0.00	1	SND	0.00	1	SND	0.00
-4363	Min	1	SND	0.00	1	SND	0.00	5	SND	0.00	5	SND	0.00	1	SND	0.00	1	SND	0.00
-4362	Max	1	SND	0.00	1	SND	0.00	5	SND	0.00	5	SND	0.00	5	SND	0.00	1	SND	0.00
-4362	Min	1	SND	0.00	1	SND	0.00	5	SND	0.00	5	SND	0.00	5	SND	0.00	1	SND	0.00
-4361	Max	1	SND	0.00	1	SND	0.00	1	SND	0.00	5	SND	0.00	1	SND	0.00	1	SND	0.00
-4361	Min	1	SND	0.00	1	SND	0.00	1	SND	0.00	5	SND	0.00	1	SND	0.00	1	SND	0.00
-4360	Max	1	SND	0.00	1	SND	0.00	1	SND	0.00	1	SND	0.00	1	SND	0.00	1	SND	0.00
-4360	Min	1	SND	0.00	1	SND	0.00	1	SND	0.00	1	SND	0.00	1	SND	0.00	1	SND	0.00
-4359	Max	1	SND	0.00	1	SND	0.00	1	SND	0.00	5	SND	0.00	5	SND	0.00	1	SND	0.00
-4359	Min	1	SND	0.00	1	SND	0.00	1	SND	0.00	5	SND	0.00	5	SND	0.00	1	SND	0.00
-4358	Max	1	SND	0.00	1	SND	0.00	5	SND	0.00	1	SND	0.00	1	SND	0.00	1	SND	0.00
-4358	Min	1	SND	0.00	1	SND	0.00	5	SND	0.00	1	SND	0.00	1	SND	0.00	1	SND	0.00
-4357	Max	1	SND	0.00	1	SND	0.00	1	SND	0.00	1	SND	0.00	5	SND	0.00	1	SND	0.00
-4357	Min	1	SND	0.00	1	SND	0.00	1	SND	0.00	1	SND	0.00	5	SND	0.00	1	SND	0.00
-4356	Max	1	SND	0.00	1	SND	0.00	1	SND	0.00	5	SND	0.00	5	SND	0.00	1	SND	0.00
-4356	Min	1	SND	0.00	1	SND	0.00	1	SND	0.00	5	SND	0.00	5	SND	0.00	1	SND	0.00
-4355	Max	1	SND	0.00	1	SND	0.00	5	SND	0.00	5	SND	0.00	5	SND	0.00	1	SND	0.00
-4355	Min	1	SND	0.00	1	SND	0.00	5	SND	0.00	5	SND	0.00	5	SND	0.00	1	SND	0.00
-4354	Max	1	SND	0.00	1	SND	0.00	5	SND	0.00	5	SND	0.00	1	SND	0.00	1	SND	0.00
-4354	Min	1	SND	0.00	1	SND	0.00	5	SND	0.00	5	SND	0.00	1	SND	0.00	1	SND	0.00
-4353	Max	1	SND	0.00	1	SND	0.00	1	SND	0.00	5	SND	0.00	1	SND	0.00	1	SND	0.00
-4353	Min	1	SND	0.00	1	SND	0.00	1	SND	0.00	5	SND	0.00	1	SND	0.00	1	SND	0.00
-4352	Max	1	SND	0.00	1	SND	0.00	1	SND	0.00	5	SND	0.00	1	SND	0.00	1	SND	0.00
-4352	Min	1	SND	0.00	1	SND	0.00	1	SND	0.00	5	SND	0.00	1	SND	0.00	1	SND	0.00
-4351	Max	1	SND	0.00	1	SND	0.00	5	SND	0.00	5	SND	0.00	1	SND	0.00	1	SND	0.00
-4351	Min	1	SND	0.00	1	SND	0.00	5	SND	0.00	5	SND	0.00	1	SND	0.00	1	SND	0.00
-4350	Max	1	SND	0.00	1	SND	0.00	1	SND	0.00	5	SND	0.00	5	SND	0.00	1	SND	0.00
-4350	Min	1	SND	0.00	1	SND	0.00	1	SND	0.00	5	SND	0.00	5	SND	0.00	1	SND	0.00
-4349	Max	1	SND	0.00	1	SND	0.00	5	SND	0.00	5	SND	0.00	1	SND	0.00	1	SND	0.00
-4349	Min	1	SND	0.00	1	SND	0.00	5	SND	0.00	5	SND	0.00	1	SND	0.00	1	SND	0.00
-4348	Max	1	SND	0.00	1	SND	0.00	5	SND	0.00	5	SND	0.00	1	SND	0.00	1	SND	0.00
-4348	Min	1	SND	0.00	1	SND	0.00	5	SND	0.00	5	SND	0.00	1	SND	0.00	1	SND	0.00
-4347	Max	1	SND	0.00	1	SND	0.00	5	SND	0.00	5	SND	0.00	1	SND	0.00	1	SND	0.00
-4347	Min	1	SND	0.00	1	SND	0.00	5	SND	0.00	5	SND	0.00	1	SND	0.00	1	SND	0.00
-4346	Max	1	SND	0.00	1	SND	0.00	5	SND	0.00	5	SND	0.00	1	SND	0.00	1	SND	0.00

-4346	Min	1	SND	0.00	1	SND	0.00	5	SND	0.00	5	SND	0.00	1	SND	0.00	1	SND	0.00
-4345	Max	1	SND	0.00	1	SND	0.00	1	SND	0.00	5	SND	0.00	5	SND	0.00	1	SND	0.00
-4345	Min	1	SND	0.00	1	SND	0.00	1	SND	0.00	5	SND	0.00	5	SND	0.00	1	SND	0.00
-4344	Max	1	SND	0.00	1	SND	0.00	5	SND	0.00	5	SND	0.00	1	SND	0.00	1	SND	0.00
-4344	Min	1	SND	0.00	1	SND	0.00	5	SND	0.00	5	SND	0.00	1	SND	0.00	1	SND	0.00
-4343	Max	1	SND	0.00	1	SND	0.00	5	SND	0.00	5	SND	0.00	1	SND	0.00	1	SND	0.00
-4343	Min	1	SND	0.00	1	SND	0.00	5	SND	0.00	5	SND	0.00	1	SND	0.00	1	SND	0.00
-4342	Max	1	SND	0.00	1	SND	0.00	5	SND	0.00	1	SND	0.00	1	SND	0.00	1	SND	0.00
-4342	Min	1	SND	0.00	1	SND	0.00	5	SND	0.00	1	SND	0.00	1	SND	0.00	1	SND	0.00
-4341	Max	1	SND	0.00	1	SND	0.00	5	SND	0.00	1	SND	0.00	5	SND	0.00	1	SND	0.00
-4341	Min	1	SND	0.00	1	SND	0.00	5	SND	0.00	1	SND	0.00	5	SND	0.00	1	SND	0.00
-4340	Max	1	SND	0.00	1	SND	0.00	1	SND	0.00	5	SND	0.00	1	SND	0.00	1	SND	0.00
-4340	Min	1	SND	0.00	1	SND	0.00	1	SND	0.00	5	SND	0.00	1	SND	0.00	1	SND	0.00
-4339	Max	1	SND	0.00	1	SND	0.00	5	SND	0.00	5	SND	0.00	1	SND	0.00	1	SND	0.00
-4339	Min	1	SND	0.00	1	SND	0.00	5	SND	0.00	5	SND	0.00	1	SND	0.00	1	SND	0.00
-4338	Max	1	SND	0.00	1	SND	0.00	5	SND	0.00	5	SND	0.00	5	SND	0.00	1	SND	0.00
-4338	Min	1	SND	0.00	1	SND	0.00	5	SND	0.00	5	SND	0.00	5	SND	0.00	1	SND	0.00
-4337	Max	1	SND	0.00	1	SND	0.00	5	SND	0.00	5	SND	0.00	5	SND	0.00	1	SND	0.00
-4337	Min	1	SND	0.00	1	SND	0.00	5	SND	0.00	5	SND	0.00	5	SND	0.00	1	SND	0.00
-4336	Max	1	SND	0.00	1	SND	0.00	5	SND	0.00	5	SND	0.00	5	SND	0.00	1	SND	0.00
-4336	Min	1	SND	0.00	1	SND	0.00	5	SND	0.00	5	SND	0.00	5	SND	0.00	1	SND	0.00
-4335	Max	1	SND	0.00	1	SND	0.00	5	SND	0.00	5	SND	0.00	1	SND	0.00	1	SND	0.00
-4335	Min	1	SND	0.00	1	SND	0.00	5	SND	0.00	5	SND	0.00	1	SND	0.00	1	SND	0.00
-4334	Max	1	SND	0.00	1	SND	0.00	1	SND	0.00	1	SND	0.00	1	SND	0.00	1	SND	0.00
-4334	Min	1	SND	0.00	1	SND	0.00	1	SND	0.00	1	SND	0.00	1	SND	0.00	1	SND	0.00
-4333	Max	1	SND	0.00	1	SND	0.00	1	SND	0.00	5	SND	0.00	1	SND	0.00	1	SND	0.00
-4333	Min	1	SND	0.00	1	SND	0.00	1	SND	0.00	5	SND	0.00	1	SND	0.00	1	SND	0.00
-4332	Max	1	SND	0.00	1	SND	0.00	5	SND	0.00	5	SND	0.00	1	SND	0.00	1	SND	0.00
-4332	Min	1	SND	0.00	1	SND	0.00	5	SND	0.00	5	SND	0.00	1	SND	0.00	1	SND	0.00
-4331	Max	1	SND	0.00	1	SND	0.00	1	SND	0.00	5	SND	0.00	5	SND	0.00	1	SND	0.00
-4331	Min	1	SND	0.00	1	SND	0.00	1	SND	0.00	5	SND	0.00	5	SND	0.00	1	SND	0.00
-4330	Max	1	SND	0.00	1	SND	0.00	1	SND	0.00	1	SND	0.00	5	SND	0.00	1	SND	0.00
-4330	Min	1	SND	0.00	1	SND	0.00	1	SND	0.00	1	SND	0.00	5	SND	0.00	1	SND	0.00
-4329	Max	1	SND	0.00	1	SND	0.00	5	SND	0.00	5	SND	0.00	5	SND	0.00	1	SND	0.00
-4329	Min	1	SND	0.00	1	SND	0.00	5	SND	0.00	5	SND	0.00	5	SND	0.00	1	SND	0.00
-4328	Max	1	SND	0.00	1	SND	0.00	5	SND	0.00	5	SND	0.00	5	SND	0.00	1	SND	0.00
-4328	Min	1	SND	0.00	1	SND	0.00	5	SND	0.00	5	SND	0.00	5	SND	0.00	1	SND	0.00
-4327	Max	1	SND	0.00	1	SND	0.00	1	SND	0.00	5	SND	0.00	5	SND	0.00	1	SND	0.00
-4327	Min	1	SND	0.00	1	SND	0.00	1	SND	0.00	5	SND	0.00	5	SND	0.00	1	SND	0.00
-4326	Max	1	SND	0.00	1	SND	0.00	1	SND	0.00	5	SND	0.00	5	SND	0.00	1	SND	0.00
-4326	Min	1	SND	0.00	1	SND	0.00	1	SND	0.00	5	SND	0.00	5	SND	0.00	1	SND	0.00
-4325	Max	1	SND	0.00	1	SND	0.00	5	SND	0.00	1	SND	0.00	1	SND	0.00	1	SND	0.00
-4325	Min	1	SND	0.00	1	SND	0.00	5	SND	0.00	1	SND	0.00	1	SND	0.00	1	SND	0.00
-4324	Max	1	SND	0.00	1	SND	0.00	5	SND	0.00	5	SND	0.00	1	SND	0.00	1	SND	0.00
-4324	Min	1	SND	0.00	1	SND	0.00	5	SND	0.00	5	SND	0.00	1	SND	0.00	1	SND	0.00
-4323	Max	1	SND	0.00	1	SND	0.00	1	SND	0.00	5	SND	0.00	5	SND	0.00	1	SND	0.00
-4323	Min	1	SND	0.00	1	SND	0.00	1	SND	0.00	5	SND	0.00	5	SND	0.00	1	SND	0.00
-4322	Max	1	SND	0.00	1	SND	0.00	5	SND	0.00	5	SND	0.00	5	SND	0.00	1	SND	0.00
-4322	Min	1	SND	0.00	1	SND	0.00	5	SND	0.00	5	SND	0.00	5	SND	0.00	1	SND	0.00
-4321	Max	1	SND	0.00	1	SND	0.00	5	SND	0.00	5	SND	0.00	1	SND	0.00	1	SND	0.00
-4321	Min	1	SND	0.00	1	SND	0.00	5	SND	0.00	5	SND	0.00	1	SND	0.00	1	SND	0.00
-4320	Max	1	SND	0.00	1	SND	0.00	1	SND	0.00	5	SND	0.00	5	SND	0.00	1	SND	0.00
-4320	Min	1	SND	0.00	1	SND	0.00	1	SND	0.00	5	SND	0.00	5	SND	0.00	1	SND	0.00
-4319	Max	1	SND	0.00	1	SND	0.00	1	SND	0.00	5	SND	0.00	5	SND	0.00	1	SND	0.00
-4319	Min	1	SND	0.00	1	SND	0.00	1	SND	0.00	5	SND	0.00	5	SND	0.00	1	SND	0.00
-4318	Max	1	SND	0.00	1	SND	0.00	5	SND	0.00	5	SND	0.00	1	SND	0.00	1	SND	0.00
-4318	Min	1	SND	0.00	1	SND	0.00	5	SND	0.00	5	SND	0.00	1	SND	0.00	1	SND	0.00
-4317	Max	1	SND	0.00	1	SND	0.00	5	SND	0.00	1	SND	0.00	5	SND	0.00	1	SND	0.00
-4317	Min	1	SND	0.00	1	SND	0.00	5	SND	0.00	1	SND	0.00	5	SND	0.00	1	SND	0.00
-4316	Max	1	SND	0.00	1	SND	0.00	5	SND	0.00	5	SND	0.00	1	SND	0.00	1	SND	0.00
-4316	Min	1	SND	0.00	1	SND	0.00	5	SND	0.00	5	SND	0.00	1	SND	0.00	1	SND	0.00
-4315	Max	1	SND	0.00	1	SND	0.00	1	SND	0.00	1	SND	0.00	1	SND	0.00	1	SND	0.00
-4315	Min	1	SND	0.00	1	SND	0.00	1	SND	0.00	1	SND	0.00	1	SND	0.00	1	SND	0.00
-4314	Max	1	SND	0.00	1	SND	0.00	1	SND	0.00	5	SND	0.00	1	SND	0.00	1	SND	0.00
-4314	Min	1	SND	0.00	1	SND	0.00	1	SND	0.00	5	SND	0.00	1	SND	0.00	1	SND	0.00
-4313	Max	1	SND	0.00	1	SND	0.00	1	SND	0.00	5	SND	0.00	1	SND	0.00	1	SND	0.00
-4313	Min	1	SND	0.00	1	SND	0.00	1	SND	0.00	5	SND	0.00	1	SND	0.00	1	SND	0.00
-4312	Max	1	SND	0.00	1	SND	0.00	5	SND	0.00	5	SND	0.00	1	SND	0.00	1	SND	0.00
-4312	Min	1	SND	0.00	1	SND	0.00	5	SND	0.00	5	SND	0.00	1	SND	0.00	1	SND	0.00
-4311	Max	1	SND	0.00	1	SND	0.00	5	SND	0.00	5	SND	0.00	5	SND	0.00	1	SND	0.00
-4311	Min	1	SND	0.00	1	SND	0.00	5	SND	0.00	5	SND	0.00	5	SND	0.00	1	SND	0.00
-4310	Max	1	SND	0.00	1	SND	0.00	5	SND	0.00	1	SND	0.00	1	SND	0.00	1	SND	0.00
-4310	Min	1	SND	0.00	1	SND	0.00	5	SND	0.00	1	SND	0.00	1	SND	0.00	1	SND	0.00
-4309	Max	1	SND	0.00	1	SND	0.00	1	SND	0.00	5	SND	0.00	5	SND	0.00	1	SND	0.00
-4309	Min	1	SND	0.00	1	SND	0.00	1	SND	0.00	5	SND	0.00	5	SND	0.00	1	SND	0.00
-4308	Max	1	SND	0.00	1	SND	0.00	5	SND	0.00	1	SND	0.00	5	SND	0.00	1	SND	0.00
-4308	Min	1	SND	0.00	1	SND	0.00	5	SND	0.00	1	SND	0.00	5	SND	0.00	1	SND	0.00
-4307	Max	1	SND	0.00	1	SND	0.00	5	SND	0.00	5	SND	0.00	5	SND	0.00	1	SND	0.00
-4307	Min	1	SND	0.00	1	SND	0.00	5	SND	0.00	5	SND	0.00	5	SND	0.00	1	SND	0.00

-4306	Max	1	SND	0.00	1	SND	0.00	1	SND	0.00	5	SND	0.00	5	SND	0.00	1	SND	0.00
-4306	Min	1	SND	0.00	1	SND	0.00	1	SND	0.00	5	SND	0.00	5	SND	0.00	1	SND	0.00
-4305	Max	1	SND	0.00	1	SND	0.00	1	SND	0.00	5	SND	0.00	5	SND	0.00	1	SND	0.00
-4305	Min	1	SND	0.00	1	SND	0.00	1	SND	0.00	5	SND	0.00	5	SND	0.00	1	SND	0.00
-4304	Max	1	SND	0.00	1	SND	0.00	5	SND	0.00	5	SND	0.00	1	SND	0.00	1	SND	0.00
-4304	Min	1	SND	0.00	1	SND	0.00	5	SND	0.00	5	SND	0.00	1	SND	0.00	1	SND	0.00
-4303	Max	1	SND	0.00	1	SND	0.00	1	SND	0.00	5	SND	0.00	5	SND	0.00	1	SND	0.00
-4303	Min	1	SND	0.00	1	SND	0.00	1	SND	0.00	5	SND	0.00	5	SND	0.00	1	SND	0.00
-4302	Max	1	SND	0.00	1	SND	0.00	1	SND	0.00	5	SND	0.00	5	SND	0.00	1	SND	0.00
-4302	Min	1	SND	0.00	1	SND	0.00	1	SND	0.00	5	SND	0.00	5	SND	0.00	1	SND	0.00
-4301	Max	1	SND	0.00	1	SND	0.00	1	SND	0.00	1	SND	0.00	5	SND	0.00	1	SND	0.00
-4301	Min	1	SND	0.00	1	SND	0.00	1	SND	0.00	1	SND	0.00	5	SND	0.00	1	SND	0.00
-4300	Max	1	SND	0.00	1	SND	0.00	1	SND	0.00	5	SND	0.00	1	SND	0.00	1	SND	0.00
-4300	Min	1	SND	0.00	1	SND	0.00	1	SND	0.00	5	SND	0.00	1	SND	0.00	1	SND	0.00
-4299	Max	1	SND	0.00	1	SND	0.00	5	SND	0.00	5	SND	0.00	1	SND	0.00	1	SND	0.00
-4299	Min	1	SND	0.00	1	SND	0.00	5	SND	0.00	5	SND	0.00	1	SND	0.00	1	SND	0.00
-4298	Max	1	SND	0.00	1	SND	0.00	1	SND	0.00	5	SND	0.00	5	SND	0.00	1	SND	0.00
-4298	Min	1	SND	0.00	1	SND	0.00	1	SND	0.00	5	SND	0.00	5	SND	0.00	1	SND	0.00
-4297	Max	1	SND	0.00	1	SND	0.00	1	SND	0.00	5	SND	0.00	1	SND	0.00	1	SND	0.00
-4297	Min	1	SND	0.00	1	SND	0.00	1	SND	0.00	5	SND	0.00	1	SND	0.00	1	SND	0.00
-4296	Max	1	SND	0.00	1	SND	0.00	5	SND	0.00	5	SND	0.00	5	SND	0.00	1	SND	0.00
-4296	Min	1	SND	0.00	1	SND	0.00	5	SND	0.00	5	SND	0.00	5	SND	0.00	1	SND	0.00
-4295	Max	1	SND	0.00	1	SND	0.00	5	SND	0.00	5	SND	0.00	1	SND	0.00	1	SND	0.00
-4295	Min	1	SND	0.00	1	SND	0.00	5	SND	0.00	5	SND	0.00	1	SND	0.00	1	SND	0.00
-4294	Max	1	SND	0.00	1	SND	0.00	5	SND	0.00	5	SND	0.00	1	SND	0.00	1	SND	0.00
-4294	Min	1	SND	0.00	1	SND	0.00	5	SND	0.00	5	SND	0.00	1	SND	0.00	1	SND	0.00
-4293	Max	1	SND	0.00	1	SND	0.00	1	SND	0.00	5	SND	0.00	1	SND	0.00	1	SND	0.00
-4293	Min	1	SND	0.00	1	SND	0.00	1	SND	0.00	5	SND	0.00	1	SND	0.00	1	SND	0.00
-4292	Max	1	SND	0.00	1	SND	0.00	1	SND	0.00	5	SND	0.00	1	SND	0.00	1	SND	0.00
-4292	Min	1	SND	0.00	1	SND	0.00	1	SND	0.00	5	SND	0.00	1	SND	0.00	1	SND	0.00
-4291	Max	1	SND	0.00	1	SND	0.00	5	SND	0.00	1	SND	0.00	1	SND	0.00	1	SND	0.00
-4291	Min	1	SND	0.00	1	SND	0.00	5	SND	0.00	1	SND	0.00	1	SND	0.00	1	SND	0.00
-4290	Max	1	SND	0.00	1	SND	0.00	5	SND	0.00	5	SND	0.00	1	SND	0.00	1	SND	0.00
-4290	Min	1	SND	0.00	1	SND	0.00	5	SND	0.00	5	SND	0.00	1	SND	0.00	1	SND	0.00
-4289	Max	1	SND	0.00	1	SND	0.00	5	SND	0.00	5	SND	0.00	1	SND	0.00	1	SND	0.00
-4289	Min	1	SND	0.00	1	SND	0.00	5	SND	0.00	5	SND	0.00	1	SND	0.00	1	SND	0.00
-4288	Max	1	SND	0.00	1	SND	0.00	1	SND	0.00	5	SND	0.00	5	SND	0.00	1	SND	0.00
-4288	Min	1	SND	0.00	1	SND	0.00	1	SND	0.00	5	SND	0.00	5	SND	0.00	1	SND	0.00
-4287	Max	1	SND	0.00	1	SND	0.00	1	SND	0.00	5	SND	0.00	1	SND	0.00	1	SND	0.00
-4287	Min	1	SND	0.00	1	SND	0.00	1	SND	0.00	5	SND	0.00	1	SND	0.00	1	SND	0.00
-4286	Max	1	SND	0.00	1	SND	0.00	1	SND	0.00	5	SND	0.00	5	SND	0.00	1	SND	0.00
-4286	Min	1	SND	0.00	1	SND	0.00	1	SND	0.00	5	SND	0.00	5	SND	0.00	1	SND	0.00
-4285	Max	1	SND	0.00	1	SND	0.00	1	SND	0.00	5	SND	0.00	1	SND	0.00	1	SND	0.00
-4285	Min	1	SND	0.00	1	SND	0.00	1	SND	0.00	5	SND	0.00	1	SND	0.00	1	SND	0.00
-4284	Max	1	SND	0.00	1	SND	0.00	5	SND	0.00	5	SND	0.00	1	SND	0.00	1	SND	0.00
-4284	Min	1	SND	0.00	1	SND	0.00	5	SND	0.00	5	SND	0.00	1	SND	0.00	1	SND	0.00
-4283	Max	1	SND	0.00	1	SND	0.00	5	SND	0.00	5	SND	0.00	1	SND	0.00	1	SND	0.00
-4283	Min	1	SND	0.00	1	SND	0.00	5	SND	0.00	5	SND	0.00	1	SND	0.00	1	SND	0.00
-4282	Max	1	SND	0.00	1	SND	0.00	5	SND	0.00	5	SND	0.00	1	SND	0.00	1	SND	0.00
-4282	Min	1	SND	0.00	1	SND	0.00	5	SND	0.00	5	SND	0.00	1	SND	0.00	1	SND	0.00
-4281	Max	1	SND	0.00	1	SND	0.00	5	SND	0.00	5	SND	0.00	1	SND	0.00	1	SND	0.00
-4281	Min	1	SND	0.00	1	SND	0.00	5	SND	0.00	5	SND	0.00	1	SND	0.00	1	SND	0.00
-4280	Max	1	SND	0.00	1	SND	0.00	5	SND	0.00	5	SND	0.00	1	SND	0.00	1	SND	0.00
-4280	Min	1	SND	0.00	1	SND	0.00	5	SND	0.00	5	SND	0.00	1	SND	0.00	1	SND	0.00
-4279	Max	1	SND	0.00	1	SND	0.00	5	SND	0.00	1	SND	0.00	1	SND	0.00	1	SND	0.00
-4279	Min	1	SND	0.00	1	SND	0.00	5	SND	0.00	1	SND	0.00	1	SND	0.00	1	SND	0.00
-4278	Max	1	SND	0.00	1	SND	0.00	5	SND	0.00	1	SND	0.00	1	SND	0.00	1	SND	0.00
-4278	Min	1	SND	0.00	1	SND	0.00	5	SND	0.00	1	SND	0.00	1	SND	0.00	1	SND	0.00
-4277	Max	1	SND	0.00	1	SND	0.00	1	SND	0.00	5	SND	0.00	5	SND	0.00	1	SND	0.00
-4277	Min	1	SND	0.00	1	SND	0.00	1	SND	0.00	5	SND	0.00	5	SND	0.00	1	SND	0.00
-4276	Max	1	SND	0.00	1	SND	0.00	1	SND	0.00	1	SND	0.00	5	SND	0.00	1	SND	0.00
-4276	Min	1	SND	0.00	1	SND	0.00	1	SND	0.00	1	SND	0.00	5	SND	0.00	1	SND	0.00
-4275	Max	1	SND	0.00	1	SND	0.00	1	SND	0.00	5	SND	0.00	1	SND	0.00	1	SND	0.00
-4275	Min	1	SND	0.00	1	SND	0.00	1	SND	0.00	5	SND	0.00	1	SND	0.00	1	SND	0.00
-4274	Max	1	SND	0.00	1	SND	0.00	1	SND	0.00	5	SND	0.00	5	SND	0.00	1	SND	0.00
-4274	Min	1	SND	0.00	1	SND	0.00	1	SND	0.00	5	SND	0.00	5	SND	0.00	1	SND	0.00
-4273	Max	1	SND	0.00	1	SND	0.00	1	SND	0.00	1	SND	0.00	1	SND	0.00	1	SND	0.00
-4273	Min	1	SND	0.00	1	SND	0.00	1	SND	0.00	1	SND	0.00	1	SND	0.00	1	SND	0.00
-4272	Max	1	SND	0.00	1	SND	0.00	5	SND	0.00	5	SND	0.00	1	SND	0.00	1	SND	0.00
-4272	Min	1	SND	0.00	1	SND	0.00	5	SND	0.00	5	SND	0.00	1	SND	0.00	1	SND	0.00
-4271	Max	1	SND	0.00	1	SND	0.00	1	SND	0.00	5	SND	0.00	1	SND	0.00	1	SND	0.00
-4271	Min	1	SND	0.00	1	SND	0.00	1	SND	0.00	5	SND	0.00	1	SND	0.00	1	SND	0.00
-4270	Max	1	SND	0.00	1	SND	0.00	1	SND	0.00	5	SND	0.00	1	SND	0.00	1	SND	0.00
-4270	Min	1	SND	0.00	1	SND	0.00	1	SND	0.00	5	SND	0.00	1	SND	0.00	1	SND	0.00
-4269	Max	1	SND	0.00	1	SND	0.00	5	SND	0.00	5	SND	0.00	1	SND	0.00	1	SND	0.00
-4269	Min	1	SND	0.00	1	SND	0.00	5	SND	0.00	5	SND	0.00	1	SND	0.00	1	SND	0.00
-4268	Max	1	SND	0.00	1	SND	0.00	5	SND	0.00	5	SND	0.00	5	SND	0.00	1	SND	0.00
-4268	Min	1	SND	0.00	1	SND	0.00	5	SND	0.00	5	SND	0.00	5	SND	0.00	1	SND	0.00
-4267	Max	1	SND	0.00	1	SND	0.00	1	SND	0.00	1	SND	0.00	5	SND	0.00	1	SND	0.00

-4267	Min	1	SND	0.00	1	SND	0.00	1	SND	0.00	1	SND	0.00	5	SND	0.00	1	SND	0.00
-4266	Max	1	SND	0.00	1	SND	0.00	1	SND	0.00	1	SND	0.00	1	SND	0.00	1	SND	0.00
-4266	Min	1	SND	0.00	1	SND	0.00	1	SND	0.00	1	SND	0.00	1	SND	0.00	1	SND	0.00
-4265	Max	1	SND	0.00	1	SND	0.00	1	SND	0.00	1	SND	0.00	1	SND	0.00	1	SND	0.00
-4265	Min	1	SND	0.00	1	SND	0.00	1	SND	0.00	1	SND	0.00	1	SND	0.00	1	SND	0.00
-4264	Max	1	SND	0.00	1	SND	0.00	1	SND	0.00	5	SND	0.00	1	SND	0.00	1	SND	0.00
-4264	Min	1	SND	0.00	1	SND	0.00	1	SND	0.00	5	SND	0.00	1	SND	0.00	1	SND	0.00
-4263	Max	1	SND	0.00	1	SND	0.00	5	SND	0.00	5	SND	0.00	5	SND	0.00	1	SND	0.00
-4263	Min	1	SND	0.00	1	SND	0.00	5	SND	0.00	5	SND	0.00	5	SND	0.00	1	SND	0.00
-4262	Max	1	SND	0.00	1	SND	0.00	1	SND	0.00	5	SND	0.00	1	SND	0.00	1	SND	0.00
-4262	Min	1	SND	0.00	1	SND	0.00	1	SND	0.00	5	SND	0.00	1	SND	0.00	1	SND	0.00
-4261	Max	1	SND	0.00	1	SND	0.00	1	SND	0.00	5	SND	0.00	1	SND	0.00	1	SND	0.00
-4261	Min	1	SND	0.00	1	SND	0.00	1	SND	0.00	5	SND	0.00	1	SND	0.00	1	SND	0.00
-4260	Max	1	SND	0.00	1	SND	0.00	1	SND	0.00	1	SND	0.00	5	SND	0.00	1	SND	0.00
-4260	Min	1	SND	0.00	1	SND	0.00	1	SND	0.00	1	SND	0.00	5	SND	0.00	1	SND	0.00
-4259	Max	1	SND	0.00	1	SND	0.00	5	SND	0.00	5	SND	0.00	1	SND	0.00	1	SND	0.00
-4259	Min	1	SND	0.00	1	SND	0.00	5	SND	0.00	5	SND	0.00	1	SND	0.00	1	SND	0.00
-4258	Max	1	SND	0.00	1	SND	0.00	1	SND	0.00	5	SND	0.00	1	SND	0.00	1	SND	0.00
-4258	Min	1	SND	0.00	1	SND	0.00	1	SND	0.00	5	SND	0.00	1	SND	0.00	1	SND	0.00
-4257	Max	1	SND	0.00	1	SND	0.00	5	SND	0.00	5	SND	0.00	1	SND	0.00	1	SND	0.00
-4257	Min	1	SND	0.00	1	SND	0.00	5	SND	0.00	5	SND	0.00	1	SND	0.00	1	SND	0.00
-4256	Max	1	SND	0.00	1	SND	0.00	1	SND	0.00	5	SND	0.00	1	SND	0.00	1	SND	0.00
-4256	Min	1	SND	0.00	1	SND	0.00	1	SND	0.00	5	SND	0.00	1	SND	0.00	1	SND	0.00
-4255	Max	1	SND	0.00	1	SND	0.00	5	SND	0.00	1	SND	0.00	1	SND	0.00	1	SND	0.00
-4255	Min	1	SND	0.00	1	SND	0.00	5	SND	0.00	1	SND	0.00	1	SND	0.00	1	SND	0.00
-4254	Max	1	SND	0.00	1	SND	0.00	1	SND	0.00	5	SND	0.00	5	SND	0.00	1	SND	0.00
-4254	Min	1	SND	0.00	1	SND	0.00	1	SND	0.00	5	SND	0.00	5	SND	0.00	1	SND	0.00
-4253	Max	1	SND	0.00	1	SND	0.00	1	SND	0.00	5	SND	0.00	1	SND	0.00	1	SND	0.00
-4253	Min	1	SND	0.00	1	SND	0.00	1	SND	0.00	5	SND	0.00	1	SND	0.00	1	SND	0.00
-4252	Max	1	SND	0.00	1	SND	0.00	1	SND	0.00	5	SND	0.00	5	SND	0.00	1	SND	0.00
-4252	Min	1	SND	0.00	1	SND	0.00	1	SND	0.00	5	SND	0.00	5	SND	0.00	1	SND	0.00
-4251	Max	1	SND	0.00	1	SND	0.00	5	SND	0.00	5	SND	0.00	5	SND	0.00	1	SND	0.00
-4251	Min	1	SND	0.00	1	SND	0.00	5	SND	0.00	5	SND	0.00	5	SND	0.00	1	SND	0.00
-4250	Max	1	SND	0.00	1	SND	0.00	5	SND	0.00	5	SND	0.00	1	SND	0.00	1	SND	0.00
-4250	Min	1	SND	0.00	1	SND	0.00	5	SND	0.00	5	SND	0.00	1	SND	0.00	1	SND	0.00
-4249	Max	1	SND	0.00	1	SND	0.00	5	SND	0.00	5	SND	0.00	5	SND	0.00	1	SND	0.00
-4249	Min	1	SND	0.00	1	SND	0.00	5	SND	0.00	5	SND	0.00	5	SND	0.00	1	SND	0.00
-4248	Max	1	SND	0.00	1	SND	0.00	5	SND	0.00	5	SND	0.00	5	SND	0.00	1	SND	0.00
-4248	Min	1	SND	0.00	1	SND	0.00	5	SND	0.00	5	SND	0.00	5	SND	0.00	1	SND	0.00
-4247	Max	1	SND	0.00	1	SND	0.00	5	SND	0.00	5	SND	0.00	1	SND	0.00	1	SND	0.00
-4247	Min	1	SND	0.00	1	SND	0.00	5	SND	0.00	5	SND	0.00	1	SND	0.00	1	SND	0.00
-4246	Max	1	SND	0.00	1	SND	0.00	5	SND	0.00	5	SND	0.00	5	SND	0.00	1	SND	0.00
-4246	Min	1	SND	0.00	1	SND	0.00	5	SND	0.00	5	SND	0.00	5	SND	0.00	1	SND	0.00
-4245	Max	1	SND	0.00	1	SND	0.00	5	SND	0.00	5	SND	0.00	5	SND	0.00	1	SND	0.00
-4245	Min	1	SND	0.00	1	SND	0.00	5	SND	0.00	5	SND	0.00	5	SND	0.00	1	SND	0.00
-4244	Max	1	SND	0.00	1	SND	0.00	1	SND	0.00	5	SND	0.00	1	SND	0.00	1	SND	0.00
-4244	Min	1	SND	0.00	1	SND	0.00	1	SND	0.00	5	SND	0.00	1	SND	0.00	1	SND	0.00
-4243	Max	1	SND	0.00	1	SND	0.00	5	SND	0.00	5	SND	0.00	5	SND	0.00	1	SND	0.00
-4243	Min	1	SND	0.00	1	SND	0.00	5	SND	0.00	5	SND	0.00	5	SND	0.00	1	SND	0.00
-4242	Max	1	SND	0.00	1	SND	0.00	5	SND	0.00	1	SND	0.00	5	SND	0.00	1	SND	0.00
-4242	Min	1	SND	0.00	1	SND	0.00	5	SND	0.00	1	SND	0.00	5	SND	0.00	1	SND	0.00
-4241	Max	1	SND	0.00	1	SND	0.00	5	SND	0.00	5	SND	0.00	5	SND	0.00	1	SND	0.00
-4241	Min	1	SND	0.00	1	SND	0.00	5	SND	0.00	5	SND	0.00	5	SND	0.00	1	SND	0.00
-4240	Max	1	SND	0.00	1	SND	0.00	1	SND	0.00	1	SND	0.00	1	SND	0.00	1	SND	0.00
-4240	Min	1	SND	0.00	1	SND	0.00	1	SND	0.00	1	SND	0.00	1	SND	0.00	1	SND	0.00
-4239	Max	1	SND	0.00	1	SND	0.00	5	SND	0.00	5	SND	0.00	1	SND	0.00	1	SND	0.00
-4239	Min	1	SND	0.00	1	SND	0.00	5	SND	0.00	5	SND	0.00	1	SND	0.00	1	SND	0.00
-4238	Max	1	SND	0.00	1	SND	0.00	5	SND	0.00	5	SND	0.00	1	SND	0.00	1	SND	0.00
-4238	Min	1	SND	0.00	1	SND	0.00	5	SND	0.00	5	SND	0.00	1	SND	0.00	1	SND	0.00
-4237	Max	1	SND	0.00	1	SND	0.00	5	SND	0.00	5	SND	0.00	1	SND	0.00	1	SND	0.00
-4237	Min	1	SND	0.00	1	SND	0.00	5	SND	0.00	5	SND	0.00	1	SND	0.00	1	SND	0.00
-4236	Max	1	SND	0.00	1	SND	0.00	5	SND	0.00	5	SND	0.00	1	SND	0.00	1	SND	0.00
-4236	Min	1	SND	0.00	1	SND	0.00	5	SND	0.00	5	SND	0.00	1	SND	0.00	1	SND	0.00
-4235	Max	1	SND	0.00	1	SND	0.00	1	SND	0.00	1	SND	0.00	1	SND	0.00	1	SND	0.00
-4235	Min	1	SND	0.00	1	SND	0.00	1	SND	0.00	1	SND	0.00	1	SND	0.00	1	SND	0.00
-4234	Max	1	SND	0.00	1	SND	0.00	1	SND	0.00	5	SND	0.00	1	SND	0.00	1	SND	0.00
-4234	Min	1	SND	0.00	1	SND	0.00	1	SND	0.00	5	SND	0.00	1	SND	0.00	1	SND	0.00
-4233	Max	1	SND	0.00	1	SND	0.00	1	SND	0.00	5	SND	0.00	1	SND	0.00	1	SND	0.00
-4233	Min	1	SND	0.00	1	SND	0.00	1	SND	0.00	5	SND	0.00	1	SND	0.00	1	SND	0.00
-4232	Max	1	SND	0.00	1	SND	0.00	5	SND	0.00	5	SND	0.00	5	SND	0.00	1	SND	0.00
-4232	Min	1	SND	0.00	1	SND	0.00	5	SND	0.00	5	SND	0.00	5	SND	0.00	1	SND	0.00
-4231	Max	1	SND	0.00	1	SND	0.00	1	SND	0.00	1	SND	0.00	1	SND	0.00	1	SND	0.00
-4231	Min	1	SND	0.00	1	SND	0.00	1	SND	0.00	1	SND	0.00	1	SND	0.00	1	SND	0.00
-4230	Max	1	SND	0.00	1	SND	0.00	1	SND	0.00	1	SND	0.00	1	SND	0.00	1	SND	0.00
-4230	Min	1	SND	0.00	1	SND	0.00	1	SND	0.00	1	SND	0.00	1	SND	0.00	1	SND	0.00
-4229	Max	1	SND	0.00	1	SND	0.00	5	SND	0.00	1	SND	0.00	1	SND	0.00	1	SND	0.00
-4229	Min	1	SND	0.00	1	SND	0.00	5	SND	0.00	1	SND	0.00	1	SND	0.00	1	SND	0.00
-4228	Max	1	SND	0.00	1	SND	0.00	1	SND	0.00	5	SND	0.00	1	SND	0.00	1	SND	0.00
-4228	Min	1	SND	0.00	1	SND	0.00	1	SND	0.00	5	SND	0.00	1	SND	0.00	1	SND	0.00

-4227	Max	1	SND	0.00	1	SND	0.00	5	SND	0.00	5	SND	0.00	5	SND	0.00	1	SND	0.00
-4227	Min	1	SND	0.00	1	SND	0.00	5	SND	0.00	5	SND	0.00	5	SND	0.00	1	SND	0.00
-4226	Max	1	SND	0.00	1	SND	0.00	5	SND	0.00	5	SND	0.00	1	SND	0.00	1	SND	0.00
-4226	Min	1	SND	0.00	1	SND	0.00	5	SND	0.00	5	SND	0.00	1	SND	0.00	1	SND	0.00
-4225	Max	1	SND	0.00	1	SND	0.00	5	SND	0.00	5	SND	0.00	1	SND	0.00	1	SND	0.00
-4225	Min	1	SND	0.00	1	SND	0.00	5	SND	0.00	5	SND	0.00	1	SND	0.00	1	SND	0.00
-4224	Max	1	SND	0.00	1	SND	0.00	5	SND	0.00	5	SND	0.00	5	SND	0.00	1	SND	0.00
-4224	Min	1	SND	0.00	1	SND	0.00	5	SND	0.00	5	SND	0.00	5	SND	0.00	1	SND	0.00
-4223	Max	1	SND	0.00	1	SND	0.00	1	SND	0.00	5	SND	0.00	5	SND	0.00	1	SND	0.00
-4223	Min	1	SND	0.00	1	SND	0.00	1	SND	0.00	5	SND	0.00	5	SND	0.00	1	SND	0.00
-4222	Max	1	SND	0.00	1	SND	0.00	5	SND	0.00	1	SND	0.00	1	SND	0.00	1	SND	0.00
-4222	Min	1	SND	0.00	1	SND	0.00	5	SND	0.00	1	SND	0.00	1	SND	0.00	1	SND	0.00
-4221	Max	1	SND	0.00	1	SND	0.00	1	SND	0.00	5	SND	0.00	1	SND	0.00	1	SND	0.00
-4221	Min	1	SND	0.00	1	SND	0.00	1	SND	0.00	5	SND	0.00	1	SND	0.00	1	SND	0.00
-4220	Max	1	SND	0.00	1	SND	0.00	5	SND	0.00	5	SND	0.00	5	SND	0.00	1	SND	0.00
-4220	Min	1	SND	0.00	1	SND	0.00	5	SND	0.00	5	SND	0.00	5	SND	0.00	1	SND	0.00
-4219	Max	1	SND	0.00	1	SND	0.00	5	SND	0.00	5	SND	0.00	5	SND	0.00	1	SND	0.00
-4219	Min	1	SND	0.00	1	SND	0.00	5	SND	0.00	5	SND	0.00	5	SND	0.00	1	SND	0.00
-4218	Max	1	SND	0.00	1	SND	0.00	1	SND	0.00	1	SND	0.00	5	SND	0.00	1	SND	0.00
-4218	Min	1	SND	0.00	1	SND	0.00	1	SND	0.00	1	SND	0.00	5	SND	0.00	1	SND	0.00
-4217	Max	1	SND	0.00	1	SND	0.00	1	SND	0.00	5	SND	0.00	5	SND	0.00	1	SND	0.00
-4217	Min	1	SND	0.00	1	SND	0.00	1	SND	0.00	5	SND	0.00	5	SND	0.00	1	SND	0.00
-4216	Max	1	SND	0.00	1	SND	0.00	1	SND	0.00	5	SND	0.00	5	SND	0.00	1	SND	0.00
-4216	Min	1	SND	0.00	1	SND	0.00	1	SND	0.00	5	SND	0.00	5	SND	0.00	1	SND	0.00
-4215	Max	1	SND	0.00	1	SND	0.00	5	SND	0.00	1	SND	0.00	1	SND	0.00	1	SND	0.00
-4215	Min	1	SND	0.00	1	SND	0.00	5	SND	0.00	1	SND	0.00	1	SND	0.00	1	SND	0.00
-4214	Max	1	SND	0.00	1	SND	0.00	1	SND	0.00	1	SND	0.00	1	SND	0.00	1	SND	0.00
-4214	Min	1	SND	0.00	1	SND	0.00	1	SND	0.00	1	SND	0.00	1	SND	0.00	1	SND	0.00
-4213	Max	1	SND	0.00	1	SND	0.00	1	SND	0.00	5	SND	0.00	5	SND	0.00	1	SND	0.00
-4213	Min	1	SND	0.00	1	SND	0.00	1	SND	0.00	5	SND	0.00	5	SND	0.00	1	SND	0.00
-4212	Max	1	SND	0.00	1	SND	0.00	1	SND	0.00	5	SND	0.00	5	SND	0.00	1	SND	0.00
-4212	Min	1	SND	0.00	1	SND	0.00	1	SND	0.00	5	SND	0.00	5	SND	0.00	1	SND	0.00
-4211	Max	1	SND	0.00	1	SND	0.00	1	SND	0.00	1	SND	0.00	1	SND	0.00	1	SND	0.00
-4211	Min	1	SND	0.00	1	SND	0.00	1	SND	0.00	1	SND	0.00	1	SND	0.00	1	SND	0.00
-4210	Max	1	SND	0.00	1	SND	0.00	1	SND	0.00	5	SND	0.00	1	SND	0.00	1	SND	0.00
-4210	Min	1	SND	0.00	1	SND	0.00	1	SND	0.00	5	SND	0.00	1	SND	0.00	1	SND	0.00
-4209	Max	1	SND	0.00	1	SND	0.00	5	SND	0.00	5	SND	0.00	1	SND	0.00	1	SND	0.00
-4209	Min	1	SND	0.00	1	SND	0.00	5	SND	0.00	5	SND	0.00	1	SND	0.00	1	SND	0.00
-4208	Max	1	SND	0.00	1	SND	0.00	5	SND	0.00	5	SND	0.00	1	SND	0.00	1	SND	0.00
-4208	Min	1	SND	0.00	1	SND	0.00	5	SND	0.00	5	SND	0.00	1	SND	0.00	1	SND	0.00
-4207	Max	1	SND	0.00	1	SND	0.00	5	SND	0.00	5	SND	0.00	1	SND	0.00	1	SND	0.00
-4207	Min	1	SND	0.00	1	SND	0.00	5	SND	0.00	5	SND	0.00	1	SND	0.00	1	SND	0.00
-4206	Max	1	SND	0.00	1	SND	0.00	1	SND	0.00	5	SND	0.00	5	SND	0.00	1	SND	0.00
-4206	Min	1	SND	0.00	1	SND	0.00	1	SND	0.00	5	SND	0.00	5	SND	0.00	1	SND	0.00
-4205	Max	1	SND	0.00	1	SND	0.00	5	SND	0.00	1	SND	0.00	1	SND	0.00	1	SND	0.00
-4205	Min	1	SND	0.00	1	SND	0.00	5	SND	0.00	1	SND	0.00	1	SND	0.00	1	SND	0.00
-4204	Max	1	SND	0.00	1	SND	0.00	5	SND	0.00	1	SND	0.00	1	SND	0.00	1	SND	0.00
-4204	Min	1	SND	0.00	1	SND	0.00	5	SND	0.00	1	SND	0.00	1	SND	0.00	1	SND	0.00
-4203	Max	1	SND	0.00	1	SND	0.00	1	SND	0.00	5	SND	0.00	5	SND	0.00	1	SND	0.00
-4203	Min	1	SND	0.00	1	SND	0.00	1	SND	0.00	5	SND	0.00	5	SND	0.00	1	SND	0.00
-4202	Max	1	SND	0.00	1	SND	0.00	5	SND	0.00	1	SND	0.00	1	SND	0.00	1	SND	0.00
-4202	Min	1	SND	0.00	1	SND	0.00	5	SND	0.00	1	SND	0.00	1	SND	0.00	1	SND	0.00
-4201	Max	1	SND	0.00	1	SND	0.00	5	SND	0.00	5	SND	0.00	1	SND	0.00	1	SND	0.00
-4201	Min	1	SND	0.00	1	SND	0.00	5	SND	0.00	5	SND	0.00	1	SND	0.00	1	SND	0.00
-4200	Max	1	SND	0.00	1	SND	0.00	1	SND	0.00	5	SND	0.00	5	SND	0.00	1	SND	0.00
-4200	Min	1	SND	0.00	1	SND	0.00	1	SND	0.00	5	SND	0.00	5	SND	0.00	1	SND	0.00
-4199	Max	1	SND	0.00	1	SND	0.00	5	SND	0.00	5	SND	0.00	1	SND	0.00	1	SND	0.00
-4199	Min	1	SND	0.00	1	SND	0.00	5	SND	0.00	5	SND	0.00	1	SND	0.00	1	SND	0.00
-4198	Max	1	SND	0.00	1	SND	0.00	5	SND	0.00	5	SND	0.00	5	SND	0.00	1	SND	0.00
-4198	Min	1	SND	0.00	1	SND	0.00	5	SND	0.00	5	SND	0.00	5	SND	0.00	1	SND	0.00
-4197	Max	1	SND	0.00	1	SND	0.00	1	SND	0.00	5	SND	0.00	5	SND	0.00	1	SND	0.00
-4197	Min	1	SND	0.00	1	SND	0.00	1	SND	0.00	5	SND	0.00	5	SND	0.00	1	SND	0.00
-4196	Max	1	SND	0.00	1	SND	0.00	5	SND	0.00	5	SND	0.00	1	SND	0.00	1	SND	0.00
-4196	Min	1	SND	0.00	1	SND	0.00	5	SND	0.00	5	SND	0.00	1	SND	0.00	1	SND	0.00
-4195	Max	1	SND	0.00	1	SND	0.00	1	SND	0.00	5	SND	0.00	1	SND	0.00	1	SND	0.00
-4195	Min	1	SND	0.00	1	SND	0.00	1	SND	0.00	5	SND	0.00	1	SND	0.00	1	SND	0.00
-4194	Max	1	SND	0.00	1	SND	0.00	5	SND	0.00	5	SND	0.00	1	SND	0.00	1	SND	0.00
-4194	Min	1	SND	0.00	1	SND	0.00	5	SND	0.00	5	SND	0.00	1	SND	0.00	1	SND	0.00
-4193	Max	1	SND	0.00	1	SND	0.00	5	SND	0.00	1	SND	0.00	5	SND	0.00	1	SND	0.00
-4193	Min	1	SND	0.00	1	SND	0.00	5	SND	0.00	1	SND	0.00	5	SND	0.00	1	SND	0.00
-4192	Max	1	SND	0.00	1	SND	0.00	5	SND	0.00	5	SND	0.00	1	SND	0.00	1	SND	0.00
-4192	Min	1	SND	0.00	1	SND	0.00	5	SND	0.00	5	SND	0.00	1	SND	0.00	1	SND	0.00
-4191	Max	1	SND	0.00	1	SND	0.00	1	SND	0.00	5	SND	0.00	1	SND	0.00	1	SND	0.00
-4191	Min	1	SND	0.00	1	SND	0.00	1	SND	0.00	5	SND	0.00	1	SND	0.00	1	SND	0.00
-4190	Max	1	SND	0.00	1	SND	0.00	5	SND	0.00	1	SND	0.00	5	SND	0.00	1	SND	0.00
-4190	Min	1	SND	0.00	1	SND	0.00	5	SND	0.00	1	SND	0.00	5	SND	0.00	1	SND	0.00
-4189	Max	1	SND	0.00	1	SND	0.00	1	SND	0.00	5	SND	0.00	1	SND	0.00	1	SND	0.00
-4189	Min	1	SND	0.00	1	SND	0.00	1	SND	0.00	5	SND	0.00	1	SND	0.00	1	SND	0.00
-4188	Max	1	SND	0.00	1	SND	0.00	1	SND	0.00	5	SND	0.00	1	SND	0.00	1	SND	0.00

-4188	Min	1	SND	0.00	1	SND	0.00	1	SND	0.00	5	SND	0.00	1	SND	0.00	1	SND	0.00
-4187	Max	1	SND	0.00	1	SND	0.00	5	SND	0.00	5	SND	0.00	1	SND	0.00	1	SND	0.00
-4187	Min	1	SND	0.00	1	SND	0.00	5	SND	0.00	5	SND	0.00	1	SND	0.00	1	SND	0.00
-4186	Max	1	SND	0.00	1	SND	0.00	5	SND	0.00	5	SND	0.00	5	SND	0.00	1	SND	0.00
-4186	Min	1	SND	0.00	1	SND	0.00	5	SND	0.00	5	SND	0.00	5	SND	0.00	1	SND	0.00
-4185	Max	1	SND	0.00	1	SND	0.00	5	SND	0.00	5	SND	0.00	1	SND	0.00	1	SND	0.00
-4185	Min	1	SND	0.00	1	SND	0.00	5	SND	0.00	5	SND	0.00	1	SND	0.00	1	SND	0.00
-4184	Max	1	SND	0.00	1	SND	0.00	1	SND	0.00	5	SND	0.00	1	SND	0.00	1	SND	0.00
-4184	Min	1	SND	0.00	1	SND	0.00	1	SND	0.00	5	SND	0.00	1	SND	0.00	1	SND	0.00
-4183	Max	1	SND	0.00	1	SND	0.00	1	SND	0.00	5	SND	0.00	1	SND	0.00	1	SND	0.00
-4183	Min	1	SND	0.00	1	SND	0.00	1	SND	0.00	5	SND	0.00	1	SND	0.00	1	SND	0.00
-4182	Max	1	SND	0.00	1	SND	0.00	5	SND	0.00	5	SND	0.00	5	SND	0.00	1	SND	0.00
-4182	Min	1	SND	0.00	1	SND	0.00	5	SND	0.00	5	SND	0.00	5	SND	0.00	1	SND	0.00
-4181	Max	1	SND	0.00	1	SND	0.00	1	SND	0.00	5	SND	0.00	1	SND	0.00	1	SND	0.00
-4181	Min	1	SND	0.00	1	SND	0.00	1	SND	0.00	5	SND	0.00	1	SND	0.00	1	SND	0.00
-4180	Max	1	SND	0.00	1	SND	0.00	1	SND	0.00	5	SND	0.00	5	SND	0.00	1	SND	0.00
-4180	Min	1	SND	0.00	1	SND	0.00	1	SND	0.00	5	SND	0.00	5	SND	0.00	1	SND	0.00
-4179	Max	1	SND	0.00	1	SND	0.00	1	SND	0.00	5	SND	0.00	1	SND	0.00	1	SND	0.00
-4179	Min	1	SND	0.00	1	SND	0.00	1	SND	0.00	5	SND	0.00	1	SND	0.00	1	SND	0.00
-4178	Max	1	SND	0.00	1	SND	0.00	5	SND	0.00	5	SND	0.00	1	SND	0.00	1	SND	0.00
-4178	Min	1	SND	0.00	1	SND	0.00	5	SND	0.00	5	SND	0.00	1	SND	0.00	1	SND	0.00
-4177	Max	1	SND	0.00	1	SND	0.00	1	SND	0.00	5	SND	0.00	1	SND	0.00	1	SND	0.00
-4177	Min	1	SND	0.00	1	SND	0.00	1	SND	0.00	5	SND	0.00	1	SND	0.00	1	SND	0.00
-4176	Max	1	SND	0.00	1	SND	0.00	1	SND	0.00	5	SND	0.00	1	SND	0.00	1	SND	0.00
-4176	Min	1	SND	0.00	1	SND	0.00	1	SND	0.00	5	SND	0.00	1	SND	0.00	1	SND	0.00
-4175	Max	1	SND	0.00	1	SND	0.00	1	SND	0.00	1	SND	0.00	1	SND	0.00	1	SND	0.00
-4175	Min	1	SND	0.00	1	SND	0.00	1	SND	0.00	1	SND	0.00	1	SND	0.00	1	SND	0.00
-4174	Max	1	SND	0.00	1	SND	0.00	1	SND	0.00	1	SND	0.00	1	SND	0.00	1	SND	0.00
-4174	Min	1	SND	0.00	1	SND	0.00	1	SND	0.00	1	SND	0.00	1	SND	0.00	1	SND	0.00
-4173	Max	1	SND	0.00	1	SND	0.00	5	SND	0.00	5	SND	0.00	1	SND	0.00	1	SND	0.00
-4173	Min	1	SND	0.00	1	SND	0.00	5	SND	0.00	5	SND	0.00	1	SND	0.00	1	SND	0.00
-4172	Max	1	SND	0.00	1	SND	0.00	5	SND	0.00	1	SND	0.00	1	SND	0.00	1	SND	0.00
-4172	Min	1	SND	0.00	1	SND	0.00	5	SND	0.00	1	SND	0.00	1	SND	0.00	1	SND	0.00
-4171	Max	1	SND	0.00	1	SND	0.00	5	SND	0.00	1	SND	0.00	5	SND	0.00	1	SND	0.00
-4171	Min	1	SND	0.00	1	SND	0.00	5	SND	0.00	1	SND	0.00	5	SND	0.00	1	SND	0.00
-4170	Max	1	SND	0.00	1	SND	0.00	5	SND	0.00	5	SND	0.00	5	SND	0.00	1	SND	0.00
-4170	Min	1	SND	0.00	1	SND	0.00	5	SND	0.00	5	SND	0.00	5	SND	0.00	1	SND	0.00
-4169	Max	1	SND	0.00	1	SND	0.00	1	SND	0.00	5	SND	0.00	1	SND	0.00	1	SND	0.00
-4169	Min	1	SND	0.00	1	SND	0.00	1	SND	0.00	5	SND	0.00	1	SND	0.00	1	SND	0.00
-4168	Max	1	SND	0.00	1	SND	0.00	1	SND	0.00	5	SND	0.00	5	SND	0.00	1	SND	0.00
-4168	Min	1	SND	0.00	1	SND	0.00	1	SND	0.00	5	SND	0.00	5	SND	0.00	1	SND	0.00
-4167	Max	1	SND	0.00	1	SND	0.00	5	SND	0.00	5	SND	0.00	1	SND	0.00	1	SND	0.00
-4167	Min	1	SND	0.00	1	SND	0.00	5	SND	0.00	5	SND	0.00	1	SND	0.00	1	SND	0.00
-4166	Max	1	SND	0.00	1	SND	0.00	5	SND	0.00	1	SND	0.00	1	SND	0.00	1	SND	0.00
-4166	Min	1	SND	0.00	1	SND	0.00	5	SND	0.00	1	SND	0.00	1	SND	0.00	1	SND	0.00
-4165	Max	1	SND	0.00	1	SND	0.00	1	SND	0.00	5	SND	0.00	5	SND	0.00	1	SND	0.00
-4165	Min	1	SND	0.00	1	SND	0.00	1	SND	0.00	5	SND	0.00	5	SND	0.00	1	SND	0.00
-4164	Max	1	SND	0.00	1	SND	0.00	5	SND	0.00	5	SND	0.00	1	SND	0.00	1	SND	0.00
-4164	Min	1	SND	0.00	1	SND	0.00	5	SND	0.00	5	SND	0.00	1	SND	0.00	1	SND	0.00
-4163	Max	1	SND	0.00	1	SND	0.00	1	SND	0.00	5	SND	0.00	1	SND	0.00	1	SND	0.00
-4163	Min	1	SND	0.00	1	SND	0.00	1	SND	0.00	5	SND	0.00	1	SND	0.00	1	SND	0.00
-4162	Max	1	SND	0.00	1	SND	0.00	1	SND	0.00	1	SND	0.00	1	SND	0.00	1	SND	0.00
-4162	Min	1	SND	0.00	1	SND	0.00	1	SND	0.00	1	SND	0.00	1	SND	0.00	1	SND	0.00
-4161	Max	1	SND	0.00	1	SND	0.00	1	SND	0.00	5	SND	0.00	1	SND	0.00	1	SND	0.00
-4161	Min	1	SND	0.00	1	SND	0.00	1	SND	0.00	5	SND	0.00	1	SND	0.00	1	SND	0.00
-4160	Max	1	SND	0.00	1	SND	0.00	1	SND	0.00	5	SND	0.00	1	SND	0.00	1	SND	0.00
-4160	Min	1	SND	0.00	1	SND	0.00	1	SND	0.00	5	SND	0.00	1	SND	0.00	1	SND	0.00
-4159	Max	1	SND	0.00	1	SND	0.00	1	SND	0.00	5	SND	0.00	5	SND	0.00	1	SND	0.00
-4159	Min	1	SND	0.00	1	SND	0.00	1	SND	0.00	5	SND	0.00	5	SND	0.00	1	SND	0.00
-4158	Max	1	SND	0.00	1	SND	0.00	1	SND	0.00	5	SND	0.00	5	SND	0.00	1	SND	0.00
-4158	Min	1	SND	0.00	1	SND	0.00	1	SND	0.00	5	SND	0.00	5	SND	0.00	1	SND	0.00
-4157	Max	1	SND	0.00	1	SND	0.00	5	SND	0.00	5	SND	0.00	1	SND	0.00	1	SND	0.00
-4157	Min	1	SND	0.00	1	SND	0.00	5	SND	0.00	5	SND	0.00	1	SND	0.00	1	SND	0.00
-4156	Max	1	SND	0.00	1	SND	0.00	1	SND	0.00	5	SND	0.00	1	SND	0.00	1	SND	0.00
-4156	Min	1	SND	0.00	1	SND	0.00	1	SND	0.00	5	SND	0.00	1	SND	0.00	1	SND	0.00
-4155	Max	1	SND	0.00	1	SND	0.00	5	SND	0.00	5	SND	0.00	1	SND	0.00	1	SND	0.00
-4155	Min	1	SND	0.00	1	SND	0.00	5	SND	0.00	5	SND	0.00	1	SND	0.00	1	SND	0.00
-4154	Max	1	SND	0.00	1	SND	0.00	5	SND	0.00	5	SND	0.00	1	SND	0.00	1	SND	0.00
-4154	Min	1	SND	0.00	1	SND	0.00	5	SND	0.00	5	SND	0.00	1	SND	0.00	1	SND	0.00
-4153	Max	1	SND	0.00	1	SND	0.00	5	SND	0.00	5	SND	0.00	1	SND	0.00	1	SND	0.00
-4153	Min	1	SND	0.00	1	SND	0.00	5	SND	0.00	5	SND	0.00	1	SND	0.00	1	SND	0.00
-4152	Max	1	SND	0.00	1	SND	0.00	1	SND	0.00	5	SND	0.00	1	SND	0.00	1	SND	0.00
-4152	Min	1	SND	0.00	1	SND	0.00	1	SND	0.00	5	SND	0.00	1	SND	0.00	1	SND	0.00
-4151	Max	1	SND	0.00	1	SND	0.00	5	SND	0.00	5	SND	0.00	5	SND	0.00	1	SND	0.00
-4151	Min	1	SND	0.00	1	SND	0.00	5	SND	0.00	5	SND	0.00	5	SND	0.00	1	SND	0.00
-4150	Max	1	SND	0.00	1	SND	0.00	5	SND	0.00	1	SND	0.00	1	SND	0.00	1	SND	0.00
-4150	Min	1	SND	0.00	1	SND	0.00	5	SND	0.00	1	SND	0.00	1	SND	0.00	1	SND	0.00
-4149	Max	1	SND	0.00	1	SND	0.00	5	SND	0.00	5	SND	0.00	1	SND	0.00	1	SND	0.00
-4149	Min	1	SND	0.00	1	SND	0.00	5	SND	0.00	5	SND	0.00	1	SND	0.00	1	SND	0.00

-4148	Max	1	SND	0.00	1	SND	0.00	1	SND	0.00	5	SND	0.00	5	SND	0.00	1	SND	0.00
-4148	Min	1	SND	0.00	1	SND	0.00	1	SND	0.00	5	SND	0.00	5	SND	0.00	1	SND	0.00
-4147	Max	1	SND	0.00	1	SND	0.00	5	SND	0.00	5	SND	0.00	1	SND	0.00	1	SND	0.00
-4147	Min	1	SND	0.00	1	SND	0.00	5	SND	0.00	5	SND	0.00	1	SND	0.00	1	SND	0.00
-4146	Max	1	SND	0.00	1	SND	0.00	1	SND	0.00	1	SND	0.00	5	SND	0.00	1	SND	0.00
-4146	Min	1	SND	0.00	1	SND	0.00	1	SND	0.00	1	SND	0.00	5	SND	0.00	1	SND	0.00
-4145	Max	1	SND	0.00	1	SND	0.00	1	SND	0.00	5	SND	0.00	5	SND	0.00	1	SND	0.00
-4145	Min	1	SND	0.00	1	SND	0.00	1	SND	0.00	5	SND	0.00	5	SND	0.00	1	SND	0.00
-4144	Max	1	SND	0.00	1	SND	0.00	5	SND	0.00	5	SND	0.00	1	SND	0.00	1	SND	0.00
-4144	Min	1	SND	0.00	1	SND	0.00	5	SND	0.00	5	SND	0.00	1	SND	0.00	1	SND	0.00
-4143	Max	1	SND	0.00	1	SND	0.00	1	SND	0.00	5	SND	0.00	5	SND	0.00	1	SND	0.00
-4143	Min	1	SND	0.00	1	SND	0.00	1	SND	0.00	5	SND	0.00	5	SND	0.00	1	SND	0.00
-4142	Max	1	SND	0.00	1	SND	0.00	1	SND	0.00	1	SND	0.00	5	SND	0.00	1	SND	0.00
-4142	Min	1	SND	0.00	1	SND	0.00	1	SND	0.00	1	SND	0.00	5	SND	0.00	1	SND	0.00
-4141	Max	1	SND	0.00	1	SND	0.00	5	SND	0.00	1	SND	0.00	5	SND	0.00	1	SND	0.00
-4141	Min	1	SND	0.00	1	SND	0.00	5	SND	0.00	1	SND	0.00	5	SND	0.00	1	SND	0.00
-4140	Max	1	SND	0.00	1	SND	0.00	5	SND	0.00	5	SND	0.00	1	SND	0.00	1	SND	0.00
-4140	Min	1	SND	0.00	1	SND	0.00	5	SND	0.00	5	SND	0.00	1	SND	0.00	1	SND	0.00
-4139	Max	1	SND	0.00	1	SND	0.00	5	SND	0.00	5	SND	0.00	1	SND	0.00	1	SND	0.00
-4139	Min	1	SND	0.00	1	SND	0.00	5	SND	0.00	5	SND	0.00	1	SND	0.00	1	SND	0.00
-4138	Max	1	SND	0.00	1	SND	0.00	5	SND	0.00	5	SND	0.00	1	SND	0.00	1	SND	0.00
-4138	Min	1	SND	0.00	1	SND	0.00	5	SND	0.00	5	SND	0.00	1	SND	0.00	1	SND	0.00
-4137	Max	1	SND	0.00	1	SND	0.00	1	SND	0.00	5	SND	0.00	1	SND	0.00	1	SND	0.00
-4137	Min	1	SND	0.00	1	SND	0.00	1	SND	0.00	5	SND	0.00	1	SND	0.00	1	SND	0.00
-4136	Max	1	SND	0.00	1	SND	0.00	5	SND	0.00	5	SND	0.00	5	SND	0.00	1	SND	0.00
-4136	Min	1	SND	0.00	1	SND	0.00	5	SND	0.00	5	SND	0.00	5	SND	0.00	1	SND	0.00
-4135	Max	1	SND	0.00	1	SND	0.00	1	SND	0.00	5	SND	0.00	1	SND	0.00	1	SND	0.00
-4135	Min	1	SND	0.00	1	SND	0.00	1	SND	0.00	5	SND	0.00	1	SND	0.00	1	SND	0.00
-4134	Max	1	SND	0.00	1	SND	0.00	5	SND	0.00	5	SND	0.00	1	SND	0.00	1	SND	0.00
-4134	Min	1	SND	0.00	1	SND	0.00	5	SND	0.00	5	SND	0.00	1	SND	0.00	1	SND	0.00
-4133	Max	1	SND	0.00	1	SND	0.00	5	SND	0.00	5	SND	0.00	1	SND	0.00	1	SND	0.00
-4133	Min	1	SND	0.00	1	SND	0.00	5	SND	0.00	5	SND	0.00	1	SND	0.00	1	SND	0.00
-4132	Max	1	SND	0.00	1	SND	0.00	5	SND	0.00	5	SND	0.00	1	SND	0.00	1	SND	0.00
-4132	Min	1	SND	0.00	1	SND	0.00	5	SND	0.00	5	SND	0.00	1	SND	0.00	1	SND	0.00
-4131	Max	1	SND	0.00	1	SND	0.00	1	SND	0.00	5	SND	0.00	1	SND	0.00	1	SND	0.00
-4131	Min	1	SND	0.00	1	SND	0.00	1	SND	0.00	5	SND	0.00	1	SND	0.00	1	SND	0.00
-4130	Max	1	SND	0.00	1	SND	0.00	1	SND	0.00	1	SND	0.00	1	SND	0.00	1	SND	0.00
-4130	Min	1	SND	0.00	1	SND	0.00	1	SND	0.00	1	SND	0.00	1	SND	0.00	1	SND	0.00
-4129	Max	1	SND	0.00	1	SND	0.00	5	SND	0.00	5	SND	0.00	1	SND	0.00	1	SND	0.00
-4129	Min	1	SND	0.00	1	SND	0.00	5	SND	0.00	5	SND	0.00	1	SND	0.00	1	SND	0.00
-4128	Max	1	SND	0.00	1	SND	0.00	5	SND	0.00	1	SND	0.00	5	SND	0.00	1	SND	0.00
-4128	Min	1	SND	0.00	1	SND	0.00	5	SND	0.00	1	SND	0.00	5	SND	0.00	1	SND	0.00
-4127	Max	1	SND	0.00	1	SND	0.00	1	SND	0.00	5	SND	0.00	1	SND	0.00	1	SND	0.00
-4127	Min	1	SND	0.00	1	SND	0.00	1	SND	0.00	5	SND	0.00	1	SND	0.00	1	SND	0.00
-4126	Max	1	SND	0.00	1	SND	0.00	5	SND	0.00	1	SND	0.00	1	SND	0.00	1	SND	0.00
-4126	Min	1	SND	0.00	1	SND	0.00	5	SND	0.00	1	SND	0.00	1	SND	0.00	1	SND	0.00
-4125	Max	1	SND	0.00	1	SND	0.00	1	SND	0.00	5	SND	0.00	1	SND	0.00	1	SND	0.00
-4125	Min	1	SND	0.00	1	SND	0.00	1	SND	0.00	5	SND	0.00	1	SND	0.00	1	SND	0.00
-4124	Max	1	SND	0.00	1	SND	0.00	5	SND	0.00	5	SND	0.00	5	SND	0.00	1	SND	0.00
-4124	Min	1	SND	0.00	1	SND	0.00	5	SND	0.00	5	SND	0.00	5	SND	0.00	1	SND	0.00
-4123	Max	1	SND	0.00	1	SND	0.00	1	SND	0.00	1	SND	0.00	1	SND	0.00	1	SND	0.00
-4123	Min	1	SND	0.00	1	SND	0.00	1	SND	0.00	1	SND	0.00	1	SND	0.00	1	SND	0.00
-4122	Max	1	SND	0.00	1	SND	0.00	5	SND	0.00	5	SND	0.00	1	SND	0.00	1	SND	0.00
-4122	Min	1	SND	0.00	1	SND	0.00	5	SND	0.00	5	SND	0.00	1	SND	0.00	1	SND	0.00
-4121	Max	1	SND	0.00	1	SND	0.00	1	SND	0.00	5	SND	0.00	1	SND	0.00	1	SND	0.00
-4121	Min	1	SND	0.00	1	SND	0.00	1	SND	0.00	5	SND	0.00	1	SND	0.00	1	SND	0.00
-4120	Max	1	SND	0.00	1	SND	0.00	5	SND	0.00	5	SND	0.00	5	SND	0.00	1	SND	0.00
-4120	Min	1	SND	0.00	1	SND	0.00	5	SND	0.00	5	SND	0.00	5	SND	0.00	1	SND	0.00
-4119	Max	1	SND	0.00	1	SND	0.00	1	SND	0.00	5	SND	0.00	1	SND	0.00	1	SND	0.00
-4119	Min	1	SND	0.00	1	SND	0.00	1	SND	0.00	5	SND	0.00	1	SND	0.00	1	SND	0.00
-4118	Max	1	SND	0.00	1	SND	0.00	1	SND	0.00	5	SND	0.00	1	SND	0.00	1	SND	0.00
-4118	Min	1	SND	0.00	1	SND	0.00	1	SND	0.00	5	SND	0.00	1	SND	0.00	1	SND	0.00
-4117	Max	1	SND	0.00	1	SND	0.00	1	SND	0.00	5	SND	0.00	1	SND	0.00	1	SND	0.00
-4117	Min	1	SND	0.00	1	SND	0.00	1	SND	0.00	5	SND	0.00	1	SND	0.00	1	SND	0.00
-4116	Max	1	SND	0.00	1	SND	0.00	1	SND	0.00	5	SND	0.00	1	SND	0.00	1	SND	0.00
-4116	Min	1	SND	0.00	1	SND	0.00	1	SND	0.00	5	SND	0.00	1	SND	0.00	1	SND	0.00
-4115	Max	1	SND	0.00	1	SND	0.00	1	SND	0.00	5	SND	0.00	1	SND	0.00	1	SND	0.00
-4115	Min	1	SND	0.00	1	SND	0.00	1	SND	0.00	5	SND	0.00	1	SND	0.00	1	SND	0.00
-4114	Max	1	SND	0.00	1	SND	0.00	1	SND	0.00	5	SND	0.00	5	SND	0.00	1	SND	0.00
-4114	Min	1	SND	0.00	1	SND	0.00	1	SND	0.00	5	SND	0.00	5	SND	0.00	1	SND	0.00
-4113	Max	1	SND	0.00	1	SND	0.00	1	SND	0.00	5	SND	0.00	5	SND	0.00	1	SND	0.00
-4113	Min	1	SND	0.00	1	SND	0.00	1	SND	0.00	5	SND	0.00	5	SND	0.00	1	SND	0.00
-4112	Max	1	SND	0.00	1	SND	0.00	5	SND	0.00	5	SND	0.00	1	SND	0.00	1	SND	0.00
-4112	Min	1	SND	0.00	1	SND	0.00	5	SND	0.00	5	SND	0.00	1	SND	0.00	1	SND	0.00
-4111	Max	1	SND	0.00	1	SND	0.00	5	SND	0.00	5	SND	0.00	5	SND	0.00	1	SND	0.00
-4111	Min	1	SND	0.00	1	SND	0.00	5	SND	0.00	5	SND	0.00	5	SND	0.00	1	SND	0.00
-4110	Max	1	SND	0.00	1	SND	0.00	1	SND	0.00	5	SND	0.00	1	SND	0.00	1	SND	0.00
-4110	Min	1	SND	0.00	1	SND	0.00	1	SND	0.00	5	SND	0.00	1	SND	0.00	1	SND	0.00
-4109	Max	1	SND	0.00	1	SND	0.00	1	SND	0.00	5	SND	0.00	1	SND	0.00	1	SND	0.00

-4109	Min	1	SND	0.00	1	SND	0.00	1	SND	0.00	5	SND	0.00	1	SND	0.00	1	SND	0.00
-4108	Max	1	SND	0.00	1	SND	0.00	1	SND	0.00	1	SND	0.00	1	SND	0.00	1	SND	0.00
-4108	Min	1	SND	0.00	1	SND	0.00	1	SND	0.00	1	SND	0.00	1	SND	0.00	1	SND	0.00
-4107	Max	1	SND	0.00	1	SND	0.00	1	SND	0.00	5	SND	0.00	5	SND	0.00	1	SND	0.00
-4107	Min	1	SND	0.00	1	SND	0.00	1	SND	0.00	5	SND	0.00	5	SND	0.00	1	SND	0.00
-4106	Max	1	SND	0.00	1	SND	0.00	1	SND	0.00	5	SND	0.00	1	SND	0.00	1	SND	0.00
-4106	Min	1	SND	0.00	1	SND	0.00	1	SND	0.00	5	SND	0.00	1	SND	0.00	1	SND	0.00
-4105	Max	1	SND	0.00	1	SND	0.00	5	SND	0.00	5	SND	0.00	5	SND	0.00	1	SND	0.00
-4105	Min	1	SND	0.00	1	SND	0.00	5	SND	0.00	5	SND	0.00	5	SND	0.00	1	SND	0.00
-4104	Max	1	SND	0.00	1	SND	0.00	1	SND	0.00	1	SND	0.00	5	SND	0.00	1	SND	0.00
-4104	Min	1	SND	0.00	1	SND	0.00	1	SND	0.00	1	SND	0.00	5	SND	0.00	1	SND	0.00
-4103	Max	1	SND	0.00	1	SND	0.00	1	SND	0.00	5	SND	0.00	1	SND	0.00	1	SND	0.00
-4103	Min	1	SND	0.00	1	SND	0.00	1	SND	0.00	5	SND	0.00	1	SND	0.00	1	SND	0.00
-4102	Max	1	SND	0.00	1	SND	0.00	5	SND	0.00	5	SND	0.00	5	SND	0.00	1	SND	0.00
-4102	Min	1	SND	0.00	1	SND	0.00	5	SND	0.00	5	SND	0.00	5	SND	0.00	1	SND	0.00
-4101	Max	1	SND	0.00	1	SND	0.00	1	SND	0.00	1	SND	0.00	1	SND	0.00	1	SND	0.00
-4101	Min	1	SND	0.00	1	SND	0.00	1	SND	0.00	1	SND	0.00	1	SND	0.00	1	SND	0.00
-4100	Max	1	SND	0.00	1	SND	0.00	5	SND	0.00	1	SND	0.00	1	SND	0.00	1	SND	0.00
-4100	Min	1	SND	0.00	1	SND	0.00	5	SND	0.00	1	SND	0.00	1	SND	0.00	1	SND	0.00
-4099	Max	1	SND	0.00	1	SND	0.00	1	SND	0.00	5	SND	0.00	1	SND	0.00	1	SND	0.00
-4099	Min	1	SND	0.00	1	SND	0.00	1	SND	0.00	5	SND	0.00	1	SND	0.00	1	SND	0.00
-4098	Max	1	SND	0.00	1	SND	0.00	5	SND	0.00	5	SND	0.00	1	SND	0.00	1	SND	0.00
-4098	Min	1	SND	0.00	1	SND	0.00	5	SND	0.00	5	SND	0.00	1	SND	0.00	1	SND	0.00
-4097	Max	1	SND	0.00	1	SND	0.00	5	SND	0.00	5	SND	0.00	1	SND	0.00	1	SND	0.00
-4097	Min	1	SND	0.00	1	SND	0.00	5	SND	0.00	5	SND	0.00	1	SND	0.00	1	SND	0.00
-4096	Max	1	SND	0.00	1	SND	0.00	5	SND	0.00	1	SND	0.00	5	SND	0.00	1	SND	0.00
-4096	Min	1	SND	0.00	1	SND	0.00	5	SND	0.00	1	SND	0.00	5	SND	0.00	1	SND	0.00
-4095	Max	1	SND	0.00	1	SND	0.00	1	SND	0.00	1	SND	0.00	5	SND	0.00	1	SND	0.00
-4095	Min	1	SND	0.00	1	SND	0.00	1	SND	0.00	1	SND	0.00	5	SND	0.00	1	SND	0.00
-4094	Max	1	SND	0.00	1	SND	0.00	1	SND	0.00	5	SND	0.00	5	SND	0.00	1	SND	0.00
-4094	Min	1	SND	0.00	1	SND	0.00	1	SND	0.00	5	SND	0.00	5	SND	0.00	1	SND	0.00
-4093	Max	1	SND	0.00	1	SND	0.00	5	SND	0.00	5	SND	0.00	1	SND	0.00	1	SND	0.00
-4093	Min	1	SND	0.00	1	SND	0.00	5	SND	0.00	5	SND	0.00	1	SND	0.00	1	SND	0.00
-4092	Max	1	SND	0.00	1	SND	0.00	1	SND	0.00	1	SND	0.00	5	SND	0.00	1	SND	0.00
-4092	Min	1	SND	0.00	1	SND	0.00	1	SND	0.00	1	SND	0.00	5	SND	0.00	1	SND	0.00
-4091	Max	1	SND	0.00	1	SND	0.00	1	SND	0.00	5	SND	0.00	1	SND	0.00	1	SND	0.00
-4091	Min	1	SND	0.00	1	SND	0.00	1	SND	0.00	5	SND	0.00	1	SND	0.00	1	SND	0.00
-4090	Max	1	SND	0.00	1	SND	0.00	1	SND	0.00	5	SND	0.00	1	SND	0.00	1	SND	0.00
-4090	Min	1	SND	0.00	1	SND	0.00	1	SND	0.00	5	SND	0.00	1	SND	0.00	1	SND	0.00
-4089	Max	1	SND	0.00	1	SND	0.00	5	SND	0.00	5	SND	0.00	1	SND	0.00	1	SND	0.00
-4089	Min	1	SND	0.00	1	SND	0.00	5	SND	0.00	5	SND	0.00	1	SND	0.00	1	SND	0.00
-4088	Max	1	SND	0.00	1	SND	0.00	1	SND	0.00	1	SND	0.00	5	SND	0.00	1	SND	0.00
-4088	Min	1	SND	0.00	1	SND	0.00	1	SND	0.00	1	SND	0.00	5	SND	0.00	1	SND	0.00
-4087	Max	1	SND	0.00	1	SND	0.00	5	SND	0.00	1	SND	0.00	5	SND	0.00	1	SND	0.00
-4087	Min	1	SND	0.00	1	SND	0.00	5	SND	0.00	1	SND	0.00	5	SND	0.00	1	SND	0.00
-4086	Max	1	SND	0.00	1	SND	0.00	1	SND	0.00	1	SND	0.00	1	SND	0.00	1	SND	0.00
-4086	Min	1	SND	0.00	1	SND	0.00	1	SND	0.00	1	SND	0.00	1	SND	0.00	1	SND	0.00
-4085	Max	1	SND	0.00	1	SND	0.00	5	SND	0.00	5	SND	0.00	5	SND	0.00	1	SND	0.00
-4085	Min	1	SND	0.00	1	SND	0.00	5	SND	0.00	5	SND	0.00	5	SND	0.00	1	SND	0.00
-4084	Max	1	SND	0.00	1	SND	0.00	5	SND	0.00	5	SND	0.00	5	SND	0.00	1	SND	0.00
-4084	Min	1	SND	0.00	1	SND	0.00	5	SND	0.00	5	SND	0.00	5	SND	0.00	1	SND	0.00
-4083	Max	1	SND	0.00	1	SND	0.00	5	SND	0.00	1	SND	0.00	1	SND	0.00	1	SND	0.00
-4083	Min	1	SND	0.00	1	SND	0.00	5	SND	0.00	1	SND	0.00	1	SND	0.00	1	SND	0.00
-4082	Max	1	SND	0.00	1	SND	0.00	5	SND	0.00	5	SND	0.00	1	SND	0.00	1	SND	0.00
-4082	Min	1	SND	0.00	1	SND	0.00	5	SND	0.00	5	SND	0.00	1	SND	0.00	1	SND	0.00
-4081	Max	1	SND	0.00	1	SND	0.00	5	SND	0.00	5	SND	0.00	1	SND	0.00	1	SND	0.00
-4081	Min	1	SND	0.00	1	SND	0.00	5	SND	0.00	5	SND	0.00	1	SND	0.00	1	SND	0.00
-4080	Max	1	SND	0.00	1	SND	0.00	5	SND	0.00	5	SND	0.00	1	SND	0.00	1	SND	0.00
-4080	Min	1	SND	0.00	1	SND	0.00	5	SND	0.00	5	SND	0.00	1	SND	0.00	1	SND	0.00
-4079	Max	1	SND	0.00	1	SND	0.00	5	SND	0.00	5	SND	0.00	5	SND	0.00	1	SND	0.00
-4079	Min	1	SND	0.00	1	SND	0.00	5	SND	0.00	5	SND	0.00	5	SND	0.00	1	SND	0.00
-4078	Max	1	SND	0.00	1	SND	0.00	1	SND	0.00	5	SND	0.00	1	SND	0.00	1	SND	0.00
-4078	Min	1	SND	0.00	1	SND	0.00	1	SND	0.00	5	SND	0.00	1	SND	0.00	1	SND	0.00
-4077	Max	1	SND	0.00	1	SND	0.00	5	SND	0.00	5	SND	0.00	1	SND	0.00	1	SND	0.00
-4077	Min	1	SND	0.00	1	SND	0.00	5	SND	0.00	5	SND	0.00	1	SND	0.00	1	SND	0.00
-4076	Max	1	SND	0.00	1	SND	0.00	1	SND	0.00	5	SND	0.00	1	SND	0.00	1	SND	0.00
-4076	Min	1	SND	0.00	1	SND	0.00	1	SND	0.00	5	SND	0.00	1	SND	0.00	1	SND	0.00
-4075	Max	1	SND	0.00	1	SND	0.00	5	SND	0.00	5	SND	0.00	5	SND	0.00	1	SND	0.00
-4075	Min	1	SND	0.00	1	SND	0.00	5	SND	0.00	5	SND	0.00	5	SND	0.00	1	SND	0.00
-4074	Max	1	SND	0.00	1	SND	0.00	5	SND	0.00	5	SND	0.00	5	SND	0.00	1	SND	0.00
-4074	Min	1	SND	0.00	1	SND	0.00	5	SND	0.00	5	SND	0.00	5	SND	0.00	1	SND	0.00
-4073	Max	1	SND	0.00	1	SND	0.00	5	SND	0.00	1	SND	0.00	5	SND	0.00	1	SND	0.00
-4073	Min	1	SND	0.00	1	SND	0.00	5	SND	0.00	1	SND	0.00	5	SND	0.00	1	SND	0.00
-4072	Max	1	SND	0.00	1	SND	0.00	1	SND	0.00	5	SND	0.00	1	SND	0.00	1	SND	0.00
-4072	Min	1	SND	0.00	1	SND	0.00	1	SND	0.00	5	SND	0.00	1	SND	0.00	1	SND	0.00
-4071	Max	1	SND	0.00	1	SND	0.00	5	SND	0.00	5	SND	0.00	1	SND	0.00	1	SND	0.00
-4071	Min	1	SND	0.00	1	SND	0.00	5	SND	0.00	5	SND	0.00	1	SND	0.00	1	SND	0.00
-4070	Max	1	SND	0.00	1	SND	0.00	5	SND	0.00	5	SND	0.00	5	SND	0.00	1	SND	0.00
-4070	Min	1	SND	0.00	1	SND	0.00	5	SND	0.00	5	SND	0.00	5	SND	0.00	1	SND	0.00

-4069	Max	1	SND	0.00	1	SND	0.00	5	SND	0.00	5	SND	0.00	5	SND	0.00	1	SND	0.00
-4069	Min	1	SND	0.00	1	SND	0.00	5	SND	0.00	5	SND	0.00	5	SND	0.00	1	SND	0.00
-4068	Max	1	SND	0.00	1	SND	0.00	1	SND	0.00	5	SND	0.00	1	SND	0.00	1	SND	0.00
-4068	Min	1	SND	0.00	1	SND	0.00	1	SND	0.00	5	SND	0.00	1	SND	0.00	1	SND	0.00
-4067	Max	1	SND	0.00	1	SND	0.00	5	SND	0.00	5	SND	0.00	1	SND	0.00	1	SND	0.00
-4067	Min	1	SND	0.00	1	SND	0.00	5	SND	0.00	5	SND	0.00	1	SND	0.00	1	SND	0.00
-4066	Max	1	SND	0.00	1	SND	0.00	5	SND	0.00	5	SND	0.00	1	SND	0.00	1	SND	0.00
-4066	Min	1	SND	0.00	1	SND	0.00	5	SND	0.00	5	SND	0.00	1	SND	0.00	1	SND	0.00
-4065	Max	1	SND	0.00	1	SND	0.00	5	SND	0.00	5	SND	0.00	1	SND	0.00	1	SND	0.00
-4065	Min	1	SND	0.00	1	SND	0.00	5	SND	0.00	5	SND	0.00	1	SND	0.00	1	SND	0.00
-4064	Max	1	SND	0.00	1	SND	0.00	5	SND	0.00	5	SND	0.00	5	SND	0.00	1	SND	0.00
-4064	Min	1	SND	0.00	1	SND	0.00	5	SND	0.00	5	SND	0.00	5	SND	0.00	1	SND	0.00
-4063	Max	1	SND	0.00	1	SND	0.00	1	SND	0.00	5	SND	0.00	5	SND	0.00	1	SND	0.00
-4063	Min	1	SND	0.00	1	SND	0.00	1	SND	0.00	5	SND	0.00	5	SND	0.00	1	SND	0.00
-4062	Max	1	SND	0.00	1	SND	0.00	5	SND	0.00	5	SND	0.00	1	SND	0.00	1	SND	0.00
-4062	Min	1	SND	0.00	1	SND	0.00	5	SND	0.00	5	SND	0.00	1	SND	0.00	1	SND	0.00
-4061	Max	1	SND	0.00	1	SND	0.00	1	SND	0.00	5	SND	0.00	1	SND	0.00	1	SND	0.00
-4061	Min	1	SND	0.00	1	SND	0.00	1	SND	0.00	5	SND	0.00	1	SND	0.00	1	SND	0.00
-4060	Max	1	SND	0.00	1	SND	0.00	1	SND	0.00	1	SND	0.00	1	SND	0.00	1	SND	0.00
-4060	Min	1	SND	0.00	1	SND	0.00	1	SND	0.00	1	SND	0.00	1	SND	0.00	1	SND	0.00
-4059	Max	1	SND	0.00	1	SND	0.00	1	SND	0.00	1	SND	0.00	5	SND	0.00	1	SND	0.00
-4059	Min	1	SND	0.00	1	SND	0.00	1	SND	0.00	1	SND	0.00	5	SND	0.00	1	SND	0.00
-4058	Max	1	SND	0.00	1	SND	0.00	1	SND	0.00	1	SND	0.00	1	SND	0.00	1	SND	0.00
-4058	Min	1	SND	0.00	1	SND	0.00	1	SND	0.00	1	SND	0.00	1	SND	0.00	1	SND	0.00
-4057	Max	1	SND	0.00	1	SND	0.00	1	SND	0.00	1	SND	0.00	1	SND	0.00	1	SND	0.00
-4057	Min	1	SND	0.00	1	SND	0.00	1	SND	0.00	1	SND	0.00	1	SND	0.00	1	SND	0.00
-4056	Max	1	SND	0.00	1	SND	0.00	1	SND	0.00	5	SND	0.00	1	SND	0.00	1	SND	0.00
-4056	Min	1	SND	0.00	1	SND	0.00	1	SND	0.00	5	SND	0.00	1	SND	0.00	1	SND	0.00
-4055	Max	1	SND	0.00	1	SND	0.00	5	SND	0.00	1	SND	0.00	1	SND	0.00	1	SND	0.00
-4055	Min	1	SND	0.00	1	SND	0.00	5	SND	0.00	1	SND	0.00	1	SND	0.00	1	SND	0.00
-4054	Max	1	SND	0.00	1	SND	0.00	5	SND	0.00	1	SND	0.00	1	SND	0.00	1	SND	0.00
-4054	Min	1	SND	0.00	1	SND	0.00	5	SND	0.00	1	SND	0.00	1	SND	0.00	1	SND	0.00
-4053	Max	1	SND	0.00	1	SND	0.00	5	SND	0.00	5	SND	0.00	1	SND	0.00	1	SND	0.00
-4053	Min	1	SND	0.00	1	SND	0.00	5	SND	0.00	5	SND	0.00	1	SND	0.00	1	SND	0.00
-4052	Max	1	SND	0.00	1	SND	0.00	1	SND	0.00	5	SND	0.00	1	SND	0.00	1	SND	0.00
-4052	Min	1	SND	0.00	1	SND	0.00	1	SND	0.00	5	SND	0.00	1	SND	0.00	1	SND	0.00
-4051	Max	1	SND	0.00	1	SND	0.00	1	SND	0.00	1	SND	0.00	1	SND	0.00	1	SND	0.00
-4051	Min	1	SND	0.00	1	SND	0.00	1	SND	0.00	1	SND	0.00	1	SND	0.00	1	SND	0.00
-4050	Max	1	SND	0.00	1	SND	0.00	1	SND	0.00	5	SND	0.00	1	SND	0.00	1	SND	0.00
-4050	Min	1	SND	0.00	1	SND	0.00	1	SND	0.00	5	SND	0.00	1	SND	0.00	1	SND	0.00
-4049	Max	1	SND	0.00	1	SND	0.00	5	SND	0.00	5	SND	0.00	5	SND	0.00	1	SND	0.00
-4049	Min	1	SND	0.00	1	SND	0.00	5	SND	0.00	5	SND	0.00	5	SND	0.00	1	SND	0.00
-4048	Max	1	SND	0.00	1	SND	0.00	5	SND	0.00	5	SND	0.00	5	SND	0.00	1	SND	0.00
-4048	Min	1	SND	0.00	1	SND	0.00	5	SND	0.00	5	SND	0.00	5	SND	0.00	1	SND	0.00
-4047	Max	1	SND	0.00	1	SND	0.00	1	SND	0.00	1	SND	0.00	1	SND	0.00	1	SND	0.00
-4047	Min	1	SND	0.00	1	SND	0.00	1	SND	0.00	1	SND	0.00	1	SND	0.00	1	SND	0.00
-4046	Max	1	SND	0.00	1	SND	0.00	5	SND	0.00	1	SND	0.00	1	SND	0.00	1	SND	0.00
-4046	Min	1	SND	0.00	1	SND	0.00	5	SND	0.00	1	SND	0.00	1	SND	0.00	1	SND	0.00
-4045	Max	1	SND	0.00	1	SND	0.00	1	SND	0.00	1	SND	0.00	1	SND	0.00	1	SND	0.00
-4045	Min	1	SND	0.00	1	SND	0.00	1	SND	0.00	1	SND	0.00	1	SND	0.00	1	SND	0.00
-4044	Max	1	SND	0.00	1	SND	0.00	5	SND	0.00	5	SND	0.00	5	SND	0.00	1	SND	0.00
-4044	Min	1	SND	0.00	1	SND	0.00	5	SND	0.00	5	SND	0.00	5	SND	0.00	1	SND	0.00
-4043	Max	1	SND	0.00	1	SND	0.00	1	SND	0.00	5	SND	0.00	5	SND	0.00	1	SND	0.00
-4043	Min	1	SND	0.00	1	SND	0.00	1	SND	0.00	5	SND	0.00	5	SND	0.00	1	SND	0.00
-4042	Max	1	SND	0.00	1	SND	0.00	1	SND	0.00	5	SND	0.00	1	SND	0.00	1	SND	0.00
-4042	Min	1	SND	0.00	1	SND	0.00	1	SND	0.00	5	SND	0.00	1	SND	0.00	1	SND	0.00
-4041	Max	1	SND	0.00	1	SND	0.00	5	SND	0.00	1	SND	0.00	1	SND	0.00	1	SND	0.00
-4041	Min	1	SND	0.00	1	SND	0.00	5	SND	0.00	1	SND	0.00	1	SND	0.00	1	SND	0.00
-4040	Max	1	SND	0.00	1	SND	0.00	1	SND	0.00	5	SND	0.00	5	SND	0.00	1	SND	0.00
-4040	Min	1	SND	0.00	1	SND	0.00	1	SND	0.00	5	SND	0.00	5	SND	0.00	1	SND	0.00
-4039	Max	1	SND	0.00	1	SND	0.00	1	SND	0.00	1	SND	0.00	5	SND	0.00	1	SND	0.00
-4039	Min	1	SND	0.00	1	SND	0.00	1	SND	0.00	1	SND	0.00	5	SND	0.00	1	SND	0.00
-4038	Max	1	SND	0.00	1	SND	0.00	5	SND	0.00	5	SND	0.00	1	SND	0.00	1	SND	0.00
-4038	Min	1	SND	0.00	1	SND	0.00	5	SND	0.00	5	SND	0.00	1	SND	0.00	1	SND	0.00
-4037	Max	1	SND	0.00	1	SND	0.00	5	SND	0.00	5	SND	0.00	1	SND	0.00	1	SND	0.00
-4037	Min	1	SND	0.00	1	SND	0.00	5	SND	0.00	5	SND	0.00	1	SND	0.00	1	SND	0.00
-4036	Max	1	SND	0.00	1	SND	0.00	5	SND	0.00	5	SND	0.00	5	SND	0.00	1	SND	0.00
-4036	Min	1	SND	0.00	1	SND	0.00	5	SND	0.00	5	SND	0.00	5	SND	0.00	1	SND	0.00
-4035	Max	1	SND	0.00	1	SND	0.00	1	SND	0.00	5	SND	0.00	1	SND	0.00	1	SND	0.00
-4035	Min	1	SND	0.00	1	SND	0.00	1	SND	0.00	5	SND	0.00	1	SND	0.00	1	SND	0.00
-4034	Max	1	SND	0.00	1	SND	0.00	5	SND	0.00	5	SND	0.00	1	SND	0.00	1	SND	0.00
-4034	Min	1	SND	0.00	1	SND	0.00	5	SND	0.00	5	SND	0.00	1	SND	0.00	1	SND	0.00
-4033	Max	1	SND	0.00	1	SND	0.00	1	SND	0.00	5	SND	0.00	1	SND	0.00	1	SND	0.00
-4033	Min	1	SND	0.00	1	SND	0.00	1	SND	0.00	5	SND	0.00	1	SND	0.00	1	SND	0.00
-4032	Max	1	SND	0.00	1	SND	0.00	5	SND	0.00	5	SND	0.00	5	SND	0.00	1	SND	0.00
-4032	Min	1	SND	0.00	1	SND	0.00	5	SND	0.00	5	SND	0.00	5	SND	0.00	1	SND	0.00
-4031	Max	1	SND	0.00	1	SND	0.00	1	SND	0.00	5	SND	0.00	1	SND	0.00	1	SND	0.00
-4031	Min	1	SND	0.00	1	SND	0.00	1	SND	0.00	5	SND	0.00	1	SND	0.00	1	SND	0.00
-4030	Max	1	SND	0.00	1	SND	0.00	5	SND	0.00	5	SND	0.00	5	SND	0.00	1	SND	0.00

-4030	Min	1	SND	0.00	1	SND	0.00	5	SND	0.00	5	SND	0.00	5	SND	0.00	1	SND	0.00
-4029	Max	1	SND	0.00	1	SND	0.00	5	SND	0.00	5	SND	0.00	1	SND	0.00	1	SND	0.00
-4029	Min	1	SND	0.00	1	SND	0.00	5	SND	0.00	5	SND	0.00	1	SND	0.00	1	SND	0.00
-4028	Max	1	SND	0.00	1	SND	0.00	5	SND	0.00	5	SND	0.00	1	SND	0.00	1	SND	0.00
-4028	Min	1	SND	0.00	1	SND	0.00	5	SND	0.00	5	SND	0.00	1	SND	0.00	1	SND	0.00
-4027	Max	1	SND	0.00	1	SND	0.00	5	SND	0.00	5	SND	0.00	5	SND	0.00	1	SND	0.00
-4027	Min	1	SND	0.00	1	SND	0.00	5	SND	0.00	5	SND	0.00	5	SND	0.00	1	SND	0.00
-4026	Max	1	SND	0.00	1	SND	0.00	5	SND	0.00	5	SND	0.00	1	SND	0.00	1	SND	0.00
-4026	Min	1	SND	0.00	1	SND	0.00	5	SND	0.00	5	SND	0.00	1	SND	0.00	1	SND	0.00
-4025	Max	1	SND	0.00	1	SND	0.00	5	SND	0.00	5	SND	0.00	5	SND	0.00	1	SND	0.00
-4025	Min	1	SND	0.00	1	SND	0.00	5	SND	0.00	5	SND	0.00	5	SND	0.00	1	SND	0.00
-4024	Max	1	SND	0.00	1	SND	0.00	1	SND	0.00	5	SND	0.00	5	SND	0.00	1	SND	0.00
-4024	Min	1	SND	0.00	1	SND	0.00	1	SND	0.00	5	SND	0.00	5	SND	0.00	1	SND	0.00
-4023	Max	1	SND	0.00	1	SND	0.00	5	SND	0.00	5	SND	0.00	1	SND	0.00	1	SND	0.00
-4023	Min	1	SND	0.00	1	SND	0.00	5	SND	0.00	5	SND	0.00	1	SND	0.00	1	SND	0.00
-4022	Max	1	SND	0.00	1	SND	0.00	5	SND	0.00	5	SND	0.00	5	SND	0.00	1	SND	0.00
-4022	Min	1	SND	0.00	1	SND	0.00	5	SND	0.00	5	SND	0.00	5	SND	0.00	1	SND	0.00
-4021	Max	1	SND	0.00	1	SND	0.00	1	SND	0.00	5	SND	0.00	1	SND	0.00	1	SND	0.00
-4021	Min	1	SND	0.00	1	SND	0.00	1	SND	0.00	5	SND	0.00	1	SND	0.00	1	SND	0.00
-4020	Max	1	SND	0.00	1	SND	0.00	5	SND	0.00	5	SND	0.00	5	SND	0.00	1	SND	0.00
-4020	Min	1	SND	0.00	1	SND	0.00	5	SND	0.00	5	SND	0.00	5	SND	0.00	1	SND	0.00
-4019	Max	1	SND	0.00	1	SND	0.00	5	SND	0.00	5	SND	0.00	1	SND	0.00	1	SND	0.00
-4019	Min	1	SND	0.00	1	SND	0.00	5	SND	0.00	5	SND	0.00	1	SND	0.00	1	SND	0.00
-4018	Max	1	SND	0.00	1	SND	0.00	5	SND	0.00	5	SND	0.00	1	SND	0.00	1	SND	0.00
-4018	Min	1	SND	0.00	1	SND	0.00	5	SND	0.00	5	SND	0.00	1	SND	0.00	1	SND	0.00
-4017	Max	1	SND	0.00	1	SND	0.00	1	SND	0.00	1	SND	0.00	1	SND	0.00	1	SND	0.00
-4017	Min	1	SND	0.00	1	SND	0.00	1	SND	0.00	1	SND	0.00	1	SND	0.00	1	SND	0.00
-4016	Max	1	SND	0.00	1	SND	0.00	5	SND	0.00	1	SND	0.00	1	SND	0.00	1	SND	0.00
-4016	Min	1	SND	0.00	1	SND	0.00	5	SND	0.00	1	SND	0.00	1	SND	0.00	1	SND	0.00
-4015	Max	1	SND	0.00	1	SND	0.00	1	SND	0.00	5	SND	0.00	1	SND	0.00	1	SND	0.00
-4015	Min	1	SND	0.00	1	SND	0.00	1	SND	0.00	5	SND	0.00	1	SND	0.00	1	SND	0.00
-4014	Max	1	SND	0.00	1	SND	0.00	1	SND	0.00	1	SND	0.00	5	SND	0.00	1	SND	0.00
-4014	Min	1	SND	0.00	1	SND	0.00	1	SND	0.00	1	SND	0.00	5	SND	0.00	1	SND	0.00
-4013	Max	1	SND	0.00	1	SND	0.00	1	SND	0.00	5	SND	0.00	1	SND	0.00	1	SND	0.00
-4013	Min	1	SND	0.00	1	SND	0.00	1	SND	0.00	5	SND	0.00	1	SND	0.00	1	SND	0.00
-4012	Max	1	SND	0.00	1	SND	0.00	1	SND	0.00	5	SND	0.00	1	SND	0.00	1	SND	0.00
-4012	Min	1	SND	0.00	1	SND	0.00	1	SND	0.00	5	SND	0.00	1	SND	0.00	1	SND	0.00
-4011	Max	1	SND	0.00	1	SND	0.00	5	SND	0.00	5	SND	0.00	1	SND	0.00	1	SND	0.00
-4011	Min	1	SND	0.00	1	SND	0.00	5	SND	0.00	5	SND	0.00	1	SND	0.00	1	SND	0.00
-4010	Max	1	SND	0.00	1	SND	0.00	5	SND	0.00	1	SND	0.00	5	SND	0.00	1	SND	0.00
-4010	Min	1	SND	0.00	1	SND	0.00	5	SND	0.00	1	SND	0.00	5	SND	0.00	1	SND	0.00
-4009	Max	1	SND	0.00	1	SND	0.00	5	SND	0.00	1	SND	0.00	1	SND	0.00	1	SND	0.00
-4009	Min	1	SND	0.00	1	SND	0.00	5	SND	0.00	1	SND	0.00	1	SND	0.00	1	SND	0.00
-4008	Max	1	SND	0.00	1	SND	0.00	1	SND	0.00	5	SND	0.00	1	SND	0.00	1	SND	0.00
-4008	Min	1	SND	0.00	1	SND	0.00	1	SND	0.00	5	SND	0.00	1	SND	0.00	1	SND	0.00
-4007	Max	1	SND	0.00	1	SND	0.00	1	SND	0.00	5	SND	0.00	1	SND	0.00	1	SND	0.00
-4007	Min	1	SND	0.00	1	SND	0.00	1	SND	0.00	5	SND	0.00	1	SND	0.00	1	SND	0.00
-4006	Max	1	SND	0.00	1	SND	0.00	1	SND	0.00	5	SND	0.00	1	SND	0.00	1	SND	0.00
-4006	Min	1	SND	0.00	1	SND	0.00	1	SND	0.00	5	SND	0.00	1	SND	0.00	1	SND	0.00
-4005	Max	1	SND	0.00	1	SND	0.00	1	SND	0.00	5	SND	0.00	1	SND	0.00	1	SND	0.00
-4005	Min	1	SND	0.00	1	SND	0.00	1	SND	0.00	5	SND	0.00	1	SND	0.00	1	SND	0.00
-4004	Max	1	SND	0.00	1	SND	0.00	1	SND	0.00	1	SND	0.00	5	SND	0.00	1	SND	0.00
-4004	Min	1	SND	0.00	1	SND	0.00	1	SND	0.00	1	SND	0.00	5	SND	0.00	1	SND	0.00
-4003	Max	1	SND	0.00	1	SND	0.00	5	SND	0.00	5	SND	0.00	1	SND	0.00	1	SND	0.00
-4003	Min	1	SND	0.00	1	SND	0.00	5	SND	0.00	5	SND	0.00	1	SND	0.00	1	SND	0.00
-4002	Max	1	SND	0.00	1	SND	0.00	1	SND	0.00	1	SND	0.00	1	SND	0.00	1	SND	0.00
-4002	Min	1	SND	0.00	1	SND	0.00	1	SND	0.00	1	SND	0.00	1	SND	0.00	1	SND	0.00
-4001	Max	1	SND	0.00	1	SND	0.00	5	SND	0.00	5	SND	0.00	5	SND	0.00	1	SND	0.00
-4001	Min	1	SND	0.00	1	SND	0.00	5	SND	0.00	5	SND	0.00	5	SND	0.00	1	SND	0.00
-4000	Max	1	SND	0.00	1	SND	0.00	1	SND	0.00	5	SND	0.00	1	SND	0.00	1	SND	0.00
-4000	Min	1	SND	0.00	1	SND	0.00	1	SND	0.00	5	SND	0.00	1	SND	0.00	1	SND	0.00
-3999	Max	1	SND	0.00	1	SND	0.00	1	SND	0.00	5	SND	0.00	1	SND	0.00	1	SND	0.00
-3999	Min	1	SND	0.00	1	SND	0.00	1	SND	0.00	5	SND	0.00	1	SND	0.00	1	SND	0.00
-3998	Max	1	SND	0.00	1	SND	0.00	5	SND	0.00	5	SND	0.00	1	SND	0.00	1	SND	0.00
-3998	Min	1	SND	0.00	1	SND	0.00	5	SND	0.00	5	SND	0.00	1	SND	0.00	1	SND	0.00
-3997	Max	1	SND	0.00	1	SND	0.00	1	SND	0.00	5	SND	0.00	5	SND	0.00	1	SND	0.00
-3997	Min	1	SND	0.00	1	SND	0.00	1	SND	0.00	5	SND	0.00	5	SND	0.00	1	SND	0.00
-3996	Max	1	SND	0.00	1	SND	0.00	1	SND	0.00	5	SND	0.00	1	SND	0.00	1	SND	0.00
-3996	Min	1	SND	0.00	1	SND	0.00	1	SND	0.00	5	SND	0.00	1	SND	0.00	1	SND	0.00
-3995	Max	1	SND	0.00	1	SND	0.00	1	SND	0.00	5	SND	0.00	1	SND	0.00	1	SND	0.00
-3995	Min	1	SND	0.00	1	SND	0.00	1	SND	0.00	5	SND	0.00	1	SND	0.00	1	SND	0.00
-3994	Max	1	SND	0.00	1	SND	0.00	5	SND	0.00	1	SND	0.00	5	SND	0.00	1	SND	0.00
-3994	Min	1	SND	0.00	1	SND	0.00	5	SND	0.00	1	SND	0.00	5	SND	0.00	1	SND	0.00
-3993	Max	1	SND	0.00	1	SND	0.00	5	SND	0.00	5	SND	0.00	5	SND	0.00	1	SND	0.00
-3993	Min	1	SND	0.00	1	SND	0.00	5	SND	0.00	5	SND	0.00	5	SND	0.00	1	SND	0.00
-3992	Max	1	SND	0.00	1	SND	0.00	5	SND	0.00	5	SND	0.00	1	SND	0.00	1	SND	0.00
-3992	Min	1	SND	0.00	1	SND	0.00	5	SND	0.00	5	SND	0.00	1	SND	0.00	1	SND	0.00
-3991	Max	1	SND	0.00	1	SND	0.00	1	SND	0.00	5	SND	0.00	1	SND	0.00	1	SND	0.00
-3991	Min	1	SND	0.00	1	SND	0.00	1	SND	0.00	5	SND	0.00	1	SND	0.00	1	SND	0.00

-3990	Max	1	SND	0.00	1	SND	0.00	1	SND	0.00	5	SND	0.00	1	SND	0.00	1	SND	0.00
-3990	Min	1	SND	0.00	1	SND	0.00	1	SND	0.00	5	SND	0.00	1	SND	0.00	1	SND	0.00
-3989	Max	1	SND	0.00	1	SND	0.00	1	SND	0.00	5	SND	0.00	1	SND	0.00	1	SND	0.00
-3989	Min	1	SND	0.00	1	SND	0.00	1	SND	0.00	5	SND	0.00	1	SND	0.00	1	SND	0.00
-3988	Max	1	SND	0.00	1	SND	0.00	5	SND	0.00	5	SND	0.00	1	SND	0.00	1	SND	0.00
-3988	Min	1	SND	0.00	1	SND	0.00	5	SND	0.00	5	SND	0.00	1	SND	0.00	1	SND	0.00
-3987	Max	1	SND	0.00	1	SND	0.00	1	SND	0.00	5	SND	0.00	1	SND	0.00	1	SND	0.00
-3987	Min	1	SND	0.00	1	SND	0.00	1	SND	0.00	5	SND	0.00	1	SND	0.00	1	SND	0.00
-3986	Max	1	SND	0.00	1	SND	0.00	5	SND	0.00	1	SND	0.00	5	SND	0.00	1	SND	0.00
-3986	Min	1	SND	0.00	1	SND	0.00	5	SND	0.00	1	SND	0.00	5	SND	0.00	1	SND	0.00
-3985	Max	1	SND	0.00	1	SND	0.00	5	SND	0.00	5	SND	0.00	5	SND	0.00	1	SND	0.00
-3985	Min	1	SND	0.00	1	SND	0.00	5	SND	0.00	5	SND	0.00	5	SND	0.00	1	SND	0.00
-3984	Max	1	SND	0.00	1	SND	0.00	1	SND	0.00	5	SND	0.00	5	SND	0.00	1	SND	0.00
-3984	Min	1	SND	0.00	1	SND	0.00	1	SND	0.00	5	SND	0.00	5	SND	0.00	1	SND	0.00
-3983	Max	1	SND	0.00	1	SND	0.00	1	SND	0.00	5	SND	0.00	5	SND	0.00	1	SND	0.00
-3983	Min	1	SND	0.00	1	SND	0.00	1	SND	0.00	5	SND	0.00	5	SND	0.00	1	SND	0.00
-3982	Max	1	SND	0.00	1	SND	0.00	5	SND	0.00	5	SND	0.00	5	SND	0.00	1	SND	0.00
-3982	Min	1	SND	0.00	1	SND	0.00	5	SND	0.00	5	SND	0.00	5	SND	0.00	1	SND	0.00
-3981	Max	1	SND	0.00	1	SND	0.00	1	SND	0.00	5	SND	0.00	1	SND	0.00	1	SND	0.00
-3981	Min	1	SND	0.00	1	SND	0.00	1	SND	0.00	5	SND	0.00	1	SND	0.00	1	SND	0.00
-3980	Max	1	SND	0.00	1	SND	0.00	5	SND	0.00	1	SND	0.00	1	SND	0.00	1	SND	0.00
-3980	Min	1	SND	0.00	1	SND	0.00	5	SND	0.00	1	SND	0.00	1	SND	0.00	1	SND	0.00
-3979	Max	1	SND	0.00	1	SND	0.00	1	SND	0.00	5	SND	0.00	5	SND	0.00	1	SND	0.00
-3979	Min	1	SND	0.00	1	SND	0.00	1	SND	0.00	5	SND	0.00	5	SND	0.00	1	SND	0.00
-3978	Max	1	SND	0.00	1	SND	0.00	1	SND	0.00	5	SND	0.00	1	SND	0.00	1	SND	0.00
-3978	Min	1	SND	0.00	1	SND	0.00	1	SND	0.00	5	SND	0.00	1	SND	0.00	1	SND	0.00
-3977	Max	1	SND	0.00	1	SND	0.00	1	SND	0.00	5	SND	0.00	1	SND	0.00	1	SND	0.00
-3977	Min	1	SND	0.00	1	SND	0.00	1	SND	0.00	5	SND	0.00	1	SND	0.00	1	SND	0.00
-3976	Max	1	SND	0.00	1	SND	0.00	1	SND	0.00	5	SND	0.00	1	SND	0.00	1	SND	0.00
-3976	Min	1	SND	0.00	1	SND	0.00	1	SND	0.00	5	SND	0.00	1	SND	0.00	1	SND	0.00
-3975	Max	1	SND	0.00	1	SND	0.00	5	SND	0.00	5	SND	0.00	5	SND	0.00	1	SND	0.00
-3975	Min	1	SND	0.00	1	SND	0.00	5	SND	0.00	5	SND	0.00	5	SND	0.00	1	SND	0.00
-3974	Max	1	SND	0.00	1	SND	0.00	5	SND	0.00	1	SND	0.00	5	SND	0.00	1	SND	0.00
-3974	Min	1	SND	0.00	1	SND	0.00	5	SND	0.00	1	SND	0.00	5	SND	0.00	1	SND	0.00
-3973	Max	1	SND	0.00	1	SND	0.00	1	SND	0.00	5	SND	0.00	5	SND	0.00	1	SND	0.00
-3973	Min	1	SND	0.00	1	SND	0.00	1	SND	0.00	5	SND	0.00	5	SND	0.00	1	SND	0.00
-3972	Max	1	SND	0.00	1	SND	0.00	1	SND	0.00	5	SND	0.00	1	SND	0.00	1	SND	0.00
-3972	Min	1	SND	0.00	1	SND	0.00	1	SND	0.00	5	SND	0.00	1	SND	0.00	1	SND	0.00
-3971	Max	1	SND	0.00	1	SND	0.00	1	SND	0.00	5	SND	0.00	5	SND	0.00	1	SND	0.00
-3971	Min	1	SND	0.00	1	SND	0.00	1	SND	0.00	5	SND	0.00	5	SND	0.00	1	SND	0.00
-3970	Max	1	SND	0.00	1	SND	0.00	1	SND	0.00	5	SND	0.00	5	SND	0.00	1	SND	0.00
-3970	Min	1	SND	0.00	1	SND	0.00	1	SND	0.00	5	SND	0.00	5	SND	0.00	1	SND	0.00
-3969	Max	1	SND	0.00	1	SND	0.00	1	SND	0.00	5	SND	0.00	5	SND	0.00	1	SND	0.00
-3969	Min	1	SND	0.00	1	SND	0.00	1	SND	0.00	5	SND	0.00	5	SND	0.00	1	SND	0.00
-3968	Max	1	SND	0.00	1	SND	0.00	5	SND	0.00	1	SND	0.00	1	SND	0.00	1	SND	0.00
-3968	Min	1	SND	0.00	1	SND	0.00	5	SND	0.00	1	SND	0.00	1	SND	0.00	1	SND	0.00
-3967	Max	1	SND	0.00	1	SND	0.00	5	SND	0.00	5	SND	0.00	5	SND	0.00	1	SND	0.00
-3967	Min	1	SND	0.00	1	SND	0.00	5	SND	0.00	5	SND	0.00	5	SND	0.00	1	SND	0.00
-3966	Max	1	SND	0.00	1	SND	0.00	1	SND	0.00	5	SND	0.00	1	SND	0.00	1	SND	0.00
-3966	Min	1	SND	0.00	1	SND	0.00	1	SND	0.00	5	SND	0.00	1	SND	0.00	1	SND	0.00
-3965	Max	1	SND	0.00	1	SND	0.00	1	SND	0.00	5	SND	0.00	1	SND	0.00	1	SND	0.00
-3965	Min	1	SND	0.00	1	SND	0.00	1	SND	0.00	5	SND	0.00	1	SND	0.00	1	SND	0.00
-3964	Max	1	SND	0.00	1	SND	0.00	5	SND	0.00	5	SND	0.00	5	SND	0.00	1	SND	0.00
-3964	Min	1	SND	0.00	1	SND	0.00	5	SND	0.00	5	SND	0.00	5	SND	0.00	1	SND	0.00
-3963	Max	1	SND	0.00	1	SND	0.00	5	SND	0.00	5	SND	0.00	1	SND	0.00	1	SND	0.00
-3963	Min	1	SND	0.00	1	SND	0.00	5	SND	0.00	5	SND	0.00	1	SND	0.00	1	SND	0.00
-3962	Max	1	SND	0.00	1	SND	0.00	5	SND	0.00	5	SND	0.00	1	SND	0.00	1	SND	0.00
-3962	Min	1	SND	0.00	1	SND	0.00	5	SND	0.00	5	SND	0.00	1	SND	0.00	1	SND	0.00
-3961	Max	1	SND	0.00	1	SND	0.00	1	SND	0.00	5	SND	0.00	1	SND	0.00	1	SND	0.00
-3961	Min	1	SND	0.00	1	SND	0.00	1	SND	0.00	5	SND	0.00	1	SND	0.00	1	SND	0.00
-3960	Max	1	SND	0.00	1	SND	0.00	1	SND	0.00	1	SND	0.00	1	SND	0.00	1	SND	0.00
-3960	Min	1	SND	0.00	1	SND	0.00	1	SND	0.00	1	SND	0.00	1	SND	0.00	1	SND	0.00
-3959	Max	1	SND	0.00	1	SND	0.00	5	SND	0.00	5	SND	0.00	5	SND	0.00	1	SND	0.00
-3959	Min	1	SND	0.00	1	SND	0.00	5	SND	0.00	5	SND	0.00	5	SND	0.00	1	SND	0.00
-3958	Max	1	SND	0.00	1	SND	0.00	5	SND	0.00	5	SND	0.00	1	SND	0.00	1	SND	0.00
-3958	Min	1	SND	0.00	1	SND	0.00	5	SND	0.00	5	SND	0.00	1	SND	0.00	1	SND	0.00
-3957	Max	1	SND	0.00	1	SND	0.00	1	SND	0.00	5	SND	0.00	5	SND	0.00	1	SND	0.00
-3957	Min	1	SND	0.00	1	SND	0.00	1	SND	0.00	5	SND	0.00	5	SND	0.00	1	SND	0.00
-3956	Max	1	SND	0.00	1	SND	0.00	1	SND	0.00	5	SND	0.00	1	SND	0.00	1	SND	0.00
-3956	Min	1	SND	0.00	1	SND	0.00	1	SND	0.00	5	SND	0.00	1	SND	0.00	1	SND	0.00
-3955	Max	1	SND	0.00	1	SND	0.00	5	SND	0.00	5	SND	0.00	5	SND	0.00	1	SND	0.00
-3955	Min	1	SND	0.00	1	SND	0.00	5	SND	0.00	5	SND	0.00	5	SND	0.00	1	SND	0.00
-3954	Max	1	SND	0.00	1	SND	0.00	1	SND	0.00	5	SND	0.00	5	SND	0.00	1	SND	0.00
-3954	Min	1	SND	0.00	1	SND	0.00	1	SND	0.00	5	SND	0.00	5	SND	0.00	1	SND	0.00
-3953	Max	1	SND	0.00	1	SND	0.00	1	SND	0.00	5	SND	0.00	1	SND	0.00	1	SND	0.00
-3953	Min	1	SND	0.00	1	SND	0.00	1	SND	0.00	5	SND	0.00	1	SND	0.00	1	SND	0.00
-3952	Max	1	SND	0.00	1	SND	0.00	1	SND	0.00	1	SND	0.00	5	SND	0.00	1	SND	0.00
-3952	Min	1	SND	0.00	1	SND	0.00	1	SND	0.00	1	SND	0.00	5	SND	0.00	1	SND	0.00
-3951	Max	1	SND	0.00	1	SND	0.00	1	SND	0.00	1	SND	0.00	5	SND	0.00	1	SND	0.00

-3951	Min	1	SND	0.00	1	SND	0.00	1	SND	0.00	1	SND	0.00	5	SND	0.00	1	SND	0.00
-3950	Max	1	SND	0.00	1	SND	0.00	5	SND	0.00	5	SND	0.00	5	SND	0.00	1	SND	0.00
-3950	Min	1	SND	0.00	1	SND	0.00	5	SND	0.00	5	SND	0.00	5	SND	0.00	1	SND	0.00
-3949	Max	1	SND	0.00	1	SND	0.00	5	SND	0.00	5	SND	0.00	5	SND	0.00	1	SND	0.00
-3949	Min	1	SND	0.00	1	SND	0.00	5	SND	0.00	5	SND	0.00	5	SND	0.00	1	SND	0.00
-3948	Max	1	SND	0.00	1	SND	0.00	1	SND	0.00	5	SND	0.00	1	SND	0.00	1	SND	0.00
-3948	Min	1	SND	0.00	1	SND	0.00	1	SND	0.00	5	SND	0.00	1	SND	0.00	1	SND	0.00
-3947	Max	1	SND	0.00	1	SND	0.00	1	SND	0.00	5	SND	0.00	1	SND	0.00	1	SND	0.00
-3947	Min	1	SND	0.00	1	SND	0.00	1	SND	0.00	5	SND	0.00	1	SND	0.00	1	SND	0.00
-3946	Max	1	SND	0.00	1	SND	0.00	5	SND	0.00	5	SND	0.00	1	SND	0.00	1	SND	0.00
-3946	Min	1	SND	0.00	1	SND	0.00	5	SND	0.00	5	SND	0.00	1	SND	0.00	1	SND	0.00
-3945	Max	1	SND	0.00	1	SND	0.00	1	SND	0.00	5	SND	0.00	5	SND	0.00	1	SND	0.00
-3945	Min	1	SND	0.00	1	SND	0.00	1	SND	0.00	5	SND	0.00	5	SND	0.00	1	SND	0.00
-3944	Max	1	SND	0.00	1	SND	0.00	1	SND	0.00	1	SND	0.00	1	SND	0.00	1	SND	0.00
-3944	Min	1	SND	0.00	1	SND	0.00	1	SND	0.00	1	SND	0.00	1	SND	0.00	1	SND	0.00
-3943	Max	1	SND	0.00	1	SND	0.00	5	SND	0.00	5	SND	0.00	1	SND	0.00	1	SND	0.00
-3943	Min	1	SND	0.00	1	SND	0.00	5	SND	0.00	5	SND	0.00	1	SND	0.00	1	SND	0.00
-3942	Max	1	SND	0.00	1	SND	0.00	5	SND	0.00	5	SND	0.00	1	SND	0.00	1	SND	0.00
-3942	Min	1	SND	0.00	1	SND	0.00	5	SND	0.00	5	SND	0.00	1	SND	0.00	1	SND	0.00
-3941	Max	1	SND	0.00	1	SND	0.00	5	SND	0.00	5	SND	0.00	5	SND	0.00	1	SND	0.00
-3941	Min	1	SND	0.00	1	SND	0.00	5	SND	0.00	5	SND	0.00	5	SND	0.00	1	SND	0.00
-3940	Max	1	SND	0.00	1	SND	0.00	1	SND	0.00	5	SND	0.00	1	SND	0.00	1	SND	0.00
-3940	Min	1	SND	0.00	1	SND	0.00	1	SND	0.00	5	SND	0.00	1	SND	0.00	1	SND	0.00
-3939	Max	1	SND	0.00	1	SND	0.00	5	SND	0.00	1	SND	0.00	5	SND	0.00	1	SND	0.00
-3939	Min	1	SND	0.00	1	SND	0.00	5	SND	0.00	1	SND	0.00	5	SND	0.00	1	SND	0.00
-3938	Max	1	SND	0.00	1	SND	0.00	1	SND	0.00	1	SND	0.00	1	SND	0.00	1	SND	0.00
-3938	Min	1	SND	0.00	1	SND	0.00	1	SND	0.00	1	SND	0.00	1	SND	0.00	1	SND	0.00
-3937	Max	1	SND	0.00	1	SND	0.00	5	SND	0.00	5	SND	0.00	1	SND	0.00	1	SND	0.00
-3937	Min	1	SND	0.00	1	SND	0.00	5	SND	0.00	5	SND	0.00	1	SND	0.00	1	SND	0.00
-3936	Max	1	SND	0.00	1	SND	0.00	5	SND	0.00	5	SND	0.00	1	SND	0.00	1	SND	0.00
-3936	Min	1	SND	0.00	1	SND	0.00	5	SND	0.00	5	SND	0.00	1	SND	0.00	1	SND	0.00
-3935	Max	1	SND	0.00	1	SND	0.00	5	SND	0.00	5	SND	0.00	1	SND	0.00	1	SND	0.00
-3935	Min	1	SND	0.00	1	SND	0.00	5	SND	0.00	5	SND	0.00	1	SND	0.00	1	SND	0.00
-3934	Max	1	SND	0.00	1	SND	0.00	1	SND	0.00	5	SND	0.00	1	SND	0.00	1	SND	0.00
-3934	Min	1	SND	0.00	1	SND	0.00	1	SND	0.00	5	SND	0.00	1	SND	0.00	1	SND	0.00
-3933	Max	1	SND	0.00	1	SND	0.00	1	SND	0.00	5	SND	0.00	1	SND	0.00	1	SND	0.00
-3933	Min	1	SND	0.00	1	SND	0.00	1	SND	0.00	5	SND	0.00	1	SND	0.00	1	SND	0.00
-3932	Max	1	SND	0.00	1	SND	0.00	5	SND	0.00	5	SND	0.00	1	SND	0.00	1	SND	0.00
-3932	Min	1	SND	0.00	1	SND	0.00	5	SND	0.00	5	SND	0.00	1	SND	0.00	1	SND	0.00
-3931	Max	1	SND	0.00	1	SND	0.00	1	SND	0.00	5	SND	0.00	1	SND	0.00	1	SND	0.00
-3931	Min	1	SND	0.00	1	SND	0.00	1	SND	0.00	5	SND	0.00	1	SND	0.00	1	SND	0.00
-3930	Max	1	SND	0.00	1	SND	0.00	1	SND	0.00	5	SND	0.00	1	SND	0.00	1	SND	0.00
-3930	Min	1	SND	0.00	1	SND	0.00	1	SND	0.00	5	SND	0.00	1	SND	0.00	1	SND	0.00
-3929	Max	1	SND	0.00	1	SND	0.00	1	SND	0.00	5	SND	0.00	1	SND	0.00	1	SND	0.00
-3929	Min	1	SND	0.00	1	SND	0.00	1	SND	0.00	5	SND	0.00	1	SND	0.00	1	SND	0.00
-3928	Max	1	SND	0.00	1	SND	0.00	1	SND	0.00	1	SND	0.00	1	SND	0.00	1	SND	0.00
-3928	Min	1	SND	0.00	1	SND	0.00	1	SND	0.00	1	SND	0.00	1	SND	0.00	1	SND	0.00
-3927	Max	1	SND	0.00	1	SND	0.00	1	SND	0.00	5	SND	0.00	1	SND	0.00	1	SND	0.00
-3927	Min	1	SND	0.00	1	SND	0.00	1	SND	0.00	5	SND	0.00	1	SND	0.00	1	SND	0.00
-3926	Max	1	SND	0.00	1	SND	0.00	1	SND	0.00	5	SND	0.00	1	SND	0.00	1	SND	0.00
-3926	Min	1	SND	0.00	1	SND	0.00	1	SND	0.00	5	SND	0.00	1	SND	0.00	1	SND	0.00
-3925	Max	1	SND	0.00	1	SND	0.00	1	SND	0.00	1	SND	0.00	1	SND	0.00	1	SND	0.00
-3925	Min	1	SND	0.00	1	SND	0.00	1	SND	0.00	1	SND	0.00	1	SND	0.00	1	SND	0.00
-3924	Max	1	SND	0.00	1	SND	0.00	1	SND	0.00	5	SND	0.00	1	SND	0.00	1	SND	0.00
-3924	Min	1	SND	0.00	1	SND	0.00	1	SND	0.00	5	SND	0.00	1	SND	0.00	1	SND	0.00
-3923	Max	1	SND	0.00	1	SND	0.00	1	SND	0.00	5	SND	0.00	1	SND	0.00	1	SND	0.00
-3923	Min	1	SND	0.00	1	SND	0.00	1	SND	0.00	5	SND	0.00	1	SND	0.00	1	SND	0.00
-3922	Max	1	SND	0.00	1	SND	0.00	5	SND	0.00	5	SND	0.00	1	SND	0.00	1	SND	0.00
-3922	Min	1	SND	0.00	1	SND	0.00	5	SND	0.00	5	SND	0.00	1	SND	0.00	1	SND	0.00
-3921	Max	1	SND	0.00	1	SND	0.00	5	SND	0.00	5	SND	0.00	1	SND	0.00	1	SND	0.00
-3921	Min	1	SND	0.00	1	SND	0.00	5	SND	0.00	5	SND	0.00	1	SND	0.00	1	SND	0.00
-3920	Max	1	SND	0.00	1	SND	0.00	1	SND	0.00	1	SND	0.00	1	SND	0.00	1	SND	0.00
-3920	Min	1	SND	0.00	1	SND	0.00	1	SND	0.00	1	SND	0.00	1	SND	0.00	1	SND	0.00
-3919	Max	1	SND	0.00	1	SND	0.00	1	SND	0.00	1	SND	0.00	1	SND	0.00	1	SND	0.00
-3919	Min	1	SND	0.00	1	SND	0.00	1	SND	0.00	1	SND	0.00	1	SND	0.00	1	SND	0.00
-3918	Max	1	SND	0.00	1	SND	0.00	1	SND	0.00	1	SND	0.00	1	SND	0.00	1	SND	0.00
-3918	Min	1	SND	0.00	1	SND	0.00	1	SND	0.00	1	SND	0.00	1	SND	0.00	1	SND	0.00
-3917	Max	1	SND	0.00	1	SND	0.00	1	SND	0.00	1	SND	0.00	1	SND	0.00	1	SND	0.00
-3917	Min	1	SND	0.00	1	SND	0.00	1	SND	0.00	1	SND	0.00	1	SND	0.00	1	SND	0.00
-3916	Max	1	SND	0.00	1	SND	0.00	1	SND	0.00	1	SND	0.00	1	SND	0.00	1	SND	0.00
-3916	Min	1	SND	0.00	1	SND	0.00	1	SND	0.00	1	SND	0.00	1	SND	0.00	1	SND	0.00
-3915	Max	1	SND	0.00	1	SND	0.00	1	SND	0.00	5	SND	0.00	5	SND	0.00	1	SND	0.00
-3915	Min	1	SND	0.00	1	SND	0.00	1	SND	0.00	5	SND	0.00	5	SND	0.00	1	SND	0.00
-3914	Max	1	SND	0.00	1	SND	0.00	5	SND	0.00	5	SND	0.00	1	SND	0.00	1	SND	0.00
-3914	Min	1	SND	0.00	1	SND	0.00	5	SND	0.00	5	SND	0.00	1	SND	0.00	1	SND	0.00
-3913	Max	1	SND	0.00	1	SND	0.00	1	SND	0.00	5	SND	0.00	5	SND	0.00	1	SND	0.00
-3913	Min	1	SND	0.00	1	SND	0.00	1	SND	0.00	5	SND	0.00	5	SND	0.00	1	SND	0.00
-3912	Max	1	SND	0.00	1	SND	0.00	5	SND	0.00	1	SND	0.00	1	SND	0.00	1	SND	0.00
-3912	Min	1	SND	0.00	1	SND	0.00	5	SND	0.00	1	SND	0.00	1	SND	0.00	1	SND	0.00

-3911	Max	1	SND	0.00	1	SND	0.00	5	SND	0.00	5	SND	0.00	5	SND	0.00	1	SND	0.00
-3911	Min	1	SND	0.00	1	SND	0.00	5	SND	0.00	5	SND	0.00	5	SND	0.00	1	SND	0.00
-3910	Max	1	SND	0.00	1	SND	0.00	1	SND	0.00	5	SND	0.00	1	SND	0.00	1	SND	0.00
-3910	Min	1	SND	0.00	1	SND	0.00	1	SND	0.00	5	SND	0.00	1	SND	0.00	1	SND	0.00
-3909	Max	1	SND	0.00	1	SND	0.00	1	SND	0.00	5	SND	0.00	1	SND	0.00	1	SND	0.00
-3909	Min	1	SND	0.00	1	SND	0.00	1	SND	0.00	5	SND	0.00	1	SND	0.00	1	SND	0.00
-3908	Max	1	SND	0.00	1	SND	0.00	1	SND	0.00	1	SND	0.00	1	SND	0.00	1	SND	0.00
-3908	Min	1	SND	0.00	1	SND	0.00	1	SND	0.00	1	SND	0.00	1	SND	0.00	1	SND	0.00
-3907	Max	1	SND	0.00	1	SND	0.00	1	SND	0.00	1	SND	0.00	1	SND	0.00	1	SND	0.00
-3907	Min	1	SND	0.00	1	SND	0.00	1	SND	0.00	1	SND	0.00	1	SND	0.00	1	SND	0.00
-3906	Max	1	SND	0.00	1	SND	0.00	1	SND	0.00	5	SND	0.00	1	SND	0.00	1	SND	0.00
-3906	Min	1	SND	0.00	1	SND	0.00	1	SND	0.00	5	SND	0.00	1	SND	0.00	1	SND	0.00
-3905	Max	1	SND	0.00	1	SND	0.00	1	SND	0.00	5	SND	0.00	1	SND	0.00	1	SND	0.00
-3905	Min	1	SND	0.00	1	SND	0.00	1	SND	0.00	5	SND	0.00	1	SND	0.00	1	SND	0.00
-3904	Max	1	SND	0.00	1	SND	0.00	1	SND	0.00	1	SND	0.00	5	SND	0.00	1	SND	0.00
-3904	Min	1	SND	0.00	1	SND	0.00	1	SND	0.00	1	SND	0.00	5	SND	0.00	1	SND	0.00
-3903	Max	1	SND	0.00	1	SND	0.00	1	SND	0.00	5	SND	0.00	1	SND	0.00	1	SND	0.00
-3903	Min	1	SND	0.00	1	SND	0.00	1	SND	0.00	5	SND	0.00	1	SND	0.00	1	SND	0.00
-3902	Max	1	SND	0.00	1	SND	0.00	5	SND	0.00	5	SND	0.00	1	SND	0.00	1	SND	0.00
-3902	Min	1	SND	0.00	1	SND	0.00	5	SND	0.00	5	SND	0.00	1	SND	0.00	1	SND	0.00
-3901	Max	1	SND	0.00	1	SND	0.00	1	SND	0.00	5	SND	0.00	5	SND	0.00	1	SND	0.00
-3901	Min	1	SND	0.00	1	SND	0.00	1	SND	0.00	5	SND	0.00	5	SND	0.00	1	SND	0.00
-3900	Max	1	SND	0.00	1	SND	0.00	1	SND	0.00	5	SND	0.00	1	SND	0.00	1	SND	0.00
-3900	Min	1	SND	0.00	1	SND	0.00	1	SND	0.00	5	SND	0.00	1	SND	0.00	1	SND	0.00
-3899	Max	1	SND	0.00	1	SND	0.00	5	SND	0.00	5	SND	0.00	1	SND	0.00	1	SND	0.00
-3899	Min	1	SND	0.00	1	SND	0.00	5	SND	0.00	5	SND	0.00	1	SND	0.00	1	SND	0.00
-3898	Max	1	SND	0.00	1	SND	0.00	1	SND	0.00	5	SND	0.00	1	SND	0.00	1	SND	0.00
-3898	Min	1	SND	0.00	1	SND	0.00	1	SND	0.00	5	SND	0.00	1	SND	0.00	1	SND	0.00
-3897	Max	1	SND	0.00	1	SND	0.00	1	SND	0.00	5	SND	0.00	1	SND	0.00	1	SND	0.00
-3897	Min	1	SND	0.00	1	SND	0.00	1	SND	0.00	5	SND	0.00	1	SND	0.00	1	SND	0.00
-3896	Max	1	SND	0.00	1	SND	0.00	5	SND	0.00	1	SND	0.00	1	SND	0.00	1	SND	0.00
-3896	Min	1	SND	0.00	1	SND	0.00	5	SND	0.00	1	SND	0.00	1	SND	0.00	1	SND	0.00
-3895	Max	1	SND	0.00	1	SND	0.00	5	SND	0.00	5	SND	0.00	1	SND	0.00	1	SND	0.00
-3895	Min	1	SND	0.00	1	SND	0.00	5	SND	0.00	5	SND	0.00	1	SND	0.00	1	SND	0.00
-3894	Max	1	SND	0.00	1	SND	0.00	1	SND	0.00	5	SND	0.00	5	SND	0.00	1	SND	0.00
-3894	Min	1	SND	0.00	1	SND	0.00	1	SND	0.00	5	SND	0.00	5	SND	0.00	1	SND	0.00
-3893	Max	1	SND	0.00	1	SND	0.00	5	SND	0.00	1	SND	0.00	1	SND	0.00	1	SND	0.00
-3893	Min	1	SND	0.00	1	SND	0.00	5	SND	0.00	1	SND	0.00	1	SND	0.00	1	SND	0.00
-3892	Max	1	SND	0.00	1	SND	0.00	1	SND	0.00	5	SND	0.00	1	SND	0.00	1	SND	0.00
-3892	Min	1	SND	0.00	1	SND	0.00	1	SND	0.00	5	SND	0.00	1	SND	0.00	1	SND	0.00
-3891	Max	1	SND	0.00	1	SND	0.00	5	SND	0.00	5	SND	0.00	5	SND	0.00	1	SND	0.00
-3891	Min	1	SND	0.00	1	SND	0.00	5	SND	0.00	5	SND	0.00	5	SND	0.00	1	SND	0.00
-3890	Max	1	SND	0.00	1	SND	0.00	5	SND	0.00	1	SND	0.00	1	SND	0.00	1	SND	0.00
-3890	Min	1	SND	0.00	1	SND	0.00	5	SND	0.00	1	SND	0.00	1	SND	0.00	1	SND	0.00
-3889	Max	1	SND	0.00	1	SND	0.00	1	SND	0.00	1	SND	0.00	1	SND	0.00	1	SND	0.00
-3889	Min	1	SND	0.00	1	SND	0.00	1	SND	0.00	1	SND	0.00	1	SND	0.00	1	SND	0.00
-3888	Max	1	SND	0.00	1	SND	0.00	1	SND	0.00	1	SND	0.00	5	SND	0.00	1	SND	0.00
-3888	Min	1	SND	0.00	1	SND	0.00	1	SND	0.00	1	SND	0.00	5	SND	0.00	1	SND	0.00
-3887	Max	1	SND	0.00	1	SND	0.00	1	SND	0.00	5	SND	0.00	5	SND	0.00	1	SND	0.00
-3887	Min	1	SND	0.00	1	SND	0.00	1	SND	0.00	5	SND	0.00	5	SND	0.00	1	SND	0.00
-3886	Max	1	SND	0.00	1	SND	0.00	1	SND	0.00	5	SND	0.00	1	SND	0.00	1	SND	0.00
-3886	Min	1	SND	0.00	1	SND	0.00	1	SND	0.00	5	SND	0.00	1	SND	0.00	1	SND	0.00
-3885	Max	1	SND	0.00	1	SND	0.00	1	SND	0.00	5	SND	0.00	5	SND	0.00	1	SND	0.00
-3885	Min	1	SND	0.00	1	SND	0.00	1	SND	0.00	5	SND	0.00	5	SND	0.00	1	SND	0.00
-3884	Max	1	SND	0.00	1	SND	0.00	1	SND	0.00	5	SND	0.00	1	SND	0.00	1	SND	0.00
-3884	Min	1	SND	0.00	1	SND	0.00	1	SND	0.00	5	SND	0.00	1	SND	0.00	1	SND	0.00
-3883	Max	1	SND	0.00	1	SND	0.00	1	SND	0.00	5	SND	0.00	1	SND	0.00	1	SND	0.00
-3883	Min	1	SND	0.00	1	SND	0.00	1	SND	0.00	5	SND	0.00	1	SND	0.00	1	SND	0.00
-3882	Max	1	SND	0.00	1	SND	0.00	1	SND	0.00	1	SND	0.00	1	SND	0.00	1	SND	0.00
-3882	Min	1	SND	0.00	1	SND	0.00	1	SND	0.00	1	SND	0.00	1	SND	0.00	1	SND	0.00
-3881	Max	1	SND	0.00	1	SND	0.00	5	SND	0.00	5	SND	0.00	1	SND	0.00	1	SND	0.00
-3881	Min	1	SND	0.00	1	SND	0.00	5	SND	0.00	5	SND	0.00	1	SND	0.00	1	SND	0.00
-3880	Max	1	SND	0.00	1	SND	0.00	5	SND	0.00	5	SND	0.00	1	SND	0.00	1	SND	0.00
-3880	Min	1	SND	0.00	1	SND	0.00	5	SND	0.00	5	SND	0.00	1	SND	0.00	1	SND	0.00
-3879	Max	1	SND	0.00	1	SND	0.00	5	SND	0.00	1	SND	0.00	1	SND	0.00	1	SND	0.00
-3879	Min	1	SND	0.00	1	SND	0.00	5	SND	0.00	1	SND	0.00	1	SND	0.00	1	SND	0.00
-3878	Max	1	SND	0.00	1	SND	0.00	1	SND	0.00	5	SND	0.00	1	SND	0.00	1	SND	0.00
-3878	Min	1	SND	0.00	1	SND	0.00	1	SND	0.00	5	SND	0.00	1	SND	0.00	1	SND	0.00
-3877	Max	1	SND	0.00	1	SND	0.00	1	SND	0.00	5	SND	0.00	1	SND	0.00	1	SND	0.00
-3877	Min	1	SND	0.00	1	SND	0.00	1	SND	0.00	5	SND	0.00	1	SND	0.00	1	SND	0.00
-3876	Max	1	SND	0.00	1	SND	0.00	1	SND	0.00	1	SND	0.00	1	SND	0.00	1	SND	0.00
-3876	Min	1	SND	0.00	1	SND	0.00	1	SND	0.00	1	SND	0.00	1	SND	0.00	1	SND	0.00
-3875	Max	1	SND	0.00	1	SND	0.00	1	SND	0.00	5	SND	0.00	1	SND	0.00	1	SND	0.00
-3875	Min	1	SND	0.00	1	SND	0.00	1	SND	0.00	5	SND	0.00	1	SND	0.00	1	SND	0.00
-3874	Max	1	SND	0.00	1	SND	0.00	5	SND	0.00	5	SND	0.00	1	SND	0.00	1	SND	0.00
-3874	Min	1	SND	0.00	1	SND	0.00	5	SND	0.00	5	SND	0.00	1	SND	0.00	1	SND	0.00
-3873	Max	1	SND	0.00	1	SND	0.00	1	SND	0.00	5	SND	0.00	1	SND	0.00	1	SND	0.00
-3873	Min	1	SND	0.00	1	SND	0.00	1	SND	0.00	5	SND	0.00	1	SND	0.00	1	SND	0.00
-3872	Max	1	SND	0.00	1	SND	0.00	1	SND	0.00	5	SND	0.00	5	SND	0.00	1	SND	0.00

-3872	Min	1	SND	0.00	1	SND	0.00	1	SND	0.00	5	SND	0.00	5	SND	0.00	1	SND	0.00
-3871	Max	1	SND	0.00	1	SND	0.00	1	SND	0.00	5	SND	0.00	1	SND	0.00	1	SND	0.00
-3871	Min	1	SND	0.00	1	SND	0.00	1	SND	0.00	5	SND	0.00	1	SND	0.00	1	SND	0.00
-3870	Max	1	SND	0.00	1	SND	0.00	1	SND	0.00	5	SND	0.00	1	SND	0.00	1	SND	0.00
-3870	Min	1	SND	0.00	1	SND	0.00	1	SND	0.00	5	SND	0.00	1	SND	0.00	1	SND	0.00
-3869	Max	1	SND	0.00	1	SND	0.00	1	SND	0.00	5	SND	0.00	5	SND	0.00	1	SND	0.00
-3869	Min	1	SND	0.00	1	SND	0.00	1	SND	0.00	5	SND	0.00	5	SND	0.00	1	SND	0.00
-3868	Max	1	SND	0.00	1	SND	0.00	1	SND	0.00	1	SND	0.00	5	SND	0.00	1	SND	0.00
-3868	Min	1	SND	0.00	1	SND	0.00	1	SND	0.00	1	SND	0.00	5	SND	0.00	1	SND	0.00
-3867	Max	1	SND	0.00	1	SND	0.00	5	SND	0.00	5	SND	0.00	1	SND	0.00	1	SND	0.00
-3867	Min	1	SND	0.00	1	SND	0.00	5	SND	0.00	5	SND	0.00	1	SND	0.00	1	SND	0.00
-3866	Max	1	SND	0.00	1	SND	0.00	5	SND	0.00	1	SND	0.00	5	SND	0.00	1	SND	0.00
-3866	Min	1	SND	0.00	1	SND	0.00	5	SND	0.00	1	SND	0.00	5	SND	0.00	1	SND	0.00
-3865	Max	1	SND	0.00	1	SND	0.00	1	SND	0.00	5	SND	0.00	1	SND	0.00	1	SND	0.00
-3865	Min	1	SND	0.00	1	SND	0.00	1	SND	0.00	5	SND	0.00	1	SND	0.00	1	SND	0.00
-3864	Max	1	SND	0.00	1	SND	0.00	1	SND	0.00	5	SND	0.00	1	SND	0.00	1	SND	0.00
-3864	Min	1	SND	0.00	1	SND	0.00	1	SND	0.00	5	SND	0.00	1	SND	0.00	1	SND	0.00
-3863	Max	1	SND	0.00	1	SND	0.00	5	SND	0.00	5	SND	0.00	5	SND	0.00	1	SND	0.00
-3863	Min	1	SND	0.00	1	SND	0.00	5	SND	0.00	5	SND	0.00	5	SND	0.00	1	SND	0.00
-3862	Max	1	SND	0.00	1	SND	0.00	1	SND	0.00	5	SND	0.00	5	SND	0.00	1	SND	0.00
-3862	Min	1	SND	0.00	1	SND	0.00	1	SND	0.00	5	SND	0.00	5	SND	0.00	1	SND	0.00
-3861	Max	1	SND	0.00	1	SND	0.00	5	SND	0.00	5	SND	0.00	1	SND	0.00	1	SND	0.00
-3861	Min	1	SND	0.00	1	SND	0.00	5	SND	0.00	5	SND	0.00	1	SND	0.00	1	SND	0.00
-3860	Max	1	SND	0.00	1	SND	0.00	1	SND	0.00	1	SND	0.00	5	SND	0.00	1	SND	0.00
-3860	Min	1	SND	0.00	1	SND	0.00	1	SND	0.00	1	SND	0.00	5	SND	0.00	1	SND	0.00
-3859	Max	1	SND	0.00	1	SND	0.00	1	SND	0.00	5	SND	0.00	1	SND	0.00	1	SND	0.00
-3859	Min	1	SND	0.00	1	SND	0.00	1	SND	0.00	5	SND	0.00	1	SND	0.00	1	SND	0.00
-3858	Max	1	SND	0.00	1	SND	0.00	1	SND	0.00	1	SND	0.00	1	SND	0.00	1	SND	0.00
-3858	Min	1	SND	0.00	1	SND	0.00	1	SND	0.00	1	SND	0.00	1	SND	0.00	1	SND	0.00
-3857	Max	1	SND	0.00	1	SND	0.00	5	SND	0.00	5	SND	0.00	5	SND	0.00	1	SND	0.00
-3857	Min	1	SND	0.00	1	SND	0.00	5	SND	0.00	5	SND	0.00	5	SND	0.00	1	SND	0.00
-3856	Max	1	SND	0.00	1	SND	0.00	1	SND	0.00	5	SND	0.00	1	SND	0.00	1	SND	0.00
-3856	Min	1	SND	0.00	1	SND	0.00	1	SND	0.00	5	SND	0.00	1	SND	0.00	1	SND	0.00
-3855	Max	1	SND	0.00	1	SND	0.00	5	SND	0.00	5	SND	0.00	1	SND	0.00	1	SND	0.00
-3855	Min	1	SND	0.00	1	SND	0.00	5	SND	0.00	5	SND	0.00	1	SND	0.00	1	SND	0.00
-3854	Max	1	SND	0.00	1	SND	0.00	1	SND	0.00	1	SND	0.00	1	SND	0.00	1	SND	0.00
-3854	Min	1	SND	0.00	1	SND	0.00	1	SND	0.00	1	SND	0.00	1	SND	0.00	1	SND	0.00
-3853	Max	1	SND	0.00	1	SND	0.00	1	SND	0.00	1	SND	0.00	5	SND	0.00	1	SND	0.00
-3853	Min	1	SND	0.00	1	SND	0.00	1	SND	0.00	1	SND	0.00	5	SND	0.00	1	SND	0.00
-3852	Max	1	SND	0.00	1	SND	0.00	5	SND	0.00	1	SND	0.00	5	SND	0.00	1	SND	0.00
-3852	Min	1	SND	0.00	1	SND	0.00	5	SND	0.00	1	SND	0.00	5	SND	0.00	1	SND	0.00
-3851	Max	1	SND	0.00	1	SND	0.00	1	SND	0.00	5	SND	0.00	1	SND	0.00	1	SND	0.00
-3851	Min	1	SND	0.00	1	SND	0.00	1	SND	0.00	5	SND	0.00	1	SND	0.00	1	SND	0.00
-3850	Max	1	SND	0.00	1	SND	0.00	1	SND	0.00	1	SND	0.00	5	SND	0.00	1	SND	0.00
-3850	Min	1	SND	0.00	1	SND	0.00	1	SND	0.00	1	SND	0.00	5	SND	0.00	1	SND	0.00
-3849	Max	1	SND	0.00	1	SND	0.00	1	SND	0.00	1	SND	0.00	1	SND	0.00	1	SND	0.00
-3849	Min	1	SND	0.00	1	SND	0.00	1	SND	0.00	1	SND	0.00	1	SND	0.00	1	SND	0.00
-3848	Max	1	SND	0.00	1	SND	0.00	5	SND	0.00	5	SND	0.00	1	SND	0.00	1	SND	0.00
-3848	Min	1	SND	0.00	1	SND	0.00	5	SND	0.00	5	SND	0.00	1	SND	0.00	1	SND	0.00
-3847	Max	1	SND	0.00	1	SND	0.00	5	SND	0.00	5	SND	0.00	5	SND	0.00	1	SND	0.00
-3847	Min	1	SND	0.00	1	SND	0.00	5	SND	0.00	5	SND	0.00	5	SND	0.00	1	SND	0.00
-3846	Max	1	SND	0.00	1	SND	0.00	5	SND	0.00	5	SND	0.00	1	SND	0.00	1	SND	0.00
-3846	Min	1	SND	0.00	1	SND	0.00	5	SND	0.00	5	SND	0.00	1	SND	0.00	1	SND	0.00
-3845	Max	1	SND	0.00	1	SND	0.00	1	SND	0.00	5	SND	0.00	1	SND	0.00	1	SND	0.00
-3845	Min	1	SND	0.00	1	SND	0.00	1	SND	0.00	5	SND	0.00	1	SND	0.00	1	SND	0.00
-3844	Max	1	SND	0.00	1	SND	0.00	5	SND	0.00	5	SND	0.00	1	SND	0.00	1	SND	0.00
-3844	Min	1	SND	0.00	1	SND	0.00	5	SND	0.00	5	SND	0.00	1	SND	0.00	1	SND	0.00
-3843	Max	1	SND	0.00	1	SND	0.00	1	SND	0.00	5	SND	0.00	1	SND	0.00	1	SND	0.00
-3843	Min	1	SND	0.00	1	SND	0.00	1	SND	0.00	5	SND	0.00	1	SND	0.00	1	SND	0.00
-3842	Max	1	SND	0.00	1	SND	0.00	5	SND	0.00	5	SND	0.00	1	SND	0.00	1	SND	0.00
-3842	Min	1	SND	0.00	1	SND	0.00	5	SND	0.00	5	SND	0.00	1	SND	0.00	1	SND	0.00
-3841	Max	1	SND	0.00	1	SND	0.00	1	SND	0.00	1	SND	0.00	1	SND	0.00	1	SND	0.00
-3841	Min	1	SND	0.00	1	SND	0.00	1	SND	0.00	1	SND	0.00	1	SND	0.00	1	SND	0.00
-3840	Max	1	SND	0.00	1	SND	0.00	1	SND	0.00	5	SND	0.00	1	SND	0.00	1	SND	0.00
-3840	Min	1	SND	0.00	1	SND	0.00	1	SND	0.00	5	SND	0.00	1	SND	0.00	1	SND	0.00
-3839	Max	1	SND	0.00	1	SND	0.00	1	SND	0.00	5	SND	0.00	1	SND	0.00	1	SND	0.00
-3839	Min	1	SND	0.00	1	SND	0.00	1	SND	0.00	5	SND	0.00	1	SND	0.00	1	SND	0.00
-3838	Max	1	SND	0.00	1	SND	0.00	1	SND	0.00	5	SND	0.00	1	SND	0.00	1	SND	0.00
-3838	Min	1	SND	0.00	1	SND	0.00	1	SND	0.00	5	SND	0.00	1	SND	0.00	1	SND	0.00
-3837	Max	1	SND	0.00	1	SND	0.00	1	SND	0.00	1	SND	0.00	1	SND	0.00	1	SND	0.00
-3837	Min	1	SND	0.00	1	SND	0.00	1	SND	0.00	1	SND	0.00	1	SND	0.00	1	SND	0.00
-3836	Max	1	SND	0.00	1	SND	0.00	1	SND	0.00	1	SND	0.00	1	SND	0.00	1	SND	0.00
-3836	Min	1	SND	0.00	1	SND	0.00	1	SND	0.00	1	SND	0.00	1	SND	0.00	1	SND	0.00
-3835	Max	1	SND	0.00	1	SND	0.00	5	SND	0.00	5	SND	0.00	1	SND	0.00	1	SND	0.00
-3835	Min	1	SND	0.00	1	SND	0.00	5	SND	0.00	5	SND	0.00	1	SND	0.00	1	SND	0.00
-3834	Max	1	SND	0.00	1	SND	0.00	1	SND	0.00	1	SND	0.00	1	SND	0.00	1	SND	0.00
-3834	Min	1	SND	0.00	1	SND	0.00	1	SND	0.00	1	SND	0.00	1	SND	0.00	1	SND	0.00
-3833	Max	1	SND	0.00	1	SND	0.00	1	SND	0.00	1	SND	0.00	1	SND	0.00	1	SND	0.00
-3833	Min	1	SND	0.00	1	SND	0.00	1	SND	0.00	1	SND	0.00	1	SND	0.00	1	SND	0.00

-3832	Max	1	SND	0.00	1	SND	0.00	1	SND	0.00	1	SND	0.00	1	SND	0.00	1	SND	0.00
-3832	Min	1	SND	0.00	1	SND	0.00	1	SND	0.00	1	SND	0.00	1	SND	0.00	1	SND	0.00
-3831	Max	1	SND	0.00	1	SND	0.00	1	SND	0.00	5	SND	0.00	5	SND	0.00	1	SND	0.00
-3831	Min	1	SND	0.00	1	SND	0.00	1	SND	0.00	5	SND	0.00	5	SND	0.00	1	SND	0.00
-3830	Max	1	SND	0.00	1	SND	0.00	1	SND	0.00	5	SND	0.00	1	SND	0.00	1	SND	0.00
-3830	Min	1	SND	0.00	1	SND	0.00	1	SND	0.00	5	SND	0.00	1	SND	0.00	1	SND	0.00
-3829	Max	1	SND	0.00	1	SND	0.00	1	SND	0.00	5	SND	0.00	1	SND	0.00	1	SND	0.00
-3829	Min	1	SND	0.00	1	SND	0.00	1	SND	0.00	5	SND	0.00	1	SND	0.00	1	SND	0.00
-3828	Max	1	SND	0.00	1	SND	0.00	1	SND	0.00	5	SND	0.00	1	SND	0.00	1	SND	0.00
-3828	Min	1	SND	0.00	1	SND	0.00	1	SND	0.00	5	SND	0.00	1	SND	0.00	1	SND	0.00
-3827	Max	1	SND	0.00	1	SND	0.00	1	SND	0.00	5	SND	0.00	1	SND	0.00	1	SND	0.00
-3827	Min	1	SND	0.00	1	SND	0.00	1	SND	0.00	5	SND	0.00	1	SND	0.00	1	SND	0.00
-3826	Max	1	SND	0.00	1	SND	0.00	5	SND	0.00	5	SND	0.00	1	SND	0.00	1	SND	0.00
-3826	Min	1	SND	0.00	1	SND	0.00	5	SND	0.00	5	SND	0.00	1	SND	0.00	1	SND	0.00
-3825	Max	1	SND	0.00	1	SND	0.00	1	SND	0.00	5	SND	0.00	1	SND	0.00	1	SND	0.00
-3825	Min	1	SND	0.00	1	SND	0.00	1	SND	0.00	5	SND	0.00	1	SND	0.00	1	SND	0.00
-3824	Max	1	SND	0.00	1	SND	0.00	5	SND	0.00	1	SND	0.00	1	SND	0.00	1	SND	0.00
-3824	Min	1	SND	0.00	1	SND	0.00	5	SND	0.00	1	SND	0.00	1	SND	0.00	1	SND	0.00
-3823	Max	1	SND	0.00	1	SND	0.00	1	SND	0.00	5	SND	0.00	1	SND	0.00	1	SND	0.00
-3823	Min	1	SND	0.00	1	SND	0.00	1	SND	0.00	5	SND	0.00	1	SND	0.00	1	SND	0.00
-3822	Max	1	SND	0.00	1	SND	0.00	5	SND	0.00	5	SND	0.00	1	SND	0.00	1	SND	0.00
-3822	Min	1	SND	0.00	1	SND	0.00	5	SND	0.00	5	SND	0.00	1	SND	0.00	1	SND	0.00
-3821	Max	1	SND	0.00	1	SND	0.00	1	SND	0.00	1	SND	0.00	5	SND	0.00	1	SND	0.00
-3821	Min	1	SND	0.00	1	SND	0.00	1	SND	0.00	1	SND	0.00	5	SND	0.00	1	SND	0.00
-3820	Max	1	SND	0.00	1	SND	0.00	1	SND	0.00	1	SND	0.00	1	SND	0.00	1	SND	0.00
-3820	Min	1	SND	0.00	1	SND	0.00	1	SND	0.00	1	SND	0.00	1	SND	0.00	1	SND	0.00
-3819	Max	1	SND	0.00	1	SND	0.00	5	SND	0.00	1	SND	0.00	1	SND	0.00	1	SND	0.00
-3819	Min	1	SND	0.00	1	SND	0.00	5	SND	0.00	1	SND	0.00	1	SND	0.00	1	SND	0.00
-3818	Max	1	SND	0.00	1	SND	0.00	1	SND	0.00	1	SND	0.00	1	SND	0.00	1	SND	0.00
-3818	Min	1	SND	0.00	1	SND	0.00	1	SND	0.00	1	SND	0.00	1	SND	0.00	1	SND	0.00
-3817	Max	1	SND	0.00	1	SND	0.00	1	SND	0.00	1	SND	0.00	1	SND	0.00	1	SND	0.00
-3817	Min	1	SND	0.00	1	SND	0.00	1	SND	0.00	1	SND	0.00	1	SND	0.00	1	SND	0.00
-3816	Max	1	SND	0.00	1	SND	0.00	1	SND	0.00	5	SND	0.00	1	SND	0.00	1	SND	0.00
-3816	Min	1	SND	0.00	1	SND	0.00	1	SND	0.00	5	SND	0.00	1	SND	0.00	1	SND	0.00
-3815	Max	1	SND	0.00	1	SND	0.00	1	SND	0.00	5	SND	0.00	1	SND	0.00	1	SND	0.00
-3815	Min	1	SND	0.00	1	SND	0.00	1	SND	0.00	5	SND	0.00	1	SND	0.00	1	SND	0.00
-3814	Max	1	SND	0.00	1	SND	0.00	1	SND	0.00	1	SND	0.00	1	SND	0.00	1	SND	0.00
-3814	Min	1	SND	0.00	1	SND	0.00	1	SND	0.00	1	SND	0.00	1	SND	0.00	1	SND	0.00
-3813	Max	1	SND	0.00	1	SND	0.00	1	SND	0.00	5	SND	0.00	1	SND	0.00	1	SND	0.00
-3813	Min	1	SND	0.00	1	SND	0.00	1	SND	0.00	5	SND	0.00	1	SND	0.00	1	SND	0.00
-3812	Max	1	SND	0.00	1	SND	0.00	1	SND	0.00	1	SND	0.00	5	SND	0.00	1	SND	0.00
-3812	Min	1	SND	0.00	1	SND	0.00	1	SND	0.00	1	SND	0.00	5	SND	0.00	1	SND	0.00
-3811	Max	1	SND	0.00	1	SND	0.00	1	SND	0.00	5	SND	0.00	1	SND	0.00	1	SND	0.00
-3811	Min	1	SND	0.00	1	SND	0.00	1	SND	0.00	5	SND	0.00	1	SND	0.00	1	SND	0.00
-3810	Max	1	SND	0.00	1	SND	0.00	1	SND	0.00	5	SND	0.00	1	SND	0.00	1	SND	0.00
-3810	Min	1	SND	0.00	1	SND	0.00	1	SND	0.00	5	SND	0.00	1	SND	0.00	1	SND	0.00
-3809	Max	1	SND	0.00	1	SND	0.00	5	SND	0.00	1	SND	0.00	5	SND	0.00	1	SND	0.00
-3809	Min	1	SND	0.00	1	SND	0.00	5	SND	0.00	1	SND	0.00	5	SND	0.00	1	SND	0.00
-3808	Max	1	SND	0.00	1	SND	0.00	1	SND	0.00	5	SND	0.00	1	SND	0.00	1	SND	0.00
-3808	Min	1	SND	0.00	1	SND	0.00	1	SND	0.00	5	SND	0.00	1	SND	0.00	1	SND	0.00
-3807	Max	1	SND	0.00	1	SND	0.00	1	SND	0.00	5	SND	0.00	1	SND	0.00	1	SND	0.00
-3807	Min	1	SND	0.00	1	SND	0.00	1	SND	0.00	5	SND	0.00	1	SND	0.00	1	SND	0.00
-3806	Max	1	SND	0.00	1	SND	0.00	5	SND	0.00	5	SND	0.00	5	SND	0.00	1	SND	0.00
-3806	Min	1	SND	0.00	1	SND	0.00	5	SND	0.00	5	SND	0.00	5	SND	0.00	1	SND	0.00
-3805	Max	1	SND	0.00	1	SND	0.00	5	SND	0.00	5	SND	0.00	1	SND	0.00	1	SND	0.00
-3805	Min	1	SND	0.00	1	SND	0.00	5	SND	0.00	5	SND	0.00	1	SND	0.00	1	SND	0.00
-3804	Max	1	SND	0.00	1	SND	0.00	5	SND	0.00	5	SND	0.00	5	SND	0.00	1	SND	0.00
-3804	Min	1	SND	0.00	1	SND	0.00	5	SND	0.00	5	SND	0.00	5	SND	0.00	1	SND	0.00
-3803	Max	1	SND	0.00	1	SND	0.00	1	SND	0.00	5	SND	0.00	1	SND	0.00	1	SND	0.00
-3803	Min	1	SND	0.00	1	SND	0.00	1	SND	0.00	5	SND	0.00	1	SND	0.00	1	SND	0.00
-3802	Max	1	SND	0.00	1	SND	0.00	1	SND	0.00	5	SND	0.00	1	SND	0.00	1	SND	0.00
-3802	Min	1	SND	0.00	1	SND	0.00	1	SND	0.00	5	SND	0.00	1	SND	0.00	1	SND	0.00
-3801	Max	1	SND	0.00	1	SND	0.00	5	SND	0.00	5	SND	0.00	1	SND	0.00	1	SND	0.00
-3801	Min	1	SND	0.00	1	SND	0.00	5	SND	0.00	5	SND	0.00	1	SND	0.00	1	SND	0.00
-3800	Max	1	SND	0.00	1	SND	0.00	1	SND	0.00	5	SND	0.00	5	SND	0.00	1	SND	0.00
-3800	Min	1	SND	0.00	1	SND	0.00	1	SND	0.00	5	SND	0.00	5	SND	0.00	1	SND	0.00
-3799	Max	1	SND	0.00	1	SND	0.00	1	SND	0.00	5	SND	0.00	5	SND	0.00	1	SND	0.00
-3799	Min	1	SND	0.00	1	SND	0.00	1	SND	0.00	5	SND	0.00	5	SND	0.00	1	SND	0.00
-3798	Max	1	SND	0.00	1	SND	0.00	1	SND	0.00	1	SND	0.00	1	SND	0.00	1	SND	0.00
-3798	Min	1	SND	0.00	1	SND	0.00	1	SND	0.00	1	SND	0.00	1	SND	0.00	1	SND	0.00
-3797	Max	1	SND	0.00	1	SND	0.00	1	SND	0.00	5	SND	0.00	1	SND	0.00	1	SND	0.00
-3797	Min	1	SND	0.00	1	SND	0.00	1	SND	0.00	5	SND	0.00	1	SND	0.00	1	SND	0.00
-3796	Max	1	SND	0.00	1	SND	0.00	5	SND	0.00	1	SND	0.00	1	SND	0.00	1	SND	0.00
-3796	Min	1	SND	0.00	1	SND	0.00	5	SND	0.00	1	SND	0.00	1	SND	0.00	1	SND	0.00
-3795	Max	1	SND	0.00	1	SND	0.00	1	SND	0.00	1	SND	0.00	1	SND	0.00	1	SND	0.00
-3795	Min	1	SND	0.00	1	SND	0.00	1	SND	0.00	1	SND	0.00	1	SND	0.00	1	SND	0.00
-3794	Max	1	SND	0.00	1	SND	0.00	1	SND	0.00	5	SND	0.00	5	SND	0.00	1	SND	0.00
-3794	Min	1	SND	0.00	1	SND	0.00	1	SND	0.00	5	SND	0.00	5	SND	0.00	1	SND	0.00
-3793	Max	1	SND	0.00	1	SND	0.00	5	SND	0.00	5	SND	0.00	1	SND	0.00	1	SND	0.00

-3793	Min	1	SND	0.00	1	SND	0.00	5	SND	0.00	5	SND	0.00	1	SND	0.00	1	SND	0.00
-3792	Max	1	SND	0.00	1	SND	0.00	1	SND	0.00	1	SND	0.00	1	SND	0.00	1	SND	0.00
-3792	Min	1	SND	0.00	1	SND	0.00	1	SND	0.00	1	SND	0.00	1	SND	0.00	1	SND	0.00
-3791	Max	1	SND	0.00	1	SND	0.00	1	SND	0.00	5	SND	0.00	1	SND	0.00	1	SND	0.00
-3791	Min	1	SND	0.00	1	SND	0.00	1	SND	0.00	5	SND	0.00	1	SND	0.00	1	SND	0.00
-3790	Max	1	SND	0.00	1	SND	0.00	1	SND	0.00	5	SND	0.00	1	SND	0.00	1	SND	0.00
-3790	Min	1	SND	0.00	1	SND	0.00	1	SND	0.00	5	SND	0.00	1	SND	0.00	1	SND	0.00
-3789	Max	1	SND	0.00	1	SND	0.00	5	SND	0.00	5	SND	0.00	5	SND	0.00	1	SND	0.00
-3789	Min	1	SND	0.00	1	SND	0.00	5	SND	0.00	5	SND	0.00	5	SND	0.00	1	SND	0.00
-3788	Max	1	SND	0.00	1	SND	0.00	1	SND	0.00	5	SND	0.00	1	SND	0.00	1	SND	0.00
-3788	Min	1	SND	0.00	1	SND	0.00	1	SND	0.00	5	SND	0.00	1	SND	0.00	1	SND	0.00
-3787	Max	1	SND	0.00	1	SND	0.00	1	SND	0.00	5	SND	0.00	1	SND	0.00	1	SND	0.00
-3787	Min	1	SND	0.00	1	SND	0.00	1	SND	0.00	5	SND	0.00	1	SND	0.00	1	SND	0.00
-3786	Max	1	SND	0.00	1	SND	0.00	1	SND	0.00	5	SND	0.00	1	SND	0.00	1	SND	0.00
-3786	Min	1	SND	0.00	1	SND	0.00	1	SND	0.00	5	SND	0.00	1	SND	0.00	1	SND	0.00
-3785	Max	1	SND	0.00	1	SND	0.00	1	SND	0.00	5	SND	0.00	1	SND	0.00	1	SND	0.00
-3785	Min	1	SND	0.00	1	SND	0.00	1	SND	0.00	5	SND	0.00	1	SND	0.00	1	SND	0.00
-3784	Max	1	SND	0.00	1	SND	0.00	5	SND	0.00	5	SND	0.00	5	SND	0.00	1	SND	0.00
-3784	Min	1	SND	0.00	1	SND	0.00	5	SND	0.00	5	SND	0.00	5	SND	0.00	1	SND	0.00
-3783	Max	1	SND	0.00	1	SND	0.00	1	SND	0.00	5	SND	0.00	1	SND	0.00	1	SND	0.00
-3783	Min	1	SND	0.00	1	SND	0.00	1	SND	0.00	5	SND	0.00	1	SND	0.00	1	SND	0.00
-3782	Max	1	SND	0.00	1	SND	0.00	1	SND	0.00	5	SND	0.00	5	SND	0.00	1	SND	0.00
-3782	Min	1	SND	0.00	1	SND	0.00	1	SND	0.00	5	SND	0.00	5	SND	0.00	1	SND	0.00
-3781	Max	1	SND	0.00	1	SND	0.00	5	SND	0.00	5	SND	0.00	1	SND	0.00	1	SND	0.00
-3781	Min	1	SND	0.00	1	SND	0.00	5	SND	0.00	5	SND	0.00	1	SND	0.00	1	SND	0.00
-3780	Max	1	SND	0.00	1	SND	0.00	5	SND	0.00	1	SND	0.00	1	SND	0.00	1	SND	0.00
-3780	Min	1	SND	0.00	1	SND	0.00	5	SND	0.00	1	SND	0.00	1	SND	0.00	1	SND	0.00
-3779	Max	1	SND	0.00	1	SND	0.00	1	SND	0.00	5	SND	0.00	1	SND	0.00	1	SND	0.00
-3779	Min	1	SND	0.00	1	SND	0.00	1	SND	0.00	5	SND	0.00	1	SND	0.00	1	SND	0.00
-3778	Max	1	SND	0.00	1	SND	0.00	1	SND	0.00	1	SND	0.00	1	SND	0.00	1	SND	0.00
-3778	Min	1	SND	0.00	1	SND	0.00	1	SND	0.00	1	SND	0.00	1	SND	0.00	1	SND	0.00
-3777	Max	1	SND	0.00	1	SND	0.00	1	SND	0.00	5	SND	0.00	1	SND	0.00	1	SND	0.00
-3777	Min	1	SND	0.00	1	SND	0.00	1	SND	0.00	5	SND	0.00	1	SND	0.00	1	SND	0.00
-3776	Max	1	SND	0.00	1	SND	0.00	5	SND	0.00	1	SND	0.00	1	SND	0.00	1	SND	0.00
-3776	Min	1	SND	0.00	1	SND	0.00	5	SND	0.00	1	SND	0.00	1	SND	0.00	1	SND	0.00
-3775	Max	1	SND	0.00	1	SND	0.00	1	SND	0.00	1	SND	0.00	1	SND	0.00	1	SND	0.00
-3775	Min	1	SND	0.00	1	SND	0.00	1	SND	0.00	1	SND	0.00	1	SND	0.00	1	SND	0.00
-3774	Max	1	SND	0.00	1	SND	0.00	1	SND	0.00	5	SND	0.00	5	SND	0.00	1	SND	0.00
-3774	Min	1	SND	0.00	1	SND	0.00	1	SND	0.00	5	SND	0.00	5	SND	0.00	1	SND	0.00
-3773	Max	1	SND	0.00	1	SND	0.00	1	SND	0.00	5	SND	0.00	1	SND	0.00	1	SND	0.00
-3773	Min	1	SND	0.00	1	SND	0.00	1	SND	0.00	5	SND	0.00	1	SND	0.00	1	SND	0.00
-3772	Max	1	SND	0.00	1	SND	0.00	1	SND	0.00	5	SND	0.00	1	SND	0.00	1	SND	0.00
-3772	Min	1	SND	0.00	1	SND	0.00	1	SND	0.00	5	SND	0.00	1	SND	0.00	1	SND	0.00
-3771	Max	1	SND	0.00	1	SND	0.00	5	SND	0.00	5	SND	0.00	1	SND	0.00	1	SND	0.00
-3771	Min	1	SND	0.00	1	SND	0.00	5	SND	0.00	5	SND	0.00	1	SND	0.00	1	SND	0.00
-3770	Max	1	SND	0.00	1	SND	0.00	1	SND	0.00	1	SND	0.00	5	SND	0.00	1	SND	0.00
-3770	Min	1	SND	0.00	1	SND	0.00	1	SND	0.00	1	SND	0.00	5	SND	0.00	1	SND	0.00
-3769	Max	1	SND	0.00	1	SND	0.00	5	SND	0.00	5	SND	0.00	5	SND	0.00	1	SND	0.00
-3769	Min	1	SND	0.00	1	SND	0.00	5	SND	0.00	5	SND	0.00	5	SND	0.00	1	SND	0.00
-3768	Max	1	SND	0.00	1	SND	0.00	1	SND	0.00	1	SND	0.00	5	SND	0.00	1	SND	0.00
-3768	Min	1	SND	0.00	1	SND	0.00	1	SND	0.00	1	SND	0.00	5	SND	0.00	1	SND	0.00
-3767	Max	1	SND	0.00	1	SND	0.00	1	SND	0.00	5	SND	0.00	1	SND	0.00	1	SND	0.00
-3767	Min	1	SND	0.00	1	SND	0.00	1	SND	0.00	5	SND	0.00	1	SND	0.00	1	SND	0.00
-3766	Max	1	SND	0.00	1	SND	0.00	1	SND	0.00	5	SND	0.00	1	SND	0.00	1	SND	0.00
-3766	Min	1	SND	0.00	1	SND	0.00	1	SND	0.00	5	SND	0.00	1	SND	0.00	1	SND	0.00
-3765	Max	1	SND	0.00	1	SND	0.00	5	SND	0.00	5	SND	0.00	1	SND	0.00	1	SND	0.00
-3765	Min	1	SND	0.00	1	SND	0.00	5	SND	0.00	5	SND	0.00	1	SND	0.00	1	SND	0.00
-3764	Max	1	SND	0.00	1	SND	0.00	1	SND	0.00	5	SND	0.00	1	SND	0.00	1	SND	0.00
-3764	Min	1	SND	0.00	1	SND	0.00	1	SND	0.00	5	SND	0.00	1	SND	0.00	1	SND	0.00
-3763	Max	1	SND	0.00	1	SND	0.00	5	SND	0.00	1	SND	0.00	5	SND	0.00	1	SND	0.00
-3763	Min	1	SND	0.00	1	SND	0.00	5	SND	0.00	1	SND	0.00	5	SND	0.00	1	SND	0.00
-3762	Max	1	SND	0.00	1	SND	0.00	1	SND	0.00	5	SND	0.00	1	SND	0.00	1	SND	0.00
-3762	Min	1	SND	0.00	1	SND	0.00	1	SND	0.00	5	SND	0.00	1	SND	0.00	1	SND	0.00
-3761	Max	1	SND	0.00	1	SND	0.00	1	SND	0.00	5	SND	0.00	1	SND	0.00	1	SND	0.00
-3761	Min	1	SND	0.00	1	SND	0.00	1	SND	0.00	5	SND	0.00	1	SND	0.00	1	SND	0.00
-3760	Max	1	SND	0.00	1	SND	0.00	1	SND	0.00	5	SND	0.00	5	SND	0.00	1	SND	0.00
-3760	Min	1	SND	0.00	1	SND	0.00	1	SND	0.00	5	SND	0.00	5	SND	0.00	1	SND	0.00
-3759	Max	1	SND	0.00	1	SND	0.00	5	SND	0.00	5	SND	0.00	1	SND	0.00	1	SND	0.00
-3759	Min	1	SND	0.00	1	SND	0.00	5	SND	0.00	5	SND	0.00	1	SND	0.00	1	SND	0.00
-3758	Max	1	SND	0.00	1	SND	0.00	5	SND	0.00	1	SND	0.00	5	SND	0.00	1	SND	0.00
-3758	Min	1	SND	0.00	1	SND	0.00	5	SND	0.00	1	SND	0.00	5	SND	0.00	1	SND	0.00
-3757	Max	1	SND	0.00	1	SND	0.00	1	SND	0.00	5	SND	0.00	1	SND	0.00	1	SND	0.00
-3757	Min	1	SND	0.00	1	SND	0.00	1	SND	0.00	5	SND	0.00	1	SND	0.00	1	SND	0.00
-3756	Max	1	SND	0.00	1	SND	0.00	1	SND	0.00	5	SND	0.00	1	SND	0.00	1	SND	0.00
-3756	Min	1	SND	0.00	1	SND	0.00	1	SND	0.00	5	SND	0.00	1	SND	0.00	1	SND	0.00
-3755	Max	1	SND	0.00	1	SND	0.00	5	SND	0.00	5	SND	0.00	5	SND	0.00	1	SND	0.00
-3755	Min	1	SND	0.00	1	SND	0.00	5	SND	0.00	5	SND	0.00	5	SND	0.00	1	SND	0.00
-3754	Max	1	SND	0.00	1	SND	0.00	5	SND	0.00	5	SND	0.00	1	SND	0.00	1	SND	0.00
-3754	Min	1	SND	0.00	1	SND	0.00	5	SND	0.00	5	SND	0.00	1	SND	0.00	1	SND	0.00

-3753	Max	1	SND	0.00	1	SND	0.00	1	SND	0.00	5	SND	0.00	1	SND	0.00	1	SND	0.00
-3753	Min	1	SND	0.00	1	SND	0.00	1	SND	0.00	5	SND	0.00	1	SND	0.00	1	SND	0.00
-3752	Max	1	SND	0.00	1	SND	0.00	1	SND	0.00	1	SND	0.00	1	SND	0.00	1	SND	0.00
-3752	Min	1	SND	0.00	1	SND	0.00	1	SND	0.00	1	SND	0.00	1	SND	0.00	1	SND	0.00
-3751	Max	1	SND	0.00	1	SND	0.00	5	SND	0.00	5	SND	0.00	5	SND	0.00	1	SND	0.00
-3751	Min	1	SND	0.00	1	SND	0.00	5	SND	0.00	5	SND	0.00	5	SND	0.00	1	SND	0.00
-3750	Max	1	SND	0.00	1	SND	0.00	1	SND	0.00	1	SND	0.00	1	SND	0.00	1	SND	0.00
-3750	Min	1	SND	0.00	1	SND	0.00	1	SND	0.00	1	SND	0.00	1	SND	0.00	1	SND	0.00
-3749	Max	1	SND	0.00	1	SND	0.00	5	SND	0.00	5	SND	0.00	1	SND	0.00	1	SND	0.00
-3749	Min	1	SND	0.00	1	SND	0.00	5	SND	0.00	5	SND	0.00	1	SND	0.00	1	SND	0.00
-3748	Max	1	SND	0.00	1	SND	0.00	1	SND	0.00	5	SND	0.00	5	SND	0.00	1	SND	0.00
-3748	Min	1	SND	0.00	1	SND	0.00	1	SND	0.00	5	SND	0.00	5	SND	0.00	1	SND	0.00
-3747	Max	1	SND	0.00	1	SND	0.00	5	SND	0.00	5	SND	0.00	1	SND	0.00	1	SND	0.00
-3747	Min	1	SND	0.00	1	SND	0.00	5	SND	0.00	5	SND	0.00	1	SND	0.00	1	SND	0.00
-3746	Max	1	SND	0.00	1	SND	0.00	1	SND	0.00	5	SND	0.00	1	SND	0.00	1	SND	0.00
-3746	Min	1	SND	0.00	1	SND	0.00	1	SND	0.00	5	SND	0.00	1	SND	0.00	1	SND	0.00
-3745	Max	1	SND	0.00	1	SND	0.00	1	SND	0.00	1	SND	0.00	1	SND	0.00	1	SND	0.00
-3745	Min	1	SND	0.00	1	SND	0.00	1	SND	0.00	1	SND	0.00	1	SND	0.00	1	SND	0.00
-3744	Max	1	SND	0.00	1	SND	0.00	1	SND	0.00	5	SND	0.00	1	SND	0.00	1	SND	0.00
-3744	Min	1	SND	0.00	1	SND	0.00	1	SND	0.00	5	SND	0.00	1	SND	0.00	1	SND	0.00
-3743	Max	1	SND	0.00	1	SND	0.00	1	SND	0.00	1	SND	0.00	1	SND	0.00	1	SND	0.00
-3743	Min	1	SND	0.00	1	SND	0.00	1	SND	0.00	1	SND	0.00	1	SND	0.00	1	SND	0.00
-3742	Max	1	SND	0.00	1	SND	0.00	1	SND	0.00	1	SND	0.00	1	SND	0.00	1	SND	0.00
-3742	Min	1	SND	0.00	1	SND	0.00	1	SND	0.00	1	SND	0.00	1	SND	0.00	1	SND	0.00
-3741	Max	1	SND	0.00	1	SND	0.00	1	SND	0.00	5	SND	0.00	1	SND	0.00	1	SND	0.00
-3741	Min	1	SND	0.00	1	SND	0.00	1	SND	0.00	5	SND	0.00	1	SND	0.00	1	SND	0.00
-3740	Max	1	SND	0.00	1	SND	0.00	1	SND	0.00	5	SND	0.00	1	SND	0.00	1	SND	0.00
-3740	Min	1	SND	0.00	1	SND	0.00	1	SND	0.00	5	SND	0.00	1	SND	0.00	1	SND	0.00
-3739	Max	1	SND	0.00	1	SND	0.00	1	SND	0.00	5	SND	0.00	5	SND	0.00	1	SND	0.00
-3739	Min	1	SND	0.00	1	SND	0.00	1	SND	0.00	5	SND	0.00	5	SND	0.00	1	SND	0.00
-3738	Max	1	SND	0.00	1	SND	0.00	1	SND	0.00	1	SND	0.00	5	SND	0.00	1	SND	0.00
-3738	Min	1	SND	0.00	1	SND	0.00	1	SND	0.00	1	SND	0.00	5	SND	0.00	1	SND	0.00
-3737	Max	1	SND	0.00	1	SND	0.00	1	SND	0.00	5	SND	0.00	5	SND	0.00	1	SND	0.00
-3737	Min	1	SND	0.00	1	SND	0.00	1	SND	0.00	5	SND	0.00	5	SND	0.00	1	SND	0.00
-3736	Max	1	SND	0.00	1	SND	0.00	1	SND	0.00	1	SND	0.00	1	SND	0.00	1	SND	0.00
-3736	Min	1	SND	0.00	1	SND	0.00	1	SND	0.00	1	SND	0.00	1	SND	0.00	1	SND	0.00
-3735	Max	1	SND	0.00	1	SND	0.00	1	SND	0.00	5	SND	0.00	1	SND	0.00	1	SND	0.00
-3735	Min	1	SND	0.00	1	SND	0.00	1	SND	0.00	5	SND	0.00	1	SND	0.00	1	SND	0.00
-3734	Max	1	SND	0.00	1	SND	0.00	1	SND	0.00	5	SND	0.00	1	SND	0.00	1	SND	0.00
-3734	Min	1	SND	0.00	1	SND	0.00	1	SND	0.00	5	SND	0.00	1	SND	0.00	1	SND	0.00
-3733	Max	1	SND	0.00	1	SND	0.00	1	SND	0.00	1	SND	0.00	1	SND	0.00	1	SND	0.00
-3733	Min	1	SND	0.00	1	SND	0.00	1	SND	0.00	1	SND	0.00	1	SND	0.00	1	SND	0.00
-3732	Max	1	SND	0.00	1	SND	0.00	1	SND	0.00	1	SND	0.00	1	SND	0.00	1	SND	0.00
-3732	Min	1	SND	0.00	1	SND	0.00	1	SND	0.00	1	SND	0.00	1	SND	0.00	1	SND	0.00
-3731	Max	1	SND	0.00	1	SND	0.00	1	SND	0.00	1	SND	0.00	1	SND	0.00	1	SND	0.00
-3731	Min	1	SND	0.00	1	SND	0.00	1	SND	0.00	1	SND	0.00	1	SND	0.00	1	SND	0.00
-3730	Max	1	SND	0.00	1	SND	0.00	1	SND	0.00	5	SND	0.00	1	SND	0.00	1	SND	0.00
-3730	Min	1	SND	0.00	1	SND	0.00	1	SND	0.00	5	SND	0.00	1	SND	0.00	1	SND	0.00
-3729	Max	1	SND	0.00	1	SND	0.00	5	SND	0.00	5	SND	0.00	1	SND	0.00	1	SND	0.00
-3729	Min	1	SND	0.00	1	SND	0.00	5	SND	0.00	5	SND	0.00	1	SND	0.00	1	SND	0.00
-3728	Max	1	SND	0.00	1	SND	0.00	1	SND	0.00	5	SND	0.00	1	SND	0.00	1	SND	0.00
-3728	Min	1	SND	0.00	1	SND	0.00	1	SND	0.00	5	SND	0.00	1	SND	0.00	1	SND	0.00
-3727	Max	1	SND	0.00	1	SND	0.00	1	SND	0.00	1	SND	0.00	5	SND	0.00	1	SND	0.00
-3727	Min	1	SND	0.00	1	SND	0.00	1	SND	0.00	1	SND	0.00	5	SND	0.00	1	SND	0.00
-3726	Max	1	SND	0.00	1	SND	0.00	1	SND	0.00	5	SND	0.00	1	SND	0.00	1	SND	0.00
-3726	Min	1	SND	0.00	1	SND	0.00	1	SND	0.00	5	SND	0.00	1	SND	0.00	1	SND	0.00
-3725	Max	1	SND	0.00	1	SND	0.00	1	SND	0.00	1	SND	0.00	1	SND	0.00	1	SND	0.00
-3725	Min	1	SND	0.00	1	SND	0.00	1	SND	0.00	1	SND	0.00	1	SND	0.00	1	SND	0.00
-3724	Max	1	SND	0.00	1	SND	0.00	5	SND	0.00	5	SND	0.00	1	SND	0.00	1	SND	0.00
-3724	Min	1	SND	0.00	1	SND	0.00	5	SND	0.00	5	SND	0.00	1	SND	0.00	1	SND	0.00
-3723	Max	1	SND	0.00	1	SND	0.00	1	SND	0.00	1	SND	0.00	1	SND	0.00	1	SND	0.00
-3723	Min	1	SND	0.00	1	SND	0.00	1	SND	0.00	1	SND	0.00	1	SND	0.00	1	SND	0.00
-3722	Max	1	SND	0.00	1	SND	0.00	1	SND	0.00	5	SND	0.00	1	SND	0.00	1	SND	0.00
-3722	Min	1	SND	0.00	1	SND	0.00	1	SND	0.00	5	SND	0.00	1	SND	0.00	1	SND	0.00
-3721	Max	1	SND	0.00	1	SND	0.00	1	SND	0.00	5	SND	0.00	1	SND	0.00	1	SND	0.00
-3721	Min	1	SND	0.00	1	SND	0.00	1	SND	0.00	5	SND	0.00	1	SND	0.00	1	SND	0.00
-3720	Max	1	SND	0.00	1	SND	0.00	1	SND	0.00	1	SND	0.00	1	SND	0.00	1	SND	0.00
-3720	Min	1	SND	0.00	1	SND	0.00	1	SND	0.00	1	SND	0.00	1	SND	0.00	1	SND	0.00
-3719	Max	1	SND	0.00	1	SND	0.00	1	SND	0.00	1	SND	0.00	1	SND	0.00	1	SND	0.00
-3719	Min	1	SND	0.00	1	SND	0.00	1	SND	0.00	1	SND	0.00	1	SND	0.00	1	SND	0.00
-3718	Max	1	SND	0.00	1	SND	0.00	1	SND	0.00	1	SND	0.00	1	SND	0.00	1	SND	0.00
-3718	Min	1	SND	0.00	1	SND	0.00	1	SND	0.00	1	SND	0.00	1	SND	0.00	1	SND	0.00
-3717	Max	1	SND	0.00	1	SND	0.00	1	SND	0.00	1	SND	0.00	1	SND	0.00	1	SND	0.00
-3717	Min	1	SND	0.00	1	SND	0.00	1	SND	0.00	1	SND	0.00	1	SND	0.00	1	SND	0.00
-3716	Max	1	SND	0.00	1	SND	0.00	5	SND	0.00	5	SND	0.00	1	SND	0.00	1	SND	0.00
-3716	Min	1	SND	0.00	1	SND	0.00	5	SND	0.00	5	SND	0.00	1	SND	0.00	1	SND	0.00
-3715	Max	1	SND	0.00	1	SND	0.00	1	SND	0.00	1	SND	0.00	1	SND	0.00	1	SND	0.00
-3715	Min	1	SND	0.00	1	SND	0.00	1	SND	0.00	1	SND	0.00	1	SND	0.00	1	SND	0.00
-3714	Max	1	SND	0.00	1	SND	0.00	1	SND	0.00	1	SND	0.00	5	SND	0.00	1	SND	0.00

-3714	Min	1	SND	0.00	1	SND	0.00	1	SND	0.00	1	SND	0.00	5	SND	0.00	1	SND	0.00
-3713	Max	1	SND	0.00	1	SND	0.00	1	SND	0.00	5	SND	0.00	1	SND	0.00	1	SND	0.00
-3713	Min	1	SND	0.00	1	SND	0.00	1	SND	0.00	5	SND	0.00	1	SND	0.00	1	SND	0.00
-3712	Max	1	SND	0.00	1	SND	0.00	5	SND	0.00	5	SND	0.00	1	SND	0.00	1	SND	0.00
-3712	Min	1	SND	0.00	1	SND	0.00	5	SND	0.00	5	SND	0.00	1	SND	0.00	1	SND	0.00
-3711	Max	1	SND	0.00	1	SND	0.00	1	SND	0.00	5	SND	0.00	1	SND	0.00	1	SND	0.00
-3711	Min	1	SND	0.00	1	SND	0.00	1	SND	0.00	5	SND	0.00	1	SND	0.00	1	SND	0.00
-3710	Max	1	SND	0.00	1	SND	0.00	5	SND	0.00	5	SND	0.00	5	SND	0.00	1	SND	0.00
-3710	Min	1	SND	0.00	1	SND	0.00	5	SND	0.00	5	SND	0.00	5	SND	0.00	1	SND	0.00
-3709	Max	1	SND	0.00	1	SND	0.00	5	SND	0.00	5	SND	0.00	1	SND	0.00	1	SND	0.00
-3709	Min	1	SND	0.00	1	SND	0.00	5	SND	0.00	5	SND	0.00	1	SND	0.00	1	SND	0.00
-3708	Max	1	SND	0.00	1	SND	0.00	1	SND	0.00	5	SND	0.00	1	SND	0.00	1	SND	0.00
-3708	Min	1	SND	0.00	1	SND	0.00	1	SND	0.00	5	SND	0.00	1	SND	0.00	1	SND	0.00
-3707	Max	1	SND	0.00	1	SND	0.00	1	SND	0.00	5	SND	0.00	1	SND	0.00	1	SND	0.00
-3707	Min	1	SND	0.00	1	SND	0.00	1	SND	0.00	5	SND	0.00	1	SND	0.00	1	SND	0.00
-3706	Max	1	SND	0.00	1	SND	0.00	1	SND	0.00	5	SND	0.00	1	SND	0.00	1	SND	0.00
-3706	Min	1	SND	0.00	1	SND	0.00	1	SND	0.00	5	SND	0.00	1	SND	0.00	1	SND	0.00
-3705	Max	1	SND	0.00	1	SND	0.00	1	SND	0.00	5	SND	0.00	5	SND	0.00	1	SND	0.00
-3705	Min	1	SND	0.00	1	SND	0.00	1	SND	0.00	5	SND	0.00	5	SND	0.00	1	SND	0.00
-3704	Max	1	SND	0.00	1	SND	0.00	1	SND	0.00	1	SND	0.00	5	SND	0.00	1	SND	0.00
-3704	Min	1	SND	0.00	1	SND	0.00	1	SND	0.00	1	SND	0.00	5	SND	0.00	1	SND	0.00
-3703	Max	1	SND	0.00	1	SND	0.00	1	SND	0.00	5	SND	0.00	1	SND	0.00	1	SND	0.00
-3703	Min	1	SND	0.00	1	SND	0.00	1	SND	0.00	5	SND	0.00	1	SND	0.00	1	SND	0.00
-3702	Max	1	SND	0.00	1	SND	0.00	1	SND	0.00	5	SND	0.00	5	SND	0.00	1	SND	0.00
-3702	Min	1	SND	0.00	1	SND	0.00	1	SND	0.00	5	SND	0.00	5	SND	0.00	1	SND	0.00
-3701	Max	1	SND	0.00	1	SND	0.00	1	SND	0.00	5	SND	0.00	1	SND	0.00	1	SND	0.00
-3701	Min	1	SND	0.00	1	SND	0.00	1	SND	0.00	5	SND	0.00	1	SND	0.00	1	SND	0.00
-3700	Max	1	SND	0.00	1	SND	0.00	1	SND	0.00	5	SND	0.00	1	SND	0.00	1	SND	0.00
-3700	Min	1	SND	0.00	1	SND	0.00	1	SND	0.00	5	SND	0.00	1	SND	0.00	1	SND	0.00
-3699	Max	1	SND	0.00	1	SND	0.00	1	SND	0.00	5	SND	0.00	1	SND	0.00	1	SND	0.00
-3699	Min	1	SND	0.00	1	SND	0.00	1	SND	0.00	5	SND	0.00	1	SND	0.00	1	SND	0.00
-3698	Max	1	SND	0.00	1	SND	0.00	5	SND	0.00	5	SND	0.00	1	SND	0.00	1	SND	0.00
-3698	Min	1	SND	0.00	1	SND	0.00	5	SND	0.00	5	SND	0.00	1	SND	0.00	1	SND	0.00
-3697	Max	1	SND	0.00	1	SND	0.00	1	SND	0.00	1	SND	0.00	5	SND	0.00	1	SND	0.00
-3697	Min	1	SND	0.00	1	SND	0.00	1	SND	0.00	1	SND	0.00	5	SND	0.00	1	SND	0.00
-3696	Max	1	SND	0.00	1	SND	0.00	1	SND	0.00	1	SND	0.00	1	SND	0.00	1	SND	0.00
-3696	Min	1	SND	0.00	1	SND	0.00	1	SND	0.00	1	SND	0.00	1	SND	0.00	1	SND	0.00
-3695	Max	1	SND	0.00	1	SND	0.00	1	SND	0.00	5	SND	0.00	5	SND	0.00	1	SND	0.00
-3695	Min	1	SND	0.00	1	SND	0.00	1	SND	0.00	5	SND	0.00	5	SND	0.00	1	SND	0.00
-3694	Max	1	SND	0.00	1	SND	0.00	1	SND	0.00	5	SND	0.00	5	SND	0.00	1	SND	0.00
-3694	Min	1	SND	0.00	1	SND	0.00	1	SND	0.00	5	SND	0.00	5	SND	0.00	1	SND	0.00
-3693	Max	1	SND	0.00	1	SND	0.00	1	SND	0.00	5	SND	0.00	1	SND	0.00	1	SND	0.00
-3693	Min	1	SND	0.00	1	SND	0.00	1	SND	0.00	5	SND	0.00	1	SND	0.00	1	SND	0.00
-3692	Max	1	SND	0.00	1	SND	0.00	1	SND	0.00	1	SND	0.00	1	SND	0.00	1	SND	0.00
-3692	Min	1	SND	0.00	1	SND	0.00	1	SND	0.00	1	SND	0.00	1	SND	0.00	1	SND	0.00
-3691	Max	1	SND	0.00	1	SND	0.00	1	SND	0.00	5	SND	0.00	1	SND	0.00	1	SND	0.00
-3691	Min	1	SND	0.00	1	SND	0.00	1	SND	0.00	5	SND	0.00	1	SND	0.00	1	SND	0.00
-3690	Max	1	SND	0.00	1	SND	0.00	1	SND	0.00	5	SND	0.00	1	SND	0.00	1	SND	0.00
-3690	Min	1	SND	0.00	1	SND	0.00	1	SND	0.00	5	SND	0.00	1	SND	0.00	1	SND	0.00
-3689	Max	1	SND	0.00	1	SND	0.00	1	SND	0.00	1	SND	0.00	1	SND	0.00	1	SND	0.00
-3689	Min	1	SND	0.00	1	SND	0.00	1	SND	0.00	1	SND	0.00	1	SND	0.00	1	SND	0.00
-3688	Max	1	SND	0.00	1	SND	0.00	1	SND	0.00	5	SND	0.00	1	SND	0.00	1	SND	0.00
-3688	Min	1	SND	0.00	1	SND	0.00	1	SND	0.00	5	SND	0.00	1	SND	0.00	1	SND	0.00
-3687	Max	1	SND	0.00	1	SND	0.00	1	SND	0.00	5	SND	0.00	1	SND	0.00	1	SND	0.00
-3687	Min	1	SND	0.00	1	SND	0.00	1	SND	0.00	5	SND	0.00	1	SND	0.00	1	SND	0.00
-3686	Max	1	SND	0.00	1	SND	0.00	1	SND	0.00	1	SND	0.00	1	SND	0.00	1	SND	0.00
-3686	Min	1	SND	0.00	1	SND	0.00	1	SND	0.00	1	SND	0.00	1	SND	0.00	1	SND	0.00
-3685	Max	1	SND	0.00	1	SND	0.00	1	SND	0.00	5	SND	0.00	1	SND	0.00	1	SND	0.00
-3685	Min	1	SND	0.00	1	SND	0.00	1	SND	0.00	5	SND	0.00	1	SND	0.00	1	SND	0.00
-3684	Max	1	SND	0.00	1	SND	0.00	1	SND	0.00	5	SND	0.00	1	SND	0.00	1	SND	0.00
-3684	Min	1	SND	0.00	1	SND	0.00	1	SND	0.00	5	SND	0.00	1	SND	0.00	1	SND	0.00
-3683	Max	1	SND	0.00	1	SND	0.00	5	SND	0.00	5	SND	0.00	1	SND	0.00	1	SND	0.00
-3683	Min	1	SND	0.00	1	SND	0.00	5	SND	0.00	5	SND	0.00	1	SND	0.00	1	SND	0.00
-3682	Max	1	SND	0.00	1	SND	0.00	1	SND	0.00	5	SND	0.00	1	SND	0.00	1	SND	0.00
-3682	Min	1	SND	0.00	1	SND	0.00	1	SND	0.00	5	SND	0.00	1	SND	0.00	1	SND	0.00
-3681	Max	1	SND	0.00	1	SND	0.00	1	SND	0.00	5	SND	0.00	1	SND	0.00	1	SND	0.00
-3681	Min	1	SND	0.00	1	SND	0.00	1	SND	0.00	5	SND	0.00	1	SND	0.00	1	SND	0.00
-3680	Max	1	SND	0.00	1	SND	0.00	1	SND	0.00	5	SND	0.00	1	SND	0.00	1	SND	0.00
-3680	Min	1	SND	0.00	1	SND	0.00	1	SND	0.00	5	SND	0.00	1	SND	0.00	1	SND	0.00
-3679	Max	1	SND	0.00	1	SND	0.00	1	SND	0.00	1	SND	0.00	5	SND	0.00	1	SND	0.00
-3679	Min	1	SND	0.00	1	SND	0.00	1	SND	0.00	1	SND	0.00	5	SND	0.00	1	SND	0.00
-3678	Max	1	SND	0.00	1	SND	0.00	1	SND	0.00	5	SND	0.00	1	SND	0.00	1	SND	0.00
-3678	Min	1	SND	0.00	1	SND	0.00	1	SND	0.00	5	SND	0.00	1	SND	0.00	1	SND	0.00
-3677	Max	1	SND	0.00	1	SND	0.00	5	SND	0.00	5	SND	0.00	5	SND	0.00	1	SND	0.00
-3677	Min	1	SND	0.00	1	SND	0.00	5	SND	0.00	5	SND	0.00	5	SND	0.00	1	SND	0.00
-3676	Max	1	SND	0.00	1	SND	0.00	1	SND	0.00	5	SND	0.00	1	SND	0.00	1	SND	0.00
-3676	Min	1	SND	0.00	1	SND	0.00	1	SND	0.00	5	SND	0.00	1	SND	0.00	1	SND	0.00
-3675	Max	1	SND	0.00	1	SND	0.00	1	SND	0.00	5	SND	0.00	1	SND	0.00	1	SND	0.00
-3675	Min	1	SND	0.00	1	SND	0.00	1	SND	0.00	5	SND	0.00	1	SND	0.00	1	SND	0.00

-3674	Max	1	SND	0.00	1	SND	0.00	1	SND	0.00	5	SND	0.00	1	SND	0.00	1	SND	0.00
-3674	Min	1	SND	0.00	1	SND	0.00	1	SND	0.00	5	SND	0.00	1	SND	0.00	1	SND	0.00
-3673	Max	1	SND	0.00	1	SND	0.00	1	SND	0.00	5	SND	0.00	1	SND	0.00	1	SND	0.00
-3673	Min	1	SND	0.00	1	SND	0.00	1	SND	0.00	5	SND	0.00	1	SND	0.00	1	SND	0.00
-3672	Max	1	SND	0.00	1	SND	0.00	1	SND	0.00	1	SND	0.00	1	SND	0.00	1	SND	0.00
-3672	Min	1	SND	0.00	1	SND	0.00	1	SND	0.00	1	SND	0.00	1	SND	0.00	1	SND	0.00
-3671	Max	1	SND	0.00	1	SND	0.00	5	SND	0.00	5	SND	0.00	1	SND	0.00	1	SND	0.00
-3671	Min	1	SND	0.00	1	SND	0.00	5	SND	0.00	5	SND	0.00	1	SND	0.00	1	SND	0.00
-3670	Max	1	SND	0.00	1	SND	0.00	1	SND	0.00	1	SND	0.00	1	SND	0.00	1	SND	0.00
-3670	Min	1	SND	0.00	1	SND	0.00	1	SND	0.00	1	SND	0.00	1	SND	0.00	1	SND	0.00
-3669	Max	1	SND	0.00	1	SND	0.00	1	SND	0.00	5	SND	0.00	1	SND	0.00	1	SND	0.00
-3669	Min	1	SND	0.00	1	SND	0.00	1	SND	0.00	5	SND	0.00	1	SND	0.00	1	SND	0.00
-3668	Max	1	SND	0.00	1	SND	0.00	5	SND	0.00	5	SND	0.00	1	SND	0.00	1	SND	0.00
-3668	Min	1	SND	0.00	1	SND	0.00	5	SND	0.00	5	SND	0.00	1	SND	0.00	1	SND	0.00
-3667	Max	1	SND	0.00	1	SND	0.00	1	SND	0.00	5	SND	0.00	5	SND	0.00	1	SND	0.00
-3667	Min	1	SND	0.00	1	SND	0.00	1	SND	0.00	5	SND	0.00	5	SND	0.00	1	SND	0.00
-3666	Max	1	SND	0.00	1	SND	0.00	5	SND	0.00	5	SND	0.00	1	SND	0.00	1	SND	0.00
-3666	Min	1	SND	0.00	1	SND	0.00	5	SND	0.00	5	SND	0.00	1	SND	0.00	1	SND	0.00
-3665	Max	1	SND	0.00	1	SND	0.00	5	SND	0.00	1	SND	0.00	5	SND	0.00	1	SND	0.00
-3665	Min	1	SND	0.00	1	SND	0.00	5	SND	0.00	1	SND	0.00	5	SND	0.00	1	SND	0.00
-3664	Max	1	SND	0.00	1	SND	0.00	1	SND	0.00	1	SND	0.00	1	SND	0.00	1	SND	0.00
-3664	Min	1	SND	0.00	1	SND	0.00	1	SND	0.00	1	SND	0.00	1	SND	0.00	1	SND	0.00
-3663	Max	1	SND	0.00	1	SND	0.00	1	SND	0.00	5	SND	0.00	1	SND	0.00	1	SND	0.00
-3663	Min	1	SND	0.00	1	SND	0.00	1	SND	0.00	5	SND	0.00	1	SND	0.00	1	SND	0.00
-3662	Max	1	SND	0.00	1	SND	0.00	1	SND	0.00	5	SND	0.00	5	SND	0.00	1	SND	0.00
-3662	Min	1	SND	0.00	1	SND	0.00	1	SND	0.00	5	SND	0.00	5	SND	0.00	1	SND	0.00
-3661	Max	1	SND	0.00	1	SND	0.00	1	SND	0.00	1	SND	0.00	5	SND	0.00	1	SND	0.00
-3661	Min	1	SND	0.00	1	SND	0.00	1	SND	0.00	1	SND	0.00	5	SND	0.00	1	SND	0.00
-3660	Max	1	SND	0.00	1	SND	0.00	1	SND	0.00	5	SND	0.00	5	SND	0.00	1	SND	0.00
-3660	Min	1	SND	0.00	1	SND	0.00	1	SND	0.00	5	SND	0.00	5	SND	0.00	1	SND	0.00
-3659	Max	1	SND	0.00	1	SND	0.00	1	SND	0.00	5	SND	0.00	1	SND	0.00	1	SND	0.00
-3659	Min	1	SND	0.00	1	SND	0.00	1	SND	0.00	5	SND	0.00	1	SND	0.00	1	SND	0.00
-3658	Max	1	SND	0.00	1	SND	0.00	1	SND	0.00	1	SND	0.00	1	SND	0.00	1	SND	0.00
-3658	Min	1	SND	0.00	1	SND	0.00	1	SND	0.00	1	SND	0.00	1	SND	0.00	1	SND	0.00
-3657	Max	1	SND	0.00	1	SND	0.00	1	SND	0.00	1	SND	0.00	1	SND	0.00	1	SND	0.00
-3657	Min	1	SND	0.00	1	SND	0.00	1	SND	0.00	1	SND	0.00	1	SND	0.00	1	SND	0.00
-3656	Max	1	SND	0.00	1	SND	0.00	1	SND	0.00	1	SND	0.00	1	SND	0.00	1	SND	0.00
-3656	Min	1	SND	0.00	1	SND	0.00	1	SND	0.00	1	SND	0.00	1	SND	0.00	1	SND	0.00
-3655	Max	1	SND	0.00	1	SND	0.00	1	SND	0.00	5	SND	0.00	1	SND	0.00	1	SND	0.00
-3655	Min	1	SND	0.00	1	SND	0.00	1	SND	0.00	5	SND	0.00	1	SND	0.00	1	SND	0.00
-3654	Max	1	SND	0.00	1	SND	0.00	1	SND	0.00	5	SND	0.00	1	SND	0.00	1	SND	0.00
-3654	Min	1	SND	0.00	1	SND	0.00	1	SND	0.00	5	SND	0.00	1	SND	0.00	1	SND	0.00
-3653	Max	1	SND	0.00	1	SND	0.00	1	SND	0.00	5	SND	0.00	1	SND	0.00	1	SND	0.00
-3653	Min	1	SND	0.00	1	SND	0.00	1	SND	0.00	5	SND	0.00	1	SND	0.00	1	SND	0.00
-3652	Max	1	SND	0.00	1	SND	0.00	1	SND	0.00	1	SND	0.00	1	SND	0.00	1	SND	0.00
-3652	Min	1	SND	0.00	1	SND	0.00	1	SND	0.00	1	SND	0.00	1	SND	0.00	1	SND	0.00
-3651	Max	1	SND	0.00	1	SND	0.00	1	SND	0.00	5	SND	0.00	1	SND	0.00	1	SND	0.00
-3651	Min	1	SND	0.00	1	SND	0.00	1	SND	0.00	5	SND	0.00	1	SND	0.00	1	SND	0.00
-3650	Max	1	SND	0.00	1	SND	0.00	1	SND	0.00	5	SND	0.00	5	SND	0.00	1	SND	0.00
-3650	Min	1	SND	0.00	1	SND	0.00	1	SND	0.00	5	SND	0.00	5	SND	0.00	1	SND	0.00
-3649	Max	1	SND	0.00	1	SND	0.00	5	SND	0.00	1	SND	0.00	1	SND	0.00	1	SND	0.00
-3649	Min	1	SND	0.00	1	SND	0.00	5	SND	0.00	1	SND	0.00	1	SND	0.00	1	SND	0.00
-3648	Max	1	SND	0.00	1	SND	0.00	1	SND	0.00	1	SND	0.00	5	SND	0.00	1	SND	0.00
-3648	Min	1	SND	0.00	1	SND	0.00	1	SND	0.00	1	SND	0.00	5	SND	0.00	1	SND	0.00
-3647	Max	1	SND	0.00	1	SND	0.00	1	SND	0.00	5	SND	0.00	1	SND	0.00	1	SND	0.00
-3647	Min	1	SND	0.00	1	SND	0.00	1	SND	0.00	5	SND	0.00	1	SND	0.00	1	SND	0.00
-3646	Max	1	SND	0.00	1	SND	0.00	1	SND	0.00	1	SND	0.00	1	SND	0.00	1	SND	0.00
-3646	Min	1	SND	0.00	1	SND	0.00	1	SND	0.00	1	SND	0.00	1	SND	0.00	1	SND	0.00
-3645	Max	1	SND	0.00	1	SND	0.00	1	SND	0.00	5	SND	0.00	1	SND	0.00	1	SND	0.00
-3645	Min	1	SND	0.00	1	SND	0.00	1	SND	0.00	5	SND	0.00	1	SND	0.00	1	SND	0.00
-3644	Max	1	SND	0.00	1	SND	0.00	1	SND	0.00	5	SND	0.00	1	SND	0.00	1	SND	0.00
-3644	Min	1	SND	0.00	1	SND	0.00	1	SND	0.00	5	SND	0.00	1	SND	0.00	1	SND	0.00
-3643	Max	1	SND	0.00	1	SND	0.00	1	SND	0.00	1	SND	0.00	5	SND	0.00	1	SND	0.00
-3643	Min	1	SND	0.00	1	SND	0.00	1	SND	0.00	1	SND	0.00	5	SND	0.00	1	SND	0.00
-3642	Max	1	SND	0.00	1	SND	0.00	1	SND	0.00	5	SND	0.00	5	SND	0.00	1	SND	0.00
-3642	Min	1	SND	0.00	1	SND	0.00	1	SND	0.00	5	SND	0.00	5	SND	0.00	1	SND	0.00
-3641	Max	1	SND	0.00	1	SND	0.00	5	SND	0.00	5	SND	0.00	1	SND	0.00	1	SND	0.00
-3641	Min	1	SND	0.00	1	SND	0.00	5	SND	0.00	5	SND	0.00	1	SND	0.00	1	SND	0.00
-3640	Max	1	SND	0.00	1	SND	0.00	1	SND	0.00	5	SND	0.00	1	SND	0.00	1	SND	0.00
-3640	Min	1	SND	0.00	1	SND	0.00	1	SND	0.00	5	SND	0.00	1	SND	0.00	1	SND	0.00
-3639	Max	1	SND	0.00	1	SND	0.00	1	SND	0.00	5	SND	0.00	1	SND	0.00	1	SND	0.00
-3639	Min	1	SND	0.00	1	SND	0.00	1	SND	0.00	5	SND	0.00	1	SND	0.00	1	SND	0.00
-3638	Max	1	SND	0.00	1	SND	0.00	1	SND	0.00	5	SND	0.00	1	SND	0.00	1	SND	0.00
-3638	Min	1	SND	0.00	1	SND	0.00	1	SND	0.00	5	SND	0.00	1	SND	0.00	1	SND	0.00
-3637	Max	1	SND	0.00	1	SND	0.00	1	SND	0.00	5	SND	0.00	1	SND	0.00	1	SND	0.00
-3637	Min	1	SND	0.00	1	SND	0.00	1	SND	0.00	5	SND	0.00	1	SND	0.00	1	SND	0.00
-3636	Max	1	SND	0.00	1	SND	0.00	1	SND	0.00	5	SND	0.00	1	SND	0.00	1	SND	0.00
-3636	Min	1	SND	0.00	1	SND	0.00	1	SND	0.00	5	SND	0.00	1	SND	0.00	1	SND	0.00
-3635	Max	1	SND	0.00	1	SND	0.00	1	SND	0.00	5	SND	0.00	1	SND	0.00	1	SND	0.00

-3635	Min	1	SND	0.00	1	SND	0.00	1	SND	0.00	5	SND	0.00	1	SND	0.00	1	SND	0.00
-3634	Max	1	SND	0.00	1	SND	0.00	1	SND	0.00	5	SND	0.00	1	SND	0.00	1	SND	0.00
-3634	Min	1	SND	0.00	1	SND	0.00	1	SND	0.00	5	SND	0.00	1	SND	0.00	1	SND	0.00
-3633	Max	1	SND	0.00	1	SND	0.00	1	SND	0.00	1	SND	0.00	1	SND	0.00	1	SND	0.00
-3633	Min	1	SND	0.00	1	SND	0.00	1	SND	0.00	1	SND	0.00	1	SND	0.00	1	SND	0.00
-3632	Max	1	SND	0.00	1	SND	0.00	1	SND	0.00	1	SND	0.00	1	SND	0.00	1	SND	0.00
-3632	Min	1	SND	0.00	1	SND	0.00	1	SND	0.00	1	SND	0.00	1	SND	0.00	1	SND	0.00
-3631	Max	1	SND	0.00	1	SND	0.00	5	SND	0.00	5	SND	0.00	1	SND	0.00	1	SND	0.00
-3631	Min	1	SND	0.00	1	SND	0.00	5	SND	0.00	5	SND	0.00	1	SND	0.00	1	SND	0.00
-3630	Max	1	SND	0.00	1	SND	0.00	1	SND	0.00	1	SND	0.00	1	SND	0.00	1	SND	0.00
-3630	Min	1	SND	0.00	1	SND	0.00	1	SND	0.00	1	SND	0.00	1	SND	0.00	1	SND	0.00
-3629	Max	1	SND	0.00	1	SND	0.00	5	SND	0.00	5	SND	0.00	1	SND	0.00	1	SND	0.00
-3629	Min	1	SND	0.00	1	SND	0.00	5	SND	0.00	5	SND	0.00	1	SND	0.00	1	SND	0.00
-3628	Max	1	SND	0.00	1	SND	0.00	1	SND	0.00	5	SND	0.00	1	SND	0.00	1	SND	0.00
-3628	Min	1	SND	0.00	1	SND	0.00	1	SND	0.00	5	SND	0.00	1	SND	0.00	1	SND	0.00
-3627	Max	1	SND	0.00	1	SND	0.00	1	SND	0.00	1	SND	0.00	1	SND	0.00	1	SND	0.00
-3627	Min	1	SND	0.00	1	SND	0.00	1	SND	0.00	1	SND	0.00	1	SND	0.00	1	SND	0.00
-3626	Max	1	SND	0.00	1	SND	0.00	5	SND	0.00	1	SND	0.00	5	SND	0.00	1	SND	0.00
-3626	Min	1	SND	0.00	1	SND	0.00	5	SND	0.00	1	SND	0.00	5	SND	0.00	1	SND	0.00
-3625	Max	1	SND	0.00	1	SND	0.00	1	SND	0.00	1	SND	0.00	1	SND	0.00	1	SND	0.00
-3625	Min	1	SND	0.00	1	SND	0.00	1	SND	0.00	1	SND	0.00	1	SND	0.00	1	SND	0.00
-3624	Max	1	SND	0.00	1	SND	0.00	1	SND	0.00	1	SND	0.00	5	SND	0.00	1	SND	0.00
-3624	Min	1	SND	0.00	1	SND	0.00	1	SND	0.00	1	SND	0.00	5	SND	0.00	1	SND	0.00
-3623	Max	1	SND	0.00	1	SND	0.00	1	SND	0.00	5	SND	0.00	1	SND	0.00	1	SND	0.00
-3623	Min	1	SND	0.00	1	SND	0.00	1	SND	0.00	5	SND	0.00	1	SND	0.00	1	SND	0.00
-3622	Max	1	SND	0.00	1	SND	0.00	1	SND	0.00	5	SND	0.00	1	SND	0.00	1	SND	0.00
-3622	Min	1	SND	0.00	1	SND	0.00	1	SND	0.00	5	SND	0.00	1	SND	0.00	1	SND	0.00
-3621	Max	1	SND	0.00	1	SND	0.00	1	SND	0.00	5	SND	0.00	1	SND	0.00	1	SND	0.00
-3621	Min	1	SND	0.00	1	SND	0.00	1	SND	0.00	5	SND	0.00	1	SND	0.00	1	SND	0.00
-3620	Max	1	SND	0.00	1	SND	0.00	5	SND	0.00	5	SND	0.00	1	SND	0.00	1	SND	0.00
-3620	Min	1	SND	0.00	1	SND	0.00	5	SND	0.00	5	SND	0.00	1	SND	0.00	1	SND	0.00
-3619	Max	1	SND	0.00	1	SND	0.00	5	SND	0.00	5	SND	0.00	1	SND	0.00	1	SND	0.00
-3619	Min	1	SND	0.00	1	SND	0.00	5	SND	0.00	5	SND	0.00	1	SND	0.00	1	SND	0.00
-3618	Max	1	SND	0.00	1	SND	0.00	1	SND	0.00	1	SND	0.00	1	SND	0.00	1	SND	0.00
-3618	Min	1	SND	0.00	1	SND	0.00	1	SND	0.00	1	SND	0.00	1	SND	0.00	1	SND	0.00
-3617	Max	1	SND	0.00	1	SND	0.00	1	SND	0.00	1	SND	0.00	1	SND	0.00	1	SND	0.00
-3617	Min	1	SND	0.00	1	SND	0.00	1	SND	0.00	1	SND	0.00	1	SND	0.00	1	SND	0.00
-3616	Max	1	SND	0.00	1	SND	0.00	1	SND	0.00	1	SND	0.00	5	SND	0.00	1	SND	0.00
-3616	Min	1	SND	0.00	1	SND	0.00	1	SND	0.00	1	SND	0.00	5	SND	0.00	1	SND	0.00
-3615	Max	1	SND	0.00	1	SND	0.00	1	SND	0.00	5	SND	0.00	1	SND	0.00	1	SND	0.00
-3615	Min	1	SND	0.00	1	SND	0.00	1	SND	0.00	5	SND	0.00	1	SND	0.00	1	SND	0.00
-3614	Max	1	SND	0.00	1	SND	0.00	1	SND	0.00	1	SND	0.00	5	SND	0.00	1	SND	0.00
-3614	Min	1	SND	0.00	1	SND	0.00	1	SND	0.00	1	SND	0.00	5	SND	0.00	1	SND	0.00
-3613	Max	1	SND	0.00	1	SND	0.00	1	SND	0.00	5	SND	0.00	5	SND	0.00	1	SND	0.00
-3613	Min	1	SND	0.00	1	SND	0.00	1	SND	0.00	5	SND	0.00	5	SND	0.00	1	SND	0.00
-3612	Max	1	SND	0.00	1	SND	0.00	1	SND	0.00	5	SND	0.00	1	SND	0.00	1	SND	0.00
-3612	Min	1	SND	0.00	1	SND	0.00	1	SND	0.00	5	SND	0.00	1	SND	0.00	1	SND	0.00
-3611	Max	1	SND	0.00	1	SND	0.00	5	SND	0.00	5	SND	0.00	1	SND	0.00	1	SND	0.00
-3611	Min	1	SND	0.00	1	SND	0.00	5	SND	0.00	5	SND	0.00	1	SND	0.00	1	SND	0.00
-3610	Max	1	SND	0.00	1	SND	0.00	5	SND	0.00	1	SND	0.00	1	SND	0.00	1	SND	0.00
-3610	Min	1	SND	0.00	1	SND	0.00	5	SND	0.00	1	SND	0.00	1	SND	0.00	1	SND	0.00
-3609	Max	1	SND	0.00	1	SND	0.00	1	SND	0.00	5	SND	0.00	1	SND	0.00	1	SND	0.00
-3609	Min	1	SND	0.00	1	SND	0.00	1	SND	0.00	5	SND	0.00	1	SND	0.00	1	SND	0.00
-3608	Max	1	SND	0.00	1	SND	0.00	1	SND	0.00	5	SND	0.00	1	SND	0.00	1	SND	0.00
-3608	Min	1	SND	0.00	1	SND	0.00	1	SND	0.00	5	SND	0.00	1	SND	0.00	1	SND	0.00
-3607	Max	1	SND	0.00	1	SND	0.00	5	SND	0.00	5	SND	0.00	1	SND	0.00	1	SND	0.00
-3607	Min	1	SND	0.00	1	SND	0.00	5	SND	0.00	5	SND	0.00	1	SND	0.00	1	SND	0.00
-3606	Max	1	SND	0.00	1	SND	0.00	1	SND	0.00	5	SND	0.00	5	SND	0.00	1	SND	0.00
-3606	Min	1	SND	0.00	1	SND	0.00	1	SND	0.00	5	SND	0.00	5	SND	0.00	1	SND	0.00
-3605	Max	1	SND	0.00	1	SND	0.00	1	SND	0.00	5	SND	0.00	1	SND	0.00	1	SND	0.00
-3605	Min	1	SND	0.00	1	SND	0.00	1	SND	0.00	5	SND	0.00	1	SND	0.00	1	SND	0.00
-3604	Max	1	SND	0.00	1	SND	0.00	1	SND	0.00	5	SND	0.00	1	SND	0.00	1	SND	0.00
-3604	Min	1	SND	0.00	1	SND	0.00	1	SND	0.00	5	SND	0.00	1	SND	0.00	1	SND	0.00
-3603	Max	1	SND	0.00	1	SND	0.00	1	SND	0.00	5	SND	0.00	1	SND	0.00	1	SND	0.00
-3603	Min	1	SND	0.00	1	SND	0.00	1	SND	0.00	5	SND	0.00	1	SND	0.00	1	SND	0.00
-3602	Max	1	SND	0.00	1	SND	0.00	1	SND	0.00	1	SND	0.00	5	SND	0.00	1	SND	0.00
-3602	Min	1	SND	0.00	1	SND	0.00	1	SND	0.00	1	SND	0.00	5	SND	0.00	1	SND	0.00
-3601	Max	1	SND	0.00	1	SND	0.00	5	SND	0.00	5	SND	0.00	1	SND	0.00	1	SND	0.00
-3601	Min	1	SND	0.00	1	SND	0.00	5	SND	0.00	5	SND	0.00	1	SND	0.00	1	SND	0.00
-3600	Max	1	SND	0.00	1	SND	0.00	5	SND	0.00	5	SND	0.00	5	SND	0.00	1	SND	0.00
-3600	Min	1	SND	0.00	1	SND	0.00	5	SND	0.00	5	SND	0.00	5	SND	0.00	1	SND	0.00
-3599	Max	1	SND	0.00	1	SND	0.00	1	SND	0.00	1	SND	0.00	1	SND	0.00	1	SND	0.00
-3599	Min	1	SND	0.00	1	SND	0.00	1	SND	0.00	1	SND	0.00	1	SND	0.00	1	SND	0.00
-3598	Max	1	SND	0.00	1	SND	0.00	1	SND	0.00	1	SND	0.00	1	SND	0.00	1	SND	0.00
-3598	Min	1	SND	0.00	1	SND	0.00	1	SND	0.00	1	SND	0.00	1	SND	0.00	1	SND	0.00
-3597	Max	1	SND	0.00	1	SND	0.00	5	SND	0.00	5	SND	0.00	5	SND	0.00	1	SND	0.00
-3597	Min	1	SND	0.00	1	SND	0.00	5	SND	0.00	5	SND	0.00	5	SND	0.00	1	SND	0.00
-3596	Max	1	SND	0.00	1	SND	0.00	1	SND	0.00	1	SND	0.00	1	SND	0.00	1	SND	0.00
-3596	Min	1	SND	0.00	1	SND	0.00	1	SND	0.00	1	SND	0.00	1	SND	0.00	1	SND	0.00

-3595	Max	1	SND	0.00	1	SND	0.00	1	SND	0.00	5	SND	0.00	5	SND	0.00	1	SND	0.00
-3595	Min	1	SND	0.00	1	SND	0.00	1	SND	0.00	5	SND	0.00	5	SND	0.00	1	SND	0.00
-3594	Max	1	SND	0.00	1	SND	0.00	5	SND	0.00	1	SND	0.00	1	SND	0.00	1	SND	0.00
-3594	Min	1	SND	0.00	1	SND	0.00	5	SND	0.00	1	SND	0.00	1	SND	0.00	1	SND	0.00
-3593	Max	1	SND	0.00	1	SND	0.00	1	SND	0.00	5	SND	0.00	1	SND	0.00	1	SND	0.00
-3593	Min	1	SND	0.00	1	SND	0.00	1	SND	0.00	5	SND	0.00	1	SND	0.00	1	SND	0.00
-3592	Max	1	SND	0.00	1	SND	0.00	1	SND	0.00	5	SND	0.00	1	SND	0.00	1	SND	0.00
-3592	Min	1	SND	0.00	1	SND	0.00	1	SND	0.00	5	SND	0.00	1	SND	0.00	1	SND	0.00
-3591	Max	1	SND	0.00	1	SND	0.00	1	SND	0.00	5	SND	0.00	1	SND	0.00	1	SND	0.00
-3591	Min	1	SND	0.00	1	SND	0.00	1	SND	0.00	5	SND	0.00	1	SND	0.00	1	SND	0.00
-3590	Max	1	SND	0.00	1	SND	0.00	5	SND	0.00	5	SND	0.00	5	SND	0.00	1	SND	0.00
-3590	Min	1	SND	0.00	1	SND	0.00	5	SND	0.00	5	SND	0.00	5	SND	0.00	1	SND	0.00
-3589	Max	1	SND	0.00	1	SND	0.00	1	SND	0.00	1	SND	0.00	1	SND	0.00	1	SND	0.00
-3589	Min	1	SND	0.00	1	SND	0.00	1	SND	0.00	1	SND	0.00	1	SND	0.00	1	SND	0.00
-3588	Max	1	SND	0.00	1	SND	0.00	1	SND	0.00	5	SND	0.00	1	SND	0.00	1	SND	0.00
-3588	Min	1	SND	0.00	1	SND	0.00	1	SND	0.00	5	SND	0.00	1	SND	0.00	1	SND	0.00
-3587	Max	1	SND	0.00	1	SND	0.00	1	SND	0.00	5	SND	0.00	5	SND	0.00	1	SND	0.00
-3587	Min	1	SND	0.00	1	SND	0.00	1	SND	0.00	5	SND	0.00	5	SND	0.00	1	SND	0.00
-3586	Max	1	SND	0.00	1	SND	0.00	1	SND	0.00	1	SND	0.00	5	SND	0.00	1	SND	0.00
-3586	Min	1	SND	0.00	1	SND	0.00	1	SND	0.00	1	SND	0.00	5	SND	0.00	1	SND	0.00
-3585	Max	1	SND	0.00	1	SND	0.00	1	SND	0.00	5	SND	0.00	1	SND	0.00	1	SND	0.00
-3585	Min	1	SND	0.00	1	SND	0.00	1	SND	0.00	5	SND	0.00	1	SND	0.00	1	SND	0.00
-3584	Max	1	SND	0.00	1	SND	0.00	5	SND	0.00	1	SND	0.00	1	SND	0.00	1	SND	0.00
-3584	Min	1	SND	0.00	1	SND	0.00	5	SND	0.00	1	SND	0.00	1	SND	0.00	1	SND	0.00
-3583	Max	1	SND	0.00	1	SND	0.00	5	SND	0.00	1	SND	0.00	1	SND	0.00	1	SND	0.00
-3583	Min	1	SND	0.00	1	SND	0.00	5	SND	0.00	1	SND	0.00	1	SND	0.00	1	SND	0.00
-3582	Max	1	SND	0.00	1	SND	0.00	1	SND	0.00	5	SND	0.00	1	SND	0.00	1	SND	0.00
-3582	Min	1	SND	0.00	1	SND	0.00	1	SND	0.00	5	SND	0.00	1	SND	0.00	1	SND	0.00
-3581	Max	1	SND	0.00	1	SND	0.00	5	SND	0.00	5	SND	0.00	1	SND	0.00	1	SND	0.00
-3581	Min	1	SND	0.00	1	SND	0.00	5	SND	0.00	5	SND	0.00	1	SND	0.00	1	SND	0.00
-3580	Max	1	SND	0.00	1	SND	0.00	1	SND	0.00	5	SND	0.00	1	SND	0.00	1	SND	0.00
-3580	Min	1	SND	0.00	1	SND	0.00	1	SND	0.00	5	SND	0.00	1	SND	0.00	1	SND	0.00
-3579	Max	1	SND	0.00	1	SND	0.00	1	SND	0.00	1	SND	0.00	1	SND	0.00	1	SND	0.00
-3579	Min	1	SND	0.00	1	SND	0.00	1	SND	0.00	1	SND	0.00	1	SND	0.00	1	SND	0.00
-3578	Max	1	SND	0.00	1	SND	0.00	1	SND	0.00	1	SND	0.00	5	SND	0.00	1	SND	0.00
-3578	Min	1	SND	0.00	1	SND	0.00	1	SND	0.00	1	SND	0.00	5	SND	0.00	1	SND	0.00
-3577	Max	1	SND	0.00	1	SND	0.00	1	SND	0.00	5	SND	0.00	1	SND	0.00	1	SND	0.00
-3577	Min	1	SND	0.00	1	SND	0.00	1	SND	0.00	5	SND	0.00	1	SND	0.00	1	SND	0.00
-3576	Max	1	SND	0.00	1	SND	0.00	1	SND	0.00	5	SND	0.00	1	SND	0.00	1	SND	0.00
-3576	Min	1	SND	0.00	1	SND	0.00	1	SND	0.00	5	SND	0.00	1	SND	0.00	1	SND	0.00
-3575	Max	1	SND	0.00	1	SND	0.00	1	SND	0.00	1	SND	0.00	1	SND	0.00	1	SND	0.00
-3575	Min	1	SND	0.00	1	SND	0.00	1	SND	0.00	1	SND	0.00	1	SND	0.00	1	SND	0.00
-3574	Max	1	SND	0.00	1	SND	0.00	1	SND	0.00	1	SND	0.00	1	SND	0.00	1	SND	0.00
-3574	Min	1	SND	0.00	1	SND	0.00	1	SND	0.00	1	SND	0.00	1	SND	0.00	1	SND	0.00
-3573	Max	1	SND	0.00	1	SND	0.00	1	SND	0.00	5	SND	0.00	1	SND	0.00	1	SND	0.00
-3573	Min	1	SND	0.00	1	SND	0.00	1	SND	0.00	5	SND	0.00	1	SND	0.00	1	SND	0.00
-3572	Max	1	SND	0.00	1	SND	0.00	1	SND	0.00	1	SND	0.00	1	SND	0.00	1	SND	0.00
-3572	Min	1	SND	0.00	1	SND	0.00	1	SND	0.00	1	SND	0.00	1	SND	0.00	1	SND	0.00
-3571	Max	1	SND	0.00	1	SND	0.00	1	SND	0.00	5	SND	0.00	1	SND	0.00	1	SND	0.00
-3571	Min	1	SND	0.00	1	SND	0.00	1	SND	0.00	5	SND	0.00	1	SND	0.00	1	SND	0.00
-3570	Max	1	SND	0.00	1	SND	0.00	1	SND	0.00	5	SND	0.00	1	SND	0.00	1	SND	0.00
-3570	Min	1	SND	0.00	1	SND	0.00	1	SND	0.00	5	SND	0.00	1	SND	0.00	1	SND	0.00
-3569	Max	1	SND	0.00	1	SND	0.00	5	SND	0.00	5	SND	0.00	1	SND	0.00	1	SND	0.00
-3569	Min	1	SND	0.00	1	SND	0.00	5	SND	0.00	5	SND	0.00	1	SND	0.00	1	SND	0.00
-3568	Max	1	SND	0.00	1	SND	0.00	1	SND	0.00	5	SND	0.00	1	SND	0.00	1	SND	0.00
-3568	Min	1	SND	0.00	1	SND	0.00	1	SND	0.00	5	SND	0.00	1	SND	0.00	1	SND	0.00
-3567	Max	1	SND	0.00	1	SND	0.00	1	SND	0.00	1	SND	0.00	1	SND	0.00	1	SND	0.00
-3567	Min	1	SND	0.00	1	SND	0.00	1	SND	0.00	1	SND	0.00	1	SND	0.00	1	SND	0.00
-3566	Max	1	SND	0.00	1	SND	0.00	1	SND	0.00	5	SND	0.00	1	SND	0.00	1	SND	0.00
-3566	Min	1	SND	0.00	1	SND	0.00	1	SND	0.00	5	SND	0.00	1	SND	0.00	1	SND	0.00
-3565	Max	1	SND	0.00	1	SND	0.00	1	SND	0.00	1	SND	0.00	1	SND	0.00	1	SND	0.00
-3565	Min	1	SND	0.00	1	SND	0.00	1	SND	0.00	1	SND	0.00	1	SND	0.00	1	SND	0.00
-3564	Max	1	SND	0.00	1	SND	0.00	5	SND	0.00	5	SND	0.00	1	SND	0.00	1	SND	0.00
-3564	Min	1	SND	0.00	1	SND	0.00	5	SND	0.00	5	SND	0.00	1	SND	0.00	1	SND	0.00
-3563	Max	1	SND	0.00	1	SND	0.00	1	SND	0.00	1	SND	0.00	1	SND	0.00	1	SND	0.00
-3563	Min	1	SND	0.00	1	SND	0.00	1	SND	0.00	1	SND	0.00	1	SND	0.00	1	SND	0.00
-3562	Max	1	SND	0.00	1	SND	0.00	1	SND	0.00	5	SND	0.00	1	SND	0.00	1	SND	0.00
-3562	Min	1	SND	0.00	1	SND	0.00	1	SND	0.00	5	SND	0.00	1	SND	0.00	1	SND	0.00
-3561	Max	1	SND	0.00	1	SND	0.00	1	SND	0.00	1	SND	0.00	1	SND	0.00	1	SND	0.00
-3561	Min	1	SND	0.00	1	SND	0.00	1	SND	0.00	1	SND	0.00	1	SND	0.00	1	SND	0.00
-3560	Max	1	SND	0.00	1	SND	0.00	5	SND	0.00	1	SND	0.00	1	SND	0.00	1	SND	0.00
-3560	Min	1	SND	0.00	1	SND	0.00	5	SND	0.00	1	SND	0.00	1	SND	0.00	1	SND	0.00
-3559	Max	1	SND	0.00	1	SND	0.00	1	SND	0.00	1	SND	0.00	1	SND	0.00	1	SND	0.00
-3559	Min	1	SND	0.00	1	SND	0.00	1	SND	0.00	1	SND	0.00	1	SND	0.00	1	SND	0.00
-3558	Max	1	SND	0.00	1	SND	0.00	1	SND	0.00	5	SND	0.00	1	SND	0.00	1	SND	0.00
-3558	Min	1	SND	0.00	1	SND	0.00	1	SND	0.00	5	SND	0.00	1	SND	0.00	1	SND	0.00
-3557	Max	1	SND	0.00	1	SND	0.00	1	SND	0.00	5	SND	0.00	1	SND	0.00	1	SND	0.00
-3557	Min	1	SND	0.00	1	SND	0.00	1	SND	0.00	5	SND	0.00	1	SND	0.00	1	SND	0.00
-3556	Max	1	SND	0.00	1	SND	0.00	1	SND	0.00	1	SND	0.00	5	SND	0.00	1	SND	0.00

-3556	Min	1	SND	0.00	1	SND	0.00	1	SND	0.00	1	SND	0.00	5	SND	0.00	1	SND	0.00
-3555	Max	1	SND	0.00	1	SND	0.00	5	SND	0.00	1	SND	0.00	1	SND	0.00	1	SND	0.00
-3555	Min	1	SND	0.00	1	SND	0.00	5	SND	0.00	1	SND	0.00	1	SND	0.00	1	SND	0.00
-3554	Max	1	SND	0.00	1	SND	0.00	1	SND	0.00	1	SND	0.00	1	SND	0.00	1	SND	0.00
-3554	Min	1	SND	0.00	1	SND	0.00	1	SND	0.00	1	SND	0.00	1	SND	0.00	1	SND	0.00
-3553	Max	1	SND	0.00	1	SND	0.00	1	SND	0.00	5	SND	0.00	1	SND	0.00	1	SND	0.00
-3553	Min	1	SND	0.00	1	SND	0.00	1	SND	0.00	5	SND	0.00	1	SND	0.00	1	SND	0.00
-3552	Max	1	SND	0.00	1	SND	0.00	1	SND	0.00	1	SND	0.00	5	SND	0.00	1	SND	0.00
-3552	Min	1	SND	0.00	1	SND	0.00	1	SND	0.00	1	SND	0.00	5	SND	0.00	1	SND	0.00
-3551	Max	1	SND	0.00	1	SND	0.00	1	SND	0.00	1	SND	0.00	1	SND	0.00	1	SND	0.00
-3551	Min	1	SND	0.00	1	SND	0.00	1	SND	0.00	1	SND	0.00	1	SND	0.00	1	SND	0.00
-3550	Max	1	SND	0.00	1	SND	0.00	1	SND	0.00	5	SND	0.00	1	SND	0.00	1	SND	0.00
-3550	Min	1	SND	0.00	1	SND	0.00	1	SND	0.00	5	SND	0.00	1	SND	0.00	1	SND	0.00
-3549	Max	1	SND	0.00	1	SND	0.00	5	SND	0.00	5	SND	0.00	1	SND	0.00	1	SND	0.00
-3549	Min	1	SND	0.00	1	SND	0.00	5	SND	0.00	5	SND	0.00	1	SND	0.00	1	SND	0.00
-3548	Max	1	SND	0.00	1	SND	0.00	1	SND	0.00	5	SND	0.00	1	SND	0.00	1	SND	0.00
-3548	Min	1	SND	0.00	1	SND	0.00	1	SND	0.00	5	SND	0.00	1	SND	0.00	1	SND	0.00
-3547	Max	1	SND	0.00	1	SND	0.00	1	SND	0.00	5	SND	0.00	5	SND	0.00	1	SND	0.00
-3547	Min	1	SND	0.00	1	SND	0.00	1	SND	0.00	5	SND	0.00	5	SND	0.00	1	SND	0.00
-3546	Max	1	SND	0.00	1	SND	0.00	1	SND	0.00	1	SND	0.00	1	SND	0.00	1	SND	0.00
-3546	Min	1	SND	0.00	1	SND	0.00	1	SND	0.00	1	SND	0.00	1	SND	0.00	1	SND	0.00
-3545	Max	1	SND	0.00	1	SND	0.00	1	SND	0.00	5	SND	0.00	1	SND	0.00	1	SND	0.00
-3545	Min	1	SND	0.00	1	SND	0.00	1	SND	0.00	5	SND	0.00	1	SND	0.00	1	SND	0.00
-3544	Max	1	SND	0.00	1	SND	0.00	1	SND	0.00	5	SND	0.00	1	SND	0.00	1	SND	0.00
-3544	Min	1	SND	0.00	1	SND	0.00	1	SND	0.00	5	SND	0.00	1	SND	0.00	1	SND	0.00
-3543	Max	1	SND	0.00	1	SND	0.00	1	SND	0.00	1	SND	0.00	1	SND	0.00	1	SND	0.00
-3543	Min	1	SND	0.00	1	SND	0.00	1	SND	0.00	1	SND	0.00	1	SND	0.00	1	SND	0.00
-3542	Max	1	SND	0.00	1	SND	0.00	1	SND	0.00	5	SND	0.00	1	SND	0.00	1	SND	0.00
-3542	Min	1	SND	0.00	1	SND	0.00	1	SND	0.00	5	SND	0.00	1	SND	0.00	1	SND	0.00
-3541	Max	1	SND	0.00	1	SND	0.00	5	SND	0.00	5	SND	0.00	1	SND	0.00	1	SND	0.00
-3541	Min	1	SND	0.00	1	SND	0.00	5	SND	0.00	5	SND	0.00	1	SND	0.00	1	SND	0.00
-3540	Max	1	SND	0.00	1	SND	0.00	1	SND	0.00	5	SND	0.00	1	SND	0.00	1	SND	0.00
-3540	Min	1	SND	0.00	1	SND	0.00	1	SND	0.00	5	SND	0.00	1	SND	0.00	1	SND	0.00
-3539	Max	1	SND	0.00	1	SND	0.00	1	SND	0.00	5	SND	0.00	1	SND	0.00	1	SND	0.00
-3539	Min	1	SND	0.00	1	SND	0.00	1	SND	0.00	5	SND	0.00	1	SND	0.00	1	SND	0.00
-3538	Max	1	SND	0.00	1	SND	0.00	1	SND	0.00	1	SND	0.00	5	SND	0.00	1	SND	0.00
-3538	Min	1	SND	0.00	1	SND	0.00	1	SND	0.00	1	SND	0.00	5	SND	0.00	1	SND	0.00
-3537	Max	1	SND	0.00	1	SND	0.00	1	SND	0.00	1	SND	0.00	1	SND	0.00	1	SND	0.00
-3537	Min	1	SND	0.00	1	SND	0.00	1	SND	0.00	1	SND	0.00	1	SND	0.00	1	SND	0.00
-3536	Max	1	SND	0.00	1	SND	0.00	1	SND	0.00	5	SND	0.00	1	SND	0.00	1	SND	0.00
-3536	Min	1	SND	0.00	1	SND	0.00	1	SND	0.00	5	SND	0.00	1	SND	0.00	1	SND	0.00
-3535	Max	1	SND	0.00	1	SND	0.00	1	SND	0.00	1	SND	0.00	1	SND	0.00	1	SND	0.00
-3535	Min	1	SND	0.00	1	SND	0.00	1	SND	0.00	1	SND	0.00	1	SND	0.00	1	SND	0.00
-3534	Max	1	SND	0.00	1	SND	0.00	1	SND	0.00	1	SND	0.00	1	SND	0.00	1	SND	0.00
-3534	Min	1	SND	0.00	1	SND	0.00	1	SND	0.00	1	SND	0.00	1	SND	0.00	1	SND	0.00
-3533	Max	1	SND	0.00	1	SND	0.00	1	SND	0.00	5	SND	0.00	1	SND	0.00	1	SND	0.00
-3533	Min	1	SND	0.00	1	SND	0.00	1	SND	0.00	5	SND	0.00	1	SND	0.00	1	SND	0.00
-3532	Max	1	SND	0.00	1	SND	0.00	1	SND	0.00	5	SND	0.00	1	SND	0.00	1	SND	0.00
-3532	Min	1	SND	0.00	1	SND	0.00	1	SND	0.00	5	SND	0.00	1	SND	0.00	1	SND	0.00
-3531	Max	1	SND	0.00	1	SND	0.00	1	SND	0.00	5	SND	0.00	1	SND	0.00	1	SND	0.00
-3531	Min	1	SND	0.00	1	SND	0.00	1	SND	0.00	5	SND	0.00	1	SND	0.00	1	SND	0.00
-3530	Max	1	SND	0.00	1	SND	0.00	1	SND	0.00	5	SND	0.00	1	SND	0.00	1	SND	0.00
-3530	Min	1	SND	0.00	1	SND	0.00	1	SND	0.00	5	SND	0.00	1	SND	0.00	1	SND	0.00
-3529	Max	1	SND	0.00	1	SND	0.00	5	SND	0.00	1	SND	0.00	1	SND	0.00	1	SND	0.00
-3529	Min	1	SND	0.00	1	SND	0.00	5	SND	0.00	1	SND	0.00	1	SND	0.00	1	SND	0.00
-3528	Max	1	SND	0.00	1	SND	0.00	1	SND	0.00	5	SND	0.00	1	SND	0.00	1	SND	0.00
-3528	Min	1	SND	0.00	1	SND	0.00	1	SND	0.00	5	SND	0.00	1	SND	0.00	1	SND	0.00
-3527	Max	1	SND	0.00	1	SND	0.00	1	SND	0.00	5	SND	0.00	1	SND	0.00	1	SND	0.00
-3527	Min	1	SND	0.00	1	SND	0.00	1	SND	0.00	5	SND	0.00	1	SND	0.00	1	SND	0.00
-3526	Max	1	SND	0.00	1	SND	0.00	1	SND	0.00	1	SND	0.00	1	SND	0.00	1	SND	0.00
-3526	Min	1	SND	0.00	1	SND	0.00	1	SND	0.00	1	SND	0.00	1	SND	0.00	1	SND	0.00
-3525	Max	1	SND	0.00	1	SND	0.00	1	SND	0.00	5	SND	0.00	1	SND	0.00	1	SND	0.00
-3525	Min	1	SND	0.00	1	SND	0.00	1	SND	0.00	5	SND	0.00	1	SND	0.00	1	SND	0.00
-3524	Max	1	SND	0.00	1	SND	0.00	1	SND	0.00	5	SND	0.00	1	SND	0.00	1	SND	0.00
-3524	Min	1	SND	0.00	1	SND	0.00	1	SND	0.00	5	SND	0.00	1	SND	0.00	1	SND	0.00
-3523	Max	1	SND	0.00	1	SND	0.00	1	SND	0.00	5	SND	0.00	1	SND	0.00	1	SND	0.00
-3523	Min	1	SND	0.00	1	SND	0.00	1	SND	0.00	5	SND	0.00	1	SND	0.00	1	SND	0.00
-3522	Max	1	SND	0.00	1	SND	0.00	5	SND	0.00	1	SND	0.00	1	SND	0.00	1	SND	0.00
-3522	Min	1	SND	0.00	1	SND	0.00	5	SND	0.00	1	SND	0.00	1	SND	0.00	1	SND	0.00
-3521	Max	1	SND	0.00	1	SND	0.00	1	SND	0.00	5	SND	0.00	5	SND	0.00	1	SND	0.00
-3521	Min	1	SND	0.00	1	SND	0.00	1	SND	0.00	5	SND	0.00	5	SND	0.00	1	SND	0.00
-3520	Max	1	SND	0.00	1	SND	0.00	1	SND	0.00	5	SND	0.00	1	SND	0.00	1	SND	0.00
-3520	Min	1	SND	0.00	1	SND	0.00	1	SND	0.00	5	SND	0.00	1	SND	0.00	1	SND	0.00
-3519	Max	1	SND	0.00	1	SND	0.00	1	SND	0.00	5	SND	0.00	1	SND	0.00	1	SND	0.00
-3519	Min	1	SND	0.00	1	SND	0.00	1	SND	0.00	5	SND	0.00	1	SND	0.00	1	SND	0.00
-3518	Max	1	SND	0.00	1	SND	0.00	1	SND	0.00	1	SND	0.00	1	SND	0.00	1	SND	0.00
-3518	Min	1	SND	0.00	1	SND	0.00	1	SND	0.00	1	SND	0.00	1	SND	0.00	1	SND	0.00
-3517	Max	1	SND	0.00	1	SND	0.00	1	SND	0.00	1	SND	0.00	1	SND	0.00	1	SND	0.00
-3517	Min	1	SND	0.00	1	SND	0.00	1	SND	0.00	1	SND	0.00	1	SND	0.00	1	SND	0.00

-3516	Max	1	SND	0.00	1	SND	0.00	1	SND	0.00	5	SND	0.00	5	SND	0.00	1	SND	0.00
-3516	Min	1	SND	0.00	1	SND	0.00	1	SND	0.00	5	SND	0.00	5	SND	0.00	1	SND	0.00
-3515	Max	1	SND	0.00	1	SND	0.00	1	SND	0.00	1	SND	0.00	1	SND	0.00	1	SND	0.00
-3515	Min	1	SND	0.00	1	SND	0.00	1	SND	0.00	1	SND	0.00	1	SND	0.00	1	SND	0.00
-3514	Max	1	SND	0.00	1	SND	0.00	1	SND	0.00	1	SND	0.00	1	SND	0.00	1	SND	0.00
-3514	Min	1	SND	0.00	1	SND	0.00	1	SND	0.00	1	SND	0.00	1	SND	0.00	1	SND	0.00
-3513	Max	1	SND	0.00	1	SND	0.00	1	SND	0.00	5	SND	0.00	1	SND	0.00	1	SND	0.00
-3513	Min	1	SND	0.00	1	SND	0.00	1	SND	0.00	5	SND	0.00	1	SND	0.00	1	SND	0.00
-3512	Max	1	SND	0.00	1	SND	0.00	1	SND	0.00	5	SND	0.00	1	SND	0.00	1	SND	0.00
-3512	Min	1	SND	0.00	1	SND	0.00	1	SND	0.00	5	SND	0.00	1	SND	0.00	1	SND	0.00
-3511	Max	1	SND	0.00	1	SND	0.00	1	SND	0.00	1	SND	0.00	1	SND	0.00	1	SND	0.00
-3511	Min	1	SND	0.00	1	SND	0.00	1	SND	0.00	1	SND	0.00	1	SND	0.00	1	SND	0.00
-3510	Max	1	SND	0.00	1	SND	0.00	5	SND	0.00	5	SND	0.00	1	SND	0.00	1	SND	0.00
-3510	Min	1	SND	0.00	1	SND	0.00	5	SND	0.00	5	SND	0.00	1	SND	0.00	1	SND	0.00
-3509	Max	1	SND	0.00	1	SND	0.00	1	SND	0.00	5	SND	0.00	5	SND	0.00	1	SND	0.00
-3509	Min	1	SND	0.00	1	SND	0.00	1	SND	0.00	5	SND	0.00	5	SND	0.00	1	SND	0.00
-3508	Max	1	SND	0.00	1	SND	0.00	5	SND	0.00	1	SND	0.00	5	SND	0.00	1	SND	0.00
-3508	Min	1	SND	0.00	1	SND	0.00	5	SND	0.00	1	SND	0.00	5	SND	0.00	1	SND	0.00
-3507	Max	1	SND	0.00	1	SND	0.00	1	SND	0.00	5	SND	0.00	1	SND	0.00	1	SND	0.00
-3507	Min	1	SND	0.00	1	SND	0.00	1	SND	0.00	5	SND	0.00	1	SND	0.00	1	SND	0.00
-3506	Max	1	SND	0.00	1	SND	0.00	1	SND	0.00	5	SND	0.00	1	SND	0.00	1	SND	0.00
-3506	Min	1	SND	0.00	1	SND	0.00	1	SND	0.00	5	SND	0.00	1	SND	0.00	1	SND	0.00
-3505	Max	1	SND	0.00	1	SND	0.00	1	SND	0.00	1	SND	0.00	1	SND	0.00	1	SND	0.00
-3505	Min	1	SND	0.00	1	SND	0.00	1	SND	0.00	1	SND	0.00	1	SND	0.00	1	SND	0.00
-3504	Max	1	SND	0.00	1	SND	0.00	1	SND	0.00	5	SND	0.00	1	SND	0.00	1	SND	0.00
-3504	Min	1	SND	0.00	1	SND	0.00	1	SND	0.00	5	SND	0.00	1	SND	0.00	1	SND	0.00
-3503	Max	1	SND	0.00	1	SND	0.00	1	SND	0.00	5	SND	0.00	1	SND	0.00	1	SND	0.00
-3503	Min	1	SND	0.00	1	SND	0.00	1	SND	0.00	5	SND	0.00	1	SND	0.00	1	SND	0.00
-3502	Max	1	SND	0.00	1	SND	0.00	5	SND	0.00	5	SND	0.00	1	SND	0.00	1	SND	0.00
-3502	Min	1	SND	0.00	1	SND	0.00	5	SND	0.00	5	SND	0.00	1	SND	0.00	1	SND	0.00
-3501	Max	1	SND	0.00	1	SND	0.00	1	SND	0.00	5	SND	0.00	1	SND	0.00	1	SND	0.00
-3501	Min	1	SND	0.00	1	SND	0.00	1	SND	0.00	5	SND	0.00	1	SND	0.00	1	SND	0.00
-3500	Max	1	SND	0.00	1	SND	0.00	1	SND	0.00	1	SND	0.00	5	SND	0.00	1	SND	0.00
-3500	Min	1	SND	0.00	1	SND	0.00	1	SND	0.00	1	SND	0.00	5	SND	0.00	1	SND	0.00
-3499	Max	1	SND	0.00	1	SND	0.00	1	SND	0.00	5	SND	0.00	1	SND	0.00	1	SND	0.00
-3499	Min	1	SND	0.00	1	SND	0.00	1	SND	0.00	5	SND	0.00	1	SND	0.00	1	SND	0.00
-3498	Max	1	SND	0.00	1	SND	0.00	1	SND	0.00	5	SND	0.00	1	SND	0.00	1	SND	0.00
-3498	Min	1	SND	0.00	1	SND	0.00	1	SND	0.00	5	SND	0.00	1	SND	0.00	1	SND	0.00
-3497	Max	1	SND	0.00	1	SND	0.00	5	SND	0.00	5	SND	0.00	1	SND	0.00	1	SND	0.00
-3497	Min	1	SND	0.00	1	SND	0.00	5	SND	0.00	5	SND	0.00	1	SND	0.00	1	SND	0.00
-3496	Max	1	SND	0.00	1	SND	0.00	1	SND	0.00	5	SND	0.00	1	SND	0.00	1	SND	0.00
-3496	Min	1	SND	0.00	1	SND	0.00	1	SND	0.00	5	SND	0.00	1	SND	0.00	1	SND	0.00
-3495	Max	1	SND	0.00	1	SND	0.00	1	SND	0.00	5	SND	0.00	1	SND	0.00	1	SND	0.00
-3495	Min	1	SND	0.00	1	SND	0.00	1	SND	0.00	5	SND	0.00	1	SND	0.00	1	SND	0.00
-3494	Max	1	SND	0.00	1	SND	0.00	5	SND	0.00	1	SND	0.00	1	SND	0.00	1	SND	0.00
-3494	Min	1	SND	0.00	1	SND	0.00	5	SND	0.00	1	SND	0.00	1	SND	0.00	1	SND	0.00
-3493	Max	1	SND	0.00	1	SND	0.00	1	SND	0.00	5	SND	0.00	1	SND	0.00	1	SND	0.00
-3493	Min	1	SND	0.00	1	SND	0.00	1	SND	0.00	5	SND	0.00	1	SND	0.00	1	SND	0.00
-3492	Max	1	SND	0.00	1	SND	0.00	1	SND	0.00	5	SND	0.00	1	SND	0.00	1	SND	0.00
-3492	Min	1	SND	0.00	1	SND	0.00	1	SND	0.00	5	SND	0.00	1	SND	0.00	1	SND	0.00
-3491	Max	1	SND	0.00	1	SND	0.00	5	SND	0.00	1	SND	0.00	1	SND	0.00	1	SND	0.00
-3491	Min	1	SND	0.00	1	SND	0.00	5	SND	0.00	1	SND	0.00	1	SND	0.00	1	SND	0.00
-3490	Max	1	SND	0.00	1	SND	0.00	1	SND	0.00	5	SND	0.00	1	SND	0.00	1	SND	0.00
-3490	Min	1	SND	0.00	1	SND	0.00	1	SND	0.00	5	SND	0.00	1	SND	0.00	1	SND	0.00
-3489	Max	1	SND	0.00	1	SND	0.00	5	SND	0.00	1	SND	0.00	1	SND	0.00	1	SND	0.00
-3489	Min	1	SND	0.00	1	SND	0.00	5	SND	0.00	1	SND	0.00	1	SND	0.00	1	SND	0.00
-3488	Max	1	SND	0.00	1	SND	0.00	1	SND	0.00	5	SND	0.00	1	SND	0.00	1	SND	0.00
-3488	Min	1	SND	0.00	1	SND	0.00	1	SND	0.00	5	SND	0.00	1	SND	0.00	1	SND	0.00
-3487	Max	1	SND	0.00	1	SND	0.00	1	SND	0.00	1	SND	0.00	1	SND	0.00	1	SND	0.00
-3487	Min	1	SND	0.00	1	SND	0.00	1	SND	0.00	1	SND	0.00	1	SND	0.00	1	SND	0.00
-3486	Max	1	SND	0.00	1	SND	0.00	1	SND	0.00	1	SND	0.00	1	SND	0.00	1	SND	0.00
-3486	Min	1	SND	0.00	1	SND	0.00	1	SND	0.00	1	SND	0.00	1	SND	0.00	1	SND	0.00
-3485	Max	1	SND	0.00	1	SND	0.00	1	SND	0.00	5	SND	0.00	1	SND	0.00	1	SND	0.00
-3485	Min	1	SND	0.00	1	SND	0.00	1	SND	0.00	5	SND	0.00	1	SND	0.00	1	SND	0.00
-3484	Max	1	SND	0.00	1	SND	0.00	1	SND	0.00	1	SND	0.00	1	SND	0.00	1	SND	0.00
-3484	Min	1	SND	0.00	1	SND	0.00	1	SND	0.00	1	SND	0.00	1	SND	0.00	1	SND	0.00
-3483	Max	1	SND	0.00	1	SND	0.00	1	SND	0.00	5	SND	0.00	5	SND	0.00	1	SND	0.00
-3483	Min	1	SND	0.00	1	SND	0.00	1	SND	0.00	5	SND	0.00	5	SND	0.00	1	SND	0.00
-3482	Max	1	SND	0.00	1	SND	0.00	1	SND	0.00	5	SND	0.00	1	SND	0.00	1	SND	0.00
-3482	Min	1	SND	0.00	1	SND	0.00	1	SND	0.00	5	SND	0.00	1	SND	0.00	1	SND	0.00
-3481	Max	1	SND	0.00	1	SND	0.00	1	SND	0.00	1	SND	0.00	1	SND	0.00	1	SND	0.00
-3481	Min	1	SND	0.00	1	SND	0.00	1	SND	0.00	1	SND	0.00	1	SND	0.00	1	SND	0.00
-3480	Max	1	SND	0.00	1	SND	0.00	1	SND	0.00	1	SND	0.00	1	SND	0.00	1	SND	0.00
-3480	Min	1	SND	0.00	1	SND	0.00	1	SND	0.00	1	SND	0.00	1	SND	0.00	1	SND	0.00
-3479	Max	1	SND	0.00	1	SND	0.00	1	SND	0.00	1	SND	0.00	1	SND	0.00	1	SND	0.00
-3479	Min	1	SND	0.00	1	SND	0.00	1	SND	0.00	1	SND	0.00	1	SND	0.00	1	SND	0.00
-3478	Max	1	SND	0.00	1	SND	0.00	1	SND	0.00	5	SND	0.00	5	SND	0.00	1	SND	0.00
-3478	Min	1	SND	0.00	1	SND	0.00	1	SND	0.00	5	SND	0.00	5	SND	0.00	1	SND	0.00
-3477	Max	1	SND	0.00	1	SND	0.00	1	SND	0.00	5	SND	0.00	1	SND	0.00	1	SND	0.00

-3477	Min	1	SND	0.00	1	SND	0.00	1	SND	0.00	5	SND	0.00	1	SND	0.00	1	SND	0.00
-3476	Max	1	SND	0.00	1	SND	0.00	1	SND	0.00	5	SND	0.00	1	SND	0.00	1	SND	0.00
-3476	Min	1	SND	0.00	1	SND	0.00	1	SND	0.00	5	SND	0.00	1	SND	0.00	1	SND	0.00
-3475	Max	1	SND	0.00	1	SND	0.00	5	SND	0.00	1	SND	0.00	1	SND	0.00	1	SND	0.00
-3475	Min	1	SND	0.00	1	SND	0.00	5	SND	0.00	1	SND	0.00	1	SND	0.00	1	SND	0.00
-3474	Max	1	SND	0.00	1	SND	0.00	1	SND	0.00	1	SND	0.00	5	SND	0.00	1	SND	0.00
-3474	Min	1	SND	0.00	1	SND	0.00	1	SND	0.00	1	SND	0.00	5	SND	0.00	1	SND	0.00
-3473	Max	1	SND	0.00	1	SND	0.00	1	SND	0.00	5	SND	0.00	1	SND	0.00	1	SND	0.00
-3473	Min	1	SND	0.00	1	SND	0.00	1	SND	0.00	5	SND	0.00	1	SND	0.00	1	SND	0.00
-3472	Max	1	SND	0.00	1	SND	0.00	1	SND	0.00	1	SND	0.00	1	SND	0.00	1	SND	0.00
-3472	Min	1	SND	0.00	1	SND	0.00	1	SND	0.00	1	SND	0.00	1	SND	0.00	1	SND	0.00
-3471	Max	1	SND	0.00	1	SND	0.00	5	SND	0.00	1	SND	0.00	1	SND	0.00	1	SND	0.00
-3471	Min	1	SND	0.00	1	SND	0.00	5	SND	0.00	1	SND	0.00	1	SND	0.00	1	SND	0.00
-3470	Max	1	SND	0.00	1	SND	0.00	1	SND	0.00	1	SND	0.00	1	SND	0.00	1	SND	0.00
-3470	Min	1	SND	0.00	1	SND	0.00	1	SND	0.00	1	SND	0.00	1	SND	0.00	1	SND	0.00
-3469	Max	1	SND	0.00	1	SND	0.00	1	SND	0.00	1	SND	0.00	1	SND	0.00	1	SND	0.00
-3469	Min	1	SND	0.00	1	SND	0.00	1	SND	0.00	1	SND	0.00	1	SND	0.00	1	SND	0.00
-3468	Max	1	SND	0.00	1	SND	0.00	1	SND	0.00	5	SND	0.00	1	SND	0.00	1	SND	0.00
-3468	Min	1	SND	0.00	1	SND	0.00	1	SND	0.00	5	SND	0.00	1	SND	0.00	1	SND	0.00
-3467	Max	1	SND	0.00	1	SND	0.00	1	SND	0.00	1	SND	0.00	1	SND	0.00	1	SND	0.00
-3467	Min	1	SND	0.00	1	SND	0.00	1	SND	0.00	1	SND	0.00	1	SND	0.00	1	SND	0.00
-3466	Max	1	SND	0.00	1	SND	0.00	1	SND	0.00	5	SND	0.00	1	SND	0.00	1	SND	0.00
-3466	Min	1	SND	0.00	1	SND	0.00	1	SND	0.00	5	SND	0.00	1	SND	0.00	1	SND	0.00
-3465	Max	1	SND	0.00	1	SND	0.00	1	SND	0.00	1	SND	0.00	1	SND	0.00	1	SND	0.00
-3465	Min	1	SND	0.00	1	SND	0.00	1	SND	0.00	1	SND	0.00	1	SND	0.00	1	SND	0.00
-3464	Max	1	SND	0.00	1	SND	0.00	1	SND	0.00	5	SND	0.00	1	SND	0.00	1	SND	0.00
-3464	Min	1	SND	0.00	1	SND	0.00	1	SND	0.00	5	SND	0.00	1	SND	0.00	1	SND	0.00
-3463	Max	1	SND	0.00	1	SND	0.00	1	SND	0.00	5	SND	0.00	1	SND	0.00	1	SND	0.00
-3463	Min	1	SND	0.00	1	SND	0.00	1	SND	0.00	5	SND	0.00	1	SND	0.00	1	SND	0.00
-3462	Max	1	SND	0.00	1	SND	0.00	1	SND	0.00	5	SND	0.00	1	SND	0.00	1	SND	0.00
-3462	Min	1	SND	0.00	1	SND	0.00	1	SND	0.00	5	SND	0.00	1	SND	0.00	1	SND	0.00
-3461	Max	1	SND	0.00	1	SND	0.00	1	SND	0.00	5	SND	0.00	1	SND	0.00	1	SND	0.00
-3461	Min	1	SND	0.00	1	SND	0.00	1	SND	0.00	5	SND	0.00	1	SND	0.00	1	SND	0.00
-3460	Max	1	SND	0.00	1	SND	0.00	1	SND	0.00	1	SND	0.00	5	SND	0.00	1	SND	0.00
-3460	Min	1	SND	0.00	1	SND	0.00	1	SND	0.00	1	SND	0.00	5	SND	0.00	1	SND	0.00
-3459	Max	1	SND	0.00	1	SND	0.00	1	SND	0.00	5	SND	0.00	1	SND	0.00	1	SND	0.00
-3459	Min	1	SND	0.00	1	SND	0.00	1	SND	0.00	5	SND	0.00	1	SND	0.00	1	SND	0.00
-3458	Max	1	SND	0.00	1	SND	0.00	1	SND	0.00	5	SND	0.00	1	SND	0.00	1	SND	0.00
-3458	Min	1	SND	0.00	1	SND	0.00	1	SND	0.00	5	SND	0.00	1	SND	0.00	1	SND	0.00
-3457	Max	1	SND	0.00	1	SND	0.00	1	SND	0.00	1	SND	0.00	1	SND	0.00	1	SND	0.00
-3457	Min	1	SND	0.00	1	SND	0.00	1	SND	0.00	1	SND	0.00	1	SND	0.00	1	SND	0.00
-3456	Max	1	SND	0.00	1	SND	0.00	1	SND	0.00	5	SND	0.00	1	SND	0.00	1	SND	0.00
-3456	Min	1	SND	0.00	1	SND	0.00	1	SND	0.00	5	SND	0.00	1	SND	0.00	1	SND	0.00
-3455	Max	1	SND	0.00	1	SND	0.00	1	SND	0.00	5	SND	0.00	1	SND	0.00	1	SND	0.00
-3455	Min	1	SND	0.00	1	SND	0.00	1	SND	0.00	5	SND	0.00	1	SND	0.00	1	SND	0.00
-3454	Max	1	SND	0.00	1	SND	0.00	1	SND	0.00	1	SND	0.00	1	SND	0.00	1	SND	0.00
-3454	Min	1	SND	0.00	1	SND	0.00	1	SND	0.00	1	SND	0.00	1	SND	0.00	1	SND	0.00
-3453	Max	1	SND	0.00	1	SND	0.00	1	SND	0.00	1	SND	0.00	1	SND	0.00	1	SND	0.00
-3453	Min	1	SND	0.00	1	SND	0.00	1	SND	0.00	1	SND	0.00	1	SND	0.00	1	SND	0.00
-3452	Max	1	SND	0.00	1	SND	0.00	1	SND	0.00	5	SND	0.00	1	SND	0.00	1	SND	0.00
-3452	Min	1	SND	0.00	1	SND	0.00	1	SND	0.00	5	SND	0.00	1	SND	0.00	1	SND	0.00
-3451	Max	1	SND	0.00	1	SND	0.00	1	SND	0.00	5	SND	0.00	1	SND	0.00	1	SND	0.00
-3451	Min	1	SND	0.00	1	SND	0.00	1	SND	0.00	5	SND	0.00	1	SND	0.00	1	SND	0.00
-3450	Max	1	SND	0.00	1	SND	0.00	1	SND	0.00	5	SND	0.00	1	SND	0.00	1	SND	0.00
-3450	Min	1	SND	0.00	1	SND	0.00	1	SND	0.00	5	SND	0.00	1	SND	0.00	1	SND	0.00
-3449	Max	1	SND	0.00	1	SND	0.00	1	SND	0.00	5	SND	0.00	1	SND	0.00	1	SND	0.00
-3449	Min	1	SND	0.00	1	SND	0.00	1	SND	0.00	5	SND	0.00	1	SND	0.00	1	SND	0.00
-3448	Max	1	SND	0.00	1	SND	0.00	1	SND	0.00	1	SND	0.00	1	SND	0.00	1	SND	0.00
-3448	Min	1	SND	0.00	1	SND	0.00	1	SND	0.00	1	SND	0.00	1	SND	0.00	1	SND	0.00
-3447	Max	1	SND	0.00	1	SND	0.00	1	SND	0.00	1	SND	0.00	1	SND	0.00	1	SND	0.00
-3447	Min	1	SND	0.00	1	SND	0.00	1	SND	0.00	1	SND	0.00	1	SND	0.00	1	SND	0.00
-3446	Max	1	SND	0.00	1	SND	0.00	1	SND	0.00	1	SND	0.00	1	SND	0.00	1	SND	0.00
-3446	Min	1	SND	0.00	1	SND	0.00	1	SND	0.00	1	SND	0.00	1	SND	0.00	1	SND	0.00
-3445	Max	1	SND	0.00	1	SND	0.00	1	SND	0.00	1	SND	0.00	5	SND	0.00	1	SND	0.00
-3445	Min	1	SND	0.00	1	SND	0.00	1	SND	0.00	1	SND	0.00	5	SND	0.00	1	SND	0.00
-3444	Max	1	SND	0.00	1	SND	0.00	1	SND	0.00	5	SND	0.00	1	SND	0.00	1	SND	0.00
-3444	Min	1	SND	0.00	1	SND	0.00	1	SND	0.00	5	SND	0.00	1	SND	0.00	1	SND	0.00
-3443	Max	1	SND	0.00	1	SND	0.00	1	SND	0.00	5	SND	0.00	1	SND	0.00	1	SND	0.00
-3443	Min	1	SND	0.00	1	SND	0.00	1	SND	0.00	5	SND	0.00	1	SND	0.00	1	SND	0.00
-3442	Max	1	SND	0.00	1	SND	0.00	1	SND	0.00	5	SND	0.00	1	SND	0.00	1	SND	0.00
-3442	Min	1	SND	0.00	1	SND	0.00	1	SND	0.00	5	SND	0.00	1	SND	0.00	1	SND	0.00
-3441	Max	1	SND	0.00	1	SND	0.00	1	SND	0.00	5	SND	0.00	1	SND	0.00	1	SND	0.00
-3441	Min	1	SND	0.00	1	SND	0.00	1	SND	0.00	5	SND	0.00	1	SND	0.00	1	SND	0.00
-3440	Max	1	SND	0.00	1	SND	0.00	1	SND	0.00	5	SND	0.00	1	SND	0.00	1	SND	0.00
-3440	Min	1	SND	0.00	1	SND	0.00	1	SND	0.00	5	SND	0.00	1	SND	0.00	1	SND	0.00
-3439	Max	1	SND	0.00	1	SND	0.00	1	SND	0.00	5	SND	0.00	1	SND	0.00	1	SND	0.00
-3439	Min	1	SND	0.00	1	SND	0.00	1	SND	0.00	5	SND	0.00	1	SND	0.00	1	SND	0.00
-3438	Max	1	SND	0.00	1	SND	0.00	1	SND	0.00	5	SND	0.00	1	SND	0.00	1	SND	0.00
-3438	Min	1	SND	0.00	1	SND	0.00	1	SND	0.00	5	SND	0.00	1	SND	0.00	1	SND	0.00

-3437	Max	1	SND	0.00	1	SND	0.00	1	SND	0.00	5	SND	0.00	1	SND	0.00	1	SND	0.00
-3437	Min	1	SND	0.00	1	SND	0.00	1	SND	0.00	5	SND	0.00	1	SND	0.00	1	SND	0.00
-3436	Max	1	SND	0.00	1	SND	0.00	1	SND	0.00	5	SND	0.00	1	SND	0.00	1	SND	0.00
-3436	Min	1	SND	0.00	1	SND	0.00	1	SND	0.00	5	SND	0.00	1	SND	0.00	1	SND	0.00
-3435	Max	1	SND	0.00	1	SND	0.00	1	SND	0.00	5	SND	0.00	1	SND	0.00	1	SND	0.00
-3435	Min	1	SND	0.00	1	SND	0.00	1	SND	0.00	5	SND	0.00	1	SND	0.00	1	SND	0.00
-3434	Max	1	SND	0.00	1	SND	0.00	1	SND	0.00	5	SND	0.00	1	SND	0.00	1	SND	0.00
-3434	Min	1	SND	0.00	1	SND	0.00	1	SND	0.00	5	SND	0.00	1	SND	0.00	1	SND	0.00
-3433	Max	1	SND	0.00	1	SND	0.00	1	SND	0.00	5	SND	0.00	1	SND	0.00	1	SND	0.00
-3433	Min	1	SND	0.00	1	SND	0.00	1	SND	0.00	5	SND	0.00	1	SND	0.00	1	SND	0.00
-3432	Max	1	SND	0.00	1	SND	0.00	1	SND	0.00	5	SND	0.00	1	SND	0.00	1	SND	0.00
-3432	Min	1	SND	0.00	1	SND	0.00	1	SND	0.00	5	SND	0.00	1	SND	0.00	1	SND	0.00
-3431	Max	1	SND	0.00	1	SND	0.00	1	SND	0.00	5	SND	0.00	1	SND	0.00	1	SND	0.00
-3431	Min	1	SND	0.00	1	SND	0.00	1	SND	0.00	5	SND	0.00	1	SND	0.00	1	SND	0.00
-3430	Max	1	SND	0.00	1	SND	0.00	1	SND	0.00	5	SND	0.00	1	SND	0.00	1	SND	0.00
-3430	Min	1	SND	0.00	1	SND	0.00	1	SND	0.00	5	SND	0.00	1	SND	0.00	1	SND	0.00
-3429	Max	1	SND	0.00	1	SND	0.00	1	SND	0.00	5	SND	0.00	1	SND	0.00	1	SND	0.00
-3429	Min	1	SND	0.00	1	SND	0.00	1	SND	0.00	5	SND	0.00	1	SND	0.00	1	SND	0.00
-3428	Max	1	SND	0.00	1	SND	0.00	1	SND	0.00	5	SND	0.00	1	SND	0.00	1	SND	0.00
-3428	Min	1	SND	0.00	1	SND	0.00	1	SND	0.00	5	SND	0.00	1	SND	0.00	1	SND	0.00
-3427	Max	1	SND	0.00	1	SND	0.00	1	SND	0.00	1	SND	0.00	1	SND	0.00	1	SND	0.00
-3427	Min	1	SND	0.00	1	SND	0.00	1	SND	0.00	1	SND	0.00	1	SND	0.00	1	SND	0.00
-3426	Max	1	SND	0.00	1	SND	0.00	1	SND	0.00	1	SND	0.00	1	SND	0.00	1	SND	0.00
-3426	Min	1	SND	0.00	1	SND	0.00	1	SND	0.00	1	SND	0.00	1	SND	0.00	1	SND	0.00
-3425	Max	1	SND	0.00	1	SND	0.00	1	SND	0.00	5	SND	0.00	1	SND	0.00	1	SND	0.00
-3425	Min	1	SND	0.00	1	SND	0.00	1	SND	0.00	5	SND	0.00	1	SND	0.00	1	SND	0.00
-3424	Max	1	SND	0.00	1	SND	0.00	1	SND	0.00	1	SND	0.00	1	SND	0.00	1	SND	0.00
-3424	Min	1	SND	0.00	1	SND	0.00	1	SND	0.00	1	SND	0.00	1	SND	0.00	1	SND	0.00
-3423	Max	1	SND	0.00	1	SND	0.00	1	SND	0.00	1	SND	0.00	1	SND	0.00	1	SND	0.00
-3423	Min	1	SND	0.00	1	SND	0.00	1	SND	0.00	1	SND	0.00	1	SND	0.00	1	SND	0.00
-3422	Max	1	SND	0.00	1	SND	0.00	1	SND	0.00	5	SND	0.00	1	SND	0.00	1	SND	0.00
-3422	Min	1	SND	0.00	1	SND	0.00	1	SND	0.00	5	SND	0.00	1	SND	0.00	1	SND	0.00
-3421	Max	1	SND	0.00	1	SND	0.00	5	SND	0.00	5	SND	0.00	1	SND	0.00	1	SND	0.00
-3421	Min	1	SND	0.00	1	SND	0.00	5	SND	0.00	5	SND	0.00	1	SND	0.00	1	SND	0.00
-3420	Max	1	SND	0.00	1	SND	0.00	5	SND	0.00	5	SND	0.00	1	SND	0.00	1	SND	0.00
-3420	Min	1	SND	0.00	1	SND	0.00	5	SND	0.00	5	SND	0.00	1	SND	0.00	1	SND	0.00
-3419	Max	1	SND	0.00	1	SND	0.00	1	SND	0.00	1	SND	0.00	1	SND	0.00	1	SND	0.00
-3419	Min	1	SND	0.00	1	SND	0.00	1	SND	0.00	1	SND	0.00	1	SND	0.00	1	SND	0.00
-3418	Max	1	SND	0.00	1	SND	0.00	1	SND	0.00	5	SND	0.00	1	SND	0.00	1	SND	0.00
-3418	Min	1	SND	0.00	1	SND	0.00	1	SND	0.00	5	SND	0.00	1	SND	0.00	1	SND	0.00
-3417	Max	1	SND	0.00	1	SND	0.00	1	SND	0.00	5	SND	0.00	1	SND	0.00	1	SND	0.00
-3417	Min	1	SND	0.00	1	SND	0.00	1	SND	0.00	5	SND	0.00	1	SND	0.00	1	SND	0.00
-3416	Max	1	SND	0.00	1	SND	0.00	1	SND	0.00	1	SND	0.00	1	SND	0.00	1	SND	0.00
-3416	Min	1	SND	0.00	1	SND	0.00	1	SND	0.00	1	SND	0.00	1	SND	0.00	1	SND	0.00
-3415	Max	1	SND	0.00	1	SND	0.00	1	SND	0.00	1	SND	0.00	1	SND	0.00	1	SND	0.00
-3415	Min	1	SND	0.00	1	SND	0.00	1	SND	0.00	1	SND	0.00	1	SND	0.00	1	SND	0.00
-3414	Max	1	SND	0.00	1	SND	0.00	1	SND	0.00	5	SND	0.00	1	SND	0.00	1	SND	0.00
-3414	Min	1	SND	0.00	1	SND	0.00	1	SND	0.00	5	SND	0.00	1	SND	0.00	1	SND	0.00
-3413	Max	1	SND	0.00	1	SND	0.00	1	SND	0.00	5	SND	0.00	1	SND	0.00	1	SND	0.00
-3413	Min	1	SND	0.00	1	SND	0.00	1	SND	0.00	5	SND	0.00	1	SND	0.00	1	SND	0.00
-3412	Max	1	SND	0.00	1	SND	0.00	1	SND	0.00	1	SND	0.00	1	SND	0.00	1	SND	0.00
-3412	Min	1	SND	0.00	1	SND	0.00	1	SND	0.00	1	SND	0.00	1	SND	0.00	1	SND	0.00
-3411	Max	1	SND	0.00	1	SND	0.00	1	SND	0.00	1	SND	0.00	1	SND	0.00	1	SND	0.00
-3411	Min	1	SND	0.00	1	SND	0.00	1	SND	0.00	1	SND	0.00	1	SND	0.00	1	SND	0.00
-3410	Max	1	SND	0.00	1	SND	0.00	1	SND	0.00	5	SND	0.00	1	SND	0.00	1	SND	0.00
-3410	Min	1	SND	0.00	1	SND	0.00	1	SND	0.00	5	SND	0.00	1	SND	0.00	1	SND	0.00
-3409	Max	1	SND	0.00	1	SND	0.00	1	SND	0.00	1	SND	0.00	1	SND	0.00	1	SND	0.00
-3409	Min	1	SND	0.00	1	SND	0.00	1	SND	0.00	1	SND	0.00	1	SND	0.00	1	SND	0.00
-3408	Max	1	SND	0.00	1	SND	0.00	1	SND	0.00	1	SND	0.00	5	SND	0.00	1	SND	0.00
-3408	Min	1	SND	0.00	1	SND	0.00	1	SND	0.00	1	SND	0.00	5	SND	0.00	1	SND	0.00
-3407	Max	1	SND	0.00	1	SND	0.00	1	SND	0.00	5	SND	0.00	1	SND	0.00	1	SND	0.00
-3407	Min	1	SND	0.00	1	SND	0.00	1	SND	0.00	5	SND	0.00	1	SND	0.00	1	SND	0.00
-3406	Max	1	SND	0.00	1	SND	0.00	5	SND	0.00	5	SND	0.00	1	SND	0.00	1	SND	0.00
-3406	Min	1	SND	0.00	1	SND	0.00	5	SND	0.00	5	SND	0.00	1	SND	0.00	1	SND	0.00
-3405	Max	1	SND	0.00	1	SND	0.00	1	SND	0.00	5	SND	0.00	1	SND	0.00	1	SND	0.00
-3405	Min	1	SND	0.00	1	SND	0.00	1	SND	0.00	5	SND	0.00	1	SND	0.00	1	SND	0.00
-3404	Max	1	SND	0.00	1	SND	0.00	1	SND	0.00	5	SND	0.00	5	SND	0.00	1	SND	0.00
-3404	Min	1	SND	0.00	1	SND	0.00	1	SND	0.00	5	SND	0.00	5	SND	0.00	1	SND	0.00
-3403	Max	1	SND	0.00	1	SND	0.00	1	SND	0.00	1	SND	0.00	1	SND	0.00	1	SND	0.00
-3403	Min	1	SND	0.00	1	SND	0.00	1	SND	0.00	1	SND	0.00	1	SND	0.00	1	SND	0.00
-3402	Max	1	SND	0.00	1	SND	0.00	5	SND	0.00	1	SND	0.00	1	SND	0.00	1	SND	0.00
-3402	Min	1	SND	0.00	1	SND	0.00	5	SND	0.00	1	SND	0.00	1	SND	0.00	1	SND	0.00
-3401	Max	1	SND	0.00	1	SND	0.00	1	SND	0.00	1	SND	0.00	1	SND	0.00	1	SND	0.00
-3401	Min	1	SND	0.00	1	SND	0.00	1	SND	0.00	1	SND	0.00	1	SND	0.00	1	SND	0.00
-3400	Max	1	SND	0.00	1	SND	0.00	1	SND	0.00	5	SND	0.00	1	SND	0.00	1	SND	0.00
-3400	Min	1	SND	0.00	1	SND	0.00	1	SND	0.00	5	SND	0.00	1	SND	0.00	1	SND	0.00
-3399	Max	1	SND	0.00	1	SND	0.00	1	SND	0.00	5	SND	0.00	1	SND	0.00	1	SND	0.00
-3399	Min	1	SND	0.00	1	SND	0.00	1	SND	0.00	5	SND	0.00	1	SND	0.00	1	SND	0.00
-3398	Max	1	SND	0.00	1	SND	0.00	1	SND	0.00	5	SND	0.00	1	SND	0.00	1	SND	0.00

-3398	Min	1	SND	0.00	1	SND	0.00	1	SND	0.00	5	SND	0.00	1	SND	0.00	1	SND	0.00
-3397	Max	1	SND	0.00	1	SND	0.00	1	SND	0.00	5	SND	0.00	1	SND	0.00	1	SND	0.00
-3397	Min	1	SND	0.00	1	SND	0.00	1	SND	0.00	5	SND	0.00	1	SND	0.00	1	SND	0.00
-3396	Max	1	SND	0.00	1	SND	0.00	1	SND	0.00	5	SND	0.00	1	SND	0.00	1	SND	0.00
-3396	Min	1	SND	0.00	1	SND	0.00	1	SND	0.00	5	SND	0.00	1	SND	0.00	1	SND	0.00
-3395	Max	1	SND	0.00	1	SND	0.00	1	SND	0.00	5	SND	0.00	5	SND	0.00	1	SND	0.00
-3395	Min	1	SND	0.00	1	SND	0.00	1	SND	0.00	5	SND	0.00	5	SND	0.00	1	SND	0.00
-3394	Max	1	SND	0.00	1	SND	0.00	1	SND	0.00	5	SND	0.00	1	SND	0.00	1	SND	0.00
-3394	Min	1	SND	0.00	1	SND	0.00	1	SND	0.00	5	SND	0.00	1	SND	0.00	1	SND	0.00
-3393	Max	1	SND	0.00	1	SND	0.00	1	SND	0.00	5	SND	0.00	1	SND	0.00	1	SND	0.00
-3393	Min	1	SND	0.00	1	SND	0.00	1	SND	0.00	5	SND	0.00	1	SND	0.00	1	SND	0.00
-3392	Max	1	SND	0.00	1	SND	0.00	1	SND	0.00	1	SND	0.00	5	SND	0.00	1	SND	0.00
-3392	Min	1	SND	0.00	1	SND	0.00	1	SND	0.00	1	SND	0.00	5	SND	0.00	1	SND	0.00
-3391	Max	1	SND	0.00	1	SND	0.00	1	SND	0.00	5	SND	0.00	5	SND	0.00	1	SND	0.00
-3391	Min	1	SND	0.00	1	SND	0.00	1	SND	0.00	5	SND	0.00	5	SND	0.00	1	SND	0.00
-3390	Max	1	SND	0.00	1	SND	0.00	1	SND	0.00	1	SND	0.00	1	SND	0.00	1	SND	0.00
-3390	Min	1	SND	0.00	1	SND	0.00	1	SND	0.00	1	SND	0.00	1	SND	0.00	1	SND	0.00
-3389	Max	1	SND	0.00	1	SND	0.00	1	SND	0.00	5	SND	0.00	1	SND	0.00	1	SND	0.00
-3389	Min	1	SND	0.00	1	SND	0.00	1	SND	0.00	5	SND	0.00	1	SND	0.00	1	SND	0.00
-3388	Max	1	SND	0.00	1	SND	0.00	5	SND	0.00	5	SND	0.00	5	SND	0.00	1	SND	0.00
-3388	Min	1	SND	0.00	1	SND	0.00	5	SND	0.00	5	SND	0.00	5	SND	0.00	1	SND	0.00
-3387	Max	1	SND	0.00	1	SND	0.00	1	SND	0.00	1	SND	0.00	5	SND	0.00	1	SND	0.00
-3387	Min	1	SND	0.00	1	SND	0.00	1	SND	0.00	1	SND	0.00	5	SND	0.00	1	SND	0.00
-3386	Max	1	SND	0.00	1	SND	0.00	1	SND	0.00	1	SND	0.00	1	SND	0.00	1	SND	0.00
-3386	Min	1	SND	0.00	1	SND	0.00	1	SND	0.00	1	SND	0.00	1	SND	0.00	1	SND	0.00
-3385	Max	1	SND	0.00	1	SND	0.00	1	SND	0.00	1	SND	0.00	1	SND	0.00	1	SND	0.00
-3385	Min	1	SND	0.00	1	SND	0.00	1	SND	0.00	1	SND	0.00	1	SND	0.00	1	SND	0.00
-3384	Max	1	SND	0.00	1	SND	0.00	1	SND	0.00	1	SND	0.00	1	SND	0.00	1	SND	0.00
-3384	Min	1	SND	0.00	1	SND	0.00	1	SND	0.00	1	SND	0.00	1	SND	0.00	1	SND	0.00
-3383	Max	1	SND	0.00	1	SND	0.00	1	SND	0.00	5	SND	0.00	5	SND	0.00	1	SND	0.00
-3383	Min	1	SND	0.00	1	SND	0.00	1	SND	0.00	5	SND	0.00	5	SND	0.00	1	SND	0.00
-3382	Max	1	SND	0.00	1	SND	0.00	1	SND	0.00	1	SND	0.00	1	SND	0.00	1	SND	0.00
-3382	Min	1	SND	0.00	1	SND	0.00	1	SND	0.00	1	SND	0.00	1	SND	0.00	1	SND	0.00
-3381	Max	1	SND	0.00	1	SND	0.00	1	SND	0.00	5	SND	0.00	1	SND	0.00	1	SND	0.00
-3381	Min	1	SND	0.00	1	SND	0.00	1	SND	0.00	5	SND	0.00	1	SND	0.00	1	SND	0.00
-3380	Max	1	SND	0.00	1	SND	0.00	1	SND	0.00	5	SND	0.00	1	SND	0.00	1	SND	0.00
-3380	Min	1	SND	0.00	1	SND	0.00	1	SND	0.00	5	SND	0.00	1	SND	0.00	1	SND	0.00
-3379	Max	1	SND	0.00	1	SND	0.00	1	SND	0.00	1	SND	0.00	5	SND	0.00	1	SND	0.00
-3379	Min	1	SND	0.00	1	SND	0.00	1	SND	0.00	1	SND	0.00	5	SND	0.00	1	SND	0.00
-3378	Max	1	SND	0.00	1	SND	0.00	1	SND	0.00	5	SND	0.00	1	SND	0.00	1	SND	0.00
-3378	Min	1	SND	0.00	1	SND	0.00	1	SND	0.00	5	SND	0.00	1	SND	0.00	1	SND	0.00
-3377	Max	1	SND	0.00	1	SND	0.00	1	SND	0.00	1	SND	0.00	1	SND	0.00	1	SND	0.00
-3377	Min	1	SND	0.00	1	SND	0.00	1	SND	0.00	1	SND	0.00	1	SND	0.00	1	SND	0.00
-3376	Max	1	SND	0.00	1	SND	0.00	5	SND	0.00	5	SND	0.00	1	SND	0.00	1	SND	0.00
-3376	Min	1	SND	0.00	1	SND	0.00	5	SND	0.00	5	SND	0.00	1	SND	0.00	1	SND	0.00
-3375	Max	1	SND	0.00	1	SND	0.00	1	SND	0.00	5	SND	0.00	1	SND	0.00	1	SND	0.00
-3375	Min	1	SND	0.00	1	SND	0.00	1	SND	0.00	5	SND	0.00	1	SND	0.00	1	SND	0.00
-3374	Max	1	SND	0.00	1	SND	0.00	1	SND	0.00	5	SND	0.00	5	SND	0.00	1	SND	0.00
-3374	Min	1	SND	0.00	1	SND	0.00	1	SND	0.00	5	SND	0.00	5	SND	0.00	1	SND	0.00
-3373	Max	1	SND	0.00	1	SND	0.00	1	SND	0.00	1	SND	0.00	1	SND	0.00	1	SND	0.00
-3373	Min	1	SND	0.00	1	SND	0.00	1	SND	0.00	1	SND	0.00	1	SND	0.00	1	SND	0.00
-3372	Max	1	SND	0.00	1	SND	0.00	1	SND	0.00	5	SND	0.00	1	SND	0.00	1	SND	0.00
-3372	Min	1	SND	0.00	1	SND	0.00	1	SND	0.00	5	SND	0.00	1	SND	0.00	1	SND	0.00
-3371	Max	1	SND	0.00	1	SND	0.00	1	SND	0.00	5	SND	0.00	5	SND	0.00	1	SND	0.00
-3371	Min	1	SND	0.00	1	SND	0.00	1	SND	0.00	5	SND	0.00	5	SND	0.00	1	SND	0.00
-3370	Max	1	SND	0.00	1	SND	0.00	1	SND	0.00	5	SND	0.00	1	SND	0.00	1	SND	0.00
-3370	Min	1	SND	0.00	1	SND	0.00	1	SND	0.00	5	SND	0.00	1	SND	0.00	1	SND	0.00
-3369	Max	1	SND	0.00	1	SND	0.00	1	SND	0.00	5	SND	0.00	1	SND	0.00	1	SND	0.00
-3369	Min	1	SND	0.00	1	SND	0.00	1	SND	0.00	5	SND	0.00	1	SND	0.00	1	SND	0.00
-3368	Max	1	SND	0.00	1	SND	0.00	1	SND	0.00	1	SND	0.00	1	SND	0.00	1	SND	0.00
-3368	Min	1	SND	0.00	1	SND	0.00	1	SND	0.00	1	SND	0.00	1	SND	0.00	1	SND	0.00
-3367	Max	1	SND	0.00	1	SND	0.00	1	SND	0.00	5	SND	0.00	1	SND	0.00	1	SND	0.00
-3367	Min	1	SND	0.00	1	SND	0.00	1	SND	0.00	5	SND	0.00	1	SND	0.00	1	SND	0.00
-3366	Max	1	SND	0.00	1	SND	0.00	1	SND	0.00	5	SND	0.00	1	SND	0.00	1	SND	0.00
-3366	Min	1	SND	0.00	1	SND	0.00	1	SND	0.00	5	SND	0.00	1	SND	0.00	1	SND	0.00
-3365	Max	1	SND	0.00	1	SND	0.00	1	SND	0.00	5	SND	0.00	5	SND	0.00	1	SND	0.00
-3365	Min	1	SND	0.00	1	SND	0.00	1	SND	0.00	5	SND	0.00	5	SND	0.00	1	SND	0.00
-3364	Max	1	SND	0.00	1	SND	0.00	1	SND	0.00	5	SND	0.00	1	SND	0.00	1	SND	0.00
-3364	Min	1	SND	0.00	1	SND	0.00	1	SND	0.00	5	SND	0.00	1	SND	0.00	1	SND	0.00
-3363	Max	1	SND	0.00	1	SND	0.00	1	SND	0.00	1	SND	0.00	5	SND	0.00	1	SND	0.00
-3363	Min	1	SND	0.00	1	SND	0.00	1	SND	0.00	1	SND	0.00	5	SND	0.00	1	SND	0.00
-3362	Max	1	SND	0.00	1	SND	0.00	5	SND	0.00	5	SND	0.00	5	SND	0.00	1	SND	0.00
-3362	Min	1	SND	0.00	1	SND	0.00	5	SND	0.00	5	SND	0.00	5	SND	0.00	1	SND	0.00
-3361	Max	1	SND	0.00	1	SND	0.00	1	SND	0.00	5	SND	0.00	1	SND	0.00	1	SND	0.00
-3361	Min	1	SND	0.00	1	SND	0.00	1	SND	0.00	5	SND	0.00	1	SND	0.00	1	SND	0.00
-3360	Max	1	SND	0.00	1	SND	0.00	1	SND	0.00	5	SND	0.00	1	SND	0.00	1	SND	0.00
-3360	Min	1	SND	0.00	1	SND	0.00	1	SND	0.00	5	SND	0.00	1	SND	0.00	1	SND	0.00
-3359	Max	1	SND	0.00	1	SND	0.00	1	SND	0.00	5	SND	0.00	1	SND	0.00	1	SND	0.00
-3359	Min	1	SND	0.00	1	SND	0.00	1	SND	0.00	5	SND	0.00	1	SND	0.00	1	SND	0.00

-3358	Max	1	SND	0.00	1	SND	0.00	5	SND	0.00	5	SND	0.00	1	SND	0.00	1	SND	0.00
-3358	Min	1	SND	0.00	1	SND	0.00	5	SND	0.00	5	SND	0.00	1	SND	0.00	1	SND	0.00
-3357	Max	1	SND	0.00	1	SND	0.00	1	SND	0.00	5	SND	0.00	1	SND	0.00	1	SND	0.00
-3357	Min	1	SND	0.00	1	SND	0.00	1	SND	0.00	5	SND	0.00	1	SND	0.00	1	SND	0.00
-3356	Max	1	SND	0.00	1	SND	0.00	1	SND	0.00	5	SND	0.00	1	SND	0.00	1	SND	0.00
-3356	Min	1	SND	0.00	1	SND	0.00	1	SND	0.00	5	SND	0.00	1	SND	0.00	1	SND	0.00
-3355	Max	1	SND	0.00	1	SND	0.00	5	SND	0.00	5	SND	0.00	1	SND	0.00	1	SND	0.00
-3355	Min	1	SND	0.00	1	SND	0.00	5	SND	0.00	5	SND	0.00	1	SND	0.00	1	SND	0.00
-3354	Max	1	SND	0.00	1	SND	0.00	1	SND	0.00	5	SND	0.00	1	SND	0.00	1	SND	0.00
-3354	Min	1	SND	0.00	1	SND	0.00	1	SND	0.00	5	SND	0.00	1	SND	0.00	1	SND	0.00
-3353	Max	1	SND	0.00	1	SND	0.00	1	SND	0.00	5	SND	0.00	1	SND	0.00	1	SND	0.00
-3353	Min	1	SND	0.00	1	SND	0.00	1	SND	0.00	5	SND	0.00	1	SND	0.00	1	SND	0.00
-3352	Max	1	SND	0.00	1	SND	0.00	1	SND	0.00	1	SND	0.00	1	SND	0.00	1	SND	0.00
-3352	Min	1	SND	0.00	1	SND	0.00	1	SND	0.00	1	SND	0.00	1	SND	0.00	1	SND	0.00
-3351	Max	1	SND	0.00	1	SND	0.00	1	SND	0.00	5	SND	0.00	1	SND	0.00	1	SND	0.00
-3351	Min	1	SND	0.00	1	SND	0.00	1	SND	0.00	5	SND	0.00	1	SND	0.00	1	SND	0.00
-3350	Max	1	SND	0.00	1	SND	0.00	1	SND	0.00	1	SND	0.00	1	SND	0.00	1	SND	0.00
-3350	Min	1	SND	0.00	1	SND	0.00	1	SND	0.00	1	SND	0.00	1	SND	0.00	1	SND	0.00
-3349	Max	1	SND	0.00	1	SND	0.00	1	SND	0.00	5	SND	0.00	1	SND	0.00	1	SND	0.00
-3349	Min	1	SND	0.00	1	SND	0.00	1	SND	0.00	5	SND	0.00	1	SND	0.00	1	SND	0.00
-3348	Max	1	SND	0.00	1	SND	0.00	1	SND	0.00	5	SND	0.00	1	SND	0.00	1	SND	0.00
-3348	Min	1	SND	0.00	1	SND	0.00	1	SND	0.00	5	SND	0.00	1	SND	0.00	1	SND	0.00
-3347	Max	1	SND	0.00	1	SND	0.00	1	SND	0.00	5	SND	0.00	1	SND	0.00	1	SND	0.00
-3347	Min	1	SND	0.00	1	SND	0.00	1	SND	0.00	5	SND	0.00	1	SND	0.00	1	SND	0.00
-3346	Max	1	SND	0.00	1	SND	0.00	5	SND	0.00	5	SND	0.00	5	SND	0.00	1	SND	0.00
-3346	Min	1	SND	0.00	1	SND	0.00	5	SND	0.00	5	SND	0.00	5	SND	0.00	1	SND	0.00
-3345	Max	1	SND	0.00	1	SND	0.00	1	SND	0.00	5	SND	0.00	5	SND	0.00	1	SND	0.00
-3345	Min	1	SND	0.00	1	SND	0.00	1	SND	0.00	5	SND	0.00	5	SND	0.00	1	SND	0.00
-3344	Max	1	SND	0.00	1	SND	0.00	5	SND	0.00	5	SND	0.00	5	SND	0.00	1	SND	0.00
-3344	Min	1	SND	0.00	1	SND	0.00	5	SND	0.00	5	SND	0.00	5	SND	0.00	1	SND	0.00
-3343	Max	1	SND	0.00	1	SND	0.00	5	SND	0.00	5	SND	0.00	5	SND	0.00	1	SND	0.00
-3343	Min	1	SND	0.00	1	SND	0.00	5	SND	0.00	5	SND	0.00	5	SND	0.00	1	SND	0.00
-3342	Max	1	SND	0.00	1	SND	0.00	1	SND	0.00	5	SND	0.00	1	SND	0.00	1	SND	0.00
-3342	Min	1	SND	0.00	1	SND	0.00	1	SND	0.00	5	SND	0.00	1	SND	0.00	1	SND	0.00
-3341	Max	1	SND	0.00	1	SND	0.00	1	SND	0.00	5	SND	0.00	1	SND	0.00	1	SND	0.00
-3341	Min	1	SND	0.00	1	SND	0.00	1	SND	0.00	5	SND	0.00	1	SND	0.00	1	SND	0.00
-3340	Max	1	SND	0.00	1	SND	0.00	1	SND	0.00	5	SND	0.00	1	SND	0.00	1	SND	0.00
-3340	Min	1	SND	0.00	1	SND	0.00	1	SND	0.00	5	SND	0.00	1	SND	0.00	1	SND	0.00
-3339	Max	1	SND	0.00	1	SND	0.00	1	SND	0.00	1	SND	0.00	1	SND	0.00	1	SND	0.00
-3339	Min	1	SND	0.00	1	SND	0.00	1	SND	0.00	1	SND	0.00	1	SND	0.00	1	SND	0.00
-3338	Max	1	SND	0.00	1	SND	0.00	5	SND	0.00	5	SND	0.00	1	SND	0.00	1	SND	0.00
-3338	Min	1	SND	0.00	1	SND	0.00	5	SND	0.00	5	SND	0.00	1	SND	0.00	1	SND	0.00
-3337	Max	1	SND	0.00	1	SND	0.00	1	SND	0.00	1	SND	0.00	1	SND	0.00	1	SND	0.00
-3337	Min	1	SND	0.00	1	SND	0.00	1	SND	0.00	1	SND	0.00	1	SND	0.00	1	SND	0.00
-3336	Max	1	SND	0.00	1	SND	0.00	5	SND	0.00	5	SND	0.00	1	SND	0.00	1	SND	0.00
-3336	Min	1	SND	0.00	1	SND	0.00	5	SND	0.00	5	SND	0.00	1	SND	0.00	1	SND	0.00
-3335	Max	1	SND	0.00	1	SND	0.00	1	SND	0.00	1	SND	0.00	1	SND	0.00	1	SND	0.00
-3335	Min	1	SND	0.00	1	SND	0.00	1	SND	0.00	1	SND	0.00	1	SND	0.00	1	SND	0.00
-3334	Max	1	SND	0.00	1	SND	0.00	1	SND	0.00	5	SND	0.00	1	SND	0.00	1	SND	0.00
-3334	Min	1	SND	0.00	1	SND	0.00	1	SND	0.00	5	SND	0.00	1	SND	0.00	1	SND	0.00
-3333	Max	1	SND	0.00	1	SND	0.00	1	SND	0.00	5	SND	0.00	1	SND	0.00	1	SND	0.00
-3333	Min	1	SND	0.00	1	SND	0.00	1	SND	0.00	5	SND	0.00	1	SND	0.00	1	SND	0.00
-3332	Max	1	SND	0.00	1	SND	0.00	1	SND	0.00	5	SND	0.00	5	SND	0.00	1	SND	0.00
-3332	Min	1	SND	0.00	1	SND	0.00	1	SND	0.00	5	SND	0.00	5	SND	0.00	1	SND	0.00
-3331	Max	1	SND	0.00	1	SND	0.00	1	SND	0.00	1	SND	0.00	1	SND	0.00	1	SND	0.00
-3331	Min	1	SND	0.00	1	SND	0.00	1	SND	0.00	1	SND	0.00	1	SND	0.00	1	SND	0.00
-3330	Max	1	SND	0.00	1	SND	0.00	1	SND	0.00	1	SND	0.00	1	SND	0.00	1	SND	0.00
-3330	Min	1	SND	0.00	1	SND	0.00	1	SND	0.00	1	SND	0.00	1	SND	0.00	1	SND	0.00
-3329	Max	1	SND	0.00	1	SND	0.00	1	SND	0.00	5	SND	0.00	5	SND	0.00	1	SND	0.00
-3329	Min	1	SND	0.00	1	SND	0.00	1	SND	0.00	5	SND	0.00	5	SND	0.00	1	SND	0.00
-3328	Max	1	SND	0.00	1	SND	0.00	1	SND	0.00	5	SND	0.00	5	SND	0.00	1	SND	0.00
-3328	Min	1	SND	0.00	1	SND	0.00	1	SND	0.00	5	SND	0.00	5	SND	0.00	1	SND	0.00
-3327	Max	1	SND	0.00	1	SND	0.00	5	SND	0.00	1	SND	0.00	1	SND	0.00	1	SND	0.00
-3327	Min	1	SND	0.00	1	SND	0.00	5	SND	0.00	1	SND	0.00	1	SND	0.00	1	SND	0.00
-3326	Max	1	SND	0.00	1	SND	0.00	5	SND	0.00	5	SND	0.00	5	SND	0.00	1	SND	0.00
-3326	Min	1	SND	0.00	1	SND	0.00	5	SND	0.00	5	SND	0.00	5	SND	0.00	1	SND	0.00
-3325	Max	1	SND	0.00	1	SND	0.00	1	SND	0.00	5	SND	0.00	1	SND	0.00	1	SND	0.00
-3325	Min	1	SND	0.00	1	SND	0.00	1	SND	0.00	5	SND	0.00	1	SND	0.00	1	SND	0.00
-3324	Max	1	SND	0.00	1	SND	0.00	1	SND	0.00	5	SND	0.00	5	SND	0.00	1	SND	0.00
-3324	Min	1	SND	0.00	1	SND	0.00	1	SND	0.00	5	SND	0.00	5	SND	0.00	1	SND	0.00
-3323	Max	1	SND	0.00	1	SND	0.00	1	SND	0.00	1	SND	0.00	1	SND	0.00	1	SND	0.00
-3323	Min	1	SND	0.00	1	SND	0.00	1	SND	0.00	1	SND	0.00	1	SND	0.00	1	SND	0.00
-3322	Max	1	SND	0.00	1	SND	0.00	1	SND	0.00	5	SND	0.00	1	SND	0.00	1	SND	0.00
-3322	Min	1	SND	0.00	1	SND	0.00	1	SND	0.00	5	SND	0.00	1	SND	0.00	1	SND	0.00
-3321	Max	1	SND	0.00	1	SND	0.00	1	SND	0.00	5	SND	0.00	1	SND	0.00	1	SND	0.00
-3321	Min	1	SND	0.00	1	SND	0.00	1	SND	0.00	5	SND	0.00	1	SND	0.00	1	SND	0.00
-3320	Max	1	SND	0.00	1	SND	0.00	5	SND	0.00	5	SND	0.00	1	SND	0.00	1	SND	0.00
-3320	Min	1	SND	0.00	1	SND	0.00	5	SND	0.00	5	SND	0.00	1	SND	0.00	1	SND	0.00
-3319	Max	1	SND	0.00	1	SND	0.00	1	SND	0.00	5	SND	0.00	1	SND	0.00	1	SND	0.00

-3319	Min	1	SND	0.00	1	SND	0.00	1	SND	0.00	5	SND	0.00	1	SND	0.00	1	SND	0.00
-3318	Max	1	SND	0.00	1	SND	0.00	5	SND	0.00	1	SND	0.00	1	SND	0.00	1	SND	0.00
-3318	Min	1	SND	0.00	1	SND	0.00	5	SND	0.00	1	SND	0.00	1	SND	0.00	1	SND	0.00
-3317	Max	1	SND	0.00	1	SND	0.00	1	SND	0.00	5	SND	0.00	1	SND	0.00	1	SND	0.00
-3317	Min	1	SND	0.00	1	SND	0.00	1	SND	0.00	5	SND	0.00	1	SND	0.00	1	SND	0.00
-3316	Max	1	SND	0.00	1	SND	0.00	5	SND	0.00	5	SND	0.00	5	SND	0.00	1	SND	0.00
-3316	Min	1	SND	0.00	1	SND	0.00	5	SND	0.00	5	SND	0.00	5	SND	0.00	1	SND	0.00
-3315	Max	1	SND	0.00	1	SND	0.00	1	SND	0.00	5	SND	0.00	1	SND	0.00	1	SND	0.00
-3315	Min	1	SND	0.00	1	SND	0.00	1	SND	0.00	5	SND	0.00	1	SND	0.00	1	SND	0.00
-3314	Max	1	SND	0.00	1	SND	0.00	1	SND	0.00	1	SND	0.00	1	SND	0.00	1	SND	0.00
-3314	Min	1	SND	0.00	1	SND	0.00	1	SND	0.00	1	SND	0.00	1	SND	0.00	1	SND	0.00
-3313	Max	1	SND	0.00	1	SND	0.00	1	SND	0.00	1	SND	0.00	5	SND	0.00	1	SND	0.00
-3313	Min	1	SND	0.00	1	SND	0.00	1	SND	0.00	1	SND	0.00	5	SND	0.00	1	SND	0.00
-3312	Max	1	SND	0.00	1	SND	0.00	5	SND	0.00	5	SND	0.00	1	SND	0.00	1	SND	0.00
-3312	Min	1	SND	0.00	1	SND	0.00	5	SND	0.00	5	SND	0.00	1	SND	0.00	1	SND	0.00
-3311	Max	1	SND	0.00	1	SND	0.00	1	SND	0.00	1	SND	0.00	1	SND	0.00	1	SND	0.00
-3311	Min	1	SND	0.00	1	SND	0.00	1	SND	0.00	1	SND	0.00	1	SND	0.00	1	SND	0.00
-3310	Max	1	SND	0.00	1	SND	0.00	5	SND	0.00	1	SND	0.00	1	SND	0.00	1	SND	0.00
-3310	Min	1	SND	0.00	1	SND	0.00	5	SND	0.00	1	SND	0.00	1	SND	0.00	1	SND	0.00
-3309	Max	1	SND	0.00	1	SND	0.00	1	SND	0.00	5	SND	0.00	1	SND	0.00	1	SND	0.00
-3309	Min	1	SND	0.00	1	SND	0.00	1	SND	0.00	5	SND	0.00	1	SND	0.00	1	SND	0.00
-3308	Max	1	SND	0.00	1	SND	0.00	5	SND	0.00	5	SND	0.00	1	SND	0.00	1	SND	0.00
-3308	Min	1	SND	0.00	1	SND	0.00	5	SND	0.00	5	SND	0.00	1	SND	0.00	1	SND	0.00
-3307	Max	1	SND	0.00	1	SND	0.00	1	SND	0.00	5	SND	0.00	1	SND	0.00	1	SND	0.00
-3307	Min	1	SND	0.00	1	SND	0.00	1	SND	0.00	5	SND	0.00	1	SND	0.00	1	SND	0.00
-3306	Max	1	SND	0.00	1	SND	0.00	1	SND	0.00	1	SND	0.00	1	SND	0.00	1	SND	0.00
-3306	Min	1	SND	0.00	1	SND	0.00	1	SND	0.00	1	SND	0.00	1	SND	0.00	1	SND	0.00
-3305	Max	1	SND	0.00	1	SND	0.00	1	SND	0.00	5	SND	0.00	1	SND	0.00	1	SND	0.00
-3305	Min	1	SND	0.00	1	SND	0.00	1	SND	0.00	5	SND	0.00	1	SND	0.00	1	SND	0.00
-3304	Max	1	SND	0.00	1	SND	0.00	1	SND	0.00	1	SND	0.00	5	SND	0.00	1	SND	0.00
-3304	Min	1	SND	0.00	1	SND	0.00	1	SND	0.00	1	SND	0.00	5	SND	0.00	1	SND	0.00
-3303	Max	1	SND	0.00	1	SND	0.00	1	SND	0.00	1	SND	0.00	1	SND	0.00	1	SND	0.00
-3303	Min	1	SND	0.00	1	SND	0.00	1	SND	0.00	1	SND	0.00	1	SND	0.00	1	SND	0.00
-3302	Max	1	SND	0.00	1	SND	0.00	5	SND	0.00	5	SND	0.00	5	SND	0.00	1	SND	0.00
-3302	Min	1	SND	0.00	1	SND	0.00	5	SND	0.00	5	SND	0.00	5	SND	0.00	1	SND	0.00
-3301	Max	1	SND	0.00	1	SND	0.00	1	SND	0.00	5	SND	0.00	1	SND	0.00	1	SND	0.00
-3301	Min	1	SND	0.00	1	SND	0.00	1	SND	0.00	5	SND	0.00	1	SND	0.00	1	SND	0.00
-3300	Max	1	SND	0.00	1	SND	0.00	1	SND	0.00	5	SND	0.00	5	SND	0.00	1	SND	0.00
-3300	Min	1	SND	0.00	1	SND	0.00	1	SND	0.00	5	SND	0.00	5	SND	0.00	1	SND	0.00
-3299	Max	1	SND	0.00	1	SND	0.00	1	SND	0.00	1	SND	0.00	1	SND	0.00	1	SND	0.00
-3299	Min	1	SND	0.00	1	SND	0.00	1	SND	0.00	1	SND	0.00	1	SND	0.00	1	SND	0.00
-3298	Max	1	SND	0.00	1	SND	0.00	5	SND	0.00	5	SND	0.00	1	SND	0.00	1	SND	0.00
-3298	Min	1	SND	0.00	1	SND	0.00	5	SND	0.00	5	SND	0.00	1	SND	0.00	1	SND	0.00
-3297	Max	1	SND	0.00	1	SND	0.00	5	SND	0.00	1	SND	0.00	1	SND	0.00	1	SND	0.00
-3297	Min	1	SND	0.00	1	SND	0.00	5	SND	0.00	1	SND	0.00	1	SND	0.00	1	SND	0.00
-3296	Max	1	SND	0.00	1	SND	0.00	1	SND	0.00	1	SND	0.00	1	SND	0.00	1	SND	0.00
-3296	Min	1	SND	0.00	1	SND	0.00	1	SND	0.00	1	SND	0.00	1	SND	0.00	1	SND	0.00
-3295	Max	1	SND	0.00	1	SND	0.00	1	SND	0.00	1	SND	0.00	1	SND	0.00	1	SND	0.00
-3295	Min	1	SND	0.00	1	SND	0.00	1	SND	0.00	1	SND	0.00	1	SND	0.00	1	SND	0.00
-3294	Max	1	SND	0.00	1	SND	0.00	5	SND	0.00	1	SND	0.00	1	SND	0.00	1	SND	0.00
-3294	Min	1	SND	0.00	1	SND	0.00	5	SND	0.00	1	SND	0.00	1	SND	0.00	1	SND	0.00
-3293	Max	1	SND	0.00	1	SND	0.00	5	SND	0.00	5	SND	0.00	1	SND	0.00	1	SND	0.00
-3293	Min	1	SND	0.00	1	SND	0.00	5	SND	0.00	5	SND	0.00	1	SND	0.00	1	SND	0.00
-3292	Max	1	SND	0.00	1	SND	0.00	1	SND	0.00	5	SND	0.00	5	SND	0.00	1	SND	0.00
-3292	Min	1	SND	0.00	1	SND	0.00	1	SND	0.00	5	SND	0.00	5	SND	0.00	1	SND	0.00
-3291	Max	1	SND	0.00	1	SND	0.00	1	SND	0.00	5	SND	0.00	1	SND	0.00	1	SND	0.00
-3291	Min	1	SND	0.00	1	SND	0.00	1	SND	0.00	5	SND	0.00	1	SND	0.00	1	SND	0.00
-3290	Max	1	SND	0.00	1	SND	0.00	1	SND	0.00	1	SND	0.00	1	SND	0.00	1	SND	0.00
-3290	Min	1	SND	0.00	1	SND	0.00	1	SND	0.00	1	SND	0.00	1	SND	0.00	1	SND	0.00
-3289	Max	1	SND	0.00	1	SND	0.00	5	SND	0.00	5	SND	0.00	1	SND	0.00	1	SND	0.00
-3289	Min	1	SND	0.00	1	SND	0.00	5	SND	0.00	5	SND	0.00	1	SND	0.00	1	SND	0.00
-3288	Max	1	SND	0.00	1	SND	0.00	1	SND	0.00	5	SND	0.00	5	SND	0.00	1	SND	0.00
-3288	Min	1	SND	0.00	1	SND	0.00	1	SND	0.00	5	SND	0.00	5	SND	0.00	1	SND	0.00
-3287	Max	1	SND	0.00	1	SND	0.00	1	SND	0.00	5	SND	0.00	5	SND	0.00	1	SND	0.00
-3287	Min	1	SND	0.00	1	SND	0.00	1	SND	0.00	5	SND	0.00	5	SND	0.00	1	SND	0.00
-3286	Max	1	SND	0.00	1	SND	0.00	1	SND	0.00	1	SND	0.00	1	SND	0.00	1	SND	0.00
-3286	Min	1	SND	0.00	1	SND	0.00	1	SND	0.00	1	SND	0.00	1	SND	0.00	1	SND	0.00
-3285	Max	1	SND	0.00	1	SND	0.00	1	SND	0.00	5	SND	0.00	5	SND	0.00	1	SND	0.00
-3285	Min	1	SND	0.00	1	SND	0.00	1	SND	0.00	5	SND	0.00	5	SND	0.00	1	SND	0.00
-3284	Max	1	SND	0.00	1	SND	0.00	1	SND	0.00	1	SND	0.00	1	SND	0.00	1	SND	0.00
-3284	Min	1	SND	0.00	1	SND	0.00	1	SND	0.00	1	SND	0.00	1	SND	0.00	1	SND	0.00
-3283	Max	1	SND	0.00	1	SND	0.00	1	SND	0.00	5	SND	0.00	1	SND	0.00	1	SND	0.00
-3283	Min	1	SND	0.00	1	SND	0.00	1	SND	0.00	5	SND	0.00	1	SND	0.00	1	SND	0.00
-3282	Max	1	SND	0.00	1	SND	0.00	1	SND	0.00	5	SND	0.00	1	SND	0.00	1	SND	0.00
-3282	Min	1	SND	0.00	1	SND	0.00	1	SND	0.00	5	SND	0.00	1	SND	0.00	1	SND	0.00
-3281	Max	1	SND	0.00	1	SND	0.00	1	SND	0.00	5	SND	0.00	1	SND	0.00	1	SND	0.00
-3281	Min	1	SND	0.00	1	SND	0.00	1	SND	0.00	5	SND	0.00	1	SND	0.00	1	SND	0.00
-3280	Max	1	SND	0.00	1	SND	0.00	1	SND	0.00	1	SND	0.00	5	SND	0.00	1	SND	0.00
-3280	Min	1	SND	0.00	1	SND	0.00	1	SND	0.00	1	SND	0.00	5	SND	0.00	1	SND	0.00

-3279	Max	1	SND	0.00	1	SND	0.00	5	SND	0.00	1	SND	0.00	1	SND	0.00	1	SND	0.00
-3279	Min	1	SND	0.00	1	SND	0.00	5	SND	0.00	1	SND	0.00	1	SND	0.00	1	SND	0.00
-3278	Max	1	SND	0.00	1	SND	0.00	1	SND	0.00	5	SND	0.00	1	SND	0.00	1	SND	0.00
-3278	Min	1	SND	0.00	1	SND	0.00	1	SND	0.00	5	SND	0.00	1	SND	0.00	1	SND	0.00
-3277	Max	1	SND	0.00	1	SND	0.00	1	SND	0.00	1	SND	0.00	1	SND	0.00	1	SND	0.00
-3277	Min	1	SND	0.00	1	SND	0.00	1	SND	0.00	1	SND	0.00	1	SND	0.00	1	SND	0.00
-3276	Max	1	SND	0.00	1	SND	0.00	1	SND	0.00	5	SND	0.00	5	SND	0.00	1	SND	0.00
-3276	Min	1	SND	0.00	1	SND	0.00	1	SND	0.00	5	SND	0.00	5	SND	0.00	1	SND	0.00
-3275	Max	1	SND	0.00	1	SND	0.00	1	SND	0.00	5	SND	0.00	1	SND	0.00	1	SND	0.00
-3275	Min	1	SND	0.00	1	SND	0.00	1	SND	0.00	5	SND	0.00	1	SND	0.00	1	SND	0.00
-3274	Max	1	SND	0.00	1	SND	0.00	5	SND	0.00	5	SND	0.00	1	SND	0.00	1	SND	0.00
-3274	Min	1	SND	0.00	1	SND	0.00	5	SND	0.00	5	SND	0.00	1	SND	0.00	1	SND	0.00
-3273	Max	1	SND	0.00	1	SND	0.00	5	SND	0.00	5	SND	0.00	5	SND	0.00	1	SND	0.00
-3273	Min	1	SND	0.00	1	SND	0.00	5	SND	0.00	5	SND	0.00	5	SND	0.00	1	SND	0.00
-3272	Max	1	SND	0.00	1	SND	0.00	1	SND	0.00	1	SND	0.00	1	SND	0.00	1	SND	0.00
-3272	Min	1	SND	0.00	1	SND	0.00	1	SND	0.00	1	SND	0.00	1	SND	0.00	1	SND	0.00
-3271	Max	1	SND	0.00	1	SND	0.00	1	SND	0.00	5	SND	0.00	1	SND	0.00	1	SND	0.00
-3271	Min	1	SND	0.00	1	SND	0.00	1	SND	0.00	5	SND	0.00	1	SND	0.00	1	SND	0.00
-3270	Max	1	SND	0.00	1	SND	0.00	1	SND	0.00	1	SND	0.00	1	SND	0.00	1	SND	0.00
-3270	Min	1	SND	0.00	1	SND	0.00	1	SND	0.00	1	SND	0.00	1	SND	0.00	1	SND	0.00
-3269	Max	1	SND	0.00	1	SND	0.00	1	SND	0.00	1	SND	0.00	1	SND	0.00	1	SND	0.00
-3269	Min	1	SND	0.00	1	SND	0.00	1	SND	0.00	1	SND	0.00	1	SND	0.00	1	SND	0.00
-3268	Max	1	SND	0.00	1	SND	0.00	1	SND	0.00	5	SND	0.00	1	SND	0.00	1	SND	0.00
-3268	Min	1	SND	0.00	1	SND	0.00	1	SND	0.00	5	SND	0.00	1	SND	0.00	1	SND	0.00
-3267	Max	1	SND	0.00	1	SND	0.00	5	SND	0.00	5	SND	0.00	1	SND	0.00	1	SND	0.00
-3267	Min	1	SND	0.00	1	SND	0.00	5	SND	0.00	5	SND	0.00	1	SND	0.00	1	SND	0.00
-3266	Max	1	SND	0.00	1	SND	0.00	5	SND	0.00	5	SND	0.00	1	SND	0.00	1	SND	0.00
-3266	Min	1	SND	0.00	1	SND	0.00	5	SND	0.00	5	SND	0.00	1	SND	0.00	1	SND	0.00
-3265	Max	1	SND	0.00	1	SND	0.00	1	SND	0.00	1	SND	0.00	5	SND	0.00	1	SND	0.00
-3265	Min	1	SND	0.00	1	SND	0.00	1	SND	0.00	1	SND	0.00	5	SND	0.00	1	SND	0.00
-3264	Max	1	SND	0.00	1	SND	0.00	1	SND	0.00	5	SND	0.00	5	SND	0.00	1	SND	0.00
-3264	Min	1	SND	0.00	1	SND	0.00	1	SND	0.00	5	SND	0.00	5	SND	0.00	1	SND	0.00
-3263	Max	1	SND	0.00	1	SND	0.00	5	SND	0.00	5	SND	0.00	1	SND	0.00	1	SND	0.00
-3263	Min	1	SND	0.00	1	SND	0.00	5	SND	0.00	5	SND	0.00	1	SND	0.00	1	SND	0.00
-3262	Max	1	SND	0.00	1	SND	0.00	1	SND	0.00	5	SND	0.00	1	SND	0.00	1	SND	0.00
-3262	Min	1	SND	0.00	1	SND	0.00	1	SND	0.00	5	SND	0.00	1	SND	0.00	1	SND	0.00
-3261	Max	1	SND	0.00	1	SND	0.00	5	SND	0.00	1	SND	0.00	1	SND	0.00	1	SND	0.00
-3261	Min	1	SND	0.00	1	SND	0.00	5	SND	0.00	1	SND	0.00	1	SND	0.00	1	SND	0.00
-3260	Max	1	SND	0.00	1	SND	0.00	5	SND	0.00	1	SND	0.00	5	SND	0.00	1	SND	0.00
-3260	Min	1	SND	0.00	1	SND	0.00	5	SND	0.00	1	SND	0.00	5	SND	0.00	1	SND	0.00
-3259	Max	1	SND	0.00	1	SND	0.00	1	SND	0.00	5	SND	0.00	1	SND	0.00	1	SND	0.00
-3259	Min	1	SND	0.00	1	SND	0.00	1	SND	0.00	5	SND	0.00	1	SND	0.00	1	SND	0.00
-3258	Max	1	SND	0.00	1	SND	0.00	1	SND	0.00	5	SND	0.00	1	SND	0.00	1	SND	0.00
-3258	Min	1	SND	0.00	1	SND	0.00	1	SND	0.00	5	SND	0.00	1	SND	0.00	1	SND	0.00
-3257	Max	1	SND	0.00	1	SND	0.00	5	SND	0.00	5	SND	0.00	5	SND	0.00	1	SND	0.00
-3257	Min	1	SND	0.00	1	SND	0.00	5	SND	0.00	5	SND	0.00	5	SND	0.00	1	SND	0.00
-3256	Max	1	SND	0.00	1	SND	0.00	1	SND	0.00	5	SND	0.00	1	SND	0.00	1	SND	0.00
-3256	Min	1	SND	0.00	1	SND	0.00	1	SND	0.00	5	SND	0.00	1	SND	0.00	1	SND	0.00
-3255	Max	1	SND	0.00	1	SND	0.00	1	SND	0.00	5	SND	0.00	1	SND	0.00	1	SND	0.00
-3255	Min	1	SND	0.00	1	SND	0.00	1	SND	0.00	5	SND	0.00	1	SND	0.00	1	SND	0.00
-3254	Max	1	SND	0.00	1	SND	0.00	1	SND	0.00	5	SND	0.00	1	SND	0.00	1	SND	0.00
-3254	Min	1	SND	0.00	1	SND	0.00	1	SND	0.00	5	SND	0.00	1	SND	0.00	1	SND	0.00
-3253	Max	1	SND	0.00	1	SND	0.00	1	SND	0.00	1	SND	0.00	5	SND	0.00	1	SND	0.00
-3253	Min	1	SND	0.00	1	SND	0.00	1	SND	0.00	1	SND	0.00	5	SND	0.00	1	SND	0.00
-3252	Max	1	SND	0.00	1	SND	0.00	1	SND	0.00	5	SND	0.00	1	SND	0.00	1	SND	0.00
-3252	Min	1	SND	0.00	1	SND	0.00	1	SND	0.00	5	SND	0.00	1	SND	0.00	1	SND	0.00
-3251	Max	1	SND	0.00	1	SND	0.00	1	SND	0.00	5	SND	0.00	1	SND	0.00	1	SND	0.00
-3251	Min	1	SND	0.00	1	SND	0.00	1	SND	0.00	5	SND	0.00	1	SND	0.00	1	SND	0.00
-3250	Max	1	SND	0.00	1	SND	0.00	1	SND	0.00	5	SND	0.00	5	SND	0.00	1	SND	0.00
-3250	Min	1	SND	0.00	1	SND	0.00	1	SND	0.00	5	SND	0.00	5	SND	0.00	1	SND	0.00
-3249	Max	1	SND	0.00	1	SND	0.00	1	SND	0.00	1	SND	0.00	1	SND	0.00	1	SND	0.00
-3249	Min	1	SND	0.00	1	SND	0.00	1	SND	0.00	1	SND	0.00	1	SND	0.00	1	SND	0.00
-3248	Max	1	SND	0.00	1	SND	0.00	1	SND	0.00	5	SND	0.00	5	SND	0.00	1	SND	0.00
-3248	Min	1	SND	0.00	1	SND	0.00	1	SND	0.00	5	SND	0.00	5	SND	0.00	1	SND	0.00
-3247	Max	1	SND	0.00	1	SND	0.00	1	SND	0.00	5	SND	0.00	5	SND	0.00	1	SND	0.00
-3247	Min	1	SND	0.00	1	SND	0.00	1	SND	0.00	5	SND	0.00	5	SND	0.00	1	SND	0.00
-3246	Max	1	SND	0.00	1	SND	0.00	5	SND	0.00	5	SND	0.00	1	SND	0.00	1	SND	0.00
-3246	Min	1	SND	0.00	1	SND	0.00	5	SND	0.00	5	SND	0.00	1	SND	0.00	1	SND	0.00
-3245	Max	1	SND	0.00	1	SND	0.00	1	SND	0.00	5	SND	0.00	1	SND	0.00	1	SND	0.00
-3245	Min	1	SND	0.00	1	SND	0.00	1	SND	0.00	5	SND	0.00	1	SND	0.00	1	SND	0.00
-3244	Max	1	SND	0.00	1	SND	0.00	1	SND	0.00	1	SND	0.00	5	SND	0.00	1	SND	0.00
-3244	Min	1	SND	0.00	1	SND	0.00	1	SND	0.00	1	SND	0.00	5	SND	0.00	1	SND	0.00
-3243	Max	1	SND	0.00	1	SND	0.00	1	SND	0.00	5	SND	0.00	5	SND	0.00	1	SND	0.00
-3243	Min	1	SND	0.00	1	SND	0.00	1	SND	0.00	5	SND	0.00	5	SND	0.00	1	SND	0.00
-3242	Max	1	SND	0.00	1	SND	0.00	1	SND	0.00	5	SND	0.00	1	SND	0.00	1	SND	0.00
-3242	Min	1	SND	0.00	1	SND	0.00	1	SND	0.00	5	SND	0.00	1	SND	0.00	1	SND	0.00
-3241	Max	1	SND	0.00	1	SND	0.00	1	SND	0.00	5	SND	0.00	5	SND	0.00	1	SND	0.00
-3241	Min	1	SND	0.00	1	SND	0.00	1	SND	0.00	5	SND	0.00	5	SND	0.00	1	SND	0.00
-3240	Max	1	SND	0.00	1	SND	0.00	5	SND	0.00	5	SND	0.00	5	SND	0.00	1	SND	0.00

-3240	Min	1	SND	0.00	1	SND	0.00	5	SND	0.00	5	SND	0.00	5	SND	0.00	1	SND	0.00
-3239	Max	1	SND	0.00	1	SND	0.00	1	SND	0.00	1	SND	0.00	1	SND	0.00	1	SND	0.00
-3239	Min	1	SND	0.00	1	SND	0.00	1	SND	0.00	1	SND	0.00	1	SND	0.00	1	SND	0.00
-3238	Max	1	SND	0.00	1	SND	0.00	1	SND	0.00	5	SND	0.00	5	SND	0.00	1	SND	0.00
-3238	Min	1	SND	0.00	1	SND	0.00	1	SND	0.00	5	SND	0.00	5	SND	0.00	1	SND	0.00
-3237	Max	1	SND	0.00	1	SND	0.00	1	SND	0.00	5	SND	0.00	5	SND	0.00	1	SND	0.00
-3237	Min	1	SND	0.00	1	SND	0.00	1	SND	0.00	5	SND	0.00	5	SND	0.00	1	SND	0.00
-3236	Max	1	SND	0.00	1	SND	0.00	1	SND	0.00	5	SND	0.00	5	SND	0.00	1	SND	0.00
-3236	Min	1	SND	0.00	1	SND	0.00	1	SND	0.00	5	SND	0.00	5	SND	0.00	1	SND	0.00
-3235	Max	1	SND	0.00	1	SND	0.00	5	SND	0.00	5	SND	0.00	1	SND	0.00	1	SND	0.00
-3235	Min	1	SND	0.00	1	SND	0.00	5	SND	0.00	5	SND	0.00	1	SND	0.00	1	SND	0.00
-3234	Max	1	SND	0.00	1	SND	0.00	1	SND	0.00	1	SND	0.00	1	SND	0.00	1	SND	0.00
-3234	Min	1	SND	0.00	1	SND	0.00	1	SND	0.00	1	SND	0.00	1	SND	0.00	1	SND	0.00
-3233	Max	1	SND	0.00	1	SND	0.00	1	SND	0.00	5	SND	0.00	1	SND	0.00	1	SND	0.00
-3233	Min	1	SND	0.00	1	SND	0.00	1	SND	0.00	5	SND	0.00	1	SND	0.00	1	SND	0.00
-3232	Max	1	SND	0.00	1	SND	0.00	1	SND	0.00	1	SND	0.00	1	SND	0.00	1	SND	0.00
-3232	Min	1	SND	0.00	1	SND	0.00	1	SND	0.00	1	SND	0.00	1	SND	0.00	1	SND	0.00
-3231	Max	1	SND	0.00	1	SND	0.00	1	SND	0.00	5	SND	0.00	1	SND	0.00	1	SND	0.00
-3231	Min	1	SND	0.00	1	SND	0.00	1	SND	0.00	5	SND	0.00	1	SND	0.00	1	SND	0.00
-3230	Max	1	SND	0.00	1	SND	0.00	1	SND	0.00	5	SND	0.00	1	SND	0.00	1	SND	0.00
-3230	Min	1	SND	0.00	1	SND	0.00	1	SND	0.00	5	SND	0.00	1	SND	0.00	1	SND	0.00
-3229	Max	1	SND	0.00	1	SND	0.00	1	SND	0.00	5	SND	0.00	1	SND	0.00	1	SND	0.00
-3229	Min	1	SND	0.00	1	SND	0.00	1	SND	0.00	5	SND	0.00	1	SND	0.00	1	SND	0.00
-3228	Max	1	SND	0.00	1	SND	0.00	1	SND	0.00	5	SND	0.00	1	SND	0.00	1	SND	0.00
-3228	Min	1	SND	0.00	1	SND	0.00	1	SND	0.00	5	SND	0.00	1	SND	0.00	1	SND	0.00
-3227	Max	1	SND	0.00	1	SND	0.00	1	SND	0.00	5	SND	0.00	1	SND	0.00	1	SND	0.00
-3227	Min	1	SND	0.00	1	SND	0.00	1	SND	0.00	5	SND	0.00	1	SND	0.00	1	SND	0.00
-3226	Max	1	SND	0.00	1	SND	0.00	1	SND	0.00	5	SND	0.00	1	SND	0.00	1	SND	0.00
-3226	Min	1	SND	0.00	1	SND	0.00	1	SND	0.00	5	SND	0.00	1	SND	0.00	1	SND	0.00
-3225	Max	1	SND	0.00	1	SND	0.00	1	SND	0.00	5	SND	0.00	5	SND	0.00	1	SND	0.00
-3225	Min	1	SND	0.00	1	SND	0.00	1	SND	0.00	5	SND	0.00	5	SND	0.00	1	SND	0.00
-3224	Max	1	SND	0.00	1	SND	0.00	1	SND	0.00	5	SND	0.00	1	SND	0.00	1	SND	0.00
-3224	Min	1	SND	0.00	1	SND	0.00	1	SND	0.00	5	SND	0.00	1	SND	0.00	1	SND	0.00
-3223	Max	1	SND	0.00	1	SND	0.00	1	SND	0.00	5	SND	0.00	1	SND	0.00	1	SND	0.00
-3223	Min	1	SND	0.00	1	SND	0.00	1	SND	0.00	5	SND	0.00	1	SND	0.00	1	SND	0.00
-3222	Max	1	SND	0.00	1	SND	0.00	1	SND	0.00	5	SND	0.00	5	SND	0.00	1	SND	0.00
-3222	Min	1	SND	0.00	1	SND	0.00	1	SND	0.00	5	SND	0.00	5	SND	0.00	1	SND	0.00
-3221	Max	1	SND	0.00	1	SND	0.00	1	SND	0.00	1	SND	0.00	1	SND	0.00	1	SND	0.00
-3221	Min	1	SND	0.00	1	SND	0.00	1	SND	0.00	1	SND	0.00	1	SND	0.00	1	SND	0.00
-3220	Max	1	SND	0.00	1	SND	0.00	5	SND	0.00	5	SND	0.00	1	SND	0.00	1	SND	0.00
-3220	Min	1	SND	0.00	1	SND	0.00	5	SND	0.00	5	SND	0.00	1	SND	0.00	1	SND	0.00
-3219	Max	1	SND	0.00	1	SND	0.00	5	SND	0.00	5	SND	0.00	1	SND	0.00	1	SND	0.00
-3219	Min	1	SND	0.00	1	SND	0.00	5	SND	0.00	5	SND	0.00	1	SND	0.00	1	SND	0.00
-3218	Max	1	SND	0.00	1	SND	0.00	5	SND	0.00	1	SND	0.00	1	SND	0.00	1	SND	0.00
-3218	Min	1	SND	0.00	1	SND	0.00	5	SND	0.00	1	SND	0.00	1	SND	0.00	1	SND	0.00
-3217	Max	1	SND	0.00	1	SND	0.00	5	SND	0.00	5	SND	0.00	1	SND	0.00	1	SND	0.00
-3217	Min	1	SND	0.00	1	SND	0.00	5	SND	0.00	5	SND	0.00	1	SND	0.00	1	SND	0.00
-3216	Max	1	SND	0.00	1	SND	0.00	1	SND	0.00	1	SND	0.00	1	SND	0.00	1	SND	0.00
-3216	Min	1	SND	0.00	1	SND	0.00	1	SND	0.00	1	SND	0.00	1	SND	0.00	1	SND	0.00
-3215	Max	1	SND	0.00	1	SND	0.00	5	SND	0.00	5	SND	0.00	1	SND	0.00	1	SND	0.00
-3215	Min	1	SND	0.00	1	SND	0.00	5	SND	0.00	5	SND	0.00	1	SND	0.00	1	SND	0.00
-3214	Max	1	SND	0.00	1	SND	0.00	5	SND	0.00	5	SND	0.00	5	SND	0.00	1	SND	0.00
-3214	Min	1	SND	0.00	1	SND	0.00	5	SND	0.00	5	SND	0.00	5	SND	0.00	1	SND	0.00
-3213	Max	1	SND	0.00	1	SND	0.00	1	SND	0.00	5	SND	0.00	1	SND	0.00	1	SND	0.00
-3213	Min	1	SND	0.00	1	SND	0.00	1	SND	0.00	5	SND	0.00	1	SND	0.00	1	SND	0.00
-3212	Max	1	SND	0.00	1	SND	0.00	1	SND	0.00	1	SND	0.00	5	SND	0.00	1	SND	0.00
-3212	Min	1	SND	0.00	1	SND	0.00	1	SND	0.00	1	SND	0.00	5	SND	0.00	1	SND	0.00
-3211	Max	1	SND	0.00	1	SND	0.00	1	SND	0.00	1	SND	0.00	1	SND	0.00	1	SND	0.00
-3211	Min	1	SND	0.00	1	SND	0.00	1	SND	0.00	1	SND	0.00	1	SND	0.00	1	SND	0.00
-3210	Max	1	SND	0.00	1	SND	0.00	1	SND	0.00	1	SND	0.00	1	SND	0.00	1	SND	0.00
-3210	Min	1	SND	0.00	1	SND	0.00	1	SND	0.00	1	SND	0.00	1	SND	0.00	1	SND	0.00
-3209	Max	1	SND	0.00	1	SND	0.00	5	SND	0.00	1	SND	0.00	1	SND	0.00	1	SND	0.00
-3209	Min	1	SND	0.00	1	SND	0.00	5	SND	0.00	1	SND	0.00	1	SND	0.00	1	SND	0.00
-3208	Max	1	SND	0.00	1	SND	0.00	1	SND	0.00	1	SND	0.00	1	SND	0.00	1	SND	0.00
-3208	Min	1	SND	0.00	1	SND	0.00	1	SND	0.00	1	SND	0.00	1	SND	0.00	1	SND	0.00
-3207	Max	1	SND	0.00	1	SND	0.00	1	SND	0.00	1	SND	0.00	1	SND	0.00	1	SND	0.00
-3207	Min	1	SND	0.00	1	SND	0.00	1	SND	0.00	1	SND	0.00	1	SND	0.00	1	SND	0.00
-3206	Max	1	SND	0.00	1	SND	0.00	5	SND	0.00	5	SND	0.00	1	SND	0.00	1	SND	0.00
-3206	Min	1	SND	0.00	1	SND	0.00	5	SND	0.00	5	SND	0.00	1	SND	0.00	1	SND	0.00
-3205	Max	1	SND	0.00	1	SND	0.00	1	SND	0.00	1	SND	0.00	1	SND	0.00	1	SND	0.00
-3205	Min	1	SND	0.00	1	SND	0.00	1	SND	0.00	1	SND	0.00	1	SND	0.00	1	SND	0.00
-3204	Max	1	SND	0.00	1	SND	0.00	1	SND	0.00	5	SND	0.00	1	SND	0.00	1	SND	0.00
-3204	Min	1	SND	0.00	1	SND	0.00	1	SND	0.00	5	SND	0.00	1	SND	0.00	1	SND	0.00
-3203	Max	1	SND	0.00	1	SND	0.00	1	SND	0.00	5	SND	0.00	5	SND	0.00	1	SND	0.00
-3203	Min	1	SND	0.00	1	SND	0.00	1	SND	0.00	5	SND	0.00	5	SND	0.00	1	SND	0.00
-3202	Max	1	SND	0.00	1	SND	0.00	5	SND	0.00	5	SND	0.00	5	SND	0.00	1	SND	0.00
-3202	Min	1	SND	0.00	1	SND	0.00	5	SND	0.00	5	SND	0.00	5	SND	0.00	1	SND	0.00
-3201	Max	1	SND	0.00	1	SND	0.00	1	SND	0.00	1	SND	0.00	1	SND	0.00	1	SND	0.00
-3201	Min	1	SND	0.00	1	SND	0.00	1	SND	0.00	1	SND	0.00	1	SND	0.00	1	SND	0.00

-3200	Max	1	SND	0.00	1	SND	0.00	1	SND	0.00	5	SND	0.00	1	SND	0.00	1	SND	0.00
-3200	Min	1	SND	0.00	1	SND	0.00	1	SND	0.00	5	SND	0.00	1	SND	0.00	1	SND	0.00
-3199	Max	1	SND	0.00	1	SND	0.00	5	SND	0.00	1	SND	0.00	1	SND	0.00	1	SND	0.00
-3199	Min	1	SND	0.00	1	SND	0.00	5	SND	0.00	1	SND	0.00	1	SND	0.00	1	SND	0.00
-3198	Max	1	SND	0.00	1	SND	0.00	1	SND	0.00	1	SND	0.00	1	SND	0.00	1	SND	0.00
-3198	Min	1	SND	0.00	1	SND	0.00	1	SND	0.00	1	SND	0.00	1	SND	0.00	1	SND	0.00
-3197	Max	1	SND	0.00	1	SND	0.00	5	SND	0.00	5	SND	0.00	1	SND	0.00	1	SND	0.00
-3197	Min	1	SND	0.00	1	SND	0.00	5	SND	0.00	5	SND	0.00	1	SND	0.00	1	SND	0.00
-3196	Max	1	SND	0.00	1	SND	0.00	1	SND	0.00	1	SND	0.00	1	SND	0.00	1	SND	0.00
-3196	Min	1	SND	0.00	1	SND	0.00	1	SND	0.00	1	SND	0.00	1	SND	0.00	1	SND	0.00
-3195	Max	1	SND	0.00	1	SND	0.00	1	SND	0.00	5	SND	0.00	1	SND	0.00	1	SND	0.00
-3195	Min	1	SND	0.00	1	SND	0.00	1	SND	0.00	5	SND	0.00	1	SND	0.00	1	SND	0.00
-3194	Max	1	SND	0.00	1	SND	0.00	5	SND	0.00	5	SND	0.00	1	SND	0.00	1	SND	0.00
-3194	Min	1	SND	0.00	1	SND	0.00	5	SND	0.00	5	SND	0.00	1	SND	0.00	1	SND	0.00
-3193	Max	1	SND	0.00	1	SND	0.00	1	SND	0.00	5	SND	0.00	5	SND	0.00	1	SND	0.00
-3193	Min	1	SND	0.00	1	SND	0.00	1	SND	0.00	5	SND	0.00	5	SND	0.00	1	SND	0.00
-3192	Max	1	SND	0.00	1	SND	0.00	1	SND	0.00	5	SND	0.00	1	SND	0.00	1	SND	0.00
-3192	Min	1	SND	0.00	1	SND	0.00	1	SND	0.00	5	SND	0.00	1	SND	0.00	1	SND	0.00
-3191	Max	1	SND	0.00	1	SND	0.00	1	SND	0.00	5	SND	0.00	1	SND	0.00	1	SND	0.00
-3191	Min	1	SND	0.00	1	SND	0.00	1	SND	0.00	5	SND	0.00	1	SND	0.00	1	SND	0.00
-3190	Max	1	SND	0.00	1	SND	0.00	1	SND	0.00	5	SND	0.00	1	SND	0.00	1	SND	0.00
-3190	Min	1	SND	0.00	1	SND	0.00	1	SND	0.00	5	SND	0.00	1	SND	0.00	1	SND	0.00
-3189	Max	1	SND	0.00	1	SND	0.00	1	SND	0.00	5	SND	0.00	5	SND	0.00	1	SND	0.00
-3189	Min	1	SND	0.00	1	SND	0.00	1	SND	0.00	5	SND	0.00	5	SND	0.00	1	SND	0.00
-3188	Max	1	SND	0.00	1	SND	0.00	5	SND	0.00	1	SND	0.00	1	SND	0.00	1	SND	0.00
-3188	Min	1	SND	0.00	1	SND	0.00	5	SND	0.00	1	SND	0.00	1	SND	0.00	1	SND	0.00
-3187	Max	1	SND	0.00	1	SND	0.00	5	SND	0.00	1	SND	0.00	1	SND	0.00	1	SND	0.00
-3187	Min	1	SND	0.00	1	SND	0.00	5	SND	0.00	1	SND	0.00	1	SND	0.00	1	SND	0.00
-3186	Max	1	SND	0.00	1	SND	0.00	5	SND	0.00	1	SND	0.00	1	SND	0.00	1	SND	0.00
-3186	Min	1	SND	0.00	1	SND	0.00	5	SND	0.00	1	SND	0.00	1	SND	0.00	1	SND	0.00
-3185	Max	1	SND	0.00	1	SND	0.00	5	SND	0.00	5	SND	0.00	1	SND	0.00	1	SND	0.00
-3185	Min	1	SND	0.00	1	SND	0.00	5	SND	0.00	5	SND	0.00	1	SND	0.00	1	SND	0.00
-3184	Max	1	SND	0.00	1	SND	0.00	1	SND	0.00	5	SND	0.00	1	SND	0.00	1	SND	0.00
-3184	Min	1	SND	0.00	1	SND	0.00	1	SND	0.00	5	SND	0.00	1	SND	0.00	1	SND	0.00
-3183	Max	1	SND	0.00	1	SND	0.00	1	SND	0.00	1	SND	0.00	1	SND	0.00	1	SND	0.00
-3183	Min	1	SND	0.00	1	SND	0.00	1	SND	0.00	1	SND	0.00	1	SND	0.00	1	SND	0.00
-3182	Max	1	SND	0.00	1	SND	0.00	1	SND	0.00	5	SND	0.00	1	SND	0.00	1	SND	0.00
-3182	Min	1	SND	0.00	1	SND	0.00	1	SND	0.00	5	SND	0.00	1	SND	0.00	1	SND	0.00
-3181	Max	1	SND	0.00	1	SND	0.00	1	SND	0.00	5	SND	0.00	1	SND	0.00	1	SND	0.00
-3181	Min	1	SND	0.00	1	SND	0.00	1	SND	0.00	5	SND	0.00	1	SND	0.00	1	SND	0.00
-3180	Max	1	SND	0.00	1	SND	0.00	1	SND	0.00	5	SND	0.00	1	SND	0.00	1	SND	0.00
-3180	Min	1	SND	0.00	1	SND	0.00	1	SND	0.00	5	SND	0.00	1	SND	0.00	1	SND	0.00
-3179	Max	1	SND	0.00	1	SND	0.00	1	SND	0.00	5	SND	0.00	5	SND	0.00	1	SND	0.00
-3179	Min	1	SND	0.00	1	SND	0.00	1	SND	0.00	5	SND	0.00	5	SND	0.00	1	SND	0.00
-3178	Max	1	SND	0.00	1	SND	0.00	1	SND	0.00	5	SND	0.00	5	SND	0.00	1	SND	0.00
-3178	Min	1	SND	0.00	1	SND	0.00	1	SND	0.00	5	SND	0.00	5	SND	0.00	1	SND	0.00
-3177	Max	1	SND	0.00	1	SND	0.00	1	SND	0.00	1	SND	0.00	1	SND	0.00	1	SND	0.00
-3177	Min	1	SND	0.00	1	SND	0.00	1	SND	0.00	1	SND	0.00	1	SND	0.00	1	SND	0.00
-3176	Max	1	SND	0.00	1	SND	0.00	1	SND	0.00	5	SND	0.00	1	SND	0.00	1	SND	0.00
-3176	Min	1	SND	0.00	1	SND	0.00	1	SND	0.00	5	SND	0.00	1	SND	0.00	1	SND	0.00
-3175	Max	1	SND	0.00	1	SND	0.00	5	SND	0.00	5	SND	0.00	1	SND	0.00	1	SND	0.00
-3175	Min	1	SND	0.00	1	SND	0.00	5	SND	0.00	5	SND	0.00	1	SND	0.00	1	SND	0.00
-3174	Max	1	SND	0.00	1	SND	0.00	1	SND	0.00	1	SND	0.00	1	SND	0.00	1	SND	0.00
-3174	Min	1	SND	0.00	1	SND	0.00	1	SND	0.00	1	SND	0.00	1	SND	0.00	1	SND	0.00
-3173	Max	1	SND	0.00	1	SND	0.00	5	SND	0.00	5	SND	0.00	1	SND	0.00	1	SND	0.00
-3173	Min	1	SND	0.00	1	SND	0.00	5	SND	0.00	5	SND	0.00	1	SND	0.00	1	SND	0.00
-3172	Max	1	SND	0.00	1	SND	0.00	5	SND	0.00	1	SND	0.00	5	SND	0.00	1	SND	0.00
-3172	Min	1	SND	0.00	1	SND	0.00	5	SND	0.00	1	SND	0.00	5	SND	0.00	1	SND	0.00
-3171	Max	1	SND	0.00	1	SND	0.00	1	SND	0.00	5	SND	0.00	1	SND	0.00	1	SND	0.00
-3171	Min	1	SND	0.00	1	SND	0.00	1	SND	0.00	5	SND	0.00	1	SND	0.00	1	SND	0.00
-3170	Max	1	SND	0.00	1	SND	0.00	1	SND	0.00	5	SND	0.00	1	SND	0.00	1	SND	0.00
-3170	Min	1	SND	0.00	1	SND	0.00	1	SND	0.00	5	SND	0.00	1	SND	0.00	1	SND	0.00
-3169	Max	1	SND	0.00	1	SND	0.00	1	SND	0.00	1	SND	0.00	5	SND	0.00	1	SND	0.00
-3169	Min	1	SND	0.00	1	SND	0.00	1	SND	0.00	1	SND	0.00	5	SND	0.00	1	SND	0.00
-3168	Max	1	SND	0.00	1	SND	0.00	1	SND	0.00	1	SND	0.00	1	SND	0.00	1	SND	0.00
-3168	Min	1	SND	0.00	1	SND	0.00	1	SND	0.00	1	SND	0.00	1	SND	0.00	1	SND	0.00
-3167	Max	1	SND	0.00	1	SND	0.00	1	SND	0.00	5	SND	0.00	1	SND	0.00	1	SND	0.00
-3167	Min	1	SND	0.00	1	SND	0.00	1	SND	0.00	5	SND	0.00	1	SND	0.00	1	SND	0.00
-3166	Max	1	SND	0.00	1	SND	0.00	1	SND	0.00	5	SND	0.00	1	SND	0.00	1	SND	0.00
-3166	Min	1	SND	0.00	1	SND	0.00	1	SND	0.00	5	SND	0.00	1	SND	0.00	1	SND	0.00
-3165	Max	1	SND	0.00	1	SND	0.00	5	SND	0.00	5	SND	0.00	1	SND	0.00	1	SND	0.00
-3165	Min	1	SND	0.00	1	SND	0.00	5	SND	0.00	5	SND	0.00	1	SND	0.00	1	SND	0.00
-3164	Max	1	SND	0.00	1	SND	0.00	1	SND	0.00	5	SND	0.00	1	SND	0.00	1	SND	0.00
-3164	Min	1	SND	0.00	1	SND	0.00	1	SND	0.00	5	SND	0.00	1	SND	0.00	1	SND	0.00
-3163	Max	1	SND	0.00	1	SND	0.00	5	SND	0.00	5	SND	0.00	5	SND	0.00	1	SND	0.00
-3163	Min	1	SND	0.00	1	SND	0.00	5	SND	0.00	5	SND	0.00	5	SND	0.00	1	SND	0.00
-3162	Max	1	SND	0.00	1	SND	0.00	1	SND	0.00	1	SND	0.00	1	SND	0.00	1	SND	0.00
-3162	Min	1	SND	0.00	1	SND	0.00	1	SND	0.00	1	SND	0.00	1	SND	0.00	1	SND	0.00
-3161	Max	1	SND	0.00	1	SND	0.00	1	SND	0.00	5	SND	0.00	1	SND	0.00	1	SND	0.00

-3161	Min	1	SND	0.00	1	SND	0.00	1	SND	0.00	5	SND	0.00	1	SND	0.00	1	SND	0.00
-3160	Max	1	SND	0.00	1	SND	0.00	1	SND	0.00	5	SND	0.00	1	SND	0.00	1	SND	0.00
-3160	Min	1	SND	0.00	1	SND	0.00	1	SND	0.00	5	SND	0.00	1	SND	0.00	1	SND	0.00
-3159	Max	1	SND	0.00	1	SND	0.00	1	SND	0.00	1	SND	0.00	1	SND	0.00	1	SND	0.00
-3159	Min	1	SND	0.00	1	SND	0.00	1	SND	0.00	1	SND	0.00	1	SND	0.00	1	SND	0.00
-3158	Max	1	SND	0.00	1	SND	0.00	5	SND	0.00	5	SND	0.00	1	SND	0.00	1	SND	0.00
-3158	Min	1	SND	0.00	1	SND	0.00	5	SND	0.00	5	SND	0.00	1	SND	0.00	1	SND	0.00
-3157	Max	1	SND	0.00	1	SND	0.00	1	SND	0.00	1	SND	0.00	1	SND	0.00	1	SND	0.00
-3157	Min	1	SND	0.00	1	SND	0.00	1	SND	0.00	1	SND	0.00	1	SND	0.00	1	SND	0.00
-3156	Max	1	SND	0.00	1	SND	0.00	1	SND	0.00	1	SND	0.00	1	SND	0.00	1	SND	0.00
-3156	Min	1	SND	0.00	1	SND	0.00	1	SND	0.00	1	SND	0.00	1	SND	0.00	1	SND	0.00
-3155	Max	1	SND	0.00	1	SND	0.00	1	SND	0.00	1	SND	0.00	5	SND	0.00	1	SND	0.00
-3155	Min	1	SND	0.00	1	SND	0.00	1	SND	0.00	1	SND	0.00	5	SND	0.00	1	SND	0.00
-3154	Max	1	SND	0.00	1	SND	0.00	1	SND	0.00	5	SND	0.00	1	SND	0.00	1	SND	0.00
-3154	Min	1	SND	0.00	1	SND	0.00	1	SND	0.00	5	SND	0.00	1	SND	0.00	1	SND	0.00
-3153	Max	1	SND	0.00	1	SND	0.00	1	SND	0.00	5	SND	0.00	1	SND	0.00	1	SND	0.00
-3153	Min	1	SND	0.00	1	SND	0.00	1	SND	0.00	5	SND	0.00	1	SND	0.00	1	SND	0.00
-3152	Max	1	SND	0.00	1	SND	0.00	1	SND	0.00	5	SND	0.00	5	SND	0.00	1	SND	0.00
-3152	Min	1	SND	0.00	1	SND	0.00	1	SND	0.00	5	SND	0.00	5	SND	0.00	1	SND	0.00
-3151	Max	1	SND	0.00	1	SND	0.00	1	SND	0.00	5	SND	0.00	1	SND	0.00	1	SND	0.00
-3151	Min	1	SND	0.00	1	SND	0.00	1	SND	0.00	5	SND	0.00	1	SND	0.00	1	SND	0.00
-3150	Max	1	SND	0.00	1	SND	0.00	1	SND	0.00	1	SND	0.00	5	SND	0.00	1	SND	0.00
-3150	Min	1	SND	0.00	1	SND	0.00	1	SND	0.00	1	SND	0.00	5	SND	0.00	1	SND	0.00
-3149	Max	1	SND	0.00	1	SND	0.00	5	SND	0.00	1	SND	0.00	5	SND	0.00	1	SND	0.00
-3149	Min	1	SND	0.00	1	SND	0.00	5	SND	0.00	1	SND	0.00	5	SND	0.00	1	SND	0.00
-3148	Max	1	SND	0.00	1	SND	0.00	1	SND	0.00	1	SND	0.00	1	SND	0.00	1	SND	0.00
-3148	Min	1	SND	0.00	1	SND	0.00	1	SND	0.00	1	SND	0.00	1	SND	0.00	1	SND	0.00
-3147	Max	1	SND	0.00	1	SND	0.00	1	SND	0.00	5	SND	0.00	5	SND	0.00	1	SND	0.00
-3147	Min	1	SND	0.00	1	SND	0.00	1	SND	0.00	5	SND	0.00	5	SND	0.00	1	SND	0.00
-3146	Max	1	SND	0.00	1	SND	0.00	1	SND	0.00	1	SND	0.00	1	SND	0.00	1	SND	0.00
-3146	Min	1	SND	0.00	1	SND	0.00	1	SND	0.00	1	SND	0.00	1	SND	0.00	1	SND	0.00
-3145	Max	1	SND	0.00	1	SND	0.00	1	SND	0.00	5	SND	0.00	5	SND	0.00	1	SND	0.00
-3145	Min	1	SND	0.00	1	SND	0.00	1	SND	0.00	5	SND	0.00	5	SND	0.00	1	SND	0.00
-3144	Max	1	SND	0.00	1	SND	0.00	5	SND	0.00	5	SND	0.00	5	SND	0.00	1	SND	0.00
-3144	Min	1	SND	0.00	1	SND	0.00	5	SND	0.00	5	SND	0.00	5	SND	0.00	1	SND	0.00
-3143	Max	1	SND	0.00	1	SND	0.00	1	SND	0.00	5	SND	0.00	5	SND	0.00	1	SND	0.00
-3143	Min	1	SND	0.00	1	SND	0.00	1	SND	0.00	5	SND	0.00	5	SND	0.00	1	SND	0.00
-3142	Max	1	SND	0.00	1	SND	0.00	1	SND	0.00	1	SND	0.00	1	SND	0.00	1	SND	0.00
-3142	Min	1	SND	0.00	1	SND	0.00	1	SND	0.00	1	SND	0.00	1	SND	0.00	1	SND	0.00
-3141	Max	1	SND	0.00	1	SND	0.00	1	SND	0.00	5	SND	0.00	1	SND	0.00	1	SND	0.00
-3141	Min	1	SND	0.00	1	SND	0.00	1	SND	0.00	5	SND	0.00	1	SND	0.00	1	SND	0.00
-3140	Max	1	SND	0.00	1	SND	0.00	5	SND	0.00	1	SND	0.00	1	SND	0.00	1	SND	0.00
-3140	Min	1	SND	0.00	1	SND	0.00	5	SND	0.00	1	SND	0.00	1	SND	0.00	1	SND	0.00
-3139	Max	1	SND	0.00	1	SND	0.00	1	SND	0.00	5	SND	0.00	1	SND	0.00	1	SND	0.00
-3139	Min	1	SND	0.00	1	SND	0.00	1	SND	0.00	5	SND	0.00	1	SND	0.00	1	SND	0.00
-3138	Max	1	SND	0.00	1	SND	0.00	1	SND	0.00	5	SND	0.00	1	SND	0.00	1	SND	0.00
-3138	Min	1	SND	0.00	1	SND	0.00	1	SND	0.00	5	SND	0.00	1	SND	0.00	1	SND	0.00
-3137	Max	1	SND	0.00	1	SND	0.00	1	SND	0.00	1	SND	0.00	5	SND	0.00	1	SND	0.00
-3137	Min	1	SND	0.00	1	SND	0.00	1	SND	0.00	1	SND	0.00	5	SND	0.00	1	SND	0.00
-3136	Max	1	SND	0.00	1	SND	0.00	5	SND	0.00	5	SND	0.00	1	SND	0.00	1	SND	0.00
-3136	Min	1	SND	0.00	1	SND	0.00	5	SND	0.00	5	SND	0.00	1	SND	0.00	1	SND	0.00
-3135	Max	1	SND	0.00	1	SND	0.00	1	SND	0.00	1	SND	0.00	1	SND	0.00	1	SND	0.00
-3135	Min	1	SND	0.00	1	SND	0.00	1	SND	0.00	1	SND	0.00	1	SND	0.00	1	SND	0.00
-3134	Max	1	SND	0.00	1	SND	0.00	5	SND	0.00	5	SND	0.00	1	SND	0.00	1	SND	0.00
-3134	Min	1	SND	0.00	1	SND	0.00	5	SND	0.00	5	SND	0.00	1	SND	0.00	1	SND	0.00
-3133	Max	1	SND	0.00	1	SND	0.00	1	SND	0.00	5	SND	0.00	1	SND	0.00	1	SND	0.00
-3133	Min	1	SND	0.00	1	SND	0.00	1	SND	0.00	5	SND	0.00	1	SND	0.00	1	SND	0.00
-3132	Max	1	SND	0.00	1	SND	0.00	1	SND	0.00	1	SND	0.00	1	SND	0.00	1	SND	0.00
-3132	Min	1	SND	0.00	1	SND	0.00	1	SND	0.00	1	SND	0.00	1	SND	0.00	1	SND	0.00
-3131	Max	1	SND	0.00	1	SND	0.00	1	SND	0.00	5	SND	0.00	5	SND	0.00	1	SND	0.00
-3131	Min	1	SND	0.00	1	SND	0.00	1	SND	0.00	5	SND	0.00	5	SND	0.00	1	SND	0.00
-3130	Max	1	SND	0.00	1	SND	0.00	5	SND	0.00	1	SND	0.00	5	SND	0.00	1	SND	0.00
-3130	Min	1	SND	0.00	1	SND	0.00	5	SND	0.00	1	SND	0.00	5	SND	0.00	1	SND	0.00
-3129	Max	1	SND	0.00	1	SND	0.00	1	SND	0.00	1	SND	0.00	5	SND	0.00	1	SND	0.00
-3129	Min	1	SND	0.00	1	SND	0.00	1	SND	0.00	1	SND	0.00	5	SND	0.00	1	SND	0.00
-3128	Max	1	SND	0.00	1	SND	0.00	1	SND	0.00	1	SND	0.00	5	SND	0.00	1	SND	0.00
-3128	Min	1	SND	0.00	1	SND	0.00	1	SND	0.00	1	SND	0.00	5	SND	0.00	1	SND	0.00
-3127	Max	1	SND	0.00	1	SND	0.00	1	SND	0.00	1	SND	0.00	1	SND	0.00	1	SND	0.00
-3127	Min	1	SND	0.00	1	SND	0.00	1	SND	0.00	1	SND	0.00	1	SND	0.00	1	SND	0.00
-3126	Max	1	SND	0.00	1	SND	0.00	1	SND	0.00	5	SND	0.00	5	SND	0.00	1	SND	0.00
-3126	Min	1	SND	0.00	1	SND	0.00	1	SND	0.00	5	SND	0.00	5	SND	0.00	1	SND	0.00
-3125	Max	1	SND	0.00	1	SND	0.00	1	SND	0.00	1	SND	0.00	1	SND	0.00	1	SND	0.00
-3125	Min	1	SND	0.00	1	SND	0.00	1	SND	0.00	1	SND	0.00	1	SND	0.00	1	SND	0.00
-3124	Max	1	SND	0.00	1	SND	0.00	5	SND	0.00	5	SND	0.00	1	SND	0.00	1	SND	0.00
-3124	Min	1	SND	0.00	1	SND	0.00	5	SND	0.00	5	SND	0.00	1	SND	0.00	1	SND	0.00
-3123	Max	1	SND	0.00	1	SND	0.00	1	SND	0.00	5	SND	0.00	1	SND	0.00	1	SND	0.00
-3123	Min	1	SND	0.00	1	SND	0.00	1	SND	0.00	5	SND	0.00	1	SND	0.00	1	SND	0.00
-3122	Max	1	SND	0.00	1	SND	0.00	1	SND	0.00	5	SND	0.00	1	SND	0.00	1	SND	0.00
-3122	Min	1	SND	0.00	1	SND	0.00	1	SND	0.00	5	SND	0.00	1	SND	0.00	1	SND	0.00

-3121	Max	1	SND	0.00	1	SND	0.00	1	SND	0.00	5	SND	0.00	1	SND	0.00	1	SND	0.00
-3121	Min	1	SND	0.00	1	SND	0.00	1	SND	0.00	5	SND	0.00	1	SND	0.00	1	SND	0.00
-3120	Max	1	SND	0.00	1	SND	0.00	5	SND	0.00	5	SND	0.00	1	SND	0.00	1	SND	0.00
-3120	Min	1	SND	0.00	1	SND	0.00	5	SND	0.00	5	SND	0.00	1	SND	0.00	1	SND	0.00
-3119	Max	1	SND	0.00	1	SND	0.00	1	SND	0.00	1	SND	0.00	5	SND	0.00	1	SND	0.00
-3119	Min	1	SND	0.00	1	SND	0.00	1	SND	0.00	1	SND	0.00	5	SND	0.00	1	SND	0.00
-3118	Max	1	SND	0.00	1	SND	0.00	1	SND	0.00	5	SND	0.00	5	SND	0.00	1	SND	0.00
-3118	Min	1	SND	0.00	1	SND	0.00	1	SND	0.00	5	SND	0.00	5	SND	0.00	1	SND	0.00
-3117	Max	1	SND	0.00	1	SND	0.00	5	SND	0.00	5	SND	0.00	1	SND	0.00	1	SND	0.00
-3117	Min	1	SND	0.00	1	SND	0.00	5	SND	0.00	5	SND	0.00	1	SND	0.00	1	SND	0.00
-3116	Max	1	SND	0.00	1	SND	0.00	1	SND	0.00	1	SND	0.00	1	SND	0.00	1	SND	0.00
-3116	Min	1	SND	0.00	1	SND	0.00	1	SND	0.00	1	SND	0.00	1	SND	0.00	1	SND	0.00
-3115	Max	1	SND	0.00	1	SND	0.00	5	SND	0.00	1	SND	0.00	5	SND	0.00	1	SND	0.00
-3115	Min	1	SND	0.00	1	SND	0.00	5	SND	0.00	1	SND	0.00	5	SND	0.00	1	SND	0.00
-3114	Max	1	SND	0.00	1	SND	0.00	5	SND	0.00	1	SND	0.00	5	SND	0.00	1	SND	0.00
-3114	Min	1	SND	0.00	1	SND	0.00	5	SND	0.00	1	SND	0.00	5	SND	0.00	1	SND	0.00
-3113	Max	1	SND	0.00	1	SND	0.00	1	SND	0.00	5	SND	0.00	1	SND	0.00	1	SND	0.00
-3113	Min	1	SND	0.00	1	SND	0.00	1	SND	0.00	5	SND	0.00	1	SND	0.00	1	SND	0.00
-3112	Max	1	SND	0.00	1	SND	0.00	1	SND	0.00	1	SND	0.00	5	SND	0.00	1	SND	0.00
-3112	Min	1	SND	0.00	1	SND	0.00	1	SND	0.00	1	SND	0.00	5	SND	0.00	1	SND	0.00
-3111	Max	1	SND	0.00	1	SND	0.00	1	SND	0.00	1	SND	0.00	1	SND	0.00	1	SND	0.00
-3111	Min	1	SND	0.00	1	SND	0.00	1	SND	0.00	1	SND	0.00	1	SND	0.00	1	SND	0.00
-3110	Max	1	SND	0.00	1	SND	0.00	5	SND	0.00	5	SND	0.00	1	SND	0.00	1	SND	0.00
-3110	Min	1	SND	0.00	1	SND	0.00	5	SND	0.00	5	SND	0.00	1	SND	0.00	1	SND	0.00
-3109	Max	1	SND	0.00	1	SND	0.00	1	SND	0.00	5	SND	0.00	1	SND	0.00	1	SND	0.00
-3109	Min	1	SND	0.00	1	SND	0.00	1	SND	0.00	5	SND	0.00	1	SND	0.00	1	SND	0.00
-3108	Max	1	SND	0.00	1	SND	0.00	5	SND	0.00	1	SND	0.00	1	SND	0.00	1	SND	0.00
-3108	Min	1	SND	0.00	1	SND	0.00	5	SND	0.00	1	SND	0.00	1	SND	0.00	1	SND	0.00
-3107	Max	1	SND	0.00	1	SND	0.00	5	SND	0.00	5	SND	0.00	1	SND	0.00	1	SND	0.00
-3107	Min	1	SND	0.00	1	SND	0.00	5	SND	0.00	5	SND	0.00	1	SND	0.00	1	SND	0.00
-3106	Max	1	SND	0.00	1	SND	0.00	5	SND	0.00	5	SND	0.00	1	SND	0.00	1	SND	0.00
-3106	Min	1	SND	0.00	1	SND	0.00	5	SND	0.00	5	SND	0.00	1	SND	0.00	1	SND	0.00
-3105	Max	1	SND	0.00	1	SND	0.00	5	SND	0.00	5	SND	0.00	5	SND	0.00	1	SND	0.00
-3105	Min	1	SND	0.00	1	SND	0.00	5	SND	0.00	5	SND	0.00	5	SND	0.00	1	SND	0.00
-3104	Max	1	SND	0.00	1	SND	0.00	1	SND	0.00	5	SND	0.00	1	SND	0.00	1	SND	0.00
-3104	Min	1	SND	0.00	1	SND	0.00	1	SND	0.00	5	SND	0.00	1	SND	0.00	1	SND	0.00
-3103	Max	1	SND	0.00	1	SND	0.00	5	SND	0.00	1	SND	0.00	5	SND	0.00	1	SND	0.00
-3103	Min	1	SND	0.00	1	SND	0.00	5	SND	0.00	1	SND	0.00	5	SND	0.00	1	SND	0.00
-3102	Max	1	SND	0.00	1	SND	0.00	1	SND	0.00	5	SND	0.00	5	SND	0.00	1	SND	0.00
-3102	Min	1	SND	0.00	1	SND	0.00	1	SND	0.00	5	SND	0.00	5	SND	0.00	1	SND	0.00
-3101	Max	1	SND	0.00	1	SND	0.00	1	SND	0.00	5	SND	0.00	1	SND	0.00	1	SND	0.00
-3101	Min	1	SND	0.00	1	SND	0.00	1	SND	0.00	5	SND	0.00	1	SND	0.00	1	SND	0.00
-3100	Max	1	SND	0.00	1	SND	0.00	5	SND	0.00	1	SND	0.00	1	SND	0.00	1	SND	0.00
-3100	Min	1	SND	0.00	1	SND	0.00	5	SND	0.00	1	SND	0.00	1	SND	0.00	1	SND	0.00
-3099	Max	1	SND	0.00	1	SND	0.00	1	SND	0.00	5	SND	0.00	5	SND	0.00	1	SND	0.00
-3099	Min	1	SND	0.00	1	SND	0.00	1	SND	0.00	5	SND	0.00	5	SND	0.00	1	SND	0.00
-3098	Max	1	SND	0.00	1	SND	0.00	1	SND	0.00	5	SND	0.00	1	SND	0.00	1	SND	0.00
-3098	Min	1	SND	0.00	1	SND	0.00	1	SND	0.00	5	SND	0.00	1	SND	0.00	1	SND	0.00
-3097	Max	1	SND	0.00	1	SND	0.00	1	SND	0.00	5	SND	0.00	5	SND	0.00	1	SND	0.00
-3097	Min	1	SND	0.00	1	SND	0.00	1	SND	0.00	5	SND	0.00	5	SND	0.00	1	SND	0.00
-3096	Max	1	SND	0.00	1	SND	0.00	5	SND	0.00	5	SND	0.00	5	SND	0.00	1	SND	0.00
-3096	Min	1	SND	0.00	1	SND	0.00	5	SND	0.00	5	SND	0.00	5	SND	0.00	1	SND	0.00
-3095	Max	1	SND	0.00	1	SND	0.00	1	SND	0.00	1	SND	0.00	1	SND	0.00	1	SND	0.00
-3095	Min	1	SND	0.00	1	SND	0.00	1	SND	0.00	1	SND	0.00	1	SND	0.00	1	SND	0.00
-3094	Max	1	SND	0.00	1	SND	0.00	1	SND	0.00	5	SND	0.00	1	SND	0.00	1	SND	0.00
-3094	Min	1	SND	0.00	1	SND	0.00	1	SND	0.00	5	SND	0.00	1	SND	0.00	1	SND	0.00
-3093	Max	1	SND	0.00	1	SND	0.00	1	SND	0.00	5	SND	0.00	5	SND	0.00	1	SND	0.00
-3093	Min	1	SND	0.00	1	SND	0.00	1	SND	0.00	5	SND	0.00	5	SND	0.00	1	SND	0.00
-3092	Max	1	SND	0.00	1	SND	0.00	5	SND	0.00	1	SND	0.00	1	SND	0.00	1	SND	0.00
-3092	Min	1	SND	0.00	1	SND	0.00	5	SND	0.00	1	SND	0.00	1	SND	0.00	1	SND	0.00
-3091	Max	1	SND	0.00	1	SND	0.00	1	SND	0.00	5	SND	0.00	5	SND	0.00	1	SND	0.00
-3091	Min	1	SND	0.00	1	SND	0.00	1	SND	0.00	5	SND	0.00	5	SND	0.00	1	SND	0.00
-3090	Max	1	SND	0.00	1	SND	0.00	5	SND	0.00	1	SND	0.00	1	SND	0.00	1	SND	0.00
-3090	Min	1	SND	0.00	1	SND	0.00	5	SND	0.00	1	SND	0.00	1	SND	0.00	1	SND	0.00
-3089	Max	1	SND	0.00	1	SND	0.00	1	SND	0.00	5	SND	0.00	5	SND	0.00	1	SND	0.00
-3089	Min	1	SND	0.00	1	SND	0.00	1	SND	0.00	5	SND	0.00	5	SND	0.00	1	SND	0.00
-3088	Max	1	SND	0.00	1	SND	0.00	5	SND	0.00	5	SND	0.00	1	SND	0.00	1	SND	0.00
-3088	Min	1	SND	0.00	1	SND	0.00	5	SND	0.00	5	SND	0.00	1	SND	0.00	1	SND	0.00
-3087	Max	1	SND	0.00	1	SND	0.00	5	SND	0.00	5	SND	0.00	5	SND	0.00	1	SND	0.00
-3087	Min	1	SND	0.00	1	SND	0.00	5	SND	0.00	5	SND	0.00	5	SND	0.00	1	SND	0.00
-3086	Max	1	SND	0.00	1	SND	0.00	1	SND	0.00	5	SND	0.00	1	SND	0.00	1	SND	0.00
-3086	Min	1	SND	0.00	1	SND	0.00	1	SND	0.00	5	SND	0.00	1	SND	0.00	1	SND	0.00
-3085	Max	1	SND	0.00	1	SND	0.00	5	SND	0.00	5	SND	0.00	1	SND	0.00	1	SND	0.00
-3085	Min	1	SND	0.00	1	SND	0.00	5	SND	0.00	5	SND	0.00	1	SND	0.00	1	SND	0.00
-3084	Max	1	SND	0.00	1	SND	0.00	1	SND	0.00	5	SND	0.00	1	SND	0.00	1	SND	0.00
-3084	Min	1	SND	0.00	1	SND	0.00	1	SND	0.00	5	SND	0.00	1	SND	0.00	1	SND	0.00
-3083	Max	1	SND	0.00	1	SND	0.00	1	SND	0.00	5	SND	0.00	5	SND	0.00	1	SND	0.00
-3083	Min	1	SND	0.00	1	SND	0.00	1	SND	0.00	5	SND	0.00	5	SND	0.00	1	SND	0.00
-3082	Max	1	SND	0.00	1	SND	0.00	5	SND	0.00	5	SND	0.00	1	SND	0.00	1	SND	0.00

-3082	Min	1	SND	0.00	1	SND	0.00	5	SND	0.00	5	SND	0.00	1	SND	0.00	1	SND	0.00
-3081	Max	1	SND	0.00	1	SND	0.00	5	SND	0.00	1	SND	0.00	1	SND	0.00	1	SND	0.00
-3081	Min	1	SND	0.00	1	SND	0.00	5	SND	0.00	1	SND	0.00	1	SND	0.00	1	SND	0.00
-3080	Max	1	SND	0.00	1	SND	0.00	1	SND	0.00	1	SND	0.00	1	SND	0.00	1	SND	0.00
-3080	Min	1	SND	0.00	1	SND	0.00	1	SND	0.00	1	SND	0.00	1	SND	0.00	1	SND	0.00
-3079	Max	1	SND	0.00	1	SND	0.00	1	SND	0.00	1	SND	0.00	5	SND	0.00	1	SND	0.00
-3079	Min	1	SND	0.00	1	SND	0.00	1	SND	0.00	1	SND	0.00	5	SND	0.00	1	SND	0.00
-3078	Max	1	SND	0.00	1	SND	0.00	5	SND	0.00	5	SND	0.00	5	SND	0.00	1	SND	0.00
-3078	Min	1	SND	0.00	1	SND	0.00	5	SND	0.00	5	SND	0.00	5	SND	0.00	1	SND	0.00
-3077	Max	1	SND	0.00	1	SND	0.00	5	SND	0.00	1	SND	0.00	5	SND	0.00	1	SND	0.00
-3077	Min	1	SND	0.00	1	SND	0.00	5	SND	0.00	1	SND	0.00	5	SND	0.00	1	SND	0.00
-3076	Max	1	SND	0.00	1	SND	0.00	1	SND	0.00	1	SND	0.00	5	SND	0.00	1	SND	0.00
-3076	Min	1	SND	0.00	1	SND	0.00	1	SND	0.00	1	SND	0.00	5	SND	0.00	1	SND	0.00
-3075	Max	1	SND	0.00	1	SND	0.00	5	SND	0.00	1	SND	0.00	5	SND	0.00	1	SND	0.00
-3075	Min	1	SND	0.00	1	SND	0.00	5	SND	0.00	1	SND	0.00	5	SND	0.00	1	SND	0.00
-3074	Max	1	SND	0.00	1	SND	0.00	1	SND	0.00	1	SND	0.00	1	SND	0.00	1	SND	0.00
-3074	Min	1	SND	0.00	1	SND	0.00	1	SND	0.00	1	SND	0.00	1	SND	0.00	1	SND	0.00
-3073	Max	1	SND	0.00	1	SND	0.00	5	SND	0.00	1	SND	0.00	5	SND	0.00	1	SND	0.00
-3073	Min	1	SND	0.00	1	SND	0.00	5	SND	0.00	1	SND	0.00	5	SND	0.00	1	SND	0.00
-3072	Max	1	SND	0.00	1	SND	0.00	1	SND	0.00	1	SND	0.00	5	SND	0.00	1	SND	0.00
-3072	Min	1	SND	0.00	1	SND	0.00	1	SND	0.00	1	SND	0.00	5	SND	0.00	1	SND	0.00
-3071	Max	1	SND	0.00	1	SND	0.00	5	SND	0.00	5	SND	0.00	5	SND	0.00	1	SND	0.00
-3071	Min	1	SND	0.00	1	SND	0.00	5	SND	0.00	5	SND	0.00	5	SND	0.00	1	SND	0.00
-3070	Max	1	SND	0.00	1	SND	0.00	1	SND	0.00	5	SND	0.00	1	SND	0.00	1	SND	0.00
-3070	Min	1	SND	0.00	1	SND	0.00	1	SND	0.00	5	SND	0.00	1	SND	0.00	1	SND	0.00
-3069	Max	1	SND	0.00	1	SND	0.00	5	SND	0.00	5	SND	0.00	1	SND	0.00	1	SND	0.00
-3069	Min	1	SND	0.00	1	SND	0.00	5	SND	0.00	5	SND	0.00	1	SND	0.00	1	SND	0.00
-3068	Max	1	SND	0.00	1	SND	0.00	5	SND	0.00	5	SND	0.00	1	SND	0.00	1	SND	0.00
-3068	Min	1	SND	0.00	1	SND	0.00	5	SND	0.00	5	SND	0.00	1	SND	0.00	1	SND	0.00
-3067	Max	1	SND	0.00	1	SND	0.00	1	SND	0.00	5	SND	0.00	5	SND	0.00	1	SND	0.00
-3067	Min	1	SND	0.00	1	SND	0.00	1	SND	0.00	5	SND	0.00	5	SND	0.00	1	SND	0.00
-3066	Max	1	SND	0.00	1	SND	0.00	1	SND	0.00	1	SND	0.00	1	SND	0.00	1	SND	0.00
-3066	Min	1	SND	0.00	1	SND	0.00	1	SND	0.00	1	SND	0.00	1	SND	0.00	1	SND	0.00
-3065	Max	1	SND	0.00	1	SND	0.00	1	SND	0.00	5	SND	0.00	1	SND	0.00	1	SND	0.00
-3065	Min	1	SND	0.00	1	SND	0.00	1	SND	0.00	5	SND	0.00	1	SND	0.00	1	SND	0.00
-3064	Max	1	SND	0.00	1	SND	0.00	1	SND	0.00	5	SND	0.00	1	SND	0.00	1	SND	0.00
-3064	Min	1	SND	0.00	1	SND	0.00	1	SND	0.00	5	SND	0.00	1	SND	0.00	1	SND	0.00
-3063	Max	1	SND	0.00	1	SND	0.00	1	SND	0.00	5	SND	0.00	5	SND	0.00	1	SND	0.00
-3063	Min	1	SND	0.00	1	SND	0.00	1	SND	0.00	5	SND	0.00	5	SND	0.00	1	SND	0.00
-3062	Max	1	SND	0.00	1	SND	0.00	5	SND	0.00	5	SND	0.00	1	SND	0.00	1	SND	0.00
-3062	Min	1	SND	0.00	1	SND	0.00	5	SND	0.00	5	SND	0.00	1	SND	0.00	1	SND	0.00
-3061	Max	1	SND	0.00	1	SND	0.00	1	SND	0.00	5	SND	0.00	1	SND	0.00	1	SND	0.00
-3061	Min	1	SND	0.00	1	SND	0.00	1	SND	0.00	5	SND	0.00	1	SND	0.00	1	SND	0.00
-3060	Max	1	SND	0.00	1	SND	0.00	5	SND	0.00	5	SND	0.00	1	SND	0.00	1	SND	0.00
-3060	Min	1	SND	0.00	1	SND	0.00	5	SND	0.00	5	SND	0.00	1	SND	0.00	1	SND	0.00
-3059	Max	1	SND	0.00	1	SND	0.00	1	SND	0.00	5	SND	0.00	1	SND	0.00	1	SND	0.00
-3059	Min	1	SND	0.00	1	SND	0.00	1	SND	0.00	5	SND	0.00	1	SND	0.00	1	SND	0.00
-3058	Max	1	SND	0.00	1	SND	0.00	1	SND	0.00	5	SND	0.00	1	SND	0.00	1	SND	0.00
-3058	Min	1	SND	0.00	1	SND	0.00	1	SND	0.00	5	SND	0.00	1	SND	0.00	1	SND	0.00
-3057	Max	1	SND	0.00	1	SND	0.00	5	SND	0.00	5	SND	0.00	5	SND	0.00	1	SND	0.00
-3057	Min	1	SND	0.00	1	SND	0.00	5	SND	0.00	5	SND	0.00	5	SND	0.00	1	SND	0.00
-3056	Max	1	SND	0.00	1	SND	0.00	1	SND	0.00	1	SND	0.00	1	SND	0.00	1	SND	0.00
-3056	Min	1	SND	0.00	1	SND	0.00	1	SND	0.00	1	SND	0.00	1	SND	0.00	1	SND	0.00
-3055	Max	1	SND	0.00	1	SND	0.00	5	SND	0.00	1	SND	0.00	1	SND	0.00	1	SND	0.00
-3055	Min	1	SND	0.00	1	SND	0.00	5	SND	0.00	1	SND	0.00	1	SND	0.00	1	SND	0.00
-3054	Max	1	SND	0.00	1	SND	0.00	1	SND	0.00	5	SND	0.00	1	SND	0.00	1	SND	0.00
-3054	Min	1	SND	0.00	1	SND	0.00	1	SND	0.00	5	SND	0.00	1	SND	0.00	1	SND	0.00
-3053	Max	1	SND	0.00	1	SND	0.00	5	SND	0.00	5	SND	0.00	1	SND	0.00	1	SND	0.00
-3053	Min	1	SND	0.00	1	SND	0.00	5	SND	0.00	5	SND	0.00	1	SND	0.00	1	SND	0.00
-3052	Max	1	SND	0.00	1	SND	0.00	5	SND	0.00	5	SND	0.00	1	SND	0.00	1	SND	0.00
-3052	Min	1	SND	0.00	1	SND	0.00	5	SND	0.00	5	SND	0.00	1	SND	0.00	1	SND	0.00
-3051	Max	1	SND	0.00	1	SND	0.00	5	SND	0.00	5	SND	0.00	1	SND	0.00	1	SND	0.00
-3051	Min	1	SND	0.00	1	SND	0.00	5	SND	0.00	5	SND	0.00	1	SND	0.00	1	SND	0.00
-3050	Max	1	SND	0.00	1	SND	0.00	1	SND	0.00	1	SND	0.00	5	SND	0.00	1	SND	0.00
-3050	Min	1	SND	0.00	1	SND	0.00	1	SND	0.00	1	SND	0.00	5	SND	0.00	1	SND	0.00
-3049	Max	1	SND	0.00	1	SND	0.00	1	SND	0.00	5	SND	0.00	1	SND	0.00	1	SND	0.00
-3049	Min	1	SND	0.00	1	SND	0.00	1	SND	0.00	5	SND	0.00	1	SND	0.00	1	SND	0.00
-3048	Max	1	SND	0.00	1	SND	0.00	1	SND	0.00	5	SND	0.00	1	SND	0.00	1	SND	0.00
-3048	Min	1	SND	0.00	1	SND	0.00	1	SND	0.00	5	SND	0.00	1	SND	0.00	1	SND	0.00
-3047	Max	1	SND	0.00	1	SND	0.00	1	SND	0.00	1	SND	0.00	1	SND	0.00	1	SND	0.00
-3047	Min	1	SND	0.00	1	SND	0.00	1	SND	0.00	1	SND	0.00	1	SND	0.00	1	SND	0.00
-3046	Max	1	SND	0.00	1	SND	0.00	1	SND	0.00	5	SND	0.00	5	SND	0.00	1	SND	0.00
-3046	Min	1	SND	0.00	1	SND	0.00	1	SND	0.00	5	SND	0.00	5	SND	0.00	1	SND	0.00
-3045	Max	1	SND	0.00	1	SND	0.00	1	SND	0.00	1	SND	0.00	5	SND	0.00	1	SND	0.00
-3045	Min	1	SND	0.00	1	SND	0.00	1	SND	0.00	1	SND	0.00	5	SND	0.00	1	SND	0.00
-3044	Max	1	SND	0.00	1	SND	0.00	1	SND	0.00	5	SND	0.00	5	SND	0.00	1	SND	0.00
-3044	Min	1	SND	0.00	1	SND	0.00	1	SND	0.00	5	SND	0.00	5	SND	0.00	1	SND	0.00
-3043	Max	1	SND	0.00	1	SND	0.00	5	SND	0.00	5	SND	0.00	5	SND	0.00	1	SND	0.00
-3043	Min	1	SND	0.00	1	SND	0.00	5	SND	0.00	5	SND	0.00	5	SND	0.00	1	SND	0.00

-3042	Max	1	SND	0.00	1	SND	0.00	1	SND	0.00	5	SND	0.00	1	SND	0.00	1	SND	0.00
-3042	Min	1	SND	0.00	1	SND	0.00	1	SND	0.00	5	SND	0.00	1	SND	0.00	1	SND	0.00
-3041	Max	1	SND	0.00	1	SND	0.00	1	SND	0.00	5	SND	0.00	1	SND	0.00	1	SND	0.00
-3041	Min	1	SND	0.00	1	SND	0.00	1	SND	0.00	5	SND	0.00	1	SND	0.00	1	SND	0.00
-3040	Max	1	SND	0.00	1	SND	0.00	1	SND	0.00	5	SND	0.00	1	SND	0.00	1	SND	0.00
-3040	Min	1	SND	0.00	1	SND	0.00	1	SND	0.00	5	SND	0.00	1	SND	0.00	1	SND	0.00
-3039	Max	1	SND	0.00	1	SND	0.00	5	SND	0.00	5	SND	0.00	5	SND	0.00	1	SND	0.00
-3039	Min	1	SND	0.00	1	SND	0.00	5	SND	0.00	5	SND	0.00	5	SND	0.00	1	SND	0.00
-3038	Max	1	SND	0.00	1	SND	0.00	1	SND	0.00	1	SND	0.00	5	SND	0.00	1	SND	0.00
-3038	Min	1	SND	0.00	1	SND	0.00	1	SND	0.00	1	SND	0.00	5	SND	0.00	1	SND	0.00
-3037	Max	1	SND	0.00	1	SND	0.00	1	SND	0.00	1	SND	0.00	1	SND	0.00	1	SND	0.00
-3037	Min	1	SND	0.00	1	SND	0.00	1	SND	0.00	1	SND	0.00	1	SND	0.00	1	SND	0.00
-3036	Max	1	SND	0.00	1	SND	0.00	5	SND	0.00	5	SND	0.00	1	SND	0.00	1	SND	0.00
-3036	Min	1	SND	0.00	1	SND	0.00	5	SND	0.00	5	SND	0.00	1	SND	0.00	1	SND	0.00
-3035	Max	1	SND	0.00	1	SND	0.00	1	SND	0.00	1	SND	0.00	5	SND	0.00	1	SND	0.00
-3035	Min	1	SND	0.00	1	SND	0.00	1	SND	0.00	1	SND	0.00	5	SND	0.00	1	SND	0.00
-3034	Max	1	SND	0.00	1	SND	0.00	5	SND	0.00	5	SND	0.00	1	SND	0.00	1	SND	0.00
-3034	Min	1	SND	0.00	1	SND	0.00	5	SND	0.00	5	SND	0.00	1	SND	0.00	1	SND	0.00
-3033	Max	1	SND	0.00	1	SND	0.00	1	SND	0.00	5	SND	0.00	1	SND	0.00	1	SND	0.00
-3033	Min	1	SND	0.00	1	SND	0.00	1	SND	0.00	5	SND	0.00	1	SND	0.00	1	SND	0.00
-3032	Max	1	SND	0.00	1	SND	0.00	1	SND	0.00	1	SND	0.00	5	SND	0.00	1	SND	0.00
-3032	Min	1	SND	0.00	1	SND	0.00	1	SND	0.00	1	SND	0.00	5	SND	0.00	1	SND	0.00
-3031	Max	1	SND	0.00	1	SND	0.00	5	SND	0.00	1	SND	0.00	1	SND	0.00	1	SND	0.00
-3031	Min	1	SND	0.00	1	SND	0.00	5	SND	0.00	1	SND	0.00	1	SND	0.00	1	SND	0.00
-3030	Max	1	SND	0.00	1	SND	0.00	1	SND	0.00	5	SND	0.00	1	SND	0.00	1	SND	0.00
-3030	Min	1	SND	0.00	1	SND	0.00	1	SND	0.00	5	SND	0.00	1	SND	0.00	1	SND	0.00
-3029	Max	1	SND	0.00	1	SND	0.00	5	SND	0.00	5	SND	0.00	1	SND	0.00	1	SND	0.00
-3029	Min	1	SND	0.00	1	SND	0.00	5	SND	0.00	5	SND	0.00	1	SND	0.00	1	SND	0.00
-3028	Max	1	SND	0.00	1	SND	0.00	5	SND	0.00	1	SND	0.00	5	SND	0.00	1	SND	0.00
-3028	Min	1	SND	0.00	1	SND	0.00	5	SND	0.00	1	SND	0.00	5	SND	0.00	1	SND	0.00
-3027	Max	1	SND	0.00	1	SND	0.00	5	SND	0.00	5	SND	0.00	1	SND	0.00	1	SND	0.00
-3027	Min	1	SND	0.00	1	SND	0.00	5	SND	0.00	5	SND	0.00	1	SND	0.00	1	SND	0.00
-3026	Max	1	SND	0.00	1	SND	0.00	1	SND	0.00	5	SND	0.00	1	SND	0.00	1	SND	0.00
-3026	Min	1	SND	0.00	1	SND	0.00	1	SND	0.00	5	SND	0.00	1	SND	0.00	1	SND	0.00
-3025	Max	1	SND	0.00	1	SND	0.00	5	SND	0.00	1	SND	0.00	1	SND	0.00	1	SND	0.00
-3025	Min	1	SND	0.00	1	SND	0.00	5	SND	0.00	1	SND	0.00	1	SND	0.00	1	SND	0.00
-3024	Max	1	SND	0.00	1	SND	0.00	1	SND	0.00	5	SND	0.00	1	SND	0.00	1	SND	0.00
-3024	Min	1	SND	0.00	1	SND	0.00	1	SND	0.00	5	SND	0.00	1	SND	0.00	1	SND	0.00
-3023	Max	1	SND	0.00	1	SND	0.00	1	SND	0.00	5	SND	0.00	5	SND	0.00	1	SND	0.00
-3023	Min	1	SND	0.00	1	SND	0.00	1	SND	0.00	5	SND	0.00	5	SND	0.00	1	SND	0.00
-3022	Max	1	SND	0.00	1	SND	0.00	1	SND	0.00	5	SND	0.00	1	SND	0.00	1	SND	0.00
-3022	Min	1	SND	0.00	1	SND	0.00	1	SND	0.00	5	SND	0.00	1	SND	0.00	1	SND	0.00
-3021	Max	1	SND	0.00	1	SND	0.00	5	SND	0.00	5	SND	0.00	1	SND	0.00	1	SND	0.00
-3021	Min	1	SND	0.00	1	SND	0.00	5	SND	0.00	5	SND	0.00	1	SND	0.00	1	SND	0.00
-3020	Max	1	SND	0.00	1	SND	0.00	1	SND	0.00	5	SND	0.00	1	SND	0.00	1	SND	0.00
-3020	Min	1	SND	0.00	1	SND	0.00	1	SND	0.00	5	SND	0.00	1	SND	0.00	1	SND	0.00
-3019	Max	1	SND	0.00	1	SND	0.00	1	SND	0.00	5	SND	0.00	1	SND	0.00	1	SND	0.00
-3019	Min	1	SND	0.00	1	SND	0.00	1	SND	0.00	5	SND	0.00	1	SND	0.00	1	SND	0.00
-3018	Max	1	SND	0.00	1	SND	0.00	5	SND	0.00	5	SND	0.00	1	SND	0.00	1	SND	0.00
-3018	Min	1	SND	0.00	1	SND	0.00	5	SND	0.00	5	SND	0.00	1	SND	0.00	1	SND	0.00
-3017	Max	1	SND	0.00	1	SND	0.00	5	SND	0.00	5	SND	0.00	5	SND	0.00	1	SND	0.00
-3017	Min	1	SND	0.00	1	SND	0.00	5	SND	0.00	5	SND	0.00	5	SND	0.00	1	SND	0.00
-3016	Max	1	SND	0.00	1	SND	0.00	1	SND	0.00	1	SND	0.00	1	SND	0.00	1	SND	0.00
-3016	Min	1	SND	0.00	1	SND	0.00	1	SND	0.00	1	SND	0.00	1	SND	0.00	1	SND	0.00
-3015	Max	1	SND	0.00	1	SND	0.00	1	SND	0.00	1	SND	0.00	1	SND	0.00	1	SND	0.00
-3015	Min	1	SND	0.00	1	SND	0.00	1	SND	0.00	1	SND	0.00	1	SND	0.00	1	SND	0.00
-3014	Max	1	SND	0.00	1	SND	0.00	1	SND	0.00	1	SND	0.00	5	SND	0.00	1	SND	0.00
-3014	Min	1	SND	0.00	1	SND	0.00	1	SND	0.00	1	SND	0.00	5	SND	0.00	1	SND	0.00
-3013	Max	1	SND	0.00	1	SND	0.00	1	SND	0.00	5	SND	0.00	5	SND	0.00	1	SND	0.00
-3013	Min	1	SND	0.00	1	SND	0.00	1	SND	0.00	5	SND	0.00	5	SND	0.00	1	SND	0.00
-3012	Max	1	SND	0.00	1	SND	0.00	5	SND	0.00	5	SND	0.00	1	SND	0.00	1	SND	0.00
-3012	Min	1	SND	0.00	1	SND	0.00	5	SND	0.00	5	SND	0.00	1	SND	0.00	1	SND	0.00
-3011	Max	1	SND	0.00	1	SND	0.00	1	SND	0.00	1	SND	0.00	5	SND	0.00	1	SND	0.00
-3011	Min	1	SND	0.00	1	SND	0.00	1	SND	0.00	1	SND	0.00	5	SND	0.00	1	SND	0.00
-3010	Max	1	SND	0.00	1	SND	0.00	1	SND	0.00	1	SND	0.00	5	SND	0.00	1	SND	0.00
-3010	Min	1	SND	0.00	1	SND	0.00	1	SND	0.00	1	SND	0.00	5	SND	0.00	1	SND	0.00
-3009	Max	1	SND	0.00	1	SND	0.00	1	SND	0.00	1	SND	0.00	1	SND	0.00	1	SND	0.00
-3009	Min	1	SND	0.00	1	SND	0.00	1	SND	0.00	1	SND	0.00	1	SND	0.00	1	SND	0.00
-3008	Max	1	SND	0.00	1	SND	0.00	1	SND	0.00	1	SND	0.00	1	SND	0.00	1	SND	0.00
-3008	Min	1	SND	0.00	1	SND	0.00	1	SND	0.00	1	SND	0.00	1	SND	0.00	1	SND	0.00
-3007	Max	1	SND	0.00	1	SND	0.00	1	SND	0.00	1	SND	0.00	1	SND	0.00	1	SND	0.00
-3007	Min	1	SND	0.00	1	SND	0.00	1	SND	0.00	1	SND	0.00	1	SND	0.00	1	SND	0.00
-3006	Max	1	SND	0.00	1	SND	0.00	1	SND	0.00	1	SND	0.00	5	SND	0.00	1	SND	0.00
-3006	Min	1	SND	0.00	1	SND	0.00	1	SND	0.00	1	SND	0.00	5	SND	0.00	1	SND	0.00
-3005	Max	1	SND	0.00	1	SND	0.00	1	SND	0.00	1	SND	0.00	1	SND	0.00	1	SND	0.00
-3005	Min	1	SND	0.00	1	SND	0.00	1	SND	0.00	1	SND	0.00	1	SND	0.00	1	SND	0.00
-3004	Max	1	SND	0.00	1	SND	0.00	5	SND	0.00	1	SND	0.00	1	SND	0.00	1	SND	0.00
-3004	Min	1	SND	0.00	1	SND	0.00	5	SND	0.00	1	SND	0.00	1	SND	0.00	1	SND	0.00
-3003	Max	1	SND	0.00	1	SND	0.00	5	SND	0.00	1	SND	0.00	5	SND	0.00	1	SND	0.00

-3003	Min	1	SND	0.00	1	SND	0.00	5	SND	0.00	1	SND	0.00	5	SND	0.00	1	SND	0.00
-3002	Max	1	SND	0.00	1	SND	0.00	5	SND	0.00	5	SND	0.00	5	SND	0.00	1	SND	0.00
-3002	Min	1	SND	0.00	1	SND	0.00	5	SND	0.00	5	SND	0.00	5	SND	0.00	1	SND	0.00
-3001	Max	1	SND	0.00	1	SND	0.00	5	SND	0.00	5	SND	0.00	5	SND	0.00	1	SND	0.00
-3001	Min	1	SND	0.00	1	SND	0.00	5	SND	0.00	5	SND	0.00	5	SND	0.00	1	SND	0.00
-3000	Max	1	SND	0.00	1	SND	0.00	1	SND	0.00	5	SND	0.00	1	SND	0.00	1	SND	0.00
-3000	Min	1	SND	0.00	1	SND	0.00	1	SND	0.00	5	SND	0.00	1	SND	0.00	1	SND	0.00
-2999	Max	1	SND	0.00	1	SND	0.00	1	SND	0.00	5	SND	0.00	1	SND	0.00	1	SND	0.00
-2999	Min	1	SND	0.00	1	SND	0.00	1	SND	0.00	5	SND	0.00	1	SND	0.00	1	SND	0.00
-2998	Max	1	SND	0.00	1	SND	0.00	1	SND	0.00	5	SND	0.00	1	SND	0.00	1	SND	0.00
-2998	Min	1	SND	0.00	1	SND	0.00	1	SND	0.00	5	SND	0.00	1	SND	0.00	1	SND	0.00
-2997	Max	1	SND	0.00	1	SND	0.00	5	SND	0.00	1	SND	0.00	1	SND	0.00	1	SND	0.00
-2997	Min	1	SND	0.00	1	SND	0.00	5	SND	0.00	1	SND	0.00	1	SND	0.00	1	SND	0.00
-2996	Max	1	SND	0.00	1	SND	0.00	5	SND	0.00	1	SND	0.00	1	SND	0.00	1	SND	0.00
-2996	Min	1	SND	0.00	1	SND	0.00	5	SND	0.00	1	SND	0.00	1	SND	0.00	1	SND	0.00
-2995	Max	1	SND	0.00	1	SND	0.00	5	SND	0.00	1	SND	0.00	5	SND	0.00	1	SND	0.00
-2995	Min	1	SND	0.00	1	SND	0.00	5	SND	0.00	1	SND	0.00	5	SND	0.00	1	SND	0.00
-2994	Max	1	SND	0.00	1	SND	0.00	5	SND	0.00	1	SND	0.00	1	SND	0.00	1	SND	0.00
-2994	Min	1	SND	0.00	1	SND	0.00	5	SND	0.00	1	SND	0.00	1	SND	0.00	1	SND	0.00
-2993	Max	1	SND	0.00	1	SND	0.00	5	SND	0.00	5	SND	0.00	5	SND	0.00	1	SND	0.00
-2993	Min	1	SND	0.00	1	SND	0.00	5	SND	0.00	5	SND	0.00	5	SND	0.00	1	SND	0.00
-2992	Max	1	SND	0.00	1	SND	0.00	5	SND	0.00	5	SND	0.00	5	SND	0.00	1	SND	0.00
-2992	Min	1	SND	0.00	1	SND	0.00	5	SND	0.00	5	SND	0.00	5	SND	0.00	1	SND	0.00
-2991	Max	1	SND	0.00	1	SND	0.00	5	SND	0.00	1	SND	0.00	1	SND	0.00	1	SND	0.00
-2991	Min	1	SND	0.00	1	SND	0.00	5	SND	0.00	1	SND	0.00	1	SND	0.00	1	SND	0.00
-2990	Max	1	SND	0.00	1	SND	0.00	5	SND	0.00	5	SND	0.00	5	SND	0.00	1	SND	0.00
-2990	Min	1	SND	0.00	1	SND	0.00	5	SND	0.00	5	SND	0.00	5	SND	0.00	1	SND	0.00
-2989	Max	1	SND	0.00	1	SND	0.00	5	SND	0.00	5	SND	0.00	5	SND	0.00	1	SND	0.00
-2989	Min	1	SND	0.00	1	SND	0.00	5	SND	0.00	5	SND	0.00	5	SND	0.00	1	SND	0.00
-2988	Max	1	SND	0.00	1	SND	0.00	5	SND	0.00	5	SND	0.00	1	SND	0.00	1	SND	0.00
-2988	Min	1	SND	0.00	1	SND	0.00	5	SND	0.00	5	SND	0.00	1	SND	0.00	1	SND	0.00
-2987	Max	1	SND	0.00	1	SND	0.00	5	SND	0.00	5	SND	0.00	5	SND	0.00	1	SND	0.00
-2987	Min	1	SND	0.00	1	SND	0.00	5	SND	0.00	5	SND	0.00	5	SND	0.00	1	SND	0.00
-2986	Max	1	SND	0.00	1	SND	0.00	1	SND	0.00	1	SND	0.00	1	SND	0.00	1	SND	0.00
-2986	Min	1	SND	0.00	1	SND	0.00	1	SND	0.00	1	SND	0.00	1	SND	0.00	1	SND	0.00
-2985	Max	1	SND	0.00	1	SND	0.00	1	SND	0.00	1	SND	0.00	1	SND	0.00	1	SND	0.00
-2985	Min	1	SND	0.00	1	SND	0.00	1	SND	0.00	1	SND	0.00	1	SND	0.00	1	SND	0.00
-2984	Max	1	SND	0.00	1	SND	0.00	1	SND	0.00	1	SND	0.00	1	SND	0.00	1	SND	0.00
-2984	Min	1	SND	0.00	1	SND	0.00	1	SND	0.00	1	SND	0.00	1	SND	0.00	1	SND	0.00
-2983	Max	1	SND	0.00	1	SND	0.00	1	SND	0.00	1	SND	0.00	1	SND	0.00	1	SND	0.00
-2983	Min	1	SND	0.00	1	SND	0.00	1	SND	0.00	1	SND	0.00	1	SND	0.00	1	SND	0.00
-2982	Max	1	SND	0.00	1	SND	0.00	5	SND	0.00	5	SND	0.00	5	SND	0.00	1	SND	0.00
-2982	Min	1	SND	0.00	1	SND	0.00	5	SND	0.00	5	SND	0.00	5	SND	0.00	1	SND	0.00
-2981	Max	1	SND	0.00	1	SND	0.00	1	SND	0.00	5	SND	0.00	1	SND	0.00	1	SND	0.00
-2981	Min	1	SND	0.00	1	SND	0.00	1	SND	0.00	5	SND	0.00	1	SND	0.00	1	SND	0.00
-2980	Max	1	SND	0.00	1	SND	0.00	1	SND	0.00	5	SND	0.00	1	SND	0.00	1	SND	0.00
-2980	Min	1	SND	0.00	1	SND	0.00	1	SND	0.00	5	SND	0.00	1	SND	0.00	1	SND	0.00
-2979	Max	1	SND	0.00	1	SND	0.00	1	SND	0.00	5	SND	0.00	1	SND	0.00	1	SND	0.00
-2979	Min	1	SND	0.00	1	SND	0.00	1	SND	0.00	5	SND	0.00	1	SND	0.00	1	SND	0.00
-2978	Max	1	SND	0.00	1	SND	0.00	5	SND	0.00	5	SND	0.00	5	SND	0.00	1	SND	0.00
-2978	Min	1	SND	0.00	1	SND	0.00	5	SND	0.00	5	SND	0.00	5	SND	0.00	1	SND	0.00
-2977	Max	1	SND	0.00	1	SND	0.00	5	SND	0.00	5	SND	0.00	1	SND	0.00	1	SND	0.00
-2977	Min	1	SND	0.00	1	SND	0.00	5	SND	0.00	5	SND	0.00	1	SND	0.00	1	SND	0.00
-2976	Max	1	SND	0.00	1	SND	0.00	5	SND	0.00	5	SND	0.00	1	SND	0.00	1	SND	0.00
-2976	Min	1	SND	0.00	1	SND	0.00	5	SND	0.00	5	SND	0.00	1	SND	0.00	1	SND	0.00
-2975	Max	1	SND	0.00	1	SND	0.00	5	SND	0.00	1	SND	0.00	5	SND	0.00	1	SND	0.00
-2975	Min	1	SND	0.00	1	SND	0.00	5	SND	0.00	1	SND	0.00	5	SND	0.00	1	SND	0.00
-2974	Max	1	SND	0.00	1	SND	0.00	1	SND	0.00	1	SND	0.00	1	SND	0.00	1	SND	0.00
-2974	Min	1	SND	0.00	1	SND	0.00	1	SND	0.00	1	SND	0.00	1	SND	0.00	1	SND	0.00
-2973	Max	1	SND	0.00	1	SND	0.00	1	SND	0.00	5	SND	0.00	5	SND	0.00	1	SND	0.00
-2973	Min	1	SND	0.00	1	SND	0.00	1	SND	0.00	5	SND	0.00	5	SND	0.00	1	SND	0.00
-2972	Max	1	SND	0.00	1	SND	0.00	1	SND	0.00	5	SND	0.00	1	SND	0.00	1	SND	0.00
-2972	Min	1	SND	0.00	1	SND	0.00	1	SND	0.00	5	SND	0.00	1	SND	0.00	1	SND	0.00
-2971	Max	1	SND	0.00	1	SND	0.00	5	SND	0.00	5	SND	0.00	1	SND	0.00	1	SND	0.00
-2971	Min	1	SND	0.00	1	SND	0.00	5	SND	0.00	5	SND	0.00	1	SND	0.00	1	SND	0.00
-2970	Max	1	SND	0.00	1	SND	0.00	5	SND	0.00	5	SND	0.00	1	SND	0.00	1	SND	0.00
-2970	Min	1	SND	0.00	1	SND	0.00	5	SND	0.00	5	SND	0.00	1	SND	0.00	1	SND	0.00
-2969	Max	1	SND	0.00	1	SND	0.00	1	SND	0.00	1	SND	0.00	1	SND	0.00	1	SND	0.00
-2969	Min	1	SND	0.00	1	SND	0.00	1	SND	0.00	1	SND	0.00	1	SND	0.00	1	SND	0.00
-2968	Max	1	SND	0.00	1	SND	0.00	5	SND	0.00	5	SND	0.00	1	SND	0.00	1	SND	0.00
-2968	Min	1	SND	0.00	1	SND	0.00	5	SND	0.00	5	SND	0.00	1	SND	0.00	1	SND	0.00
-2967	Max	1	SND	0.00	1	SND	0.00	1	SND	0.00	1	SND	0.00	1	SND	0.00	1	SND	0.00
-2967	Min	1	SND	0.00	1	SND	0.00	1	SND	0.00	1	SND	0.00	1	SND	0.00	1	SND	0.00
-2966	Max	1	SND	0.00	1	SND	0.00	5	SND	0.00	5	SND	0.00	1	SND	0.00	1	SND	0.00
-2966	Min	1	SND	0.00	1	SND	0.00	5	SND	0.00	5	SND	0.00	1	SND	0.00	1	SND	0.00
-2965	Max	1	SND	0.00	1	SND	0.00	1	SND	0.00	5	SND	0.00	1	SND	0.00	1	SND	0.00
-2965	Min	1	SND	0.00	1	SND	0.00	1	SND	0.00	5	SND	0.00	1	SND	0.00	1	SND	0.00
-2964	Max	1	SND	0.00	1	SND	0.00	1	SND	0.00	5	SND	0.00	5	SND	0.00	1	SND	0.00
-2964	Min	1	SND	0.00	1	SND	0.00	1	SND	0.00	5	SND	0.00	5	SND	0.00	1	SND	0.00

-2963	Max	1	SND	0.00	1	SND	0.00	1	SND	0.00	1	SND	0.00	1	SND	0.00	1	SND	0.00
-2963	Min	1	SND	0.00	1	SND	0.00	1	SND	0.00	1	SND	0.00	1	SND	0.00	1	SND	0.00
-2962	Max	1	SND	0.00	1	SND	0.00	5	SND	0.00	1	SND	0.00	1	SND	0.00	1	SND	0.00
-2962	Min	1	SND	0.00	1	SND	0.00	5	SND	0.00	1	SND	0.00	1	SND	0.00	1	SND	0.00
-2961	Max	1	SND	0.00	1	SND	0.00	1	SND	0.00	5	SND	0.00	5	SND	0.00	1	SND	0.00
-2961	Min	1	SND	0.00	1	SND	0.00	1	SND	0.00	5	SND	0.00	5	SND	0.00	1	SND	0.00
-2960	Max	1	SND	0.00	1	SND	0.00	1	SND	0.00	1	SND	0.00	1	SND	0.00	1	SND	0.00
-2960	Min	1	SND	0.00	1	SND	0.00	1	SND	0.00	1	SND	0.00	1	SND	0.00	1	SND	0.00
-2959	Max	1	SND	0.00	1	SND	0.00	5	SND	0.00	1	SND	0.00	5	SND	0.00	1	SND	0.00
-2959	Min	1	SND	0.00	1	SND	0.00	5	SND	0.00	1	SND	0.00	5	SND	0.00	1	SND	0.00
-2958	Max	1	SND	0.00	1	SND	0.00	5	SND	0.00	5	SND	0.00	5	SND	0.00	1	SND	0.00
-2958	Min	1	SND	0.00	1	SND	0.00	5	SND	0.00	5	SND	0.00	5	SND	0.00	1	SND	0.00
-2957	Max	1	SND	0.00	1	SND	0.00	5	SND	0.00	5	SND	0.00	5	SND	0.00	1	SND	0.00
-2957	Min	1	SND	0.00	1	SND	0.00	5	SND	0.00	5	SND	0.00	5	SND	0.00	1	SND	0.00
-2956	Max	1	SND	0.00	1	SND	0.00	1	SND	0.00	1	SND	0.00	1	SND	0.00	1	SND	0.00
-2956	Min	1	SND	0.00	1	SND	0.00	1	SND	0.00	1	SND	0.00	1	SND	0.00	1	SND	0.00
-2955	Max	1	SND	0.00	1	SND	0.00	5	SND	0.00	1	SND	0.00	1	SND	0.00	1	SND	0.00
-2955	Min	1	SND	0.00	1	SND	0.00	5	SND	0.00	1	SND	0.00	1	SND	0.00	1	SND	0.00
-2954	Max	1	SND	0.00	1	SND	0.00	1	SND	0.00	5	SND	0.00	1	SND	0.00	1	SND	0.00
-2954	Min	1	SND	0.00	1	SND	0.00	1	SND	0.00	5	SND	0.00	1	SND	0.00	1	SND	0.00
-2953	Max	1	SND	0.00	1	SND	0.00	1	SND	0.00	1	SND	0.00	1	SND	0.00	1	SND	0.00
-2953	Min	1	SND	0.00	1	SND	0.00	1	SND	0.00	1	SND	0.00	1	SND	0.00	1	SND	0.00
-2952	Max	1	SND	0.00	1	SND	0.00	1	SND	0.00	1	SND	0.00	1	SND	0.00	1	SND	0.00
-2952	Min	1	SND	0.00	1	SND	0.00	1	SND	0.00	1	SND	0.00	1	SND	0.00	1	SND	0.00
-2951	Max	1	SND	0.00	1	SND	0.00	5	SND	0.00	5	SND	0.00	1	SND	0.00	1	SND	0.00
-2951	Min	1	SND	0.00	1	SND	0.00	5	SND	0.00	5	SND	0.00	1	SND	0.00	1	SND	0.00
-2950	Max	1	SND	0.00	1	SND	0.00	1	SND	0.00	1	SND	0.00	5	SND	0.00	1	SND	0.00
-2950	Min	1	SND	0.00	1	SND	0.00	1	SND	0.00	1	SND	0.00	5	SND	0.00	1	SND	0.00
-2949	Max	1	SND	0.00	1	SND	0.00	1	SND	0.00	5	SND	0.00	1	SND	0.00	1	SND	0.00
-2949	Min	1	SND	0.00	1	SND	0.00	1	SND	0.00	5	SND	0.00	1	SND	0.00	1	SND	0.00
-2948	Max	1	SND	0.00	1	SND	0.00	1	SND	0.00	1	SND	0.00	1	SND	0.00	1	SND	0.00
-2948	Min	1	SND	0.00	1	SND	0.00	1	SND	0.00	1	SND	0.00	1	SND	0.00	1	SND	0.00
-2947	Max	1	SND	0.00	1	SND	0.00	1	SND	0.00	1	SND	0.00	1	SND	0.00	1	SND	0.00
-2947	Min	1	SND	0.00	1	SND	0.00	1	SND	0.00	1	SND	0.00	1	SND	0.00	1	SND	0.00
-2946	Max	1	SND	0.00	1	SND	0.00	1	SND	0.00	1	SND	0.00	5	SND	0.00	1	SND	0.00
-2946	Min	1	SND	0.00	1	SND	0.00	1	SND	0.00	1	SND	0.00	5	SND	0.00	1	SND	0.00
-2945	Max	1	SND	0.00	1	SND	0.00	1	SND	0.00	1	SND	0.00	1	SND	0.00	1	SND	0.00
-2945	Min	1	SND	0.00	1	SND	0.00	1	SND	0.00	1	SND	0.00	1	SND	0.00	1	SND	0.00
-2944	Max	1	SND	0.00	1	SND	0.00	1	SND	0.00	5	SND	0.00	1	SND	0.00	1	SND	0.00
-2944	Min	1	SND	0.00	1	SND	0.00	1	SND	0.00	5	SND	0.00	1	SND	0.00	1	SND	0.00
-2943	Max	1	SND	0.00	1	SND	0.00	5	SND	0.00	5	SND	0.00	5	SND	0.00	1	SND	0.00
-2943	Min	1	SND	0.00	1	SND	0.00	5	SND	0.00	5	SND	0.00	5	SND	0.00	1	SND	0.00
-2942	Max	1	SND	0.00	1	SND	0.00	5	SND	0.00	1	SND	0.00	1	SND	0.00	1	SND	0.00
-2942	Min	1	SND	0.00	1	SND	0.00	5	SND	0.00	1	SND	0.00	1	SND	0.00	1	SND	0.00
-2941	Max	1	SND	0.00	1	SND	0.00	5	SND	0.00	5	SND	0.00	1	SND	0.00	1	SND	0.00
-2941	Min	1	SND	0.00	1	SND	0.00	5	SND	0.00	5	SND	0.00	1	SND	0.00	1	SND	0.00
-2940	Max	1	SND	0.00	1	SND	0.00	5	SND	0.00	5	SND	0.00	1	SND	0.00	1	SND	0.00
-2940	Min	1	SND	0.00	1	SND	0.00	5	SND	0.00	5	SND	0.00	1	SND	0.00	1	SND	0.00
-2939	Max	1	SND	0.00	1	SND	0.00	5	SND	0.00	5	SND	0.00	5	SND	0.00	1	SND	0.00
-2939	Min	1	SND	0.00	1	SND	0.00	5	SND	0.00	5	SND	0.00	5	SND	0.00	1	SND	0.00
-2938	Max	1	SND	0.00	1	SND	0.00	1	SND	0.00	5	SND	0.00	1	SND	0.00	1	SND	0.00
-2938	Min	1	SND	0.00	1	SND	0.00	1	SND	0.00	5	SND	0.00	1	SND	0.00	1	SND	0.00
-2937	Max	1	SND	0.00	1	SND	0.00	5	SND	0.00	1	SND	0.00	1	SND	0.00	1	SND	0.00
-2937	Min	1	SND	0.00	1	SND	0.00	5	SND	0.00	1	SND	0.00	1	SND	0.00	1	SND	0.00
-2936	Max	1	SND	0.00	1	SND	0.00	1	SND	0.00	5	SND	0.00	5	SND	0.00	1	SND	0.00
-2936	Min	1	SND	0.00	1	SND	0.00	1	SND	0.00	5	SND	0.00	5	SND	0.00	1	SND	0.00
-2935	Max	1	SND	0.00	1	SND	0.00	5	SND	0.00	5	SND	0.00	1	SND	0.00	1	SND	0.00
-2935	Min	1	SND	0.00	1	SND	0.00	5	SND	0.00	5	SND	0.00	1	SND	0.00	1	SND	0.00
-2934	Max	1	SND	0.00	1	SND	0.00	5	SND	0.00	1	SND	0.00	1	SND	0.00	1	SND	0.00
-2934	Min	1	SND	0.00	1	SND	0.00	5	SND	0.00	1	SND	0.00	1	SND	0.00	1	SND	0.00
-2933	Max	1	SND	0.00	1	SND	0.00	5	SND	0.00	1	SND	0.00	1	SND	0.00	1	SND	0.00
-2933	Min	1	SND	0.00	1	SND	0.00	5	SND	0.00	1	SND	0.00	1	SND	0.00	1	SND	0.00
-2932	Max	1	SND	0.00	1	SND	0.00	5	SND	0.00	5	SND	0.00	1	SND	0.00	1	SND	0.00
-2932	Min	1	SND	0.00	1	SND	0.00	5	SND	0.00	5	SND	0.00	1	SND	0.00	1	SND	0.00
-2931	Max	1	SND	0.00	1	SND	0.00	1	SND	0.00	1	SND	0.00	1	SND	0.00	1	SND	0.00
-2931	Min	1	SND	0.00	1	SND	0.00	1	SND	0.00	1	SND	0.00	1	SND	0.00	1	SND	0.00
-2930	Max	1	SND	0.00	1	SND	0.00	1	SND	0.00	5	SND	0.00	1	SND	0.00	1	SND	0.00
-2930	Min	1	SND	0.00	1	SND	0.00	1	SND	0.00	5	SND	0.00	1	SND	0.00	1	SND	0.00
-2929	Max	1	SND	0.00	1	SND	0.00	1	SND	0.00	1	SND	0.00	5	SND	0.00	1	SND	0.00
-2929	Min	1	SND	0.00	1	SND	0.00	1	SND	0.00	1	SND	0.00	5	SND	0.00	1	SND	0.00
-2928	Max	1	SND	0.00	1	SND	0.00	5	SND	0.00	1	SND	0.00	1	SND	0.00	1	SND	0.00
-2928	Min	1	SND	0.00	1	SND	0.00	5	SND	0.00	1	SND	0.00	1	SND	0.00	1	SND	0.00
-2927	Max	1	SND	0.00	1	SND	0.00	5	SND	0.00	1	SND	0.00	1	SND	0.00	1	SND	0.00
-2927	Min	1	SND	0.00	1	SND	0.00	5	SND	0.00	1	SND	0.00	1	SND	0.00	1	SND	0.00
-2926	Max	1	SND	0.00	1	SND	0.00	1	SND	0.00	1	SND	0.00	1	SND	0.00	1	SND	0.00
-2926	Min	1	SND	0.00	1	SND	0.00	1	SND	0.00	1	SND	0.00	1	SND	0.00	1	SND	0.00
-2925	Max	1	SND	0.00	1	SND	0.00	1	SND	0.00	5	SND	0.00	1	SND	0.00	1	SND	0.00
-2925	Min	1	SND	0.00	1	SND	0.00	1	SND	0.00	5	SND	0.00	1	SND	0.00	1	SND	0.00
-2924	Max	1	SND	0.00	1	SND	0.00	5	SND	0.00	5	SND	0.00	1	SND	0.00	1	SND	0.00

-2924	Min	1	SND	0.00	1	SND	0.00	5	SND	0.00	5	SND	0.00	1	SND	0.00	1	SND	0.00
-2923	Max	1	SND	0.00	1	SND	0.00	5	SND	0.00	1	SND	0.00	1	SND	0.00	1	SND	0.00
-2923	Min	1	SND	0.00	1	SND	0.00	5	SND	0.00	1	SND	0.00	1	SND	0.00	1	SND	0.00
-2922	Max	1	SND	0.00	1	SND	0.00	5	SND	0.00	1	SND	0.00	1	SND	0.00	1	SND	0.00
-2922	Min	1	SND	0.00	1	SND	0.00	5	SND	0.00	1	SND	0.00	1	SND	0.00	1	SND	0.00
-2921	Max	1	SND	0.00	1	SND	0.00	1	SND	0.00	1	SND	0.00	1	SND	0.00	1	SND	0.00
-2921	Min	1	SND	0.00	1	SND	0.00	1	SND	0.00	1	SND	0.00	1	SND	0.00	1	SND	0.00
-2920	Max	1	SND	0.00	1	SND	0.00	5	SND	0.00	5	SND	0.00	5	SND	0.00	1	SND	0.00
-2920	Min	1	SND	0.00	1	SND	0.00	5	SND	0.00	5	SND	0.00	5	SND	0.00	1	SND	0.00
-2919	Max	1	SND	0.00	1	SND	0.00	5	SND	0.00	5	SND	0.00	1	SND	0.00	1	SND	0.00
-2919	Min	1	SND	0.00	1	SND	0.00	5	SND	0.00	5	SND	0.00	1	SND	0.00	1	SND	0.00
-2918	Max	1	SND	0.00	1	SND	0.00	1	SND	0.00	1	SND	0.00	5	SND	0.00	1	SND	0.00
-2918	Min	1	SND	0.00	1	SND	0.00	1	SND	0.00	1	SND	0.00	5	SND	0.00	1	SND	0.00
-2917	Max	1	SND	0.00	1	SND	0.00	1	SND	0.00	5	SND	0.00	5	SND	0.00	1	SND	0.00
-2917	Min	1	SND	0.00	1	SND	0.00	1	SND	0.00	5	SND	0.00	5	SND	0.00	1	SND	0.00
-2916	Max	1	SND	0.00	1	SND	0.00	5	SND	0.00	5	SND	0.00	1	SND	0.00	1	SND	0.00
-2916	Min	1	SND	0.00	1	SND	0.00	5	SND	0.00	5	SND	0.00	1	SND	0.00	1	SND	0.00
-2915	Max	1	SND	0.00	1	SND	0.00	1	SND	0.00	1	SND	0.00	5	SND	0.00	1	SND	0.00
-2915	Min	1	SND	0.00	1	SND	0.00	1	SND	0.00	1	SND	0.00	5	SND	0.00	1	SND	0.00
-2914	Max	1	SND	0.00	1	SND	0.00	5	SND	0.00	1	SND	0.00	1	SND	0.00	1	SND	0.00
-2914	Min	1	SND	0.00	1	SND	0.00	5	SND	0.00	1	SND	0.00	1	SND	0.00	1	SND	0.00
-2913	Max	1	SND	0.00	1	SND	0.00	1	SND	0.00	1	SND	0.00	1	SND	0.00	1	SND	0.00
-2913	Min	1	SND	0.00	1	SND	0.00	1	SND	0.00	1	SND	0.00	1	SND	0.00	1	SND	0.00
-2912	Max	1	SND	0.00	1	SND	0.00	5	SND	0.00	1	SND	0.00	5	SND	0.00	1	SND	0.00
-2912	Min	1	SND	0.00	1	SND	0.00	5	SND	0.00	1	SND	0.00	5	SND	0.00	1	SND	0.00
-2911	Max	1	SND	0.00	1	SND	0.00	1	SND	0.00	5	SND	0.00	1	SND	0.00	1	SND	0.00
-2911	Min	1	SND	0.00	1	SND	0.00	1	SND	0.00	5	SND	0.00	1	SND	0.00	1	SND	0.00
-2910	Max	1	SND	0.00	1	SND	0.00	5	SND	0.00	5	SND	0.00	5	SND	0.00	1	SND	0.00
-2910	Min	1	SND	0.00	1	SND	0.00	5	SND	0.00	5	SND	0.00	5	SND	0.00	1	SND	0.00
-2909	Max	1	SND	0.00	1	SND	0.00	5	SND	0.00	5	SND	0.00	1	SND	0.00	1	SND	0.00
-2909	Min	1	SND	0.00	1	SND	0.00	5	SND	0.00	5	SND	0.00	1	SND	0.00	1	SND	0.00
-2908	Max	1	SND	0.00	1	SND	0.00	1	SND	0.00	5	SND	0.00	5	SND	0.00	1	SND	0.00
-2908	Min	1	SND	0.00	1	SND	0.00	1	SND	0.00	5	SND	0.00	5	SND	0.00	1	SND	0.00
-2907	Max	1	SND	0.00	1	SND	0.00	5	SND	0.00	1	SND	0.00	1	SND	0.00	1	SND	0.00
-2907	Min	1	SND	0.00	1	SND	0.00	5	SND	0.00	1	SND	0.00	1	SND	0.00	1	SND	0.00
-2906	Max	1	SND	0.00	1	SND	0.00	1	SND	0.00	5	SND	0.00	1	SND	0.00	1	SND	0.00
-2906	Min	1	SND	0.00	1	SND	0.00	1	SND	0.00	5	SND	0.00	1	SND	0.00	1	SND	0.00
-2905	Max	1	SND	0.00	1	SND	0.00	5	SND	0.00	1	SND	0.00	5	SND	0.00	1	SND	0.00
-2905	Min	1	SND	0.00	1	SND	0.00	5	SND	0.00	1	SND	0.00	5	SND	0.00	1	SND	0.00
-2904	Max	1	SND	0.00	1	SND	0.00	5	SND	0.00	5	SND	0.00	1	SND	0.00	1	SND	0.00
-2904	Min	1	SND	0.00	1	SND	0.00	5	SND	0.00	5	SND	0.00	1	SND	0.00	1	SND	0.00
-2903	Max	1	SND	0.00	1	SND	0.00	1	SND	0.00	5	SND	0.00	5	SND	0.00	1	SND	0.00
-2903	Min	1	SND	0.00	1	SND	0.00	1	SND	0.00	5	SND	0.00	5	SND	0.00	1	SND	0.00
-2902	Max	1	SND	0.00	1	SND	0.00	1	SND	0.00	1	SND	0.00	5	SND	0.00	1	SND	0.00
-2902	Min	1	SND	0.00	1	SND	0.00	1	SND	0.00	1	SND	0.00	5	SND	0.00	1	SND	0.00
-2901	Max	1	SND	0.00	1	SND	0.00	5	SND	0.00	5	SND	0.00	1	SND	0.00	1	SND	0.00
-2901	Min	1	SND	0.00	1	SND	0.00	5	SND	0.00	5	SND	0.00	1	SND	0.00	1	SND	0.00
-2900	Max	1	SND	0.00	1	SND	0.00	5	SND	0.00	1	SND	0.00	5	SND	0.00	1	SND	0.00
-2900	Min	1	SND	0.00	1	SND	0.00	5	SND	0.00	1	SND	0.00	5	SND	0.00	1	SND	0.00
-2899	Max	1	SND	0.00	1	SND	0.00	1	SND	0.00	5	SND	0.00	1	SND	0.00	1	SND	0.00
-2899	Min	1	SND	0.00	1	SND	0.00	1	SND	0.00	5	SND	0.00	1	SND	0.00	1	SND	0.00
-2898	Max	1	SND	0.00	1	SND	0.00	1	SND	0.00	1	SND	0.00	1	SND	0.00	1	SND	0.00
-2898	Min	1	SND	0.00	1	SND	0.00	1	SND	0.00	1	SND	0.00	1	SND	0.00	1	SND	0.00
-2897	Max	1	SND	0.00	1	SND	0.00	5	SND	0.00	5	SND	0.00	1	SND	0.00	1	SND	0.00
-2897	Min	1	SND	0.00	1	SND	0.00	5	SND	0.00	5	SND	0.00	1	SND	0.00	1	SND	0.00
-2896	Max	1	SND	0.00	1	SND	0.00	5	SND	0.00	5	SND	0.00	1	SND	0.00	1	SND	0.00
-2896	Min	1	SND	0.00	1	SND	0.00	5	SND	0.00	5	SND	0.00	1	SND	0.00	1	SND	0.00
-2895	Max	1	SND	0.00	1	SND	0.00	1	SND	0.00	1	SND	0.00	5	SND	0.00	1	SND	0.00
-2895	Min	1	SND	0.00	1	SND	0.00	1	SND	0.00	1	SND	0.00	5	SND	0.00	1	SND	0.00
-2894	Max	1	SND	0.00	1	SND	0.00	1	SND	0.00	1	SND	0.00	1	SND	0.00	1	SND	0.00
-2894	Min	1	SND	0.00	1	SND	0.00	1	SND	0.00	1	SND	0.00	1	SND	0.00	1	SND	0.00
-2893	Max	1	SND	0.00	1	SND	0.00	1	SND	0.00	1	SND	0.00	1	SND	0.00	1	SND	0.00
-2893	Min	1	SND	0.00	1	SND	0.00	1	SND	0.00	1	SND	0.00	1	SND	0.00	1	SND	0.00
-2892	Max	1	SND	0.00	1	SND	0.00	1	SND	0.00	5	SND	0.00	1	SND	0.00	1	SND	0.00
-2892	Min	1	SND	0.00	1	SND	0.00	1	SND	0.00	5	SND	0.00	1	SND	0.00	1	SND	0.00
-2891	Max	1	SND	0.00	1	SND	0.00	5	SND	0.00	1	SND	0.00	1	SND	0.00	1	SND	0.00
-2891	Min	1	SND	0.00	1	SND	0.00	5	SND	0.00	1	SND	0.00	1	SND	0.00	1	SND	0.00
-2890	Max	1	SND	0.00	1	SND	0.00	1	SND	0.00	1	SND	0.00	1	SND	0.00	1	SND	0.00
-2890	Min	1	SND	0.00	1	SND	0.00	1	SND	0.00	1	SND	0.00	1	SND	0.00	1	SND	0.00
-2889	Max	1	SND	0.00	1	SND	0.00	1	SND	0.00	5	SND	0.00	1	SND	0.00	1	SND	0.00
-2889	Min	1	SND	0.00	1	SND	0.00	1	SND	0.00	5	SND	0.00	1	SND	0.00	1	SND	0.00
-2888	Max	1	SND	0.00	1	SND	0.00	1	SND	0.00	1	SND	0.00	1	SND	0.00	1	SND	0.00
-2888	Min	1	SND	0.00	1	SND	0.00	1	SND	0.00	1	SND	0.00	1	SND	0.00	1	SND	0.00
-2887	Max	1	SND	0.00	1	SND	0.00	1	SND	0.00	1	SND	0.00	1	SND	0.00	1	SND	0.00
-2887	Min	1	SND	0.00	1	SND	0.00	1	SND	0.00	1	SND	0.00	1	SND	0.00	1	SND	0.00
-2886	Max	1	SND	0.00	1	SND	0.00	5	SND	0.00	1	SND	0.00	1	SND	0.00	1	SND	0.00
-2886	Min	1	SND	0.00	1	SND	0.00	5	SND	0.00	1	SND	0.00	1	SND	0.00	1	SND	0.00
-2885	Max	1	SND	0.00	1	SND	0.00	1	SND	0.00	1	SND	0.00	1	SND	0.00	1	SND	0.00
-2885	Min	1	SND	0.00	1	SND	0.00	1	SND	0.00	1	SND	0.00	1	SND	0.00	1	SND	0.00

-2884	Max	1	SND	0.00	1	SND	0.00	5	SND	0.00	1	SND	0.00	5	SND	0.00	1	SND	0.00
-2884	Min	1	SND	0.00	1	SND	0.00	5	SND	0.00	1	SND	0.00	5	SND	0.00	1	SND	0.00
-2883	Max	1	SND	0.00	1	SND	0.00	1	SND	0.00	5	SND	0.00	1	SND	0.00	1	SND	0.00
-2883	Min	1	SND	0.00	1	SND	0.00	1	SND	0.00	5	SND	0.00	1	SND	0.00	1	SND	0.00
-2882	Max	1	SND	0.00	1	SND	0.00	5	SND	0.00	5	SND	0.00	1	SND	0.00	1	SND	0.00
-2882	Min	1	SND	0.00	1	SND	0.00	5	SND	0.00	5	SND	0.00	1	SND	0.00	1	SND	0.00
-2881	Max	1	SND	0.00	1	SND	0.00	1	SND	0.00	1	SND	0.00	5	SND	0.00	1	SND	0.00
-2881	Min	1	SND	0.00	1	SND	0.00	1	SND	0.00	1	SND	0.00	5	SND	0.00	1	SND	0.00
-2880	Max	1	SND	0.00	1	SND	0.00	1	SND	0.00	5	SND	0.00	5	SND	0.00	1	SND	0.00
-2880	Min	1	SND	0.00	1	SND	0.00	1	SND	0.00	5	SND	0.00	5	SND	0.00	1	SND	0.00
-2879	Max	1	SND	0.00	1	SND	0.00	5	SND	0.00	5	SND	0.00	1	SND	0.00	1	SND	0.00
-2879	Min	1	SND	0.00	1	SND	0.00	5	SND	0.00	5	SND	0.00	1	SND	0.00	1	SND	0.00
-2878	Max	1	SND	0.00	1	SND	0.00	1	SND	0.00	5	SND	0.00	5	SND	0.00	1	SND	0.00
-2878	Min	1	SND	0.00	1	SND	0.00	1	SND	0.00	5	SND	0.00	5	SND	0.00	1	SND	0.00
-2877	Max	1	SND	0.00	1	SND	0.00	1	SND	0.00	5	SND	0.00	5	SND	0.00	1	SND	0.00
-2877	Min	1	SND	0.00	1	SND	0.00	1	SND	0.00	5	SND	0.00	5	SND	0.00	1	SND	0.00
-2876	Max	1	SND	0.00	1	SND	0.00	1	SND	0.00	1	SND	0.00	1	SND	0.00	1	SND	0.00
-2876	Min	1	SND	0.00	1	SND	0.00	1	SND	0.00	1	SND	0.00	1	SND	0.00	1	SND	0.00
-2875	Max	1	SND	0.00	1	SND	0.00	5	SND	0.00	5	SND	0.00	5	SND	0.00	1	SND	0.00
-2875	Min	1	SND	0.00	1	SND	0.00	5	SND	0.00	5	SND	0.00	5	SND	0.00	1	SND	0.00
-2874	Max	1	SND	0.00	1	SND	0.00	5	SND	0.00	1	SND	0.00	1	SND	0.00	1	SND	0.00
-2874	Min	1	SND	0.00	1	SND	0.00	5	SND	0.00	1	SND	0.00	1	SND	0.00	1	SND	0.00
-2873	Max	1	SND	0.00	1	SND	0.00	5	SND	0.00	1	SND	0.00	5	SND	0.00	1	SND	0.00
-2873	Min	1	SND	0.00	1	SND	0.00	5	SND	0.00	1	SND	0.00	5	SND	0.00	1	SND	0.00
-2872	Max	1	SND	0.00	1	SND	0.00	5	SND	0.00	5	SND	0.00	1	SND	0.00	1	SND	0.00
-2872	Min	1	SND	0.00	1	SND	0.00	5	SND	0.00	5	SND	0.00	1	SND	0.00	1	SND	0.00
-2871	Max	1	SND	0.00	1	SND	0.00	1	SND	0.00	1	SND	0.00	1	SND	0.00	1	SND	0.00
-2871	Min	1	SND	0.00	1	SND	0.00	1	SND	0.00	1	SND	0.00	1	SND	0.00	1	SND	0.00
-2870	Max	1	SND	0.00	1	SND	0.00	5	SND	0.00	5	SND	0.00	1	SND	0.00	1	SND	0.00
-2870	Min	1	SND	0.00	1	SND	0.00	5	SND	0.00	5	SND	0.00	1	SND	0.00	1	SND	0.00
-2869	Max	1	SND	0.00	1	SND	0.00	1	SND	0.00	5	SND	0.00	5	SND	0.00	1	SND	0.00
-2869	Min	1	SND	0.00	1	SND	0.00	1	SND	0.00	5	SND	0.00	5	SND	0.00	1	SND	0.00
-2868	Max	1	SND	0.00	1	SND	0.00	5	SND	0.00	1	SND	0.00	5	SND	0.00	1	SND	0.00
-2868	Min	1	SND	0.00	1	SND	0.00	5	SND	0.00	1	SND	0.00	5	SND	0.00	1	SND	0.00
-2867	Max	1	SND	0.00	1	SND	0.00	5	SND	0.00	5	SND	0.00	1	SND	0.00	1	SND	0.00
-2867	Min	1	SND	0.00	1	SND	0.00	5	SND	0.00	5	SND	0.00	1	SND	0.00	1	SND	0.00
-2866	Max	1	SND	0.00	1	SND	0.00	5	SND	0.00	5	SND	0.00	5	SND	0.00	1	SND	0.00
-2866	Min	1	SND	0.00	1	SND	0.00	5	SND	0.00	5	SND	0.00	5	SND	0.00	1	SND	0.00
-2865	Max	1	SND	0.00	1	SND	0.00	1	SND	0.00	5	SND	0.00	1	SND	0.00	1	SND	0.00
-2865	Min	1	SND	0.00	1	SND	0.00	1	SND	0.00	5	SND	0.00	1	SND	0.00	1	SND	0.00
-2864	Max	1	SND	0.00	1	SND	0.00	5	SND	0.00	1	SND	0.00	1	SND	0.00	1	SND	0.00
-2864	Min	1	SND	0.00	1	SND	0.00	5	SND	0.00	1	SND	0.00	1	SND	0.00	1	SND	0.00
-2863	Max	1	SND	0.00	1	SND	0.00	1	SND	0.00	5	SND	0.00	1	SND	0.00	1	SND	0.00
-2863	Min	1	SND	0.00	1	SND	0.00	1	SND	0.00	5	SND	0.00	1	SND	0.00	1	SND	0.00
-2862	Max	1	SND	0.00	1	SND	0.00	1	SND	0.00	1	SND	0.00	1	SND	0.00	1	SND	0.00
-2862	Min	1	SND	0.00	1	SND	0.00	1	SND	0.00	1	SND	0.00	1	SND	0.00	1	SND	0.00
-2861	Max	1	SND	0.00	1	SND	0.00	5	SND	0.00	1	SND	0.00	1	SND	0.00	1	SND	0.00
-2861	Min	1	SND	0.00	1	SND	0.00	5	SND	0.00	1	SND	0.00	1	SND	0.00	1	SND	0.00
-2860	Max	1	SND	0.00	1	SND	0.00	1	SND	0.00	1	SND	0.00	5	SND	0.00	1	SND	0.00
-2860	Min	1	SND	0.00	1	SND	0.00	1	SND	0.00	1	SND	0.00	5	SND	0.00	1	SND	0.00
-2859	Max	1	SND	0.00	1	SND	0.00	1	SND	0.00	1	SND	0.00	1	SND	0.00	1	SND	0.00
-2859	Min	1	SND	0.00	1	SND	0.00	1	SND	0.00	1	SND	0.00	1	SND	0.00	1	SND	0.00
-2858	Max	1	SND	0.00	1	SND	0.00	1	SND	0.00	1	SND	0.00	1	SND	0.00	1	SND	0.00
-2858	Min	1	SND	0.00	1	SND	0.00	1	SND	0.00	1	SND	0.00	1	SND	0.00	1	SND	0.00
-2857	Max	1	SND	0.00	1	SND	0.00	5	SND	0.00	1	SND	0.00	1	SND	0.00	1	SND	0.00
-2857	Min	1	SND	0.00	1	SND	0.00	5	SND	0.00	1	SND	0.00	1	SND	0.00	1	SND	0.00
-2856	Max	1	SND	0.00	1	SND	0.00	1	SND	0.00	1	SND	0.00	1	SND	0.00	1	SND	0.00
-2856	Min	1	SND	0.00	1	SND	0.00	1	SND	0.00	1	SND	0.00	1	SND	0.00	1	SND	0.00
-2855	Max	1	SND	0.00	1	SND	0.00	1	SND	0.00	1	SND	0.00	1	SND	0.00	1	SND	0.00
-2855	Min	1	SND	0.00	1	SND	0.00	1	SND	0.00	1	SND	0.00	1	SND	0.00	1	SND	0.00
-2854	Max	1	SND	0.00	1	SND	0.00	1	SND	0.00	5	SND	0.00	5	SND	0.00	1	SND	0.00
-2854	Min	1	SND	0.00	1	SND	0.00	1	SND	0.00	5	SND	0.00	5	SND	0.00	1	SND	0.00
-2853	Max	1	SND	0.00	1	SND	0.00	5	SND	0.00	5	SND	0.00	5	SND	0.00	1	SND	0.00
-2853	Min	1	SND	0.00	1	SND	0.00	5	SND	0.00	5	SND	0.00	5	SND	0.00	1	SND	0.00
-2852	Max	1	SND	0.00	1	SND	0.00	1	SND	0.00	5	SND	0.00	1	SND	0.00	1	SND	0.00
-2852	Min	1	SND	0.00	1	SND	0.00	1	SND	0.00	5	SND	0.00	1	SND	0.00	1	SND	0.00
-2851	Max	1	SND	0.00	1	SND	0.00	1	SND	0.00	5	SND	0.00	1	SND	0.00	1	SND	0.00
-2851	Min	1	SND	0.00	1	SND	0.00	1	SND	0.00	5	SND	0.00	1	SND	0.00	1	SND	0.00
-2850	Max	1	SND	0.00	1	SND	0.00	5	SND	0.00	1	SND	0.00	5	SND	0.00	1	SND	0.00
-2850	Min	1	SND	0.00	1	SND	0.00	5	SND	0.00	1	SND	0.00	5	SND	0.00	1	SND	0.00
-2849	Max	1	SND	0.00	1	SND	0.00	5	SND	0.00	1	SND	0.00	1	SND	0.00	1	SND	0.00
-2849	Min	1	SND	0.00	1	SND	0.00	5	SND	0.00	1	SND	0.00	1	SND	0.00	1	SND	0.00
-2848	Max	1	SND	0.00	1	SND	0.00	1	SND	0.00	5	SND	0.00	5	SND	0.00	1	SND	0.00
-2848	Min	1	SND	0.00	1	SND	0.00	1	SND	0.00	5	SND	0.00	5	SND	0.00	1	SND	0.00
-2847	Max	1	SND	0.00	1	SND	0.00	5	SND	0.00	5	SND	0.00	5	SND	0.00	1	SND	0.00
-2847	Min	1	SND	0.00	1	SND	0.00	5	SND	0.00	5	SND	0.00	5	SND	0.00	1	SND	0.00
-2846	Max	1	SND	0.00	1	SND	0.00	5	SND	0.00	1	SND	0.00	1	SND	0.00	1	SND	0.00
-2846	Min	1	SND	0.00	1	SND	0.00	5	SND	0.00	1	SND	0.00	1	SND	0.00	1	SND	0.00
-2845	Max	1	SND	0.00	1	SND	0.00	1	SND	0.00	1	SND	0.00	5	SND	0.00	1	SND	0.00

-2845	Min	1	SND	0.00	1	SND	0.00	1	SND	0.00	1	SND	0.00	5	SND	0.00	1	SND	0.00
-2844	Max	1	SND	0.00	1	SND	0.00	5	SND	0.00	5	SND	0.00	5	SND	0.00	1	SND	0.00
-2844	Min	1	SND	0.00	1	SND	0.00	5	SND	0.00	5	SND	0.00	5	SND	0.00	1	SND	0.00
-2843	Max	1	SND	0.00	1	SND	0.00	1	SND	0.00	5	SND	0.00	1	SND	0.00	1	SND	0.00
-2843	Min	1	SND	0.00	1	SND	0.00	1	SND	0.00	5	SND	0.00	1	SND	0.00	1	SND	0.00
-2842	Max	1	SND	0.00	1	SND	0.00	1	SND	0.00	5	SND	0.00	5	SND	0.00	1	SND	0.00
-2842	Min	1	SND	0.00	1	SND	0.00	1	SND	0.00	5	SND	0.00	5	SND	0.00	1	SND	0.00
-2841	Max	1	SND	0.00	1	SND	0.00	5	SND	0.00	1	SND	0.00	1	SND	0.00	1	SND	0.00
-2841	Min	1	SND	0.00	1	SND	0.00	5	SND	0.00	1	SND	0.00	1	SND	0.00	1	SND	0.00
-2840	Max	1	SND	0.00	1	SND	0.00	5	SND	0.00	1	SND	0.00	5	SND	0.00	1	SND	0.00
-2840	Min	1	SND	0.00	1	SND	0.00	5	SND	0.00	1	SND	0.00	5	SND	0.00	1	SND	0.00
-2839	Max	1	SND	0.00	1	SND	0.00	5	SND	0.00	1	SND	0.00	5	SND	0.00	1	SND	0.00
-2839	Min	1	SND	0.00	1	SND	0.00	5	SND	0.00	1	SND	0.00	5	SND	0.00	1	SND	0.00
-2838	Max	1	SND	0.00	1	SND	0.00	1	SND	0.00	1	SND	0.00	1	SND	0.00	1	SND	0.00
-2838	Min	1	SND	0.00	1	SND	0.00	1	SND	0.00	1	SND	0.00	1	SND	0.00	1	SND	0.00
-2837	Max	1	SND	0.00	1	SND	0.00	5	SND	0.00	5	SND	0.00	1	SND	0.00	1	SND	0.00
-2837	Min	1	SND	0.00	1	SND	0.00	5	SND	0.00	5	SND	0.00	1	SND	0.00	1	SND	0.00
-2836	Max	1	SND	0.00	1	SND	0.00	5	SND	0.00	1	SND	0.00	1	SND	0.00	1	SND	0.00
-2836	Min	1	SND	0.00	1	SND	0.00	5	SND	0.00	1	SND	0.00	1	SND	0.00	1	SND	0.00
-2835	Max	1	SND	0.00	1	SND	0.00	5	SND	0.00	5	SND	0.00	5	SND	0.00	1	SND	0.00
-2835	Min	1	SND	0.00	1	SND	0.00	5	SND	0.00	5	SND	0.00	5	SND	0.00	1	SND	0.00
-2834	Max	1	SND	0.00	1	SND	0.00	5	SND	0.00	5	SND	0.00	5	SND	0.00	1	SND	0.00
-2834	Min	1	SND	0.00	1	SND	0.00	5	SND	0.00	5	SND	0.00	5	SND	0.00	1	SND	0.00
-2833	Max	1	SND	0.00	1	SND	0.00	1	SND	0.00	5	SND	0.00	5	SND	0.00	1	SND	0.00
-2833	Min	1	SND	0.00	1	SND	0.00	1	SND	0.00	5	SND	0.00	5	SND	0.00	1	SND	0.00
-2832	Max	1	SND	0.00	1	SND	0.00	1	SND	0.00	1	SND	0.00	1	SND	0.00	1	SND	0.00
-2832	Min	1	SND	0.00	1	SND	0.00	1	SND	0.00	1	SND	0.00	1	SND	0.00	1	SND	0.00
-2831	Max	1	SND	0.00	1	SND	0.00	1	SND	0.00	1	SND	0.00	1	SND	0.00	1	SND	0.00
-2831	Min	1	SND	0.00	1	SND	0.00	1	SND	0.00	1	SND	0.00	1	SND	0.00	1	SND	0.00
-2830	Max	1	SND	0.00	1	SND	0.00	5	SND	0.00	1	SND	0.00	1	SND	0.00	1	SND	0.00
-2830	Min	1	SND	0.00	1	SND	0.00	5	SND	0.00	1	SND	0.00	1	SND	0.00	1	SND	0.00
-2829	Max	1	SND	0.00	1	SND	0.00	5	SND	0.00	1	SND	0.00	1	SND	0.00	1	SND	0.00
-2829	Min	1	SND	0.00	1	SND	0.00	5	SND	0.00	1	SND	0.00	1	SND	0.00	1	SND	0.00
-2828	Max	1	SND	0.00	1	SND	0.00	1	SND	0.00	5	SND	0.00	1	SND	0.00	1	SND	0.00
-2828	Min	1	SND	0.00	1	SND	0.00	1	SND	0.00	5	SND	0.00	1	SND	0.00	1	SND	0.00
-2827	Max	1	SND	0.00	1	SND	0.00	5	SND	0.00	5	SND	0.00	5	SND	0.00	1	SND	0.00
-2827	Min	1	SND	0.00	1	SND	0.00	5	SND	0.00	5	SND	0.00	5	SND	0.00	1	SND	0.00
-2826	Max	1	SND	0.00	1	SND	0.00	1	SND	0.00	5	SND	0.00	5	SND	0.00	1	SND	0.00
-2826	Min	1	SND	0.00	1	SND	0.00	1	SND	0.00	5	SND	0.00	5	SND	0.00	1	SND	0.00
-2825	Max	1	SND	0.00	1	SND	0.00	1	SND	0.00	1	SND	0.00	1	SND	0.00	1	SND	0.00
-2825	Min	1	SND	0.00	1	SND	0.00	1	SND	0.00	1	SND	0.00	1	SND	0.00	1	SND	0.00
-2824	Max	1	SND	0.00	1	SND	0.00	1	SND	0.00	1	SND	0.00	5	SND	0.00	1	SND	0.00
-2824	Min	1	SND	0.00	1	SND	0.00	1	SND	0.00	1	SND	0.00	5	SND	0.00	1	SND	0.00
-2823	Max	1	SND	0.00	1	SND	0.00	5	SND	0.00	5	SND	0.00	5	SND	0.00	1	SND	0.00
-2823	Min	1	SND	0.00	1	SND	0.00	5	SND	0.00	5	SND	0.00	5	SND	0.00	1	SND	0.00
-2822	Max	1	SND	0.00	1	SND	0.00	1	SND	0.00	5	SND	0.00	1	SND	0.00	1	SND	0.00
-2822	Min	1	SND	0.00	1	SND	0.00	1	SND	0.00	5	SND	0.00	1	SND	0.00	1	SND	0.00
-2821	Max	1	SND	0.00	1	SND	0.00	1	SND	0.00	5	SND	0.00	5	SND	0.00	1	SND	0.00
-2821	Min	1	SND	0.00	1	SND	0.00	1	SND	0.00	5	SND	0.00	5	SND	0.00	1	SND	0.00
-2820	Max	1	SND	0.00	1	SND	0.00	1	SND	0.00	5	SND	0.00	1	SND	0.00	1	SND	0.00
-2820	Min	1	SND	0.00	1	SND	0.00	1	SND	0.00	5	SND	0.00	1	SND	0.00	1	SND	0.00
-2819	Max	1	SND	0.00	1	SND	0.00	1	SND	0.00	5	SND	0.00	5	SND	0.00	1	SND	0.00
-2819	Min	1	SND	0.00	1	SND	0.00	1	SND	0.00	5	SND	0.00	5	SND	0.00	1	SND	0.00
-2818	Max	1	SND	0.00	1	SND	0.00	1	SND	0.00	5	SND	0.00	5	SND	0.00	1	SND	0.00
-2818	Min	1	SND	0.00	1	SND	0.00	1	SND	0.00	5	SND	0.00	5	SND	0.00	1	SND	0.00
-2817	Max	1	SND	0.00	1	SND	0.00	5	SND	0.00	5	SND	0.00	1	SND	0.00	1	SND	0.00
-2817	Min	1	SND	0.00	1	SND	0.00	5	SND	0.00	5	SND	0.00	1	SND	0.00	1	SND	0.00
-2816	Max	1	SND	0.00	1	SND	0.00	1	SND	0.00	1	SND	0.00	5	SND	0.00	1	SND	0.00
-2816	Min	1	SND	0.00	1	SND	0.00	1	SND	0.00	1	SND	0.00	5	SND	0.00	1	SND	0.00
-2815	Max	1	SND	0.00	1	SND	0.00	5	SND	0.00	1	SND	0.00	1	SND	0.00	1	SND	0.00
-2815	Min	1	SND	0.00	1	SND	0.00	5	SND	0.00	1	SND	0.00	1	SND	0.00	1	SND	0.00
-2814	Max	1	SND	0.00	1	SND	0.00	1	SND	0.00	5	SND	0.00	1	SND	0.00	1	SND	0.00
-2814	Min	1	SND	0.00	1	SND	0.00	1	SND	0.00	5	SND	0.00	1	SND	0.00	1	SND	0.00
-2813	Max	1	SND	0.00	1	SND	0.00	1	SND	0.00	5	SND	0.00	1	SND	0.00	1	SND	0.00
-2813	Min	1	SND	0.00	1	SND	0.00	1	SND	0.00	5	SND	0.00	1	SND	0.00	1	SND	0.00
-2812	Max	1	SND	0.00	1	SND	0.00	1	SND	0.00	5	SND	0.00	1	SND	0.00	1	SND	0.00
-2812	Min	1	SND	0.00	1	SND	0.00	1	SND	0.00	5	SND	0.00	1	SND	0.00	1	SND	0.00
-2811	Max	1	SND	0.00	1	SND	0.00	5	SND	0.00	1	SND	0.00	5	SND	0.00	1	SND	0.00
-2811	Min	1	SND	0.00	1	SND	0.00	5	SND	0.00	1	SND	0.00	5	SND	0.00	1	SND	0.00
-2810	Max	1	SND	0.00	1	SND	0.00	5	SND	0.00	5	SND	0.00	1	SND	0.00	1	SND	0.00
-2810	Min	1	SND	0.00	1	SND	0.00	5	SND	0.00	5	SND	0.00	1	SND	0.00	1	SND	0.00
-2809	Max	1	SND	0.00	1	SND	0.00	1	SND	0.00	5	SND	0.00	1	SND	0.00	1	SND	0.00
-2809	Min	1	SND	0.00	1	SND	0.00	1	SND	0.00	5	SND	0.00	1	SND	0.00	1	SND	0.00
-2808	Max	1	SND	0.00	1	SND	0.00	1	SND	0.00	5	SND	0.00	5	SND	0.00	1	SND	0.00
-2808	Min	1	SND	0.00	1	SND	0.00	1	SND	0.00	5	SND	0.00	5	SND	0.00	1	SND	0.00
-2807	Max	1	SND	0.00	1	SND	0.00	5	SND	0.00	1	SND	0.00	1	SND	0.00	1	SND	0.00
-2807	Min	1	SND	0.00	1	SND	0.00	5	SND	0.00	1	SND	0.00	1	SND	0.00	1	SND	0.00
-2806	Max	1	SND	0.00	1	SND	0.00	1	SND	0.00	1	SND	0.00	1	SND	0.00	1	SND	0.00
-2806	Min	1	SND	0.00	1	SND	0.00	1	SND	0.00	1	SND	0.00	1	SND	0.00	1	SND	0.00

-2805	Max	1	SND	0.00	1	SND	0.00	1	SND	0.00	1	SND	0.00	1	SND	0.00	1	SND	0.00
-2805	Min	1	SND	0.00	1	SND	0.00	1	SND	0.00	1	SND	0.00	1	SND	0.00	1	SND	0.00
-2804	Max	1	SND	0.00	1	SND	0.00	1	SND	0.00	1	SND	0.00	5	SND	0.00	1	SND	0.00
-2804	Min	1	SND	0.00	1	SND	0.00	1	SND	0.00	1	SND	0.00	5	SND	0.00	1	SND	0.00
-2803	Max	1	SND	0.00	1	SND	0.00	1	SND	0.00	1	SND	0.00	5	SND	0.00	1	SND	0.00
-2803	Min	1	SND	0.00	1	SND	0.00	1	SND	0.00	1	SND	0.00	5	SND	0.00	1	SND	0.00
-2802	Max	1	SND	0.00	1	SND	0.00	5	SND	0.00	5	SND	0.00	1	SND	0.00	1	SND	0.00
-2802	Min	1	SND	0.00	1	SND	0.00	5	SND	0.00	5	SND	0.00	1	SND	0.00	1	SND	0.00
-2801	Max	1	SND	0.00	1	SND	0.00	1	SND	0.00	5	SND	0.00	5	SND	0.00	1	SND	0.00
-2801	Min	1	SND	0.00	1	SND	0.00	1	SND	0.00	5	SND	0.00	5	SND	0.00	1	SND	0.00
-2800	Max	1	SND	0.00	1	SND	0.00	5	SND	0.00	1	SND	0.00	1	SND	0.00	1	SND	0.00
-2800	Min	1	SND	0.00	1	SND	0.00	5	SND	0.00	1	SND	0.00	1	SND	0.00	1	SND	0.00
-2799	Max	1	SND	0.00	1	SND	0.00	5	SND	0.00	1	SND	0.00	5	SND	0.00	1	SND	0.00
-2799	Min	1	SND	0.00	1	SND	0.00	5	SND	0.00	1	SND	0.00	5	SND	0.00	1	SND	0.00
-2798	Max	1	SND	0.00	1	SND	0.00	5	SND	0.00	1	SND	0.00	5	SND	0.00	1	SND	0.00
-2798	Min	1	SND	0.00	1	SND	0.00	5	SND	0.00	1	SND	0.00	5	SND	0.00	1	SND	0.00
-2797	Max	1	SND	0.00	1	SND	0.00	1	SND	0.00	1	SND	0.00	1	SND	0.00	1	SND	0.00
-2797	Min	1	SND	0.00	1	SND	0.00	1	SND	0.00	1	SND	0.00	1	SND	0.00	1	SND	0.00
-2796	Max	1	SND	0.00	1	SND	0.00	5	SND	0.00	1	SND	0.00	5	SND	0.00	1	SND	0.00
-2796	Min	1	SND	0.00	1	SND	0.00	5	SND	0.00	1	SND	0.00	5	SND	0.00	1	SND	0.00
-2795	Max	1	SND	0.00	1	SND	0.00	5	SND	0.00	5	SND	0.00	5	SND	0.00	1	SND	0.00
-2795	Min	1	SND	0.00	1	SND	0.00	5	SND	0.00	5	SND	0.00	5	SND	0.00	1	SND	0.00
-2794	Max	1	SND	0.00	1	SND	0.00	1	SND	0.00	1	SND	0.00	5	SND	0.00	1	SND	0.00
-2794	Min	1	SND	0.00	1	SND	0.00	1	SND	0.00	1	SND	0.00	5	SND	0.00	1	SND	0.00
-2793	Max	1	SND	0.00	1	SND	0.00	1	SND	0.00	1	SND	0.00	5	SND	0.00	1	SND	0.00
-2793	Min	1	SND	0.00	1	SND	0.00	1	SND	0.00	1	SND	0.00	5	SND	0.00	1	SND	0.00
-2792	Max	1	SND	0.00	1	SND	0.00	5	SND	0.00	5	SND	0.00	5	SND	0.00	1	SND	0.00
-2792	Min	1	SND	0.00	1	SND	0.00	5	SND	0.00	5	SND	0.00	5	SND	0.00	1	SND	0.00
-2791	Max	1	SND	0.00	1	SND	0.00	1	SND	0.00	5	SND	0.00	5	SND	0.00	1	SND	0.00
-2791	Min	1	SND	0.00	1	SND	0.00	1	SND	0.00	5	SND	0.00	5	SND	0.00	1	SND	0.00
-2790	Max	1	SND	0.00	1	SND	0.00	1	SND	0.00	5	SND	0.00	1	SND	0.00	1	SND	0.00
-2790	Min	1	SND	0.00	1	SND	0.00	1	SND	0.00	5	SND	0.00	1	SND	0.00	1	SND	0.00
-2789	Max	1	SND	0.00	1	SND	0.00	1	SND	0.00	5	SND	0.00	1	SND	0.00	1	SND	0.00
-2789	Min	1	SND	0.00	1	SND	0.00	1	SND	0.00	5	SND	0.00	1	SND	0.00	1	SND	0.00
-2788	Max	1	SND	0.00	1	SND	0.00	5	SND	0.00	1	SND	0.00	5	SND	0.00	1	SND	0.00
-2788	Min	1	SND	0.00	1	SND	0.00	5	SND	0.00	1	SND	0.00	5	SND	0.00	1	SND	0.00
-2787	Max	1	SND	0.00	1	SND	0.00	1	SND	0.00	1	SND	0.00	5	SND	0.00	1	SND	0.00
-2787	Min	1	SND	0.00	1	SND	0.00	1	SND	0.00	1	SND	0.00	5	SND	0.00	1	SND	0.00
-2786	Max	1	SND	0.00	1	SND	0.00	1	SND	0.00	1	SND	0.00	5	SND	0.00	1	SND	0.00
-2786	Min	1	SND	0.00	1	SND	0.00	1	SND	0.00	1	SND	0.00	5	SND	0.00	1	SND	0.00
-2785	Max	1	SND	0.00	1	SND	0.00	1	SND	0.00	1	SND	0.00	5	SND	0.00	1	SND	0.00
-2785	Min	1	SND	0.00	1	SND	0.00	1	SND	0.00	1	SND	0.00	5	SND	0.00	1	SND	0.00
-2784	Max	1	SND	0.00	1	SND	0.00	1	SND	0.00	1	SND	0.00	1	SND	0.00	1	SND	0.00
-2784	Min	1	SND	0.00	1	SND	0.00	1	SND	0.00	1	SND	0.00	1	SND	0.00	1	SND	0.00
-2783	Max	1	SND	0.00	1	SND	0.00	5	SND	0.00	1	SND	0.00	1	SND	0.00	1	SND	0.00
-2783	Min	1	SND	0.00	1	SND	0.00	5	SND	0.00	1	SND	0.00	1	SND	0.00	1	SND	0.00
-2782	Max	1	SND	0.00	1	SND	0.00	5	SND	0.00	1	SND	0.00	1	SND	0.00	1	SND	0.00
-2782	Min	1	SND	0.00	1	SND	0.00	5	SND	0.00	1	SND	0.00	1	SND	0.00	1	SND	0.00
-2781	Max	1	SND	0.00	1	SND	0.00	1	SND	0.00	1	SND	0.00	1	SND	0.00	1	SND	0.00
-2781	Min	1	SND	0.00	1	SND	0.00	1	SND	0.00	1	SND	0.00	1	SND	0.00	1	SND	0.00
-2780	Max	1	SND	0.00	1	SND	0.00	1	SND	0.00	1	SND	0.00	1	SND	0.00	1	SND	0.00
-2780	Min	1	SND	0.00	1	SND	0.00	1	SND	0.00	1	SND	0.00	1	SND	0.00	1	SND	0.00
-2779	Max	1	SND	0.00	1	SND	0.00	5	SND	0.00	5	SND	0.00	1	SND	0.00	1	SND	0.00
-2779	Min	1	SND	0.00	1	SND	0.00	5	SND	0.00	5	SND	0.00	1	SND	0.00	1	SND	0.00
-2778	Max	1	SND	0.00	1	SND	0.00	5	SND	0.00	5	SND	0.00	5	SND	0.00	1	SND	0.00
-2778	Min	1	SND	0.00	1	SND	0.00	5	SND	0.00	5	SND	0.00	5	SND	0.00	1	SND	0.00
-2777	Max	1	SND	0.00	1	SND	0.00	5	SND	0.00	5	SND	0.00	5	SND	0.00	1	SND	0.00
-2777	Min	1	SND	0.00	1	SND	0.00	5	SND	0.00	5	SND	0.00	5	SND	0.00	1	SND	0.00
-2776	Max	1	SND	0.00	1	SND	0.00	5	SND	0.00	1	SND	0.00	1	SND	0.00	1	SND	0.00
-2776	Min	1	SND	0.00	1	SND	0.00	5	SND	0.00	1	SND	0.00	1	SND	0.00	1	SND	0.00
-2775	Max	1	SND	0.00	1	SND	0.00	1	SND	0.00	5	SND	0.00	1	SND	0.00	1	SND	0.00
-2775	Min	1	SND	0.00	1	SND	0.00	1	SND	0.00	5	SND	0.00	1	SND	0.00	1	SND	0.00
-2774	Max	1	SND	0.00	1	SND	0.00	5	SND	0.00	5	SND	0.00	5	SND	0.00	1	SND	0.00
-2774	Min	1	SND	0.00	1	SND	0.00	5	SND	0.00	5	SND	0.00	5	SND	0.00	1	SND	0.00
-2773	Max	1	SND	0.00	1	SND	0.00	1	SND	0.00	1	SND	0.00	1	SND	0.00	1	SND	0.00
-2773	Min	1	SND	0.00	1	SND	0.00	1	SND	0.00	1	SND	0.00	1	SND	0.00	1	SND	0.00
-2772	Max	1	SND	0.00	1	SND	0.00	1	SND	0.00	1	SND	0.00	1	SND	0.00	1	SND	0.00
-2772	Min	1	SND	0.00	1	SND	0.00	1	SND	0.00	1	SND	0.00	1	SND	0.00	1	SND	0.00
-2771	Max	1	SND	0.00	1	SND	0.00	1	SND	0.00	5	SND	0.00	1	SND	0.00	1	SND	0.00
-2771	Min	1	SND	0.00	1	SND	0.00	1	SND	0.00	5	SND	0.00	1	SND	0.00	1	SND	0.00
-2770	Max	1	SND	0.00	1	SND	0.00	5	SND	0.00	5	SND	0.00	1	SND	0.00	1	SND	0.00
-2770	Min	1	SND	0.00	1	SND	0.00	5	SND	0.00	5	SND	0.00	1	SND	0.00	1	SND	0.00
-2769	Max	1	SND	0.00	1	SND	0.00	5	SND	0.00	5	SND	0.00	1	SND	0.00	1	SND	0.00
-2769	Min	1	SND	0.00	1	SND	0.00	5	SND	0.00	5	SND	0.00	1	SND	0.00	1	SND	0.00
-2768	Max	1	SND	0.00	1	SND	0.00	1	SND	0.00	1	SND	0.00	1	SND	0.00	1	SND	0.00
-2768	Min	1	SND	0.00	1	SND	0.00	1	SND	0.00	1	SND	0.00	1	SND	0.00	1	SND	0.00
-2767	Max	1	SND	0.00	1	SND	0.00	1	SND	0.00	1	SND	0.00	1	SND	0.00	1	SND	0.00
-2767	Min	1	SND	0.00	1	SND	0.00	1	SND	0.00	1	SND	0.00	1	SND	0.00	1	SND	0.00
-2766	Max	1	SND	0.00	1	SND	0.00	1	SND	0.00	1	SND	0.00	1	SND	0.00	1	SND	0.00

-2766	Min	1	SND	0.00	1	SND	0.00	1	SND	0.00	1	SND	0.00	1	SND	0.00	1	SND	0.00
-2765	Max	1	SND	0.00	1	SND	0.00	1	SND	0.00	5	SND	0.00	1	SND	0.00	1	SND	0.00
-2765	Min	1	SND	0.00	1	SND	0.00	1	SND	0.00	5	SND	0.00	1	SND	0.00	1	SND	0.00
-2764	Max	1	SND	0.00	1	SND	0.00	5	SND	0.00	1	SND	0.00	1	SND	0.00	1	SND	0.00
-2764	Min	1	SND	0.00	1	SND	0.00	5	SND	0.00	1	SND	0.00	1	SND	0.00	1	SND	0.00
-2763	Max	1	SND	0.00	1	SND	0.00	5	SND	0.00	1	SND	0.00	5	SND	0.00	1	SND	0.00
-2763	Min	1	SND	0.00	1	SND	0.00	5	SND	0.00	1	SND	0.00	5	SND	0.00	1	SND	0.00
-2762	Max	1	SND	0.00	1	SND	0.00	1	SND	0.00	1	SND	0.00	5	SND	0.00	1	SND	0.00
-2762	Min	1	SND	0.00	1	SND	0.00	1	SND	0.00	1	SND	0.00	5	SND	0.00	1	SND	0.00
-2761	Max	1	SND	0.00	1	SND	0.00	1	SND	0.00	5	SND	0.00	1	SND	0.00	1	SND	0.00
-2761	Min	1	SND	0.00	1	SND	0.00	1	SND	0.00	5	SND	0.00	1	SND	0.00	1	SND	0.00
-2760	Max	1	SND	0.00	1	SND	0.00	1	SND	0.00	1	SND	0.00	5	SND	0.00	1	SND	0.00
-2760	Min	1	SND	0.00	1	SND	0.00	1	SND	0.00	1	SND	0.00	5	SND	0.00	1	SND	0.00
-2759	Max	1	SND	0.00	1	SND	0.00	1	SND	0.00	1	SND	0.00	1	SND	0.00	1	SND	0.00
-2759	Min	1	SND	0.00	1	SND	0.00	1	SND	0.00	1	SND	0.00	1	SND	0.00	1	SND	0.00
-2758	Max	1	SND	0.00	1	SND	0.00	1	SND	0.00	5	SND	0.00	5	SND	0.00	1	SND	0.00
-2758	Min	1	SND	0.00	1	SND	0.00	1	SND	0.00	5	SND	0.00	5	SND	0.00	1	SND	0.00
-2757	Max	1	SND	0.00	1	SND	0.00	5	SND	0.00	5	SND	0.00	1	SND	0.00	1	SND	0.00
-2757	Min	1	SND	0.00	1	SND	0.00	5	SND	0.00	5	SND	0.00	1	SND	0.00	1	SND	0.00
-2756	Max	1	SND	0.00	1	SND	0.00	5	SND	0.00	1	SND	0.00	1	SND	0.00	1	SND	0.00
-2756	Min	1	SND	0.00	1	SND	0.00	5	SND	0.00	1	SND	0.00	1	SND	0.00	1	SND	0.00
-2755	Max	1	SND	0.00	1	SND	0.00	1	SND	0.00	1	SND	0.00	5	SND	0.00	1	SND	0.00
-2755	Min	1	SND	0.00	1	SND	0.00	1	SND	0.00	1	SND	0.00	5	SND	0.00	1	SND	0.00
-2754	Max	1	SND	0.00	1	SND	0.00	1	SND	0.00	5	SND	0.00	5	SND	0.00	1	SND	0.00
-2754	Min	1	SND	0.00	1	SND	0.00	1	SND	0.00	5	SND	0.00	5	SND	0.00	1	SND	0.00
-2753	Max	1	SND	0.00	1	SND	0.00	1	SND	0.00	5	SND	0.00	5	SND	0.00	1	SND	0.00
-2753	Min	1	SND	0.00	1	SND	0.00	1	SND	0.00	5	SND	0.00	5	SND	0.00	1	SND	0.00
-2752	Max	1	SND	0.00	1	SND	0.00	5	SND	0.00	5	SND	0.00	5	SND	0.00	1	SND	0.00
-2752	Min	1	SND	0.00	1	SND	0.00	5	SND	0.00	5	SND	0.00	5	SND	0.00	1	SND	0.00
-2751	Max	1	SND	0.00	1	SND	0.00	5	SND	0.00	5	SND	0.00	1	SND	0.00	1	SND	0.00
-2751	Min	1	SND	0.00	1	SND	0.00	5	SND	0.00	5	SND	0.00	1	SND	0.00	1	SND	0.00
-2750	Max	1	SND	0.00	1	SND	0.00	5	SND	0.00	1	SND	0.00	1	SND	0.00	1	SND	0.00
-2750	Min	1	SND	0.00	1	SND	0.00	5	SND	0.00	1	SND	0.00	1	SND	0.00	1	SND	0.00
-2749	Max	1	SND	0.00	1	SND	0.00	5	SND	0.00	1	SND	0.00	1	SND	0.00	1	SND	0.00
-2749	Min	1	SND	0.00	1	SND	0.00	5	SND	0.00	1	SND	0.00	1	SND	0.00	1	SND	0.00
-2748	Max	1	SND	0.00	1	SND	0.00	1	SND	0.00	1	SND	0.00	1	SND	0.00	1	SND	0.00
-2748	Min	1	SND	0.00	1	SND	0.00	1	SND	0.00	1	SND	0.00	1	SND	0.00	1	SND	0.00
-2747	Max	1	SND	0.00	1	SND	0.00	5	SND	0.00	1	SND	0.00	1	SND	0.00	1	SND	0.00
-2747	Min	1	SND	0.00	1	SND	0.00	5	SND	0.00	1	SND	0.00	1	SND	0.00	1	SND	0.00
-2746	Max	1	SND	0.00	1	SND	0.00	1	SND	0.00	1	SND	0.00	1	SND	0.00	1	SND	0.00
-2746	Min	1	SND	0.00	1	SND	0.00	1	SND	0.00	1	SND	0.00	1	SND	0.00	1	SND	0.00
-2745	Max	1	SND	0.00	1	SND	0.00	1	SND	0.00	5	SND	0.00	5	SND	0.00	1	SND	0.00
-2745	Min	1	SND	0.00	1	SND	0.00	1	SND	0.00	5	SND	0.00	5	SND	0.00	1	SND	0.00
-2744	Max	1	SND	0.00	1	SND	0.00	1	SND	0.00	1	SND	0.00	1	SND	0.00	1	SND	0.00
-2744	Min	1	SND	0.00	1	SND	0.00	1	SND	0.00	1	SND	0.00	1	SND	0.00	1	SND	0.00
-2743	Max	1	SND	0.00	1	SND	0.00	1	SND	0.00	1	SND	0.00	1	SND	0.00	1	SND	0.00
-2743	Min	1	SND	0.00	1	SND	0.00	1	SND	0.00	1	SND	0.00	1	SND	0.00	1	SND	0.00
-2742	Max	1	SND	0.00	1	SND	0.00	1	SND	0.00	1	SND	0.00	1	SND	0.00	1	SND	0.00
-2742	Min	1	SND	0.00	1	SND	0.00	1	SND	0.00	1	SND	0.00	1	SND	0.00	1	SND	0.00
-2741	Max	1	SND	0.00	1	SND	0.00	1	SND	0.00	1	SND	0.00	1	SND	0.00	1	SND	0.00
-2741	Min	1	SND	0.00	1	SND	0.00	1	SND	0.00	1	SND	0.00	1	SND	0.00	1	SND	0.00
-2740	Max	1	SND	0.00	1	SND	0.00	5	SND	0.00	5	SND	0.00	5	SND	0.00	1	SND	0.00
-2740	Min	1	SND	0.00	1	SND	0.00	5	SND	0.00	5	SND	0.00	5	SND	0.00	1	SND	0.00
-2739	Max	1	SND	0.00	1	SND	0.00	1	SND	0.00	5	SND	0.00	5	SND	0.00	1	SND	0.00
-2739	Min	1	SND	0.00	1	SND	0.00	1	SND	0.00	5	SND	0.00	5	SND	0.00	1	SND	0.00
-2738	Max	1	SND	0.00	1	SND	0.00	1	SND	0.00	5	SND	0.00	1	SND	0.00	1	SND	0.00
-2738	Min	1	SND	0.00	1	SND	0.00	1	SND	0.00	5	SND	0.00	1	SND	0.00	1	SND	0.00
-2737	Max	1	SND	0.00	1	SND	0.00	1	SND	0.00	1	SND	0.00	5	SND	0.00	1	SND	0.00
-2737	Min	1	SND	0.00	1	SND	0.00	1	SND	0.00	1	SND	0.00	5	SND	0.00	1	SND	0.00
-2736	Max	1	SND	0.00	1	SND	0.00	1	SND	0.00	1	SND	0.00	1	SND	0.00	1	SND	0.00
-2736	Min	1	SND	0.00	1	SND	0.00	1	SND	0.00	1	SND	0.00	1	SND	0.00	1	SND	0.00
-2735	Max	1	SND	0.00	1	SND	0.00	1	SND	0.00	5	SND	0.00	5	SND	0.00	1	SND	0.00
-2735	Min	1	SND	0.00	1	SND	0.00	1	SND	0.00	5	SND	0.00	5	SND	0.00	1	SND	0.00
-2734	Max	1	SND	0.00	1	SND	0.00	1	SND	0.00	1	SND	0.00	1	SND	0.00	1	SND	0.00
-2734	Min	1	SND	0.00	1	SND	0.00	1	SND	0.00	1	SND	0.00	1	SND	0.00	1	SND	0.00
-2733	Max	1	SND	0.00	1	SND	0.00	1	SND	0.00	5	SND	0.00	1	SND	0.00	1	SND	0.00
-2733	Min	1	SND	0.00	1	SND	0.00	1	SND	0.00	5	SND	0.00	1	SND	0.00	1	SND	0.00
-2732	Max	1	SND	0.00	1	SND	0.00	1	SND	0.00	1	SND	0.00	5	SND	0.00	1	SND	0.00
-2732	Min	1	SND	0.00	1	SND	0.00	1	SND	0.00	1	SND	0.00	5	SND	0.00	1	SND	0.00
-2731	Max	1	SND	0.00	1	SND	0.00	5	SND	0.00	1	SND	0.00	1	SND	0.00	1	SND	0.00
-2731	Min	1	SND	0.00	1	SND	0.00	5	SND	0.00	1	SND	0.00	1	SND	0.00	1	SND	0.00
-2730	Max	1	SND	0.00	1	SND	0.00	1	SND	0.00	1	SND	0.00	5	SND	0.00	1	SND	0.00
-2730	Min	1	SND	0.00	1	SND	0.00	1	SND	0.00	1	SND	0.00	5	SND	0.00	1	SND	0.00
-2729	Max	1	SND	0.00	1	SND	0.00	5	SND	0.00	1	SND	0.00	1	SND	0.00	1	SND	0.00
-2729	Min	1	SND	0.00	1	SND	0.00	5	SND	0.00	1	SND	0.00	1	SND	0.00	1	SND	0.00
-2728	Max	1	SND	0.00	1	SND	0.00	1	SND	0.00	1	SND	0.00	1	SND	0.00	1	SND	0.00
-2728	Min	1	SND	0.00	1	SND	0.00	1	SND	0.00	1	SND	0.00	1	SND	0.00	1	SND	0.00
-2727	Max	1	SND	0.00	1	SND	0.00	1	SND	0.00	5	SND	0.00	5	SND	0.00	1	SND	0.00
-2727	Min	1	SND	0.00	1	SND	0.00	1	SND	0.00	5	SND	0.00	5	SND	0.00	1	SND	0.00

-2726	Max	1	SND	0.00	1	SND	0.00	1	SND	0.00	1	SND	0.00	5	SND	0.00	1	SND	0.00
-2726	Min	1	SND	0.00	1	SND	0.00	1	SND	0.00	1	SND	0.00	5	SND	0.00	1	SND	0.00
-2725	Max	1	SND	0.00	1	SND	0.00	1	SND	0.00	1	SND	0.00	1	SND	0.00	1	SND	0.00
-2725	Min	1	SND	0.00	1	SND	0.00	1	SND	0.00	1	SND	0.00	1	SND	0.00	1	SND	0.00
-2724	Max	1	SND	0.00	1	SND	0.00	1	SND	0.00	5	SND	0.00	5	SND	0.00	1	SND	0.00
-2724	Min	1	SND	0.00	1	SND	0.00	1	SND	0.00	5	SND	0.00	5	SND	0.00	1	SND	0.00
-2723	Max	1	SND	0.00	1	SND	0.00	5	SND	0.00	1	SND	0.00	1	SND	0.00	1	SND	0.00
-2723	Min	1	SND	0.00	1	SND	0.00	5	SND	0.00	1	SND	0.00	1	SND	0.00	1	SND	0.00
-2722	Max	1	SND	0.00	1	SND	0.00	1	SND	0.00	5	SND	0.00	5	SND	0.00	1	SND	0.00
-2722	Min	1	SND	0.00	1	SND	0.00	1	SND	0.00	5	SND	0.00	5	SND	0.00	1	SND	0.00
-2721	Max	1	SND	0.00	1	SND	0.00	1	SND	0.00	1	SND	0.00	5	SND	0.00	1	SND	0.00
-2721	Min	1	SND	0.00	1	SND	0.00	1	SND	0.00	1	SND	0.00	5	SND	0.00	1	SND	0.00
-2720	Max	1	SND	0.00	1	SND	0.00	5	SND	0.00	5	SND	0.00	1	SND	0.00	1	SND	0.00
-2720	Min	1	SND	0.00	1	SND	0.00	5	SND	0.00	5	SND	0.00	1	SND	0.00	1	SND	0.00
-2719	Max	1	SND	0.00	1	SND	0.00	5	SND	0.00	5	SND	0.00	1	SND	0.00	1	SND	0.00
-2719	Min	1	SND	0.00	1	SND	0.00	5	SND	0.00	5	SND	0.00	1	SND	0.00	1	SND	0.00
-2718	Max	1	SND	0.00	1	SND	0.00	1	SND	0.00	1	SND	0.00	1	SND	0.00	1	SND	0.00
-2718	Min	1	SND	0.00	1	SND	0.00	1	SND	0.00	1	SND	0.00	1	SND	0.00	1	SND	0.00
-2717	Max	1	SND	0.00	1	SND	0.00	1	SND	0.00	5	SND	0.00	5	SND	0.00	1	SND	0.00
-2717	Min	1	SND	0.00	1	SND	0.00	1	SND	0.00	5	SND	0.00	5	SND	0.00	1	SND	0.00
-2716	Max	1	SND	0.00	1	SND	0.00	5	SND	0.00	5	SND	0.00	5	SND	0.00	1	SND	0.00
-2716	Min	1	SND	0.00	1	SND	0.00	5	SND	0.00	5	SND	0.00	5	SND	0.00	1	SND	0.00
-2715	Max	1	SND	0.00	1	SND	0.00	1	SND	0.00	5	SND	0.00	5	SND	0.00	1	SND	0.00
-2715	Min	1	SND	0.00	1	SND	0.00	1	SND	0.00	5	SND	0.00	5	SND	0.00	1	SND	0.00
-2714	Max	1	SND	0.00	1	SND	0.00	1	SND	0.00	5	SND	0.00	5	SND	0.00	1	SND	0.00
-2714	Min	1	SND	0.00	1	SND	0.00	1	SND	0.00	5	SND	0.00	5	SND	0.00	1	SND	0.00
-2713	Max	1	SND	0.00	1	SND	0.00	5	SND	0.00	5	SND	0.00	1	SND	0.00	1	SND	0.00
-2713	Min	1	SND	0.00	1	SND	0.00	5	SND	0.00	5	SND	0.00	1	SND	0.00	1	SND	0.00
-2712	Max	1	SND	0.00	1	SND	0.00	1	SND	0.00	1	SND	0.00	1	SND	0.00	1	SND	0.00
-2712	Min	1	SND	0.00	1	SND	0.00	1	SND	0.00	1	SND	0.00	1	SND	0.00	1	SND	0.00
-2711	Max	1	SND	0.00	1	SND	0.00	1	SND	0.00	1	SND	0.00	5	SND	0.00	1	SND	0.00
-2711	Min	1	SND	0.00	1	SND	0.00	1	SND	0.00	1	SND	0.00	5	SND	0.00	1	SND	0.00
-2710	Max	1	SND	0.00	1	SND	0.00	1	SND	0.00	1	SND	0.00	1	SND	0.00	1	SND	0.00
-2710	Min	1	SND	0.00	1	SND	0.00	1	SND	0.00	1	SND	0.00	1	SND	0.00	1	SND	0.00
-2709	Max	1	SND	0.00	1	SND	0.00	1	SND	0.00	1	SND	0.00	1	SND	0.00	1	SND	0.00
-2709	Min	1	SND	0.00	1	SND	0.00	1	SND	0.00	1	SND	0.00	1	SND	0.00	1	SND	0.00
-2708	Max	1	SND	0.00	1	SND	0.00	1	SND	0.00	5	SND	0.00	1	SND	0.00	1	SND	0.00
-2708	Min	1	SND	0.00	1	SND	0.00	1	SND	0.00	5	SND	0.00	1	SND	0.00	1	SND	0.00
-2707	Max	1	SND	0.00	1	SND	0.00	1	SND	0.00	5	SND	0.00	1	SND	0.00	1	SND	0.00
-2707	Min	1	SND	0.00	1	SND	0.00	1	SND	0.00	5	SND	0.00	1	SND	0.00	1	SND	0.00
-2706	Max	1	SND	0.00	1	SND	0.00	1	SND	0.00	1	SND	0.00	1	SND	0.00	1	SND	0.00
-2706	Min	1	SND	0.00	1	SND	0.00	1	SND	0.00	1	SND	0.00	1	SND	0.00	1	SND	0.00
-2705	Max	1	SND	0.00	1	SND	0.00	5	SND	0.00	5	SND	0.00	5	SND	0.00	1	SND	0.00
-2705	Min	1	SND	0.00	1	SND	0.00	5	SND	0.00	5	SND	0.00	5	SND	0.00	1	SND	0.00
-2704	Max	1	SND	0.00	1	SND	0.00	1	SND	0.00	1	SND	0.00	1	SND	0.00	1	SND	0.00
-2704	Min	1	SND	0.00	1	SND	0.00	1	SND	0.00	1	SND	0.00	1	SND	0.00	1	SND	0.00
-2703	Max	1	SND	0.00	1	SND	0.00	5	SND	0.00	1	SND	0.00	1	SND	0.00	1	SND	0.00
-2703	Min	1	SND	0.00	1	SND	0.00	5	SND	0.00	1	SND	0.00	1	SND	0.00	1	SND	0.00
-2702	Max	1	SND	0.00	1	SND	0.00	1	SND	0.00	1	SND	0.00	1	SND	0.00	1	SND	0.00
-2702	Min	1	SND	0.00	1	SND	0.00	1	SND	0.00	1	SND	0.00	1	SND	0.00	1	SND	0.00
-2701	Max	1	SND	0.00	1	SND	0.00	5	SND	0.00	1	SND	0.00	5	SND	0.00	1	SND	0.00
-2701	Min	1	SND	0.00	1	SND	0.00	5	SND	0.00	1	SND	0.00	5	SND	0.00	1	SND	0.00
-2700	Max	1	SND	0.00	1	SND	0.00	5	SND	0.00	1	SND	0.00	5	SND	0.00	1	SND	0.00
-2700	Min	1	SND	0.00	1	SND	0.00	5	SND	0.00	1	SND	0.00	5	SND	0.00	1	SND	0.00
-2699	Max	1	SND	0.00	1	SND	0.00	1	SND	0.00	1	SND	0.00	5	SND	0.00	1	SND	0.00
-2699	Min	1	SND	0.00	1	SND	0.00	1	SND	0.00	1	SND	0.00	5	SND	0.00	1	SND	0.00
-2698	Max	1	SND	0.00	1	SND	0.00	5	SND	0.00	5	SND	0.00	1	SND	0.00	1	SND	0.00
-2698	Min	1	SND	0.00	1	SND	0.00	5	SND	0.00	5	SND	0.00	1	SND	0.00	1	SND	0.00
-2697	Max	1	SND	0.00	1	SND	0.00	1	SND	0.00	1	SND	0.00	5	SND	0.00	1	SND	0.00
-2697	Min	1	SND	0.00	1	SND	0.00	1	SND	0.00	1	SND	0.00	5	SND	0.00	1	SND	0.00
-2696	Max	1	SND	0.00	1	SND	0.00	5	SND	0.00	5	SND	0.00	1	SND	0.00	1	SND	0.00
-2696	Min	1	SND	0.00	1	SND	0.00	5	SND	0.00	5	SND	0.00	1	SND	0.00	1	SND	0.00
-2695	Max	1	SND	0.00	1	SND	0.00	1	SND	0.00	1	SND	0.00	5	SND	0.00	1	SND	0.00
-2695	Min	1	SND	0.00	1	SND	0.00	1	SND	0.00	1	SND	0.00	5	SND	0.00	1	SND	0.00
-2694	Max	1	SND	0.00	1	SND	0.00	1	SND	0.00	5	SND	0.00	1	SND	0.00	1	SND	0.00
-2694	Min	1	SND	0.00	1	SND	0.00	1	SND	0.00	5	SND	0.00	1	SND	0.00	1	SND	0.00
-2693	Max	1	SND	0.00	1	SND	0.00	5	SND	0.00	1	SND	0.00	5	SND	0.00	1	SND	0.00
-2693	Min	1	SND	0.00	1	SND	0.00	5	SND	0.00	1	SND	0.00	5	SND	0.00	1	SND	0.00
-2692	Max	1	SND	0.00	1	SND	0.00	1	SND	0.00	5	SND	0.00	1	SND	0.00	1	SND	0.00
-2692	Min	1	SND	0.00	1	SND	0.00	1	SND	0.00	5	SND	0.00	1	SND	0.00	1	SND	0.00
-2691	Max	1	SND	0.00	1	SND	0.00	5	SND	0.00	5	SND	0.00	5	SND	0.00	1	SND	0.00
-2691	Min	1	SND	0.00	1	SND	0.00	5	SND	0.00	5	SND	0.00	5	SND	0.00	1	SND	0.00
-2690	Max	1	SND	0.00	1	SND	0.00	5	SND	0.00	1	SND	0.00	1	SND	0.00	1	SND	0.00
-2690	Min	1	SND	0.00	1	SND	0.00	5	SND	0.00	1	SND	0.00	1	SND	0.00	1	SND	0.00
-2689	Max	1	SND	0.00	1	SND	0.00	1	SND	0.00	5	SND	0.00	5	SND	0.00	1	SND	0.00
-2689	Min	1	SND	0.00	1	SND	0.00	1	SND	0.00	5	SND	0.00	5	SND	0.00	1	SND	0.00
-2688	Max	1	SND	0.00	1	SND	0.00	1	SND	0.00	5	SND	0.00	1	SND	0.00	1	SND	0.00
-2688	Min	1	SND	0.00	1	SND	0.00	1	SND	0.00	5	SND	0.00	1	SND	0.00	1	SND	0.00
-2687	Max	1	SND	0.00	1	SND	0.00	5	SND	0.00	5	SND	0.00	5	SND	0.00	1	SND	0.00

-2687	Min	1	SND	0.00	1	SND	0.00	5	SND	0.00	5	SND	0.00	5	SND	0.00	1	SND	0.00
-2686	Max	1	SND	0.00	1	SND	0.00	1	SND	0.00	5	SND	0.00	1	SND	0.00	1	SND	0.00
-2686	Min	1	SND	0.00	1	SND	0.00	1	SND	0.00	5	SND	0.00	1	SND	0.00	1	SND	0.00
-2685	Max	1	SND	0.00	1	SND	0.00	5	SND	0.00	5	SND	0.00	5	SND	0.00	1	SND	0.00
-2685	Min	1	SND	0.00	1	SND	0.00	5	SND	0.00	5	SND	0.00	5	SND	0.00	1	SND	0.00
-2684	Max	1	SND	0.00	1	SND	0.00	5	SND	0.00	5	SND	0.00	5	SND	0.00	1	SND	0.00
-2684	Min	1	SND	0.00	1	SND	0.00	5	SND	0.00	5	SND	0.00	5	SND	0.00	1	SND	0.00
-2683	Max	1	SND	0.00	1	SND	0.00	5	SND	0.00	1	SND	0.00	1	SND	0.00	1	SND	0.00
-2683	Min	1	SND	0.00	1	SND	0.00	5	SND	0.00	1	SND	0.00	1	SND	0.00	1	SND	0.00
-2682	Max	1	SND	0.00	1	SND	0.00	5	SND	0.00	5	SND	0.00	5	SND	0.00	1	SND	0.00
-2682	Min	1	SND	0.00	1	SND	0.00	5	SND	0.00	5	SND	0.00	5	SND	0.00	1	SND	0.00
-2681	Max	1	SND	0.00	1	SND	0.00	1	SND	0.00	5	SND	0.00	1	SND	0.00	1	SND	0.00
-2681	Min	1	SND	0.00	1	SND	0.00	1	SND	0.00	5	SND	0.00	1	SND	0.00	1	SND	0.00
-2680	Max	1	SND	0.00	1	SND	0.00	1	SND	0.00	5	SND	0.00	5	SND	0.00	1	SND	0.00
-2680	Min	1	SND	0.00	1	SND	0.00	1	SND	0.00	5	SND	0.00	5	SND	0.00	1	SND	0.00
-2679	Max	1	SND	0.00	1	SND	0.00	1	SND	0.00	1	SND	0.00	5	SND	0.00	1	SND	0.00
-2679	Min	1	SND	0.00	1	SND	0.00	1	SND	0.00	1	SND	0.00	5	SND	0.00	1	SND	0.00
-2678	Max	1	SND	0.00	1	SND	0.00	1	SND	0.00	1	SND	0.00	1	SND	0.00	1	SND	0.00
-2678	Min	1	SND	0.00	1	SND	0.00	1	SND	0.00	1	SND	0.00	1	SND	0.00	1	SND	0.00
-2677	Max	1	SND	0.00	1	SND	0.00	5	SND	0.00	1	SND	0.00	1	SND	0.00	1	SND	0.00
-2677	Min	1	SND	0.00	1	SND	0.00	5	SND	0.00	1	SND	0.00	1	SND	0.00	1	SND	0.00
-2676	Max	1	SND	0.00	1	SND	0.00	1	SND	0.00	5	SND	0.00	1	SND	0.00	1	SND	0.00
-2676	Min	1	SND	0.00	1	SND	0.00	1	SND	0.00	5	SND	0.00	1	SND	0.00	1	SND	0.00
-2675	Max	1	SND	0.00	1	SND	0.00	1	SND	0.00	1	SND	0.00	5	SND	0.00	1	SND	0.00
-2675	Min	1	SND	0.00	1	SND	0.00	1	SND	0.00	1	SND	0.00	5	SND	0.00	1	SND	0.00
-2674	Max	1	SND	0.00	1	SND	0.00	5	SND	0.00	5	SND	0.00	1	SND	0.00	1	SND	0.00
-2674	Min	1	SND	0.00	1	SND	0.00	5	SND	0.00	5	SND	0.00	1	SND	0.00	1	SND	0.00
-2673	Max	1	SND	0.00	1	SND	0.00	5	SND	0.00	1	SND	0.00	5	SND	0.00	1	SND	0.00
-2673	Min	1	SND	0.00	1	SND	0.00	5	SND	0.00	1	SND	0.00	5	SND	0.00	1	SND	0.00
-2672	Max	1	SND	0.00	1	SND	0.00	1	SND	0.00	1	SND	0.00	1	SND	0.00	1	SND	0.00
-2672	Min	1	SND	0.00	1	SND	0.00	1	SND	0.00	1	SND	0.00	1	SND	0.00	1	SND	0.00
-2671	Max	1	SND	0.00	1	SND	0.00	1	SND	0.00	1	SND	0.00	5	SND	0.00	1	SND	0.00
-2671	Min	1	SND	0.00	1	SND	0.00	1	SND	0.00	1	SND	0.00	5	SND	0.00	1	SND	0.00
-2670	Max	1	SND	0.00	1	SND	0.00	5	SND	0.00	5	SND	0.00	5	SND	0.00	1	SND	0.00
-2670	Min	1	SND	0.00	1	SND	0.00	5	SND	0.00	5	SND	0.00	5	SND	0.00	1	SND	0.00
-2669	Max	1	SND	0.00	1	SND	0.00	1	SND	0.00	1	SND	0.00	1	SND	0.00	1	SND	0.00
-2669	Min	1	SND	0.00	1	SND	0.00	1	SND	0.00	1	SND	0.00	1	SND	0.00	1	SND	0.00
-2668	Max	1	SND	0.00	1	SND	0.00	1	SND	0.00	5	SND	0.00	1	SND	0.00	1	SND	0.00
-2668	Min	1	SND	0.00	1	SND	0.00	1	SND	0.00	5	SND	0.00	1	SND	0.00	1	SND	0.00
-2667	Max	1	SND	0.00	1	SND	0.00	5	SND	0.00	5	SND	0.00	1	SND	0.00	1	SND	0.00
-2667	Min	1	SND	0.00	1	SND	0.00	5	SND	0.00	5	SND	0.00	1	SND	0.00	1	SND	0.00
-2666	Max	1	SND	0.00	1	SND	0.00	1	SND	0.00	1	SND	0.00	1	SND	0.00	1	SND	0.00
-2666	Min	1	SND	0.00	1	SND	0.00	1	SND	0.00	1	SND	0.00	1	SND	0.00	1	SND	0.00
-2665	Max	1	SND	0.00	1	SND	0.00	1	SND	0.00	5	SND	0.00	1	SND	0.00	1	SND	0.00
-2665	Min	1	SND	0.00	1	SND	0.00	1	SND	0.00	5	SND	0.00	1	SND	0.00	1	SND	0.00
-2664	Max	1	SND	0.00	1	SND	0.00	1	SND	0.00	5	SND	0.00	1	SND	0.00	1	SND	0.00
-2664	Min	1	SND	0.00	1	SND	0.00	1	SND	0.00	5	SND	0.00	1	SND	0.00	1	SND	0.00
-2663	Max	1	SND	0.00	1	SND	0.00	1	SND	0.00	5	SND	0.00	5	SND	0.00	1	SND	0.00
-2663	Min	1	SND	0.00	1	SND	0.00	1	SND	0.00	5	SND	0.00	5	SND	0.00	1	SND	0.00
-2662	Max	1	SND	0.00	1	SND	0.00	1	SND	0.00	5	SND	0.00	1	SND	0.00	1	SND	0.00
-2662	Min	1	SND	0.00	1	SND	0.00	1	SND	0.00	5	SND	0.00	1	SND	0.00	1	SND	0.00
-2661	Max	1	SND	0.00	1	SND	0.00	5	SND	0.00	1	SND	0.00	5	SND	0.00	1	SND	0.00
-2661	Min	1	SND	0.00	1	SND	0.00	5	SND	0.00	1	SND	0.00	5	SND	0.00	1	SND	0.00
-2660	Max	1	SND	0.00	1	SND	0.00	5	SND	0.00	1	SND	0.00	1	SND	0.00	1	SND	0.00
-2660	Min	1	SND	0.00	1	SND	0.00	5	SND	0.00	1	SND	0.00	1	SND	0.00	1	SND	0.00
-2659	Max	1	SND	0.00	1	SND	0.00	1	SND	0.00	1	SND	0.00	5	SND	0.00	1	SND	0.00
-2659	Min	1	SND	0.00	1	SND	0.00	1	SND	0.00	1	SND	0.00	5	SND	0.00	1	SND	0.00
-2658	Max	1	SND	0.00	1	SND	0.00	5	SND	0.00	5	SND	0.00	1	SND	0.00	1	SND	0.00
-2658	Min	1	SND	0.00	1	SND	0.00	5	SND	0.00	5	SND	0.00	1	SND	0.00	1	SND	0.00
-2657	Max	1	SND	0.00	1	SND	0.00	1	SND	0.00	5	SND	0.00	1	SND	0.00	1	SND	0.00
-2657	Min	1	SND	0.00	1	SND	0.00	1	SND	0.00	5	SND	0.00	1	SND	0.00	1	SND	0.00
-2656	Max	1	SND	0.00	1	SND	0.00	5	SND	0.00	5	SND	0.00	1	SND	0.00	1	SND	0.00
-2656	Min	1	SND	0.00	1	SND	0.00	5	SND	0.00	5	SND	0.00	1	SND	0.00	1	SND	0.00
-2655	Max	1	SND	0.00	1	SND	0.00	5	SND	0.00	5	SND	0.00	1	SND	0.00	1	SND	0.00
-2655	Min	1	SND	0.00	1	SND	0.00	5	SND	0.00	5	SND	0.00	1	SND	0.00	1	SND	0.00
-2654	Max	1	SND	0.00	1	SND	0.00	1	SND	0.00	5	SND	0.00	1	SND	0.00	1	SND	0.00
-2654	Min	1	SND	0.00	1	SND	0.00	1	SND	0.00	5	SND	0.00	1	SND	0.00	1	SND	0.00
-2653	Max	1	SND	0.00	1	SND	0.00	1	SND	0.00	5	SND	0.00	5	SND	0.00	1	SND	0.00
-2653	Min	1	SND	0.00	1	SND	0.00	1	SND	0.00	5	SND	0.00	5	SND	0.00	1	SND	0.00
-2652	Max	1	SND	0.00	1	SND	0.00	5	SND	0.00	1	SND	0.00	1	SND	0.00	1	SND	0.00
-2652	Min	1	SND	0.00	1	SND	0.00	5	SND	0.00	1	SND	0.00	1	SND	0.00	1	SND	0.00
-2651	Max	1	SND	0.00	1	SND	0.00	1	SND	0.00	1	SND	0.00	5	SND	0.00	1	SND	0.00
-2651	Min	1	SND	0.00	1	SND	0.00	1	SND	0.00	1	SND	0.00	5	SND	0.00	1	SND	0.00
-2650	Max	1	SND	0.00	1	SND	0.00	1	SND	0.00	1	SND	0.00	1	SND	0.00	1	SND	0.00
-2650	Min	1	SND	0.00	1	SND	0.00	1	SND	0.00	1	SND	0.00	1	SND	0.00	1	SND	0.00
-2649	Max	1	SND	0.00	1	SND	0.00	1	SND	0.00	5	SND	0.00	1	SND	0.00	1	SND	0.00
-2649	Min	1	SND	0.00	1	SND	0.00	1	SND	0.00	5	SND	0.00	1	SND	0.00	1	SND	0.00
-2648	Max	1	SND	0.00	1	SND	0.00	1	SND	0.00	5	SND	0.00	5	SND	0.00	1	SND	0.00
-2648	Min	1	SND	0.00	1	SND	0.00	1	SND	0.00	5	SND	0.00	5	SND	0.00	1	SND	0.00

-2647	Max	1	SND	0.00	1	SND	0.00	5	SND	0.00	1	SND	0.00	1	SND	0.00	1	SND	0.00
-2647	Min	1	SND	0.00	1	SND	0.00	5	SND	0.00	1	SND	0.00	1	SND	0.00	1	SND	0.00
-2646	Max	1	SND	0.00	1	SND	0.00	5	SND	0.00	1	SND	0.00	5	SND	0.00	1	SND	0.00
-2646	Min	1	SND	0.00	1	SND	0.00	5	SND	0.00	1	SND	0.00	5	SND	0.00	1	SND	0.00
-2645	Max	1	SND	0.00	1	SND	0.00	1	SND	0.00	5	SND	0.00	1	SND	0.00	1	SND	0.00
-2645	Min	1	SND	0.00	1	SND	0.00	1	SND	0.00	5	SND	0.00	1	SND	0.00	1	SND	0.00
-2644	Max	1	SND	0.00	1	SND	0.00	5	SND	0.00	5	SND	0.00	5	SND	0.00	1	SND	0.00
-2644	Min	1	SND	0.00	1	SND	0.00	5	SND	0.00	5	SND	0.00	5	SND	0.00	1	SND	0.00
-2643	Max	1	SND	0.00	1	SND	0.00	1	SND	0.00	5	SND	0.00	1	SND	0.00	1	SND	0.00
-2643	Min	1	SND	0.00	1	SND	0.00	1	SND	0.00	5	SND	0.00	1	SND	0.00	1	SND	0.00
-2642	Max	1	SND	0.00	1	SND	0.00	1	SND	0.00	5	SND	0.00	1	SND	0.00	1	SND	0.00
-2642	Min	1	SND	0.00	1	SND	0.00	1	SND	0.00	5	SND	0.00	1	SND	0.00	1	SND	0.00
-2641	Max	1	SND	0.00	1	SND	0.00	1	SND	0.00	1	SND	0.00	1	SND	0.00	1	SND	0.00
-2641	Min	1	SND	0.00	1	SND	0.00	1	SND	0.00	1	SND	0.00	1	SND	0.00	1	SND	0.00
-2640	Max	1	SND	0.00	1	SND	0.00	1	SND	0.00	1	SND	0.00	5	SND	0.00	1	SND	0.00
-2640	Min	1	SND	0.00	1	SND	0.00	1	SND	0.00	1	SND	0.00	5	SND	0.00	1	SND	0.00
-2639	Max	1	SND	0.00	1	SND	0.00	1	SND	0.00	5	SND	0.00	1	SND	0.00	1	SND	0.00
-2639	Min	1	SND	0.00	1	SND	0.00	1	SND	0.00	5	SND	0.00	1	SND	0.00	1	SND	0.00
-2638	Max	1	SND	0.00	1	SND	0.00	1	SND	0.00	1	SND	0.00	5	SND	0.00	1	SND	0.00
-2638	Min	1	SND	0.00	1	SND	0.00	1	SND	0.00	1	SND	0.00	5	SND	0.00	1	SND	0.00
-2637	Max	1	SND	0.00	1	SND	0.00	5	SND	0.00	1	SND	0.00	5	SND	0.00	1	SND	0.00
-2637	Min	1	SND	0.00	1	SND	0.00	5	SND	0.00	1	SND	0.00	5	SND	0.00	1	SND	0.00
-2636	Max	1	SND	0.00	1	SND	0.00	5	SND	0.00	1	SND	0.00	1	SND	0.00	1	SND	0.00
-2636	Min	1	SND	0.00	1	SND	0.00	5	SND	0.00	1	SND	0.00	1	SND	0.00	1	SND	0.00
-2635	Max	1	SND	0.00	1	SND	0.00	5	SND	0.00	1	SND	0.00	5	SND	0.00	1	SND	0.00
-2635	Min	1	SND	0.00	1	SND	0.00	5	SND	0.00	1	SND	0.00	5	SND	0.00	1	SND	0.00
-2634	Max	1	SND	0.00	1	SND	0.00	5	SND	0.00	5	SND	0.00	1	SND	0.00	1	SND	0.00
-2634	Min	1	SND	0.00	1	SND	0.00	5	SND	0.00	5	SND	0.00	1	SND	0.00	1	SND	0.00
-2633	Max	1	SND	0.00	1	SND	0.00	5	SND	0.00	1	SND	0.00	1	SND	0.00	1	SND	0.00
-2633	Min	1	SND	0.00	1	SND	0.00	5	SND	0.00	1	SND	0.00	1	SND	0.00	1	SND	0.00
-2632	Max	1	SND	0.00	1	SND	0.00	1	SND	0.00	5	SND	0.00	5	SND	0.00	1	SND	0.00
-2632	Min	1	SND	0.00	1	SND	0.00	1	SND	0.00	5	SND	0.00	5	SND	0.00	1	SND	0.00
-2631	Max	1	SND	0.00	1	SND	0.00	1	SND	0.00	1	SND	0.00	1	SND	0.00	1	SND	0.00
-2631	Min	1	SND	0.00	1	SND	0.00	1	SND	0.00	1	SND	0.00	1	SND	0.00	1	SND	0.00
-2630	Max	1	SND	0.00	1	SND	0.00	5	SND	0.00	5	SND	0.00	5	SND	0.00	1	SND	0.00
-2630	Min	1	SND	0.00	1	SND	0.00	5	SND	0.00	5	SND	0.00	5	SND	0.00	1	SND	0.00
-2629	Max	1	SND	0.00	1	SND	0.00	5	SND	0.00	1	SND	0.00	1	SND	0.00	1	SND	0.00
-2629	Min	1	SND	0.00	1	SND	0.00	5	SND	0.00	1	SND	0.00	1	SND	0.00	1	SND	0.00
-2628	Max	1	SND	0.00	1	SND	0.00	5	SND	0.00	5	SND	0.00	5	SND	0.00	1	SND	0.00
-2628	Min	1	SND	0.00	1	SND	0.00	5	SND	0.00	5	SND	0.00	5	SND	0.00	1	SND	0.00
-2627	Max	1	SND	0.00	1	SND	0.00	5	SND	0.00	1	SND	0.00	1	SND	0.00	1	SND	0.00
-2627	Min	1	SND	0.00	1	SND	0.00	5	SND	0.00	1	SND	0.00	1	SND	0.00	1	SND	0.00
-2626	Max	1	SND	0.00	1	SND	0.00	5	SND	0.00	5	SND	0.00	1	SND	0.00	1	SND	0.00
-2626	Min	1	SND	0.00	1	SND	0.00	5	SND	0.00	5	SND	0.00	1	SND	0.00	1	SND	0.00
-2625	Max	1	SND	0.00	1	SND	0.00	1	SND	0.00	5	SND	0.00	1	SND	0.00	1	SND	0.00
-2625	Min	1	SND	0.00	1	SND	0.00	1	SND	0.00	5	SND	0.00	1	SND	0.00	1	SND	0.00
-2624	Max	1	SND	0.00	1	SND	0.00	1	SND	0.00	1	SND	0.00	1	SND	0.00	1	SND	0.00
-2624	Min	1	SND	0.00	1	SND	0.00	1	SND	0.00	1	SND	0.00	1	SND	0.00	1	SND	0.00
-2623	Max	1	SND	0.00	1	SND	0.00	5	SND	0.00	1	SND	0.00	1	SND	0.00	1	SND	0.00
-2623	Min	1	SND	0.00	1	SND	0.00	5	SND	0.00	1	SND	0.00	1	SND	0.00	1	SND	0.00
-2622	Max	1	SND	0.00	1	SND	0.00	1	SND	0.00	5	SND	0.00	5	SND	0.00	1	SND	0.00
-2622	Min	1	SND	0.00	1	SND	0.00	1	SND	0.00	5	SND	0.00	5	SND	0.00	1	SND	0.00
-2621	Max	1	SND	0.00	1	SND	0.00	1	SND	0.00	1	SND	0.00	5	SND	0.00	1	SND	0.00
-2621	Min	1	SND	0.00	1	SND	0.00	1	SND	0.00	1	SND	0.00	5	SND	0.00	1	SND	0.00
-2620	Max	1	SND	0.00	1	SND	0.00	1	SND	0.00	1	SND	0.00	1	SND	0.00	1	SND	0.00
-2620	Min	1	SND	0.00	1	SND	0.00	1	SND	0.00	1	SND	0.00	1	SND	0.00	1	SND	0.00
-2619	Max	1	SND	0.00	1	SND	0.00	1	SND	0.00	1	SND	0.00	1	SND	0.00	1	SND	0.00
-2619	Min	1	SND	0.00	1	SND	0.00	1	SND	0.00	1	SND	0.00	1	SND	0.00	1	SND	0.00
-2618	Max	1	SND	0.00	1	SND	0.00	5	SND	0.00	1	SND	0.00	5	SND	0.00	1	SND	0.00
-2618	Min	1	SND	0.00	1	SND	0.00	5	SND	0.00	1	SND	0.00	5	SND	0.00	1	SND	0.00
-2617	Max	1	SND	0.00	1	SND	0.00	5	SND	0.00	1	SND	0.00	5	SND	0.00	1	SND	0.00
-2617	Min	1	SND	0.00	1	SND	0.00	5	SND	0.00	1	SND	0.00	5	SND	0.00	1	SND	0.00
-2616	Max	1	SND	0.00	1	SND	0.00	5	SND	0.00	1	SND	0.00	1	SND	0.00	1	SND	0.00
-2616	Min	1	SND	0.00	1	SND	0.00	5	SND	0.00	1	SND	0.00	1	SND	0.00	1	SND	0.00
-2615	Max	1	SND	0.00	1	SND	0.00	1	SND	0.00	5	SND	0.00	5	SND	0.00	1	SND	0.00
-2615	Min	1	SND	0.00	1	SND	0.00	1	SND	0.00	5	SND	0.00	5	SND	0.00	1	SND	0.00
-2614	Max	1	SND	0.00	1	SND	0.00	1	SND	0.00	5	SND	0.00	1	SND	0.00	1	SND	0.00
-2614	Min	1	SND	0.00	1	SND	0.00	1	SND	0.00	5	SND	0.00	1	SND	0.00	1	SND	0.00
-2613	Max	1	SND	0.00	1	SND	0.00	5	SND	0.00	1	SND	0.00	5	SND	0.00	1	SND	0.00
-2613	Min	1	SND	0.00	1	SND	0.00	5	SND	0.00	1	SND	0.00	5	SND	0.00	1	SND	0.00
-2612	Max	1	SND	0.00	1	SND	0.00	1	SND	0.00	1	SND	0.00	5	SND	0.00	1	SND	0.00
-2612	Min	1	SND	0.00	1	SND	0.00	1	SND	0.00	1	SND	0.00	5	SND	0.00	1	SND	0.00
-2611	Max	1	SND	0.00	1	SND	0.00	1	SND	0.00	5	SND	0.00	1	SND	0.00	1	SND	0.00
-2611	Min	1	SND	0.00	1	SND	0.00	1	SND	0.00	5	SND	0.00	1	SND	0.00	1	SND	0.00
-2610	Max	1	SND	0.00	1	SND	0.00	1	SND	0.00	1	SND	0.00	1	SND	0.00	1	SND	0.00
-2610	Min	1	SND	0.00	1	SND	0.00	1	SND	0.00	1	SND	0.00	1	SND	0.00	1	SND	0.00
-2609	Max	1	SND	0.00	1	SND	0.00	1	SND	0.00	5	SND	0.00	1	SND	0.00	1	SND	0.00
-2609	Min	1	SND	0.00	1	SND	0.00	1	SND	0.00	5	SND	0.00	1	SND	0.00	1	SND	0.00
-2608	Max	1	SND	0.00	1	SND	0.00	1	SND	0.00	1	SND	0.00	5	SND	0.00	1	SND	0.00

-2608	Min	1	SND	0.00	1	SND	0.00	1	SND	0.00	1	SND	0.00	5	SND	0.00	1	SND	0.00
-2607	Max	1	SND	0.00	1	SND	0.00	5	SND	0.00	1	SND	0.00	1	SND	0.00	1	SND	0.00
-2607	Min	1	SND	0.00	1	SND	0.00	5	SND	0.00	1	SND	0.00	1	SND	0.00	1	SND	0.00
-2606	Max	1	SND	0.00	1	SND	0.00	5	SND	0.00	1	SND	0.00	5	SND	0.00	1	SND	0.00
-2606	Min	1	SND	0.00	1	SND	0.00	5	SND	0.00	1	SND	0.00	5	SND	0.00	1	SND	0.00
-2605	Max	1	SND	0.00	1	SND	0.00	5	SND	0.00	5	SND	0.00	1	SND	0.00	1	SND	0.00
-2605	Min	1	SND	0.00	1	SND	0.00	5	SND	0.00	5	SND	0.00	1	SND	0.00	1	SND	0.00
-2604	Max	1	SND	0.00	1	SND	0.00	1	SND	0.00	5	SND	0.00	5	SND	0.00	1	SND	0.00
-2604	Min	1	SND	0.00	1	SND	0.00	1	SND	0.00	5	SND	0.00	5	SND	0.00	1	SND	0.00
-2603	Max	1	SND	0.00	1	SND	0.00	1	SND	0.00	5	SND	0.00	1	SND	0.00	1	SND	0.00
-2603	Min	1	SND	0.00	1	SND	0.00	1	SND	0.00	5	SND	0.00	1	SND	0.00	1	SND	0.00
-2602	Max	1	SND	0.00	1	SND	0.00	1	SND	0.00	5	SND	0.00	5	SND	0.00	1	SND	0.00
-2602	Min	1	SND	0.00	1	SND	0.00	1	SND	0.00	5	SND	0.00	5	SND	0.00	1	SND	0.00
-2601	Max	1	SND	0.00	1	SND	0.00	5	SND	0.00	1	SND	0.00	1	SND	0.00	1	SND	0.00
-2601	Min	1	SND	0.00	1	SND	0.00	5	SND	0.00	1	SND	0.00	1	SND	0.00	1	SND	0.00
-2600	Max	1	SND	0.00	1	SND	0.00	5	SND	0.00	1	SND	0.00	1	SND	0.00	1	SND	0.00
-2600	Min	1	SND	0.00	1	SND	0.00	5	SND	0.00	1	SND	0.00	1	SND	0.00	1	SND	0.00
-2599	Max	1	SND	0.00	1	SND	0.00	1	SND	0.00	5	SND	0.00	1	SND	0.00	1	SND	0.00
-2599	Min	1	SND	0.00	1	SND	0.00	1	SND	0.00	5	SND	0.00	1	SND	0.00	1	SND	0.00
-2598	Max	1	SND	0.00	1	SND	0.00	5	SND	0.00	5	SND	0.00	1	SND	0.00	1	SND	0.00
-2598	Min	1	SND	0.00	1	SND	0.00	5	SND	0.00	5	SND	0.00	1	SND	0.00	1	SND	0.00
-2597	Max	1	SND	0.00	1	SND	0.00	5	SND	0.00	1	SND	0.00	1	SND	0.00	1	SND	0.00
-2597	Min	1	SND	0.00	1	SND	0.00	5	SND	0.00	1	SND	0.00	1	SND	0.00	1	SND	0.00
-2596	Max	1	SND	0.00	1	SND	0.00	1	SND	0.00	5	SND	0.00	1	SND	0.00	1	SND	0.00
-2596	Min	1	SND	0.00	1	SND	0.00	1	SND	0.00	5	SND	0.00	1	SND	0.00	1	SND	0.00
-2595	Max	1	SND	0.00	1	SND	0.00	1	SND	0.00	1	SND	0.00	1	SND	0.00	1	SND	0.00
-2595	Min	1	SND	0.00	1	SND	0.00	1	SND	0.00	1	SND	0.00	1	SND	0.00	1	SND	0.00
-2594	Max	1	SND	0.00	1	SND	0.00	1	SND	0.00	1	SND	0.00	1	SND	0.00	1	SND	0.00
-2594	Min	1	SND	0.00	1	SND	0.00	1	SND	0.00	1	SND	0.00	1	SND	0.00	1	SND	0.00
-2593	Max	1	SND	0.00	1	SND	0.00	1	SND	0.00	5	SND	0.00	1	SND	0.00	1	SND	0.00
-2593	Min	1	SND	0.00	1	SND	0.00	1	SND	0.00	5	SND	0.00	1	SND	0.00	1	SND	0.00
-2592	Max	1	SND	0.00	1	SND	0.00	1	SND	0.00	1	SND	0.00	5	SND	0.00	1	SND	0.00
-2592	Min	1	SND	0.00	1	SND	0.00	1	SND	0.00	1	SND	0.00	5	SND	0.00	1	SND	0.00
-2591	Max	1	SND	0.00	1	SND	0.00	5	SND	0.00	5	SND	0.00	1	SND	0.00	1	SND	0.00
-2591	Min	1	SND	0.00	1	SND	0.00	5	SND	0.00	5	SND	0.00	1	SND	0.00	1	SND	0.00
-2590	Max	1	SND	0.00	1	SND	0.00	5	SND	0.00	1	SND	0.00	5	SND	0.00	1	SND	0.00
-2590	Min	1	SND	0.00	1	SND	0.00	5	SND	0.00	1	SND	0.00	5	SND	0.00	1	SND	0.00
-2589	Max	1	SND	0.00	1	SND	0.00	5	SND	0.00	1	SND	0.00	1	SND	0.00	1	SND	0.00
-2589	Min	1	SND	0.00	1	SND	0.00	5	SND	0.00	1	SND	0.00	1	SND	0.00	1	SND	0.00
-2588	Max	1	SND	0.00	1	SND	0.00	5	SND	0.00	5	SND	0.00	5	SND	0.00	1	SND	0.00
-2588	Min	1	SND	0.00	1	SND	0.00	5	SND	0.00	5	SND	0.00	5	SND	0.00	1	SND	0.00
-2587	Max	1	SND	0.00	1	SND	0.00	5	SND	0.00	1	SND	0.00	1	SND	0.00	1	SND	0.00
-2587	Min	1	SND	0.00	1	SND	0.00	5	SND	0.00	1	SND	0.00	1	SND	0.00	1	SND	0.00
-2586	Max	1	SND	0.00	1	SND	0.00	1	SND	0.00	5	SND	0.00	1	SND	0.00	1	SND	0.00
-2586	Min	1	SND	0.00	1	SND	0.00	1	SND	0.00	5	SND	0.00	1	SND	0.00	1	SND	0.00
-2585	Max	1	SND	0.00	1	SND	0.00	1	SND	0.00	1	SND	0.00	5	SND	0.00	1	SND	0.00
-2585	Min	1	SND	0.00	1	SND	0.00	1	SND	0.00	1	SND	0.00	5	SND	0.00	1	SND	0.00
-2584	Max	1	SND	0.00	1	SND	0.00	1	SND	0.00	1	SND	0.00	1	SND	0.00	1	SND	0.00
-2584	Min	1	SND	0.00	1	SND	0.00	1	SND	0.00	1	SND	0.00	1	SND	0.00	1	SND	0.00
-2583	Max	1	SND	0.00	1	SND	0.00	1	SND	0.00	1	SND	0.00	1	SND	0.00	1	SND	0.00
-2583	Min	1	SND	0.00	1	SND	0.00	1	SND	0.00	1	SND	0.00	1	SND	0.00	1	SND	0.00
-2582	Max	1	SND	0.00	1	SND	0.00	1	SND	0.00	5	SND	0.00	1	SND	0.00	1	SND	0.00
-2582	Min	1	SND	0.00	1	SND	0.00	1	SND	0.00	5	SND	0.00	1	SND	0.00	1	SND	0.00
-2581	Max	1	SND	0.00	1	SND	0.00	5	SND	0.00	5	SND	0.00	5	SND	0.00	1	SND	0.00
-2581	Min	1	SND	0.00	1	SND	0.00	5	SND	0.00	5	SND	0.00	5	SND	0.00	1	SND	0.00
-2580	Max	1	SND	0.00	1	SND	0.00	1	SND	0.00	5	SND	0.00	1	SND	0.00	1	SND	0.00
-2580	Min	1	SND	0.00	1	SND	0.00	1	SND	0.00	5	SND	0.00	1	SND	0.00	1	SND	0.00
-2579	Max	1	SND	0.00	1	SND	0.00	5	SND	0.00	1	SND	0.00	5	SND	0.00	1	SND	0.00
-2579	Min	1	SND	0.00	1	SND	0.00	5	SND	0.00	1	SND	0.00	5	SND	0.00	1	SND	0.00
-2578	Max	1	SND	0.00	1	SND	0.00	5	SND	0.00	5	SND	0.00	1	SND	0.00	1	SND	0.00
-2578	Min	1	SND	0.00	1	SND	0.00	5	SND	0.00	5	SND	0.00	1	SND	0.00	1	SND	0.00
-2577	Max	1	SND	0.00	1	SND	0.00	1	SND	0.00	1	SND	0.00	1	SND	0.00	1	SND	0.00
-2577	Min	1	SND	0.00	1	SND	0.00	1	SND	0.00	1	SND	0.00	1	SND	0.00	1	SND	0.00
-2576	Max	1	SND	0.00	1	SND	0.00	1	SND	0.00	1	SND	0.00	1	SND	0.00	1	SND	0.00
-2576	Min	1	SND	0.00	1	SND	0.00	1	SND	0.00	1	SND	0.00	1	SND	0.00	1	SND	0.00
-2575	Max	1	SND	0.00	1	SND	0.00	1	SND	0.00	1	SND	0.00	1	SND	0.00	1	SND	0.00
-2575	Min	1	SND	0.00	1	SND	0.00	1	SND	0.00	1	SND	0.00	1	SND	0.00	1	SND	0.00
-2574	Max	1	SND	0.00	1	SND	0.00	1	SND	0.00	5	SND	0.00	5	SND	0.00	1	SND	0.00
-2574	Min	1	SND	0.00	1	SND	0.00	1	SND	0.00	5	SND	0.00	5	SND	0.00	1	SND	0.00
-2573	Max	1	SND	0.00	1	SND	0.00	5	SND	0.00	5	SND	0.00	1	SND	0.00	1	SND	0.00
-2573	Min	1	SND	0.00	1	SND	0.00	5	SND	0.00	5	SND	0.00	1	SND	0.00	1	SND	0.00
-2572	Max	1	SND	0.00	1	SND	0.00	1	SND	0.00	5	SND	0.00	1	SND	0.00	1	SND	0.00
-2572	Min	1	SND	0.00	1	SND	0.00	1	SND	0.00	5	SND	0.00	1	SND	0.00	1	SND	0.00
-2571	Max	1	SND	0.00	1	SND	0.00	5	SND	0.00	5	SND	0.00	1	SND	0.00	1	SND	0.00
-2571	Min	1	SND	0.00	1	SND	0.00	5	SND	0.00	5	SND	0.00	1	SND	0.00	1	SND	0.00
-2570	Max	1	SND	0.00	1	SND	0.00	5	SND	0.00	1	SND	0.00	1	SND	0.00	1	SND	0.00
-2570	Min	1	SND	0.00	1	SND	0.00	5	SND	0.00	1	SND	0.00	1	SND	0.00	1	SND	0.00
-2569	Max	1	SND	0.00	1	SND	0.00	1	SND	0.00	5	SND	0.00	1	SND	0.00	1	SND	0.00
-2569	Min	1	SND	0.00	1	SND	0.00	1	SND	0.00	5	SND	0.00	1	SND	0.00	1	SND	0.00

-2568	Max	1	SND	0.00	1	SND	0.00	1	SND	0.00	5	SND	0.00	1	SND	0.00	1	SND	0.00
-2568	Min	1	SND	0.00	1	SND	0.00	1	SND	0.00	5	SND	0.00	1	SND	0.00	1	SND	0.00
-2567	Max	1	SND	0.00	1	SND	0.00	1	SND	0.00	1	SND	0.00	1	SND	0.00	1	SND	0.00
-2567	Min	1	SND	0.00	1	SND	0.00	1	SND	0.00	1	SND	0.00	1	SND	0.00	1	SND	0.00
-2566	Max	1	SND	0.00	1	SND	0.00	1	SND	0.00	5	SND	0.00	1	SND	0.00	1	SND	0.00
-2566	Min	1	SND	0.00	1	SND	0.00	1	SND	0.00	5	SND	0.00	1	SND	0.00	1	SND	0.00
-2565	Max	1	SND	0.00	1	SND	0.00	1	SND	0.00	1	SND	0.00	5	SND	0.00	1	SND	0.00
-2565	Min	1	SND	0.00	1	SND	0.00	1	SND	0.00	1	SND	0.00	5	SND	0.00	1	SND	0.00
-2564	Max	1	SND	0.00	1	SND	0.00	1	SND	0.00	1	SND	0.00	1	SND	0.00	1	SND	0.00
-2564	Min	1	SND	0.00	1	SND	0.00	1	SND	0.00	1	SND	0.00	1	SND	0.00	1	SND	0.00
-2563	Max	1	SND	0.00	1	SND	0.00	1	SND	0.00	5	SND	0.00	5	SND	0.00	1	SND	0.00
-2563	Min	1	SND	0.00	1	SND	0.00	1	SND	0.00	5	SND	0.00	5	SND	0.00	1	SND	0.00
-2562	Max	1	SND	0.00	1	SND	0.00	1	SND	0.00	5	SND	0.00	5	SND	0.00	1	SND	0.00
-2562	Min	1	SND	0.00	1	SND	0.00	1	SND	0.00	5	SND	0.00	5	SND	0.00	1	SND	0.00
-2561	Max	1	SND	0.00	1	SND	0.00	5	SND	0.00	5	SND	0.00	1	SND	0.00	1	SND	0.00
-2561	Min	1	SND	0.00	1	SND	0.00	5	SND	0.00	5	SND	0.00	1	SND	0.00	1	SND	0.00
-2560	Max	1	SND	0.00	1	SND	0.00	5	SND	0.00	5	SND	0.00	1	SND	0.00	1	SND	0.00
-2560	Min	1	SND	0.00	1	SND	0.00	5	SND	0.00	5	SND	0.00	1	SND	0.00	1	SND	0.00
-2559	Max	1	SND	0.00	1	SND	0.00	1	SND	0.00	1	SND	0.00	1	SND	0.00	1	SND	0.00
-2559	Min	1	SND	0.00	1	SND	0.00	1	SND	0.00	1	SND	0.00	1	SND	0.00	1	SND	0.00
-2558	Max	1	SND	0.00	1	SND	0.00	1	SND	0.00	5	SND	0.00	1	SND	0.00	1	SND	0.00
-2558	Min	1	SND	0.00	1	SND	0.00	1	SND	0.00	5	SND	0.00	1	SND	0.00	1	SND	0.00
-2557	Max	1	SND	0.00	1	SND	0.00	1	SND	0.00	5	SND	0.00	5	SND	0.00	1	SND	0.00
-2557	Min	1	SND	0.00	1	SND	0.00	1	SND	0.00	5	SND	0.00	5	SND	0.00	1	SND	0.00
-2556	Max	1	SND	0.00	1	SND	0.00	5	SND	0.00	5	SND	0.00	1	SND	0.00	1	SND	0.00
-2556	Min	1	SND	0.00	1	SND	0.00	5	SND	0.00	5	SND	0.00	1	SND	0.00	1	SND	0.00
-2555	Max	1	SND	0.00	1	SND	0.00	1	SND	0.00	1	SND	0.00	1	SND	0.00	1	SND	0.00
-2555	Min	1	SND	0.00	1	SND	0.00	1	SND	0.00	1	SND	0.00	1	SND	0.00	1	SND	0.00
-2554	Max	1	SND	0.00	1	SND	0.00	1	SND	0.00	1	SND	0.00	1	SND	0.00	1	SND	0.00
-2554	Min	1	SND	0.00	1	SND	0.00	1	SND	0.00	1	SND	0.00	1	SND	0.00	1	SND	0.00
-2553	Max	1	SND	0.00	1	SND	0.00	1	SND	0.00	5	SND	0.00	1	SND	0.00	1	SND	0.00
-2553	Min	1	SND	0.00	1	SND	0.00	1	SND	0.00	5	SND	0.00	1	SND	0.00	1	SND	0.00
-2552	Max	1	SND	0.00	1	SND	0.00	1	SND	0.00	5	SND	0.00	1	SND	0.00	1	SND	0.00
-2552	Min	1	SND	0.00	1	SND	0.00	1	SND	0.00	5	SND	0.00	1	SND	0.00	1	SND	0.00
-2551	Max	1	SND	0.00	1	SND	0.00	1	SND	0.00	5	SND	0.00	5	SND	0.00	1	SND	0.00
-2551	Min	1	SND	0.00	1	SND	0.00	1	SND	0.00	5	SND	0.00	5	SND	0.00	1	SND	0.00
-2550	Max	1	SND	0.00	1	SND	0.00	5	SND	0.00	5	SND	0.00	1	SND	0.00	1	SND	0.00
-2550	Min	1	SND	0.00	1	SND	0.00	5	SND	0.00	5	SND	0.00	1	SND	0.00	1	SND	0.00
-2549	Max	1	SND	0.00	1	SND	0.00	5	SND	0.00	5	SND	0.00	5	SND	0.00	1	SND	0.00
-2549	Min	1	SND	0.00	1	SND	0.00	5	SND	0.00	5	SND	0.00	5	SND	0.00	1	SND	0.00
-2548	Max	1	SND	0.00	1	SND	0.00	1	SND	0.00	5	SND	0.00	5	SND	0.00	1	SND	0.00
-2548	Min	1	SND	0.00	1	SND	0.00	1	SND	0.00	5	SND	0.00	5	SND	0.00	1	SND	0.00
-2547	Max	1	SND	0.00	1	SND	0.00	5	SND	0.00	5	SND	0.00	1	SND	0.00	1	SND	0.00
-2547	Min	1	SND	0.00	1	SND	0.00	5	SND	0.00	5	SND	0.00	1	SND	0.00	1	SND	0.00
-2546	Max	1	SND	0.00	1	SND	0.00	1	SND	0.00	5	SND	0.00	1	SND	0.00	1	SND	0.00
-2546	Min	1	SND	0.00	1	SND	0.00	1	SND	0.00	5	SND	0.00	1	SND	0.00	1	SND	0.00
-2545	Max	1	SND	0.00	1	SND	0.00	1	SND	0.00	5	SND	0.00	1	SND	0.00	1	SND	0.00
-2545	Min	1	SND	0.00	1	SND	0.00	1	SND	0.00	5	SND	0.00	1	SND	0.00	1	SND	0.00
-2544	Max	1	SND	0.00	1	SND	0.00	1	SND	0.00	5	SND	0.00	1	SND	0.00	1	SND	0.00
-2544	Min	1	SND	0.00	1	SND	0.00	1	SND	0.00	5	SND	0.00	1	SND	0.00	1	SND	0.00
-2543	Max	1	SND	0.00	1	SND	0.00	1	SND	0.00	1	SND	0.00	1	SND	0.00	1	SND	0.00
-2543	Min	1	SND	0.00	1	SND	0.00	1	SND	0.00	1	SND	0.00	1	SND	0.00	1	SND	0.00
-2542	Max	1	SND	0.00	1	SND	0.00	1	SND	0.00	5	SND	0.00	5	SND	0.00	1	SND	0.00
-2542	Min	1	SND	0.00	1	SND	0.00	1	SND	0.00	5	SND	0.00	5	SND	0.00	1	SND	0.00
-2541	Max	1	SND	0.00	1	SND	0.00	5	SND	0.00	1	SND	0.00	1	SND	0.00	1	SND	0.00
-2541	Min	1	SND	0.00	1	SND	0.00	5	SND	0.00	1	SND	0.00	1	SND	0.00	1	SND	0.00
-2540	Max	1	SND	0.00	1	SND	0.00	1	SND	0.00	1	SND	0.00	1	SND	0.00	1	SND	0.00
-2540	Min	1	SND	0.00	1	SND	0.00	1	SND	0.00	1	SND	0.00	1	SND	0.00	1	SND	0.00
-2539	Max	1	SND	0.00	1	SND	0.00	5	SND	0.00	5	SND	0.00	5	SND	0.00	1	SND	0.00
-2539	Min	1	SND	0.00	1	SND	0.00	5	SND	0.00	5	SND	0.00	5	SND	0.00	1	SND	0.00
-2538	Max	1	SND	0.00	1	SND	0.00	1	SND	0.00	5	SND	0.00	1	SND	0.00	1	SND	0.00
-2538	Min	1	SND	0.00	1	SND	0.00	1	SND	0.00	5	SND	0.00	1	SND	0.00	1	SND	0.00
-2537	Max	1	SND	0.00	1	SND	0.00	5	SND	0.00	5	SND	0.00	1	SND	0.00	1	SND	0.00
-2537	Min	1	SND	0.00	1	SND	0.00	5	SND	0.00	5	SND	0.00	1	SND	0.00	1	SND	0.00
-2536	Max	1	SND	0.00	1	SND	0.00	1	SND	0.00	1	SND	0.00	1	SND	0.00	1	SND	0.00
-2536	Min	1	SND	0.00	1	SND	0.00	1	SND	0.00	1	SND	0.00	1	SND	0.00	1	SND	0.00
-2535	Max	1	SND	0.00	1	SND	0.00	1	SND	0.00	1	SND	0.00	1	SND	0.00	1	SND	0.00
-2535	Min	1	SND	0.00	1	SND	0.00	1	SND	0.00	1	SND	0.00	1	SND	0.00	1	SND	0.00
-2534	Max	1	SND	0.00	1	SND	0.00	1	SND	0.00	5	SND	0.00	1	SND	0.00	1	SND	0.00
-2534	Min	1	SND	0.00	1	SND	0.00	1	SND	0.00	5	SND	0.00	1	SND	0.00	1	SND	0.00
-2533	Max	1	SND	0.00	1	SND	0.00	1	SND	0.00	5	SND	0.00	1	SND	0.00	1	SND	0.00
-2533	Min	1	SND	0.00	1	SND	0.00	1	SND	0.00	5	SND	0.00	1	SND	0.00	1	SND	0.00
-2532	Max	1	SND	0.00	1	SND	0.00	1	SND	0.00	1	SND	0.00	1	SND	0.00	1	SND	0.00
-2532	Min	1	SND	0.00	1	SND	0.00	1	SND	0.00	1	SND	0.00	1	SND	0.00	1	SND	0.00
-2531	Max	1	SND	0.00	1	SND	0.00	5	SND	0.00	1	SND	0.00	1	SND	0.00	1	SND	0.00
-2531	Min	1	SND	0.00	1	SND	0.00	5	SND	0.00	1	SND	0.00	1	SND	0.00	1	SND	0.00
-2530	Max	1	SND	0.00	1	SND	0.00	5	SND	0.00	1	SND	0.00	1	SND	0.00	1	SND	0.00
-2530	Min	1	SND	0.00	1	SND	0.00	5	SND	0.00	1	SND	0.00	1	SND	0.00	1	SND	0.00
-2529	Max	1	SND	0.00	1	SND	0.00	5	SND	0.00	5	SND	0.00	5	SND	0.00	1	SND	0.00

-2529	Min	1	SND	0.00	1	SND	0.00	5	SND	0.00	5	SND	0.00	5	SND	0.00	1	SND	0.00
-2528	Max	1	SND	0.00	1	SND	0.00	5	SND	0.00	1	SND	0.00	1	SND	0.00	1	SND	0.00
-2528	Min	1	SND	0.00	1	SND	0.00	5	SND	0.00	1	SND	0.00	1	SND	0.00	1	SND	0.00
-2527	Max	1	SND	0.00	1	SND	0.00	5	SND	0.00	5	SND	0.00	1	SND	0.00	1	SND	0.00
-2527	Min	1	SND	0.00	1	SND	0.00	5	SND	0.00	5	SND	0.00	1	SND	0.00	1	SND	0.00
-2526	Max	1	SND	0.00	1	SND	0.00	1	SND	0.00	1	SND	0.00	1	SND	0.00	1	SND	0.00
-2526	Min	1	SND	0.00	1	SND	0.00	1	SND	0.00	1	SND	0.00	1	SND	0.00	1	SND	0.00
-2525	Max	1	SND	0.00	1	SND	0.00	1	SND	0.00	5	SND	0.00	1	SND	0.00	1	SND	0.00
-2525	Min	1	SND	0.00	1	SND	0.00	1	SND	0.00	5	SND	0.00	1	SND	0.00	1	SND	0.00
-2524	Max	1	SND	0.00	1	SND	0.00	1	SND	0.00	1	SND	0.00	1	SND	0.00	1	SND	0.00
-2524	Min	1	SND	0.00	1	SND	0.00	1	SND	0.00	1	SND	0.00	1	SND	0.00	1	SND	0.00
-2523	Max	1	SND	0.00	1	SND	0.00	1	SND	0.00	1	SND	0.00	1	SND	0.00	1	SND	0.00
-2523	Min	1	SND	0.00	1	SND	0.00	1	SND	0.00	1	SND	0.00	1	SND	0.00	1	SND	0.00
-2522	Max	1	SND	0.00	1	SND	0.00	1	SND	0.00	1	SND	0.00	1	SND	0.00	1	SND	0.00
-2522	Min	1	SND	0.00	1	SND	0.00	1	SND	0.00	1	SND	0.00	1	SND	0.00	1	SND	0.00
-2521	Max	1	SND	0.00	1	SND	0.00	5	SND	0.00	1	SND	0.00	1	SND	0.00	1	SND	0.00
-2521	Min	1	SND	0.00	1	SND	0.00	5	SND	0.00	1	SND	0.00	1	SND	0.00	1	SND	0.00
-2520	Max	1	SND	0.00	1	SND	0.00	1	SND	0.00	5	SND	0.00	1	SND	0.00	1	SND	0.00
-2520	Min	1	SND	0.00	1	SND	0.00	1	SND	0.00	5	SND	0.00	1	SND	0.00	1	SND	0.00
-2519	Max	1	SND	0.00	1	SND	0.00	1	SND	0.00	5	SND	0.00	5	SND	0.00	1	SND	0.00
-2519	Min	1	SND	0.00	1	SND	0.00	1	SND	0.00	5	SND	0.00	5	SND	0.00	1	SND	0.00
-2518	Max	1	SND	0.00	1	SND	0.00	1	SND	0.00	5	SND	0.00	1	SND	0.00	1	SND	0.00
-2518	Min	1	SND	0.00	1	SND	0.00	1	SND	0.00	5	SND	0.00	1	SND	0.00	1	SND	0.00
-2517	Max	1	SND	0.00	1	SND	0.00	1	SND	0.00	5	SND	0.00	1	SND	0.00	1	SND	0.00
-2517	Min	1	SND	0.00	1	SND	0.00	1	SND	0.00	5	SND	0.00	1	SND	0.00	1	SND	0.00
-2516	Max	1	SND	0.00	1	SND	0.00	1	SND	0.00	1	SND	0.00	5	SND	0.00	1	SND	0.00
-2516	Min	1	SND	0.00	1	SND	0.00	1	SND	0.00	1	SND	0.00	5	SND	0.00	1	SND	0.00
-2515	Max	1	SND	0.00	1	SND	0.00	1	SND	0.00	1	SND	0.00	1	SND	0.00	1	SND	0.00
-2515	Min	1	SND	0.00	1	SND	0.00	1	SND	0.00	1	SND	0.00	1	SND	0.00	1	SND	0.00
-2514	Max	1	SND	0.00	1	SND	0.00	5	SND	0.00	1	SND	0.00	1	SND	0.00	1	SND	0.00
-2514	Min	1	SND	0.00	1	SND	0.00	5	SND	0.00	1	SND	0.00	1	SND	0.00	1	SND	0.00
-2513	Max	1	SND	0.00	1	SND	0.00	1	SND	0.00	1	SND	0.00	1	SND	0.00	1	SND	0.00
-2513	Min	1	SND	0.00	1	SND	0.00	1	SND	0.00	1	SND	0.00	1	SND	0.00	1	SND	0.00
-2512	Max	1	SND	0.00	1	SND	0.00	1	SND	0.00	1	SND	0.00	1	SND	0.00	1	SND	0.00
-2512	Min	1	SND	0.00	1	SND	0.00	1	SND	0.00	1	SND	0.00	1	SND	0.00	1	SND	0.00
-2511	Max	1	SND	0.00	1	SND	0.00	1	SND	0.00	1	SND	0.00	1	SND	0.00	1	SND	0.00
-2511	Min	1	SND	0.00	1	SND	0.00	1	SND	0.00	1	SND	0.00	1	SND	0.00	1	SND	0.00
-2510	Max	1	SND	0.00	1	SND	0.00	1	SND	0.00	5	SND	0.00	1	SND	0.00	1	SND	0.00
-2510	Min	1	SND	0.00	1	SND	0.00	1	SND	0.00	5	SND	0.00	1	SND	0.00	1	SND	0.00
-2509	Max	1	SND	0.00	1	SND	0.00	5	SND	0.00	5	SND	0.00	1	SND	0.00	1	SND	0.00
-2509	Min	1	SND	0.00	1	SND	0.00	5	SND	0.00	5	SND	0.00	1	SND	0.00	1	SND	0.00
-2508	Max	1	SND	0.00	1	SND	0.00	1	SND	0.00	1	SND	0.00	5	SND	0.00	1	SND	0.00
-2508	Min	1	SND	0.00	1	SND	0.00	1	SND	0.00	1	SND	0.00	5	SND	0.00	1	SND	0.00
-2507	Max	1	SND	0.00	1	SND	0.00	1	SND	0.00	1	SND	0.00	5	SND	0.00	1	SND	0.00
-2507	Min	1	SND	0.00	1	SND	0.00	1	SND	0.00	1	SND	0.00	5	SND	0.00	1	SND	0.00
-2506	Max	1	SND	0.00	1	SND	0.00	5	SND	0.00	5	SND	0.00	1	SND	0.00	1	SND	0.00
-2506	Min	1	SND	0.00	1	SND	0.00	5	SND	0.00	5	SND	0.00	1	SND	0.00	1	SND	0.00
-2505	Max	1	SND	0.00	1	SND	0.00	5	SND	0.00	1	SND	0.00	1	SND	0.00	1	SND	0.00
-2505	Min	1	SND	0.00	1	SND	0.00	5	SND	0.00	1	SND	0.00	1	SND	0.00	1	SND	0.00
-2504	Max	1	SND	0.00	1	SND	0.00	1	SND	0.00	1	SND	0.00	1	SND	0.00	1	SND	0.00
-2504	Min	1	SND	0.00	1	SND	0.00	1	SND	0.00	1	SND	0.00	1	SND	0.00	1	SND	0.00
-2503	Max	1	SND	0.00	1	SND	0.00	5	SND	0.00	1	SND	0.00	1	SND	0.00	1	SND	0.00
-2503	Min	1	SND	0.00	1	SND	0.00	5	SND	0.00	1	SND	0.00	1	SND	0.00	1	SND	0.00
-2502	Max	1	SND	0.00	1	SND	0.00	5	SND	0.00	5	SND	0.00	5	SND	0.00	1	SND	0.00
-2502	Min	1	SND	0.00	1	SND	0.00	5	SND	0.00	5	SND	0.00	5	SND	0.00	1	SND	0.00
-2501	Max	1	SND	0.00	1	SND	0.00	1	SND	0.00	5	SND	0.00	5	SND	0.00	1	SND	0.00
-2501	Min	1	SND	0.00	1	SND	0.00	1	SND	0.00	5	SND	0.00	5	SND	0.00	1	SND	0.00
-2500	Max	1	SND	0.00	1	SND	0.00	5	SND	0.00	1	SND	0.00	1	SND	0.00	1	SND	0.00
-2500	Min	1	SND	0.00	1	SND	0.00	5	SND	0.00	1	SND	0.00	1	SND	0.00	1	SND	0.00
-2499	Max	1	SND	0.00	1	SND	0.00	5	SND	0.00	1	SND	0.00	1	SND	0.00	1	SND	0.00
-2499	Min	1	SND	0.00	1	SND	0.00	5	SND	0.00	1	SND	0.00	1	SND	0.00	1	SND	0.00
-2498	Max	1	SND	0.00	1	SND	0.00	1	SND	0.00	1	SND	0.00	5	SND	0.00	1	SND	0.00
-2498	Min	1	SND	0.00	1	SND	0.00	1	SND	0.00	1	SND	0.00	5	SND	0.00	1	SND	0.00
-2497	Max	1	SND	0.00	1	SND	0.00	5	SND	0.00	5	SND	0.00	5	SND	0.00	1	SND	0.00
-2497	Min	1	SND	0.00	1	SND	0.00	5	SND	0.00	5	SND	0.00	5	SND	0.00	1	SND	0.00
-2496	Max	1	SND	0.00	1	SND	0.00	5	SND	0.00	5	SND	0.00	5	SND	0.00	1	SND	0.00
-2496	Min	1	SND	0.00	1	SND	0.00	5	SND	0.00	5	SND	0.00	5	SND	0.00	1	SND	0.00
-2495	Max	1	SND	0.00	1	SND	0.00	1	SND	0.00	5	SND	0.00	5	SND	0.00	1	SND	0.00
-2495	Min	1	SND	0.00	1	SND	0.00	1	SND	0.00	5	SND	0.00	5	SND	0.00	1	SND	0.00
-2494	Max	1	SND	0.00	1	SND	0.00	1	SND	0.00	1	SND	0.00	1	SND	0.00	1	SND	0.00
-2494	Min	1	SND	0.00	1	SND	0.00	1	SND	0.00	1	SND	0.00	1	SND	0.00	1	SND	0.00
-2493	Max	1	SND	0.00	1	SND	0.00	1	SND	0.00	1	SND	0.00	1	SND	0.00	1	SND	0.00
-2493	Min	1	SND	0.00	1	SND	0.00	1	SND	0.00	1	SND	0.00	1	SND	0.00	1	SND	0.00
-2492	Max	1	SND	0.00	1	SND	0.00	5	SND	0.00	1	SND	0.00	1	SND	0.00	1	SND	0.00
-2492	Min	1	SND	0.00	1	SND	0.00	5	SND	0.00	1	SND	0.00	1	SND	0.00	1	SND	0.00
-2491	Max	1	SND	0.00	1	SND	0.00	1	SND	0.00	5	SND	0.00	5	SND	0.00	1	SND	0.00
-2491	Min	1	SND	0.00	1	SND	0.00	1	SND	0.00	5	SND	0.00	5	SND	0.00	1	SND	0.00
-2490	Max	1	SND	0.00	1	SND	0.00	5	SND	0.00	5	SND	0.00	1	SND	0.00	1	SND	0.00
-2490	Min	1	SND	0.00	1	SND	0.00	5	SND	0.00	5	SND	0.00	1	SND	0.00	1	SND	0.00

-2489	Max	1	SND	0.00	1	SND	0.00	1	SND	0.00	5	SND	0.00	1	SND	0.00	1	SND	0.00
-2489	Min	1	SND	0.00	1	SND	0.00	1	SND	0.00	5	SND	0.00	1	SND	0.00	1	SND	0.00
-2488	Max	1	SND	0.00	1	SND	0.00	1	SND	0.00	5	SND	0.00	1	SND	0.00	1	SND	0.00
-2488	Min	1	SND	0.00	1	SND	0.00	1	SND	0.00	5	SND	0.00	1	SND	0.00	1	SND	0.00
-2487	Max	1	SND	0.00	1	SND	0.00	1	SND	0.00	5	SND	0.00	1	SND	0.00	1	SND	0.00
-2487	Min	1	SND	0.00	1	SND	0.00	1	SND	0.00	5	SND	0.00	1	SND	0.00	1	SND	0.00
-2486	Max	1	SND	0.00	1	SND	0.00	1	SND	0.00	1	SND	0.00	1	SND	0.00	1	SND	0.00
-2486	Min	1	SND	0.00	1	SND	0.00	1	SND	0.00	1	SND	0.00	1	SND	0.00	1	SND	0.00
-2485	Max	1	SND	0.00	1	SND	0.00	1	SND	0.00	1	SND	0.00	1	SND	0.00	1	SND	0.00
-2485	Min	1	SND	0.00	1	SND	0.00	1	SND	0.00	1	SND	0.00	1	SND	0.00	1	SND	0.00
-2484	Max	1	SND	0.00	1	SND	0.00	5	SND	0.00	1	SND	0.00	5	SND	0.00	1	SND	0.00
-2484	Min	1	SND	0.00	1	SND	0.00	5	SND	0.00	1	SND	0.00	5	SND	0.00	1	SND	0.00
-2483	Max	1	SND	0.00	1	SND	0.00	1	SND	0.00	1	SND	0.00	1	SND	0.00	1	SND	0.00
-2483	Min	1	SND	0.00	1	SND	0.00	1	SND	0.00	1	SND	0.00	1	SND	0.00	1	SND	0.00
-2482	Max	1	SND	0.00	1	SND	0.00	1	SND	0.00	1	SND	0.00	5	SND	0.00	1	SND	0.00
-2482	Min	1	SND	0.00	1	SND	0.00	1	SND	0.00	1	SND	0.00	5	SND	0.00	1	SND	0.00
-2481	Max	1	SND	0.00	1	SND	0.00	1	SND	0.00	5	SND	0.00	1	SND	0.00	1	SND	0.00
-2481	Min	1	SND	0.00	1	SND	0.00	1	SND	0.00	5	SND	0.00	1	SND	0.00	1	SND	0.00
-2480	Max	1	SND	0.00	1	SND	0.00	1	SND	0.00	1	SND	0.00	1	SND	0.00	1	SND	0.00
-2480	Min	1	SND	0.00	1	SND	0.00	1	SND	0.00	1	SND	0.00	1	SND	0.00	1	SND	0.00
-2479	Max	1	SND	0.00	1	SND	0.00	1	SND	0.00	1	SND	0.00	1	SND	0.00	1	SND	0.00
-2479	Min	1	SND	0.00	1	SND	0.00	1	SND	0.00	1	SND	0.00	1	SND	0.00	1	SND	0.00
-2478	Max	1	SND	0.00	1	SND	0.00	1	SND	0.00	5	SND	0.00	1	SND	0.00	1	SND	0.00
-2478	Min	1	SND	0.00	1	SND	0.00	1	SND	0.00	5	SND	0.00	1	SND	0.00	1	SND	0.00
-2477	Max	1	SND	0.00	1	SND	0.00	1	SND	0.00	5	SND	0.00	1	SND	0.00	1	SND	0.00
-2477	Min	1	SND	0.00	1	SND	0.00	1	SND	0.00	5	SND	0.00	1	SND	0.00	1	SND	0.00
-2476	Max	1	SND	0.00	1	SND	0.00	1	SND	0.00	1	SND	0.00	1	SND	0.00	1	SND	0.00
-2476	Min	1	SND	0.00	1	SND	0.00	1	SND	0.00	1	SND	0.00	1	SND	0.00	1	SND	0.00
-2475	Max	1	SND	0.00	1	SND	0.00	1	SND	0.00	5	SND	0.00	1	SND	0.00	1	SND	0.00
-2475	Min	1	SND	0.00	1	SND	0.00	1	SND	0.00	5	SND	0.00	1	SND	0.00	1	SND	0.00
-2474	Max	1	SND	0.00	1	SND	0.00	1	SND	0.00	5	SND	0.00	1	SND	0.00	1	SND	0.00
-2474	Min	1	SND	0.00	1	SND	0.00	1	SND	0.00	5	SND	0.00	1	SND	0.00	1	SND	0.00
-2473	Max	1	SND	0.00	1	SND	0.00	1	SND	0.00	1	SND	0.00	1	SND	0.00	1	SND	0.00
-2473	Min	1	SND	0.00	1	SND	0.00	1	SND	0.00	1	SND	0.00	1	SND	0.00	1	SND	0.00
-2472	Max	1	SND	0.00	1	SND	0.00	5	SND	0.00	5	SND	0.00	1	SND	0.00	1	SND	0.00
-2472	Min	1	SND	0.00	1	SND	0.00	5	SND	0.00	5	SND	0.00	1	SND	0.00	1	SND	0.00
-2471	Max	1	SND	0.00	1	SND	0.00	5	SND	0.00	5	SND	0.00	1	SND	0.00	1	SND	0.00
-2471	Min	1	SND	0.00	1	SND	0.00	5	SND	0.00	5	SND	0.00	1	SND	0.00	1	SND	0.00
-2470	Max	1	SND	0.00	1	SND	0.00	1	SND	0.00	5	SND	0.00	1	SND	0.00	1	SND	0.00
-2470	Min	1	SND	0.00	1	SND	0.00	1	SND	0.00	5	SND	0.00	1	SND	0.00	1	SND	0.00
-2469	Max	1	SND	0.00	1	SND	0.00	5	SND	0.00	1	SND	0.00	5	SND	0.00	1	SND	0.00
-2469	Min	1	SND	0.00	1	SND	0.00	5	SND	0.00	1	SND	0.00	5	SND	0.00	1	SND	0.00
-2468	Max	1	SND	0.00	1	SND	0.00	1	SND	0.00	5	SND	0.00	1	SND	0.00	1	SND	0.00
-2468	Min	1	SND	0.00	1	SND	0.00	1	SND	0.00	5	SND	0.00	1	SND	0.00	1	SND	0.00
-2467	Max	1	SND	0.00	1	SND	0.00	1	SND	0.00	5	SND	0.00	1	SND	0.00	1	SND	0.00
-2467	Min	1	SND	0.00	1	SND	0.00	1	SND	0.00	5	SND	0.00	1	SND	0.00	1	SND	0.00
-2466	Max	1	SND	0.00	1	SND	0.00	1	SND	0.00	5	SND	0.00	5	SND	0.00	1	SND	0.00
-2466	Min	1	SND	0.00	1	SND	0.00	1	SND	0.00	5	SND	0.00	5	SND	0.00	1	SND	0.00
-2465	Max	1	SND	0.00	1	SND	0.00	5	SND	0.00	5	SND	0.00	1	SND	0.00	1	SND	0.00
-2465	Min	1	SND	0.00	1	SND	0.00	5	SND	0.00	5	SND	0.00	1	SND	0.00	1	SND	0.00
-2464	Max	1	SND	0.00	1	SND	0.00	1	SND	0.00	5	SND	0.00	5	SND	0.00	1	SND	0.00
-2464	Min	1	SND	0.00	1	SND	0.00	1	SND	0.00	5	SND	0.00	5	SND	0.00	1	SND	0.00
-2463	Max	1	SND	0.00	1	SND	0.00	1	SND	0.00	5	SND	0.00	1	SND	0.00	1	SND	0.00
-2463	Min	1	SND	0.00	1	SND	0.00	1	SND	0.00	5	SND	0.00	1	SND	0.00	1	SND	0.00
-2462	Max	1	SND	0.00	1	SND	0.00	1	SND	0.00	1	SND	0.00	1	SND	0.00	1	SND	0.00
-2462	Min	1	SND	0.00	1	SND	0.00	1	SND	0.00	1	SND	0.00	1	SND	0.00	1	SND	0.00
-2461	Max	1	SND	0.00	1	SND	0.00	1	SND	0.00	5	SND	0.00	5	SND	0.00	1	SND	0.00
-2461	Min	1	SND	0.00	1	SND	0.00	1	SND	0.00	5	SND	0.00	5	SND	0.00	1	SND	0.00
-2460	Max	1	SND	0.00	1	SND	0.00	1	SND	0.00	1	SND	0.00	1	SND	0.00	1	SND	0.00
-2460	Min	1	SND	0.00	1	SND	0.00	1	SND	0.00	1	SND	0.00	1	SND	0.00	1	SND	0.00
-2459	Max	1	SND	0.00	1	SND	0.00	1	SND	0.00	5	SND	0.00	5	SND	0.00	1	SND	0.00
-2459	Min	1	SND	0.00	1	SND	0.00	1	SND	0.00	5	SND	0.00	5	SND	0.00	1	SND	0.00
-2458	Max	1	SND	0.00	1	SND	0.00	1	SND	0.00	5	SND	0.00	5	SND	0.00	1	SND	0.00
-2458	Min	1	SND	0.00	1	SND	0.00	1	SND	0.00	5	SND	0.00	5	SND	0.00	1	SND	0.00
-2457	Max	1	SND	0.00	1	SND	0.00	1	SND	0.00	5	SND	0.00	1	SND	0.00	1	SND	0.00
-2457	Min	1	SND	0.00	1	SND	0.00	1	SND	0.00	5	SND	0.00	1	SND	0.00	1	SND	0.00
-2456	Max	1	SND	0.00	1	SND	0.00	1	SND	0.00	5	SND	0.00	1	SND	0.00	1	SND	0.00
-2456	Min	1	SND	0.00	1	SND	0.00	1	SND	0.00	5	SND	0.00	1	SND	0.00	1	SND	0.00
-2455	Max	1	SND	0.00	1	SND	0.00	1	SND	0.00	1	SND	0.00	1	SND	0.00	1	SND	0.00
-2455	Min	1	SND	0.00	1	SND	0.00	1	SND	0.00	1	SND	0.00	1	SND	0.00	1	SND	0.00
-2454	Max	1	SND	0.00	1	SND	0.00	1	SND	0.00	1	SND	0.00	1	SND	0.00	1	SND	0.00
-2454	Min	1	SND	0.00	1	SND	0.00	1	SND	0.00	1	SND	0.00	1	SND	0.00	1	SND	0.00
-2453	Max	1	SND	0.00	1	SND	0.00	1	SND	0.00	1	SND	0.00	1	SND	0.00	1	SND	0.00
-2453	Min	1	SND	0.00	1	SND	0.00	1	SND	0.00	1	SND	0.00	1	SND	0.00	1	SND	0.00
-2452	Max	1	SND	0.00	1	SND	0.00	1	SND	0.00	1	SND	0.00	1	SND	0.00	1	SND	0.00
-2452	Min	1	SND	0.00	1	SND	0.00	1	SND	0.00	1	SND	0.00	1	SND	0.00	1	SND	0.00
-2451	Max	1	SND	0.00	1	SND	0.00	1	SND	0.00	5	SND	0.00	1	SND	0.00	1	SND	0.00
-2451	Min	1	SND	0.00	1	SND	0.00	1	SND	0.00	5	SND	0.00	1	SND	0.00	1	SND	0.00
-2450	Max	1	SND	0.00	1	SND	0.00	1	SND	0.00	5	SND	0.00	5	SND	0.00	1	SND	0.00

-2450	Min	1	SND	0.00	1	SND	0.00	1	SND	0.00	5	SND	0.00	5	SND	0.00	1	SND	0.00
-2449	Max	1	SND	0.00	1	SND	0.00	1	SND	0.00	5	SND	0.00	1	SND	0.00	1	SND	0.00
-2449	Min	1	SND	0.00	1	SND	0.00	1	SND	0.00	5	SND	0.00	1	SND	0.00	1	SND	0.00
-2448	Max	1	SND	0.00	1	SND	0.00	1	SND	0.00	1	SND	0.00	1	SND	0.00	1	SND	0.00
-2448	Min	1	SND	0.00	1	SND	0.00	1	SND	0.00	1	SND	0.00	1	SND	0.00	1	SND	0.00
-2447	Max	1	SND	0.00	1	SND	0.00	1	SND	0.00	1	SND	0.00	1	SND	0.00	1	SND	0.00
-2447	Min	1	SND	0.00	1	SND	0.00	1	SND	0.00	1	SND	0.00	1	SND	0.00	1	SND	0.00
-2446	Max	1	SND	0.00	1	SND	0.00	1	SND	0.00	1	SND	0.00	1	SND	0.00	1	SND	0.00
-2446	Min	1	SND	0.00	1	SND	0.00	1	SND	0.00	1	SND	0.00	1	SND	0.00	1	SND	0.00
-2445	Max	1	SND	0.00	1	SND	0.00	5	SND	0.00	1	SND	0.00	1	SND	0.00	1	SND	0.00
-2445	Min	1	SND	0.00	1	SND	0.00	5	SND	0.00	1	SND	0.00	1	SND	0.00	1	SND	0.00
-2444	Max	1	SND	0.00	1	SND	0.00	5	SND	0.00	1	SND	0.00	5	SND	0.00	1	SND	0.00
-2444	Min	1	SND	0.00	1	SND	0.00	5	SND	0.00	1	SND	0.00	5	SND	0.00	1	SND	0.00
-2443	Max	1	SND	0.00	1	SND	0.00	1	SND	0.00	1	SND	0.00	1	SND	0.00	1	SND	0.00
-2443	Min	1	SND	0.00	1	SND	0.00	1	SND	0.00	1	SND	0.00	1	SND	0.00	1	SND	0.00
-2442	Max	1	SND	0.00	1	SND	0.00	5	SND	0.00	5	SND	0.00	1	SND	0.00	1	SND	0.00
-2442	Min	1	SND	0.00	1	SND	0.00	5	SND	0.00	5	SND	0.00	1	SND	0.00	1	SND	0.00
-2441	Max	1	SND	0.00	1	SND	0.00	1	SND	0.00	1	SND	0.00	1	SND	0.00	1	SND	0.00
-2441	Min	1	SND	0.00	1	SND	0.00	1	SND	0.00	1	SND	0.00	1	SND	0.00	1	SND	0.00
-2440	Max	1	SND	0.00	1	SND	0.00	1	SND	0.00	5	SND	0.00	1	SND	0.00	1	SND	0.00
-2440	Min	1	SND	0.00	1	SND	0.00	1	SND	0.00	5	SND	0.00	1	SND	0.00	1	SND	0.00
-2439	Max	1	SND	0.00	1	SND	0.00	1	SND	0.00	1	SND	0.00	1	SND	0.00	1	SND	0.00
-2439	Min	1	SND	0.00	1	SND	0.00	1	SND	0.00	1	SND	0.00	1	SND	0.00	1	SND	0.00
-2438	Max	1	SND	0.00	1	SND	0.00	5	SND	0.00	5	SND	0.00	5	SND	0.00	1	SND	0.00
-2438	Min	1	SND	0.00	1	SND	0.00	5	SND	0.00	5	SND	0.00	5	SND	0.00	1	SND	0.00
-2437	Max	1	SND	0.00	1	SND	0.00	1	SND	0.00	5	SND	0.00	1	SND	0.00	1	SND	0.00
-2437	Min	1	SND	0.00	1	SND	0.00	1	SND	0.00	5	SND	0.00	1	SND	0.00	1	SND	0.00
-2436	Max	1	SND	0.00	1	SND	0.00	5	SND	0.00	5	SND	0.00	1	SND	0.00	1	SND	0.00
-2436	Min	1	SND	0.00	1	SND	0.00	5	SND	0.00	5	SND	0.00	1	SND	0.00	1	SND	0.00
-2435	Max	1	SND	0.00	1	SND	0.00	1	SND	0.00	5	SND	0.00	1	SND	0.00	1	SND	0.00
-2435	Min	1	SND	0.00	1	SND	0.00	1	SND	0.00	5	SND	0.00	1	SND	0.00	1	SND	0.00
-2434	Max	1	SND	0.00	1	SND	0.00	1	SND	0.00	5	SND	0.00	1	SND	0.00	1	SND	0.00
-2434	Min	1	SND	0.00	1	SND	0.00	1	SND	0.00	5	SND	0.00	1	SND	0.00	1	SND	0.00
-2433	Max	1	SND	0.00	1	SND	0.00	1	SND	0.00	5	SND	0.00	5	SND	0.00	1	SND	0.00
-2433	Min	1	SND	0.00	1	SND	0.00	1	SND	0.00	5	SND	0.00	5	SND	0.00	1	SND	0.00
-2432	Max	1	SND	0.00	1	SND	0.00	1	SND	0.00	1	SND	0.00	1	SND	0.00	1	SND	0.00
-2432	Min	1	SND	0.00	1	SND	0.00	1	SND	0.00	1	SND	0.00	1	SND	0.00	1	SND	0.00
-2431	Max	1	SND	0.00	1	SND	0.00	5	SND	0.00	1	SND	0.00	1	SND	0.00	1	SND	0.00
-2431	Min	1	SND	0.00	1	SND	0.00	5	SND	0.00	1	SND	0.00	1	SND	0.00	1	SND	0.00
-2430	Max	1	SND	0.00	1	SND	0.00	1	SND	0.00	5	SND	0.00	1	SND	0.00	1	SND	0.00
-2430	Min	1	SND	0.00	1	SND	0.00	1	SND	0.00	5	SND	0.00	1	SND	0.00	1	SND	0.00
-2429	Max	1	SND	0.00	1	SND	0.00	1	SND	0.00	5	SND	0.00	1	SND	0.00	1	SND	0.00
-2429	Min	1	SND	0.00	1	SND	0.00	1	SND	0.00	5	SND	0.00	1	SND	0.00	1	SND	0.00
-2428	Max	1	SND	0.00	1	SND	0.00	5	SND	0.00	1	SND	0.00	1	SND	0.00	1	SND	0.00
-2428	Min	1	SND	0.00	1	SND	0.00	5	SND	0.00	1	SND	0.00	1	SND	0.00	1	SND	0.00
-2427	Max	1	SND	0.00	1	SND	0.00	1	SND	0.00	5	SND	0.00	1	SND	0.00	1	SND	0.00
-2427	Min	1	SND	0.00	1	SND	0.00	1	SND	0.00	5	SND	0.00	1	SND	0.00	1	SND	0.00
-2426	Max	1	SND	0.00	1	SND	0.00	1	SND	0.00	1	SND	0.00	1	SND	0.00	1	SND	0.00
-2426	Min	1	SND	0.00	1	SND	0.00	1	SND	0.00	1	SND	0.00	1	SND	0.00	1	SND	0.00
-2425	Max	1	SND	0.00	1	SND	0.00	1	SND	0.00	1	SND	0.00	1	SND	0.00	1	SND	0.00
-2425	Min	1	SND	0.00	1	SND	0.00	1	SND	0.00	1	SND	0.00	1	SND	0.00	1	SND	0.00
-2424	Max	1	SND	0.00	1	SND	0.00	1	SND	0.00	1	SND	0.00	1	SND	0.00	1	SND	0.00
-2424	Min	1	SND	0.00	1	SND	0.00	1	SND	0.00	1	SND	0.00	1	SND	0.00	1	SND	0.00
-2423	Max	1	SND	0.00	1	SND	0.00	1	SND	0.00	5	SND	0.00	1	SND	0.00	1	SND	0.00
-2423	Min	1	SND	0.00	1	SND	0.00	1	SND	0.00	5	SND	0.00	1	SND	0.00	1	SND	0.00
-2422	Max	1	SND	0.00	1	SND	0.00	1	SND	0.00	5	SND	0.00	1	SND	0.00	1	SND	0.00
-2422	Min	1	SND	0.00	1	SND	0.00	1	SND	0.00	5	SND	0.00	1	SND	0.00	1	SND	0.00
-2421	Max	1	SND	0.00	1	SND	0.00	1	SND	0.00	1	SND	0.00	1	SND	0.00	1	SND	0.00
-2421	Min	1	SND	0.00	1	SND	0.00	1	SND	0.00	1	SND	0.00	1	SND	0.00	1	SND	0.00
-2420	Max	1	SND	0.00	1	SND	0.00	5	SND	0.00	5	SND	0.00	1	SND	0.00	1	SND	0.00
-2420	Min	1	SND	0.00	1	SND	0.00	5	SND	0.00	5	SND	0.00	1	SND	0.00	1	SND	0.00
-2419	Max	1	SND	0.00	1	SND	0.00	1	SND	0.00	5	SND	0.00	1	SND	0.00	1	SND	0.00
-2419	Min	1	SND	0.00	1	SND	0.00	1	SND	0.00	5	SND	0.00	1	SND	0.00	1	SND	0.00
-2418	Max	1	SND	0.00	1	SND	0.00	1	SND	0.00	1	SND	0.00	1	SND	0.00	1	SND	0.00
-2418	Min	1	SND	0.00	1	SND	0.00	1	SND	0.00	1	SND	0.00	1	SND	0.00	1	SND	0.00
-2417	Max	1	SND	0.00	1	SND	0.00	1	SND	0.00	5	SND	0.00	5	SND	0.00	1	SND	0.00
-2417	Min	1	SND	0.00	1	SND	0.00	1	SND	0.00	5	SND	0.00	5	SND	0.00	1	SND	0.00
-2416	Max	1	SND	0.00	1	SND	0.00	1	SND	0.00	1	SND	0.00	1	SND	0.00	1	SND	0.00
-2416	Min	1	SND	0.00	1	SND	0.00	1	SND	0.00	1	SND	0.00	1	SND	0.00	1	SND	0.00
-2415	Max	1	SND	0.00	1	SND	0.00	1	SND	0.00	5	SND	0.00	1	SND	0.00	1	SND	0.00
-2415	Min	1	SND	0.00	1	SND	0.00	1	SND	0.00	5	SND	0.00	1	SND	0.00	1	SND	0.00
-2414	Max	1	SND	0.00	1	SND	0.00	1	SND	0.00	1	SND	0.00	1	SND	0.00	1	SND	0.00
-2414	Min	1	SND	0.00	1	SND	0.00	1	SND	0.00	1	SND	0.00	1	SND	0.00	1	SND	0.00
-2413	Max	1	SND	0.00	1	SND	0.00	5	SND	0.00	1	SND	0.00	1	SND	0.00	1	SND	0.00
-2413	Min	1	SND	0.00	1	SND	0.00	5	SND	0.00	1	SND	0.00	1	SND	0.00	1	SND	0.00
-2412	Max	1	SND	0.00	1	SND	0.00	1	SND	0.00	1	SND	0.00	1	SND	0.00	1	SND	0.00
-2412	Min	1	SND	0.00	1	SND	0.00	1	SND	0.00	1	SND	0.00	1	SND	0.00	1	SND	0.00
-2411	Max	1	SND	0.00	1	SND	0.00	1	SND	0.00	5	SND	0.00	5	SND	0.00	1	SND	0.00
-2411	Min	1	SND	0.00	1	SND	0.00	1	SND	0.00	5	SND	0.00	5	SND	0.00	1	SND	0.00

-2410	Max	1	SND	0.00	1	SND	0.00	5	SND	0.00	5	SND	0.00	1	SND	0.00	1	SND	0.00
-2410	Min	1	SND	0.00	1	SND	0.00	5	SND	0.00	5	SND	0.00	1	SND	0.00	1	SND	0.00
-2409	Max	1	SND	0.00	1	SND	0.00	1	SND	0.00	5	SND	0.00	1	SND	0.00	1	SND	0.00
-2409	Min	1	SND	0.00	1	SND	0.00	1	SND	0.00	5	SND	0.00	1	SND	0.00	1	SND	0.00
-2408	Max	1	SND	0.00	1	SND	0.00	1	SND	0.00	5	SND	0.00	1	SND	0.00	1	SND	0.00
-2408	Min	1	SND	0.00	1	SND	0.00	1	SND	0.00	5	SND	0.00	1	SND	0.00	1	SND	0.00
-2407	Max	1	SND	0.00	1	SND	0.00	5	SND	0.00	5	SND	0.00	1	SND	0.00	1	SND	0.00
-2407	Min	1	SND	0.00	1	SND	0.00	5	SND	0.00	5	SND	0.00	1	SND	0.00	1	SND	0.00
-2406	Max	1	SND	0.00	1	SND	0.00	1	SND	0.00	1	SND	0.00	1	SND	0.00	1	SND	0.00
-2406	Min	1	SND	0.00	1	SND	0.00	1	SND	0.00	1	SND	0.00	1	SND	0.00	1	SND	0.00
-2405	Max	1	SND	0.00	1	SND	0.00	1	SND	0.00	1	SND	0.00	1	SND	0.00	1	SND	0.00
-2405	Min	1	SND	0.00	1	SND	0.00	1	SND	0.00	1	SND	0.00	1	SND	0.00	1	SND	0.00
-2404	Max	1	SND	0.00	1	SND	0.00	5	SND	0.00	5	SND	0.00	1	SND	0.00	1	SND	0.00
-2404	Min	1	SND	0.00	1	SND	0.00	5	SND	0.00	5	SND	0.00	1	SND	0.00	1	SND	0.00
-2403	Max	1	SND	0.00	1	SND	0.00	1	SND	0.00	1	SND	0.00	5	SND	0.00	1	SND	0.00
-2403	Min	1	SND	0.00	1	SND	0.00	1	SND	0.00	1	SND	0.00	5	SND	0.00	1	SND	0.00
-2402	Max	1	SND	0.00	1	SND	0.00	5	SND	0.00	1	SND	0.00	5	SND	0.00	1	SND	0.00
-2402	Min	1	SND	0.00	1	SND	0.00	5	SND	0.00	1	SND	0.00	5	SND	0.00	1	SND	0.00
-2401	Max	1	SND	0.00	1	SND	0.00	1	SND	0.00	5	SND	0.00	1	SND	0.00	1	SND	0.00
-2401	Min	1	SND	0.00	1	SND	0.00	1	SND	0.00	5	SND	0.00	1	SND	0.00	1	SND	0.00
-2400	Max	1	SND	0.00	1	SND	0.00	5	SND	0.00	5	SND	0.00	1	SND	0.00	1	SND	0.00
-2400	Min	1	SND	0.00	1	SND	0.00	5	SND	0.00	5	SND	0.00	1	SND	0.00	1	SND	0.00
-2399	Max	1	SND	0.00	1	SND	0.00	1	SND	0.00	1	SND	0.00	5	SND	0.00	1	SND	0.00
-2399	Min	1	SND	0.00	1	SND	0.00	1	SND	0.00	1	SND	0.00	5	SND	0.00	1	SND	0.00
-2398	Max	1	SND	0.00	1	SND	0.00	1	SND	0.00	5	SND	0.00	1	SND	0.00	1	SND	0.00
-2398	Min	1	SND	0.00	1	SND	0.00	1	SND	0.00	5	SND	0.00	1	SND	0.00	1	SND	0.00
-2397	Max	1	SND	0.00	1	SND	0.00	1	SND	0.00	5	SND	0.00	5	SND	0.00	1	SND	0.00
-2397	Min	1	SND	0.00	1	SND	0.00	1	SND	0.00	5	SND	0.00	5	SND	0.00	1	SND	0.00
-2396	Max	1	SND	0.00	1	SND	0.00	1	SND	0.00	1	SND	0.00	1	SND	0.00	1	SND	0.00
-2396	Min	1	SND	0.00	1	SND	0.00	1	SND	0.00	1	SND	0.00	1	SND	0.00	1	SND	0.00
-2395	Max	1	SND	0.00	1	SND	0.00	1	SND	0.00	5	SND	0.00	1	SND	0.00	1	SND	0.00
-2395	Min	1	SND	0.00	1	SND	0.00	1	SND	0.00	5	SND	0.00	1	SND	0.00	1	SND	0.00
-2394	Max	1	SND	0.00	1	SND	0.00	1	SND	0.00	1	SND	0.00	1	SND	0.00	1	SND	0.00
-2394	Min	1	SND	0.00	1	SND	0.00	1	SND	0.00	1	SND	0.00	1	SND	0.00	1	SND	0.00
-2393	Max	1	SND	0.00	1	SND	0.00	1	SND	0.00	1	SND	0.00	1	SND	0.00	1	SND	0.00
-2393	Min	1	SND	0.00	1	SND	0.00	1	SND	0.00	1	SND	0.00	1	SND	0.00	1	SND	0.00
-2392	Max	1	SND	0.00	1	SND	0.00	1	SND	0.00	1	SND	0.00	5	SND	0.00	1	SND	0.00
-2392	Min	1	SND	0.00	1	SND	0.00	1	SND	0.00	1	SND	0.00	5	SND	0.00	1	SND	0.00
-2391	Max	1	SND	0.00	1	SND	0.00	1	SND	0.00	1	SND	0.00	1	SND	0.00	1	SND	0.00
-2391	Min	1	SND	0.00	1	SND	0.00	1	SND	0.00	1	SND	0.00	1	SND	0.00	1	SND	0.00
-2390	Max	1	SND	0.00	1	SND	0.00	1	SND	0.00	5	SND	0.00	1	SND	0.00	1	SND	0.00
-2390	Min	1	SND	0.00	1	SND	0.00	1	SND	0.00	5	SND	0.00	1	SND	0.00	1	SND	0.00
-2389	Max	1	SND	0.00	1	SND	0.00	1	SND	0.00	1	SND	0.00	1	SND	0.00	1	SND	0.00
-2389	Min	1	SND	0.00	1	SND	0.00	1	SND	0.00	1	SND	0.00	1	SND	0.00	1	SND	0.00
-2388	Max	1	SND	0.00	1	SND	0.00	5	SND	0.00	5	SND	0.00	1	SND	0.00	1	SND	0.00
-2388	Min	1	SND	0.00	1	SND	0.00	5	SND	0.00	5	SND	0.00	1	SND	0.00	1	SND	0.00
-2387	Max	1	SND	0.00	1	SND	0.00	5	SND	0.00	1	SND	0.00	1	SND	0.00	1	SND	0.00
-2387	Min	1	SND	0.00	1	SND	0.00	5	SND	0.00	1	SND	0.00	1	SND	0.00	1	SND	0.00
-2386	Max	1	SND	0.00	1	SND	0.00	5	SND	0.00	5	SND	0.00	1	SND	0.00	1	SND	0.00
-2386	Min	1	SND	0.00	1	SND	0.00	5	SND	0.00	5	SND	0.00	1	SND	0.00	1	SND	0.00
-2385	Max	1	SND	0.00	1	SND	0.00	1	SND	0.00	5	SND	0.00	1	SND	0.00	1	SND	0.00
-2385	Min	1	SND	0.00	1	SND	0.00	1	SND	0.00	5	SND	0.00	1	SND	0.00	1	SND	0.00
-2384	Max	1	SND	0.00	1	SND	0.00	1	SND	0.00	5	SND	0.00	1	SND	0.00	1	SND	0.00
-2384	Min	1	SND	0.00	1	SND	0.00	1	SND	0.00	5	SND	0.00	1	SND	0.00	1	SND	0.00
-2383	Max	1	SND	0.00	1	SND	0.00	5	SND	0.00	5	SND	0.00	1	SND	0.00	1	SND	0.00
-2383	Min	1	SND	0.00	1	SND	0.00	5	SND	0.00	5	SND	0.00	1	SND	0.00	1	SND	0.00
-2382	Max	1	SND	0.00	1	SND	0.00	1	SND	0.00	5	SND	0.00	1	SND	0.00	1	SND	0.00
-2382	Min	1	SND	0.00	1	SND	0.00	1	SND	0.00	5	SND	0.00	1	SND	0.00	1	SND	0.00
-2381	Max	1	SND	0.00	1	SND	0.00	5	SND	0.00	5	SND	0.00	1	SND	0.00	1	SND	0.00
-2381	Min	1	SND	0.00	1	SND	0.00	5	SND	0.00	5	SND	0.00	1	SND	0.00	1	SND	0.00
-2380	Max	1	SND	0.00	1	SND	0.00	1	SND	0.00	5	SND	0.00	1	SND	0.00	1	SND	0.00
-2380	Min	1	SND	0.00	1	SND	0.00	1	SND	0.00	5	SND	0.00	1	SND	0.00	1	SND	0.00
-2379	Max	1	SND	0.00	1	SND	0.00	5	SND	0.00	1	SND	0.00	1	SND	0.00	1	SND	0.00
-2379	Min	1	SND	0.00	1	SND	0.00	5	SND	0.00	1	SND	0.00	1	SND	0.00	1	SND	0.00
-2378	Max	1	SND	0.00	1	SND	0.00	1	SND	0.00	5	SND	0.00	1	SND	0.00	1	SND	0.00
-2378	Min	1	SND	0.00	1	SND	0.00	1	SND	0.00	5	SND	0.00	1	SND	0.00	1	SND	0.00
-2377	Max	1	SND	0.00	1	SND	0.00	1	SND	0.00	5	SND	0.00	1	SND	0.00	1	SND	0.00
-2377	Min	1	SND	0.00	1	SND	0.00	1	SND	0.00	5	SND	0.00	1	SND	0.00	1	SND	0.00
-2376	Max	1	SND	0.00	1	SND	0.00	1	SND	0.00	5	SND	0.00	1	SND	0.00	1	SND	0.00
-2376	Min	1	SND	0.00	1	SND	0.00	1	SND	0.00	5	SND	0.00	1	SND	0.00	1	SND	0.00
-2375	Max	1	SND	0.00	1	SND	0.00	1	SND	0.00	1	SND	0.00	1	SND	0.00	1	SND	0.00
-2375	Min	1	SND	0.00	1	SND	0.00	1	SND	0.00	1	SND	0.00	1	SND	0.00	1	SND	0.00
-2374	Max	1	SND	0.00	1	SND	0.00	1	SND	0.00	1	SND	0.00	1	SND	0.00	1	SND	0.00
-2374	Min	1	SND	0.00	1	SND	0.00	1	SND	0.00	1	SND	0.00	1	SND	0.00	1	SND	0.00
-2373	Max	1	SND	0.00	1	SND	0.00	1	SND	0.00	1	SND	0.00	1	SND	0.00	1	SND	0.00
-2373	Min	1	SND	0.00	1	SND	0.00	1	SND	0.00	1	SND	0.00	1	SND	0.00	1	SND	0.00
-2372	Max	1	SND	0.00	1	SND	0.00	1	SND	0.00	1	SND	0.00	1	SND	0.00	1	SND	0.00
-2372	Min	1	SND	0.00	1	SND	0.00	1	SND	0.00	1	SND	0.00	1	SND	0.00	1	SND	0.00
-2371	Max	1	SND	0.00	1	SND	0.00	5	SND	0.00	1	SND	0.00	5	SND	0.00	1	SND	0.00

-2371	Min	1	SND	0.00	1	SND	0.00	5	SND	0.00	1	SND	0.00	5	SND	0.00	1	SND	0.00
-2370	Max	1	SND	0.00	1	SND	0.00	1	SND	0.00	1	SND	0.00	1	SND	0.00	1	SND	0.00
-2370	Min	1	SND	0.00	1	SND	0.00	1	SND	0.00	1	SND	0.00	1	SND	0.00	1	SND	0.00
-2369	Max	1	SND	0.00	1	SND	0.00	1	SND	0.00	5	SND	0.00	1	SND	0.00	1	SND	0.00
-2369	Min	1	SND	0.00	1	SND	0.00	1	SND	0.00	5	SND	0.00	1	SND	0.00	1	SND	0.00
-2368	Max	1	SND	0.00	1	SND	0.00	1	SND	0.00	1	SND	0.00	1	SND	0.00	1	SND	0.00
-2368	Min	1	SND	0.00	1	SND	0.00	1	SND	0.00	1	SND	0.00	1	SND	0.00	1	SND	0.00
-2367	Max	1	SND	0.00	1	SND	0.00	5	SND	0.00	1	SND	0.00	1	SND	0.00	1	SND	0.00
-2367	Min	1	SND	0.00	1	SND	0.00	5	SND	0.00	1	SND	0.00	1	SND	0.00	1	SND	0.00
-2366	Max	1	SND	0.00	1	SND	0.00	1	SND	0.00	5	SND	0.00	1	SND	0.00	1	SND	0.00
-2366	Min	1	SND	0.00	1	SND	0.00	1	SND	0.00	5	SND	0.00	1	SND	0.00	1	SND	0.00
-2365	Max	1	SND	0.00	1	SND	0.00	5	SND	0.00	5	SND	0.00	1	SND	0.00	1	SND	0.00
-2365	Min	1	SND	0.00	1	SND	0.00	5	SND	0.00	5	SND	0.00	1	SND	0.00	1	SND	0.00
-2364	Max	1	SND	0.00	1	SND	0.00	1	SND	0.00	1	SND	0.00	1	SND	0.00	1	SND	0.00
-2364	Min	1	SND	0.00	1	SND	0.00	1	SND	0.00	1	SND	0.00	1	SND	0.00	1	SND	0.00
-2363	Max	1	SND	0.00	1	SND	0.00	1	SND	0.00	1	SND	0.00	1	SND	0.00	1	SND	0.00
-2363	Min	1	SND	0.00	1	SND	0.00	1	SND	0.00	1	SND	0.00	1	SND	0.00	1	SND	0.00
-2362	Max	1	SND	0.00	1	SND	0.00	1	SND	0.00	5	SND	0.00	1	SND	0.00	1	SND	0.00
-2362	Min	1	SND	0.00	1	SND	0.00	1	SND	0.00	5	SND	0.00	1	SND	0.00	1	SND	0.00
-2361	Max	1	SND	0.00	1	SND	0.00	1	SND	0.00	5	SND	0.00	1	SND	0.00	1	SND	0.00
-2361	Min	1	SND	0.00	1	SND	0.00	1	SND	0.00	5	SND	0.00	1	SND	0.00	1	SND	0.00
-2360	Max	1	SND	0.00	1	SND	0.00	1	SND	0.00	5	SND	0.00	1	SND	0.00	1	SND	0.00
-2360	Min	1	SND	0.00	1	SND	0.00	1	SND	0.00	5	SND	0.00	1	SND	0.00	1	SND	0.00
-2359	Max	1	SND	0.00	1	SND	0.00	1	SND	0.00	1	SND	0.00	1	SND	0.00	1	SND	0.00
-2359	Min	1	SND	0.00	1	SND	0.00	1	SND	0.00	1	SND	0.00	1	SND	0.00	1	SND	0.00
-2358	Max	1	SND	0.00	1	SND	0.00	1	SND	0.00	1	SND	0.00	1	SND	0.00	1	SND	0.00
-2358	Min	1	SND	0.00	1	SND	0.00	1	SND	0.00	1	SND	0.00	1	SND	0.00	1	SND	0.00
-2357	Max	1	SND	0.00	1	SND	0.00	5	SND	0.00	5	SND	0.00	1	SND	0.00	1	SND	0.00
-2357	Min	1	SND	0.00	1	SND	0.00	5	SND	0.00	5	SND	0.00	1	SND	0.00	1	SND	0.00
-2356	Max	1	SND	0.00	1	SND	0.00	1	SND	0.00	1	SND	0.00	1	SND	0.00	1	SND	0.00
-2356	Min	1	SND	0.00	1	SND	0.00	1	SND	0.00	1	SND	0.00	1	SND	0.00	1	SND	0.00
-2355	Max	1	SND	0.00	1	SND	0.00	5	SND	0.00	5	SND	0.00	5	SND	0.00	1	SND	0.00
-2355	Min	1	SND	0.00	1	SND	0.00	5	SND	0.00	5	SND	0.00	5	SND	0.00	1	SND	0.00
-2354	Max	1	SND	0.00	1	SND	0.00	1	SND	0.00	1	SND	0.00	1	SND	0.00	1	SND	0.00
-2354	Min	1	SND	0.00	1	SND	0.00	1	SND	0.00	1	SND	0.00	1	SND	0.00	1	SND	0.00
-2353	Max	1	SND	0.00	1	SND	0.00	5	SND	0.00	5	SND	0.00	1	SND	0.00	1	SND	0.00
-2353	Min	1	SND	0.00	1	SND	0.00	5	SND	0.00	5	SND	0.00	1	SND	0.00	1	SND	0.00
-2352	Max	1	SND	0.00	1	SND	0.00	1	SND	0.00	1	SND	0.00	1	SND	0.00	1	SND	0.00
-2352	Min	1	SND	0.00	1	SND	0.00	1	SND	0.00	1	SND	0.00	1	SND	0.00	1	SND	0.00
-2351	Max	1	SND	0.00	1	SND	0.00	1	SND	0.00	1	SND	0.00	1	SND	0.00	1	SND	0.00
-2351	Min	1	SND	0.00	1	SND	0.00	1	SND	0.00	1	SND	0.00	1	SND	0.00	1	SND	0.00
-2350	Max	1	SND	0.00	1	SND	0.00	1	SND	0.00	5	SND	0.00	1	SND	0.00	1	SND	0.00
-2350	Min	1	SND	0.00	1	SND	0.00	1	SND	0.00	5	SND	0.00	1	SND	0.00	1	SND	0.00
-2349	Max	1	SND	0.00	1	SND	0.00	1	SND	0.00	5	SND	0.00	1	SND	0.00	1	SND	0.00
-2349	Min	1	SND	0.00	1	SND	0.00	1	SND	0.00	5	SND	0.00	1	SND	0.00	1	SND	0.00
-2348	Max	1	SND	0.00	1	SND	0.00	1	SND	0.00	5	SND	0.00	1	SND	0.00	1	SND	0.00
-2348	Min	1	SND	0.00	1	SND	0.00	1	SND	0.00	5	SND	0.00	1	SND	0.00	1	SND	0.00
-2347	Max	1	SND	0.00	1	SND	0.00	5	SND	0.00	5	SND	0.00	5	SND	0.00	1	SND	0.00
-2347	Min	1	SND	0.00	1	SND	0.00	5	SND	0.00	5	SND	0.00	5	SND	0.00	1	SND	0.00
-2346	Max	1	SND	0.00	1	SND	0.00	1	SND	0.00	5	SND	0.00	1	SND	0.00	1	SND	0.00
-2346	Min	1	SND	0.00	1	SND	0.00	1	SND	0.00	5	SND	0.00	1	SND	0.00	1	SND	0.00
-2345	Max	1	SND	0.00	1	SND	0.00	1	SND	0.00	5	SND	0.00	5	SND	0.00	1	SND	0.00
-2345	Min	1	SND	0.00	1	SND	0.00	1	SND	0.00	5	SND	0.00	5	SND	0.00	1	SND	0.00
-2344	Max	1	SND	0.00	1	SND	0.00	1	SND	0.00	5	SND	0.00	1	SND	0.00	1	SND	0.00
-2344	Min	1	SND	0.00	1	SND	0.00	1	SND	0.00	5	SND	0.00	1	SND	0.00	1	SND	0.00
-2343	Max	1	SND	0.00	1	SND	0.00	5	SND	0.00	5	SND	0.00	5	SND	0.00	1	SND	0.00
-2343	Min	1	SND	0.00	1	SND	0.00	5	SND	0.00	5	SND	0.00	5	SND	0.00	1	SND	0.00
-2342	Max	1	SND	0.00	1	SND	0.00	1	SND	0.00	1	SND	0.00	1	SND	0.00	1	SND	0.00
-2342	Min	1	SND	0.00	1	SND	0.00	1	SND	0.00	1	SND	0.00	1	SND	0.00	1	SND	0.00
-2341	Max	1	SND	0.00	1	SND	0.00	1	SND	0.00	1	SND	0.00	1	SND	0.00	1	SND	0.00
-2341	Min	1	SND	0.00	1	SND	0.00	1	SND	0.00	1	SND	0.00	1	SND	0.00	1	SND	0.00
-2340	Max	1	SND	0.00	1	SND	0.00	1	SND	0.00	1	SND	0.00	5	SND	0.00	1	SND	0.00
-2340	Min	1	SND	0.00	1	SND	0.00	1	SND	0.00	1	SND	0.00	5	SND	0.00	1	SND	0.00
-2339	Max	1	SND	0.00	1	SND	0.00	5	SND	0.00	1	SND	0.00	1	SND	0.00	1	SND	0.00
-2339	Min	1	SND	0.00	1	SND	0.00	5	SND	0.00	1	SND	0.00	1	SND	0.00	1	SND	0.00
-2338	Max	1	SND	0.00	1	SND	0.00	1	SND	0.00	1	SND	0.00	5	SND	0.00	1	SND	0.00
-2338	Min	1	SND	0.00	1	SND	0.00	1	SND	0.00	1	SND	0.00	5	SND	0.00	1	SND	0.00
-2337	Max	1	SND	0.00	1	SND	0.00	1	SND	0.00	5	SND	0.00	1	SND	0.00	1	SND	0.00
-2337	Min	1	SND	0.00	1	SND	0.00	1	SND	0.00	5	SND	0.00	1	SND	0.00	1	SND	0.00
-2336	Max	1	SND	0.00	1	SND	0.00	1	SND	0.00	5	SND	0.00	1	SND	0.00	1	SND	0.00
-2336	Min	1	SND	0.00	1	SND	0.00	1	SND	0.00	5	SND	0.00	1	SND	0.00	1	SND	0.00
-2335	Max	1	SND	0.00	1	SND	0.00	1	SND	0.00	1	SND	0.00	1	SND	0.00	1	SND	0.00
-2335	Min	1	SND	0.00	1	SND	0.00	1	SND	0.00	1	SND	0.00	1	SND	0.00	1	SND	0.00
-2334	Max	1	SND	0.00	1	SND	0.00	1	SND	0.00	5	SND	0.00	1	SND	0.00	1	SND	0.00
-2334	Min	1	SND	0.00	1	SND	0.00	1	SND	0.00	5	SND	0.00	1	SND	0.00	1	SND	0.00
-2333	Max	1	SND	0.00	1	SND	0.00	1	SND	0.00	5	SND	0.00	1	SND	0.00	1	SND	0.00
-2333	Min	1	SND	0.00	1	SND	0.00	1	SND	0.00	5	SND	0.00	1	SND	0.00	1	SND	0.00
-2332	Max	1	SND	0.00	1	SND	0.00	1	SND	0.00	5	SND	0.00	1	SND	0.00	1	SND	0.00
-2332	Min	1	SND	0.00	1	SND	0.00	1	SND	0.00	5	SND	0.00	1	SND	0.00	1	SND	0.00

-2331	Max	1	SND	0.00	1	SND	0.00	1	SND	0.00	5	SND	0.00	1	SND	0.00	1	SND	0.00
-2331	Min	1	SND	0.00	1	SND	0.00	1	SND	0.00	5	SND	0.00	1	SND	0.00	1	SND	0.00
-2330	Max	1	SND	0.00	1	SND	0.00	1	SND	0.00	1	SND	0.00	1	SND	0.00	1	SND	0.00
-2330	Min	1	SND	0.00	1	SND	0.00	1	SND	0.00	1	SND	0.00	1	SND	0.00	1	SND	0.00
-2329	Max	1	SND	0.00	1	SND	0.00	1	SND	0.00	1	SND	0.00	1	SND	0.00	1	SND	0.00
-2329	Min	1	SND	0.00	1	SND	0.00	1	SND	0.00	1	SND	0.00	1	SND	0.00	1	SND	0.00
-2328	Max	1	SND	0.00	1	SND	0.00	1	SND	0.00	1	SND	0.00	5	SND	0.00	1	SND	0.00
-2328	Min	1	SND	0.00	1	SND	0.00	1	SND	0.00	1	SND	0.00	5	SND	0.00	1	SND	0.00
-2327	Max	1	SND	0.00	1	SND	0.00	5	SND	0.00	5	SND	0.00	1	SND	0.00	1	SND	0.00
-2327	Min	1	SND	0.00	1	SND	0.00	5	SND	0.00	5	SND	0.00	1	SND	0.00	1	SND	0.00
-2326	Max	1	SND	0.00	1	SND	0.00	1	SND	0.00	5	SND	0.00	1	SND	0.00	1	SND	0.00
-2326	Min	1	SND	0.00	1	SND	0.00	1	SND	0.00	5	SND	0.00	1	SND	0.00	1	SND	0.00
-2325	Max	1	SND	0.00	1	SND	0.00	1	SND	0.00	1	SND	0.00	1	SND	0.00	1	SND	0.00
-2325	Min	1	SND	0.00	1	SND	0.00	1	SND	0.00	1	SND	0.00	1	SND	0.00	1	SND	0.00
-2324	Max	1	SND	0.00	1	SND	0.00	1	SND	0.00	5	SND	0.00	1	SND	0.00	1	SND	0.00
-2324	Min	1	SND	0.00	1	SND	0.00	1	SND	0.00	5	SND	0.00	1	SND	0.00	1	SND	0.00
-2323	Max	1	SND	0.00	1	SND	0.00	1	SND	0.00	1	SND	0.00	1	SND	0.00	1	SND	0.00
-2323	Min	1	SND	0.00	1	SND	0.00	1	SND	0.00	1	SND	0.00	1	SND	0.00	1	SND	0.00
-2322	Max	1	SND	0.00	1	SND	0.00	5	SND	0.00	5	SND	0.00	1	SND	0.00	1	SND	0.00
-2322	Min	1	SND	0.00	1	SND	0.00	5	SND	0.00	5	SND	0.00	1	SND	0.00	1	SND	0.00
-2321	Max	1	SND	0.00	1	SND	0.00	1	SND	0.00	1	SND	0.00	1	SND	0.00	1	SND	0.00
-2321	Min	1	SND	0.00	1	SND	0.00	1	SND	0.00	1	SND	0.00	1	SND	0.00	1	SND	0.00
-2320	Max	1	SND	0.00	1	SND	0.00	1	SND	0.00	1	SND	0.00	1	SND	0.00	1	SND	0.00
-2320	Min	1	SND	0.00	1	SND	0.00	1	SND	0.00	1	SND	0.00	1	SND	0.00	1	SND	0.00
-2319	Max	1	SND	0.00	1	SND	0.00	1	SND	0.00	1	SND	0.00	1	SND	0.00	1	SND	0.00
-2319	Min	1	SND	0.00	1	SND	0.00	1	SND	0.00	1	SND	0.00	1	SND	0.00	1	SND	0.00
-2318	Max	1	SND	0.00	1	SND	0.00	1	SND	0.00	5	SND	0.00	1	SND	0.00	1	SND	0.00
-2318	Min	1	SND	0.00	1	SND	0.00	1	SND	0.00	5	SND	0.00	1	SND	0.00	1	SND	0.00
-2317	Max	1	SND	0.00	1	SND	0.00	5	SND	0.00	5	SND	0.00	1	SND	0.00	1	SND	0.00
-2317	Min	1	SND	0.00	1	SND	0.00	5	SND	0.00	5	SND	0.00	1	SND	0.00	1	SND	0.00
-2316	Max	1	SND	0.00	1	SND	0.00	1	SND	0.00	5	SND	0.00	5	SND	0.00	1	SND	0.00
-2316	Min	1	SND	0.00	1	SND	0.00	1	SND	0.00	5	SND	0.00	5	SND	0.00	1	SND	0.00
-2315	Max	1	SND	0.00	1	SND	0.00	1	SND	0.00	5	SND	0.00	1	SND	0.00	1	SND	0.00
-2315	Min	1	SND	0.00	1	SND	0.00	1	SND	0.00	5	SND	0.00	1	SND	0.00	1	SND	0.00
-2314	Max	1	SND	0.00	1	SND	0.00	1	SND	0.00	5	SND	0.00	1	SND	0.00	1	SND	0.00
-2314	Min	1	SND	0.00	1	SND	0.00	1	SND	0.00	5	SND	0.00	1	SND	0.00	1	SND	0.00
-2313	Max	1	SND	0.00	1	SND	0.00	5	SND	0.00	1	SND	0.00	1	SND	0.00	1	SND	0.00
-2313	Min	1	SND	0.00	1	SND	0.00	5	SND	0.00	1	SND	0.00	1	SND	0.00	1	SND	0.00
-2312	Max	1	SND	0.00	1	SND	0.00	5	SND	0.00	1	SND	0.00	5	SND	0.00	1	SND	0.00
-2312	Min	1	SND	0.00	1	SND	0.00	5	SND	0.00	1	SND	0.00	5	SND	0.00	1	SND	0.00
-2311	Max	1	SND	0.00	1	SND	0.00	1	SND	0.00	1	SND	0.00	5	SND	0.00	1	SND	0.00
-2311	Min	1	SND	0.00	1	SND	0.00	1	SND	0.00	1	SND	0.00	5	SND	0.00	1	SND	0.00
-2310	Max	1	SND	0.00	1	SND	0.00	1	SND	0.00	5	SND	0.00	1	SND	0.00	1	SND	0.00
-2310	Min	1	SND	0.00	1	SND	0.00	1	SND	0.00	5	SND	0.00	1	SND	0.00	1	SND	0.00
-2309	Max	1	SND	0.00	1	SND	0.00	1	SND	0.00	5	SND	0.00	5	SND	0.00	1	SND	0.00
-2309	Min	1	SND	0.00	1	SND	0.00	1	SND	0.00	5	SND	0.00	5	SND	0.00	1	SND	0.00
-2308	Max	1	SND	0.00	1	SND	0.00	1	SND	0.00	1	SND	0.00	1	SND	0.00	1	SND	0.00
-2308	Min	1	SND	0.00	1	SND	0.00	1	SND	0.00	1	SND	0.00	1	SND	0.00	1	SND	0.00
-2307	Max	1	SND	0.00	1	SND	0.00	1	SND	0.00	1	SND	0.00	5	SND	0.00	1	SND	0.00
-2307	Min	1	SND	0.00	1	SND	0.00	1	SND	0.00	1	SND	0.00	5	SND	0.00	1	SND	0.00
-2306	Max	1	SND	0.00	1	SND	0.00	5	SND	0.00	1	SND	0.00	1	SND	0.00	1	SND	0.00
-2306	Min	1	SND	0.00	1	SND	0.00	5	SND	0.00	1	SND	0.00	1	SND	0.00	1	SND	0.00
-2305	Max	1	SND	0.00	1	SND	0.00	1	SND	0.00	1	SND	0.00	5	SND	0.00	1	SND	0.00
-2305	Min	1	SND	0.00	1	SND	0.00	1	SND	0.00	1	SND	0.00	5	SND	0.00	1	SND	0.00
-2304	Max	1	SND	0.00	1	SND	0.00	1	SND	0.00	1	SND	0.00	1	SND	0.00	1	SND	0.00
-2304	Min	1	SND	0.00	1	SND	0.00	1	SND	0.00	1	SND	0.00	1	SND	0.00	1	SND	0.00
-2303	Max	1	SND	0.00	1	SND	0.00	5	SND	0.00	5	SND	0.00	1	SND	0.00	1	SND	0.00
-2303	Min	1	SND	0.00	1	SND	0.00	5	SND	0.00	5	SND	0.00	1	SND	0.00	1	SND	0.00
-2302	Max	1	SND	0.00	1	SND	0.00	5	SND	0.00	1	SND	0.00	5	SND	0.00	1	SND	0.00
-2302	Min	1	SND	0.00	1	SND	0.00	5	SND	0.00	1	SND	0.00	5	SND	0.00	1	SND	0.00
-2301	Max	1	SND	0.00	1	SND	0.00	1	SND	0.00	1	SND	0.00	5	SND	0.00	1	SND	0.00
-2301	Min	1	SND	0.00	1	SND	0.00	1	SND	0.00	1	SND	0.00	5	SND	0.00	1	SND	0.00
-2300	Max	1	SND	0.00	1	SND	0.00	1	SND	0.00	1	SND	0.00	5	SND	0.00	1	SND	0.00
-2300	Min	1	SND	0.00	1	SND	0.00	1	SND	0.00	1	SND	0.00	5	SND	0.00	1	SND	0.00
-2299	Max	1	SND	0.00	1	SND	0.00	1	SND	0.00	5	SND	0.00	1	SND	0.00	1	SND	0.00
-2299	Min	1	SND	0.00	1	SND	0.00	1	SND	0.00	5	SND	0.00	1	SND	0.00	1	SND	0.00
-2298	Max	1	SND	0.00	1	SND	0.00	1	SND	0.00	1	SND	0.00	1	SND	0.00	1	SND	0.00
-2298	Min	1	SND	0.00	1	SND	0.00	1	SND	0.00	1	SND	0.00	1	SND	0.00	1	SND	0.00
-2297	Max	1	SND	0.00	1	SND	0.00	1	SND	0.00	5	SND	0.00	5	SND	0.00	1	SND	0.00
-2297	Min	1	SND	0.00	1	SND	0.00	1	SND	0.00	5	SND	0.00	5	SND	0.00	1	SND	0.00
-2296	Max	1	SND	0.00	1	SND	0.00	1	SND	0.00	1	SND	0.00	1	SND	0.00	1	SND	0.00
-2296	Min	1	SND	0.00	1	SND	0.00	1	SND	0.00	1	SND	0.00	1	SND	0.00	1	SND	0.00
-2295	Max	1	SND	0.00	1	SND	0.00	1	SND	0.00	5	SND	0.00	5	SND	0.00	1	SND	0.00
-2295	Min	1	SND	0.00	1	SND	0.00	1	SND	0.00	5	SND	0.00	5	SND	0.00	1	SND	0.00
-2294	Max	1	SND	0.00	1	SND	0.00	1	SND	0.00	1	SND	0.00	1	SND	0.00	1	SND	0.00
-2294	Min	1	SND	0.00	1	SND	0.00	1	SND	0.00	1	SND	0.00	1	SND	0.00	1	SND	0.00
-2293	Max	1	SND	0.00	1	SND	0.00	1	SND	0.00	5	SND	0.00	5	SND	0.00	1	SND	0.00
-2293	Min	1	SND	0.00	1	SND	0.00	1	SND	0.00	5	SND	0.00	5	SND	0.00	1	SND	0.00
-2292	Max	1	SND	0.00	1	SND	0.00	1	SND	0.00	5	SND	0.00	1	SND	0.00	1	SND	0.00

-2292	Min	1	SND	0.00	1	SND	0.00	1	SND	0.00	5	SND	0.00	1	SND	0.00	1	SND	0.00
-2291	Max	1	SND	0.00	1	SND	0.00	1	SND	0.00	5	SND	0.00	1	SND	0.00	1	SND	0.00
-2291	Min	1	SND	0.00	1	SND	0.00	1	SND	0.00	5	SND	0.00	1	SND	0.00	1	SND	0.00
-2290	Max	1	SND	0.00	1	SND	0.00	1	SND	0.00	5	SND	0.00	5	SND	0.00	1	SND	0.00
-2290	Min	1	SND	0.00	1	SND	0.00	1	SND	0.00	5	SND	0.00	5	SND	0.00	1	SND	0.00
-2289	Max	1	SND	0.00	1	SND	0.00	1	SND	0.00	1	SND	0.00	1	SND	0.00	1	SND	0.00
-2289	Min	1	SND	0.00	1	SND	0.00	1	SND	0.00	1	SND	0.00	1	SND	0.00	1	SND	0.00
-2288	Max	1	SND	0.00	1	SND	0.00	1	SND	0.00	5	SND	0.00	1	SND	0.00	1	SND	0.00
-2288	Min	1	SND	0.00	1	SND	0.00	1	SND	0.00	5	SND	0.00	1	SND	0.00	1	SND	0.00
-2287	Max	1	SND	0.00	1	SND	0.00	5	SND	0.00	5	SND	0.00	1	SND	0.00	1	SND	0.00
-2287	Min	1	SND	0.00	1	SND	0.00	5	SND	0.00	5	SND	0.00	1	SND	0.00	1	SND	0.00
-2286	Max	1	SND	0.00	1	SND	0.00	1	SND	0.00	5	SND	0.00	1	SND	0.00	1	SND	0.00
-2286	Min	1	SND	0.00	1	SND	0.00	1	SND	0.00	5	SND	0.00	1	SND	0.00	1	SND	0.00
-2285	Max	1	SND	0.00	1	SND	0.00	1	SND	0.00	5	SND	0.00	1	SND	0.00	1	SND	0.00
-2285	Min	1	SND	0.00	1	SND	0.00	1	SND	0.00	5	SND	0.00	1	SND	0.00	1	SND	0.00
-2284	Max	1	SND	0.00	1	SND	0.00	1	SND	0.00	5	SND	0.00	1	SND	0.00	1	SND	0.00
-2284	Min	1	SND	0.00	1	SND	0.00	1	SND	0.00	5	SND	0.00	1	SND	0.00	1	SND	0.00
-2283	Max	1	SND	0.00	1	SND	0.00	1	SND	0.00	1	SND	0.00	1	SND	0.00	1	SND	0.00
-2283	Min	1	SND	0.00	1	SND	0.00	1	SND	0.00	1	SND	0.00	1	SND	0.00	1	SND	0.00
-2282	Max	1	SND	0.00	1	SND	0.00	1	SND	0.00	1	SND	0.00	1	SND	0.00	1	SND	0.00
-2282	Min	1	SND	0.00	1	SND	0.00	1	SND	0.00	1	SND	0.00	1	SND	0.00	1	SND	0.00
-2281	Max	1	SND	0.00	1	SND	0.00	5	SND	0.00	5	SND	0.00	1	SND	0.00	1	SND	0.00
-2281	Min	1	SND	0.00	1	SND	0.00	5	SND	0.00	5	SND	0.00	1	SND	0.00	1	SND	0.00
-2280	Max	1	SND	0.00	1	SND	0.00	1	SND	0.00	5	SND	0.00	1	SND	0.00	1	SND	0.00
-2280	Min	1	SND	0.00	1	SND	0.00	1	SND	0.00	5	SND	0.00	1	SND	0.00	1	SND	0.00
-2279	Max	1	SND	0.00	1	SND	0.00	5	SND	0.00	5	SND	0.00	1	SND	0.00	1	SND	0.00
-2279	Min	1	SND	0.00	1	SND	0.00	5	SND	0.00	5	SND	0.00	1	SND	0.00	1	SND	0.00
-2278	Max	1	SND	0.00	1	SND	0.00	1	SND	0.00	1	SND	0.00	1	SND	0.00	1	SND	0.00
-2278	Min	1	SND	0.00	1	SND	0.00	1	SND	0.00	1	SND	0.00	1	SND	0.00	1	SND	0.00
-2277	Max	1	SND	0.00	1	SND	0.00	5	SND	0.00	5	SND	0.00	1	SND	0.00	1	SND	0.00
-2277	Min	1	SND	0.00	1	SND	0.00	5	SND	0.00	5	SND	0.00	1	SND	0.00	1	SND	0.00
-2276	Max	1	SND	0.00	1	SND	0.00	1	SND	0.00	5	SND	0.00	1	SND	0.00	1	SND	0.00
-2276	Min	1	SND	0.00	1	SND	0.00	1	SND	0.00	5	SND	0.00	1	SND	0.00	1	SND	0.00
-2275	Max	1	SND	0.00	1	SND	0.00	1	SND	0.00	1	SND	0.00	1	SND	0.00	1	SND	0.00
-2275	Min	1	SND	0.00	1	SND	0.00	1	SND	0.00	1	SND	0.00	1	SND	0.00	1	SND	0.00
-2274	Max	1	SND	0.00	1	SND	0.00	1	SND	0.00	1	SND	0.00	1	SND	0.00	1	SND	0.00
-2274	Min	1	SND	0.00	1	SND	0.00	1	SND	0.00	1	SND	0.00	1	SND	0.00	1	SND	0.00
-2273	Max	1	SND	0.00	1	SND	0.00	5	SND	0.00	5	SND	0.00	1	SND	0.00	1	SND	0.00
-2273	Min	1	SND	0.00	1	SND	0.00	5	SND	0.00	5	SND	0.00	1	SND	0.00	1	SND	0.00
-2272	Max	1	SND	0.00	1	SND	0.00	1	SND	0.00	5	SND	0.00	5	SND	0.00	1	SND	0.00
-2272	Min	1	SND	0.00	1	SND	0.00	1	SND	0.00	5	SND	0.00	5	SND	0.00	1	SND	0.00
-2271	Max	1	SND	0.00	1	SND	0.00	5	SND	0.00	1	SND	0.00	5	SND	0.00	1	SND	0.00
-2271	Min	1	SND	0.00	1	SND	0.00	5	SND	0.00	1	SND	0.00	5	SND	0.00	1	SND	0.00
-2270	Max	1	SND	0.00	1	SND	0.00	1	SND	0.00	5	SND	0.00	1	SND	0.00	1	SND	0.00
-2270	Min	1	SND	0.00	1	SND	0.00	1	SND	0.00	5	SND	0.00	1	SND	0.00	1	SND	0.00
-2269	Max	1	SND	0.00	1	SND	0.00	1	SND	0.00	5	SND	0.00	1	SND	0.00	1	SND	0.00
-2269	Min	1	SND	0.00	1	SND	0.00	1	SND	0.00	5	SND	0.00	1	SND	0.00	1	SND	0.00
-2268	Max	1	SND	0.00	1	SND	0.00	1	SND	0.00	1	SND	0.00	5	SND	0.00	1	SND	0.00
-2268	Min	1	SND	0.00	1	SND	0.00	1	SND	0.00	1	SND	0.00	5	SND	0.00	1	SND	0.00
-2267	Max	1	SND	0.00	1	SND	0.00	1	SND	0.00	1	SND	0.00	1	SND	0.00	1	SND	0.00
-2267	Min	1	SND	0.00	1	SND	0.00	1	SND	0.00	1	SND	0.00	1	SND	0.00	1	SND	0.00
-2266	Max	1	SND	0.00	1	SND	0.00	1	SND	0.00	1	SND	0.00	5	SND	0.00	1	SND	0.00
-2266	Min	1	SND	0.00	1	SND	0.00	1	SND	0.00	1	SND	0.00	5	SND	0.00	1	SND	0.00
-2265	Max	1	SND	0.00	1	SND	0.00	1	SND	0.00	1	SND	0.00	1	SND	0.00	1	SND	0.00
-2265	Min	1	SND	0.00	1	SND	0.00	1	SND	0.00	1	SND	0.00	1	SND	0.00	1	SND	0.00
-2264	Max	1	SND	0.00	1	SND	0.00	1	SND	0.00	1	SND	0.00	1	SND	0.00	1	SND	0.00
-2264	Min	1	SND	0.00	1	SND	0.00	1	SND	0.00	1	SND	0.00	1	SND	0.00	1	SND	0.00
-2263	Max	1	SND	0.00	1	SND	0.00	1	SND	0.00	5	SND	0.00	1	SND	0.00	1	SND	0.00
-2263	Min	1	SND	0.00	1	SND	0.00	1	SND	0.00	5	SND	0.00	1	SND	0.00	1	SND	0.00
-2262	Max	1	SND	0.00	1	SND	0.00	1	SND	0.00	5	SND	0.00	1	SND	0.00	1	SND	0.00
-2262	Min	1	SND	0.00	1	SND	0.00	1	SND	0.00	5	SND	0.00	1	SND	0.00	1	SND	0.00
-2261	Max	1	SND	0.00	1	SND	0.00	5	SND	0.00	5	SND	0.00	1	SND	0.00	1	SND	0.00
-2261	Min	1	SND	0.00	1	SND	0.00	5	SND	0.00	5	SND	0.00	1	SND	0.00	1	SND	0.00
-2260	Max	1	SND	0.00	1	SND	0.00	5	SND	0.00	5	SND	0.00	1	SND	0.00	1	SND	0.00
-2260	Min	1	SND	0.00	1	SND	0.00	5	SND	0.00	5	SND	0.00	1	SND	0.00	1	SND	0.00
-2259	Max	1	SND	0.00	1	SND	0.00	1	SND	0.00	5	SND	0.00	1	SND	0.00	1	SND	0.00
-2259	Min	1	SND	0.00	1	SND	0.00	1	SND	0.00	5	SND	0.00	1	SND	0.00	1	SND	0.00
-2258	Max	1	SND	0.00	1	SND	0.00	1	SND	0.00	5	SND	0.00	1	SND	0.00	1	SND	0.00
-2258	Min	1	SND	0.00	1	SND	0.00	1	SND	0.00	5	SND	0.00	1	SND	0.00	1	SND	0.00
-2257	Max	1	SND	0.00	1	SND	0.00	5	SND	0.00	5	SND	0.00	1	SND	0.00	1	SND	0.00
-2257	Min	1	SND	0.00	1	SND	0.00	5	SND	0.00	5	SND	0.00	1	SND	0.00	1	SND	0.00
-2256	Max	1	SND	0.00	1	SND	0.00	5	SND	0.00	1	SND	0.00	5	SND	0.00	1	SND	0.00
-2256	Min	1	SND	0.00	1	SND	0.00	5	SND	0.00	1	SND	0.00	5	SND	0.00	1	SND	0.00
-2255	Max	1	SND	0.00	1	SND	0.00	5	SND	0.00	1	SND	0.00	5	SND	0.00	1	SND	0.00
-2255	Min	1	SND	0.00	1	SND	0.00	5	SND	0.00	1	SND	0.00	5	SND	0.00	1	SND	0.00
-2254	Max	1	SND	0.00	1	SND	0.00	1	SND	0.00	5	SND	0.00	1	SND	0.00	1	SND	0.00
-2254	Min	1	SND	0.00	1	SND	0.00	1	SND	0.00	5	SND	0.00	1	SND	0.00	1	SND	0.00
-2253	Max	1	SND	0.00	1	SND	0.00	5	SND	0.00	5	SND	0.00	1	SND	0.00	1	SND	0.00
-2253	Min	1	SND	0.00	1	SND	0.00	5	SND	0.00	5	SND	0.00	1	SND	0.00	1	SND	0.00

-2252	Max	1	SND	0.00	1	SND	0.00	5	SND	0.00	5	SND	0.00	1	SND	0.00	1	SND	0.00
-2252	Min	1	SND	0.00	1	SND	0.00	5	SND	0.00	5	SND	0.00	1	SND	0.00	1	SND	0.00
-2251	Max	1	SND	0.00	1	SND	0.00	1	SND	0.00	5	SND	0.00	1	SND	0.00	1	SND	0.00
-2251	Min	1	SND	0.00	1	SND	0.00	1	SND	0.00	5	SND	0.00	1	SND	0.00	1	SND	0.00
-2250	Max	1	SND	0.00	1	SND	0.00	1	SND	0.00	5	SND	0.00	1	SND	0.00	1	SND	0.00
-2250	Min	1	SND	0.00	1	SND	0.00	1	SND	0.00	5	SND	0.00	1	SND	0.00	1	SND	0.00
-2249	Max	1	SND	0.00	1	SND	0.00	5	SND	0.00	5	SND	0.00	1	SND	0.00	1	SND	0.00
-2249	Min	1	SND	0.00	1	SND	0.00	5	SND	0.00	5	SND	0.00	1	SND	0.00	1	SND	0.00
-2248	Max	1	SND	0.00	1	SND	0.00	1	SND	0.00	5	SND	0.00	5	SND	0.00	1	SND	0.00
-2248	Min	1	SND	0.00	1	SND	0.00	1	SND	0.00	5	SND	0.00	5	SND	0.00	1	SND	0.00
-2247	Max	1	SND	0.00	1	SND	0.00	1	SND	0.00	1	SND	0.00	1	SND	0.00	1	SND	0.00
-2247	Min	1	SND	0.00	1	SND	0.00	1	SND	0.00	1	SND	0.00	1	SND	0.00	1	SND	0.00
-2246	Max	1	SND	0.00	1	SND	0.00	1	SND	0.00	5	SND	0.00	5	SND	0.00	1	SND	0.00
-2246	Min	1	SND	0.00	1	SND	0.00	1	SND	0.00	5	SND	0.00	5	SND	0.00	1	SND	0.00
-2245	Max	1	SND	0.00	1	SND	0.00	1	SND	0.00	1	SND	0.00	1	SND	0.00	1	SND	0.00
-2245	Min	1	SND	0.00	1	SND	0.00	1	SND	0.00	1	SND	0.00	1	SND	0.00	1	SND	0.00
-2244	Max	1	SND	0.00	1	SND	0.00	1	SND	0.00	1	SND	0.00	1	SND	0.00	1	SND	0.00
-2244	Min	1	SND	0.00	1	SND	0.00	1	SND	0.00	1	SND	0.00	1	SND	0.00	1	SND	0.00
-2243	Max	1	SND	0.00	1	SND	0.00	1	SND	0.00	1	SND	0.00	1	SND	0.00	1	SND	0.00
-2243	Min	1	SND	0.00	1	SND	0.00	1	SND	0.00	1	SND	0.00	1	SND	0.00	1	SND	0.00
-2242	Max	1	SND	0.00	1	SND	0.00	5	SND	0.00	1	SND	0.00	5	SND	0.00	1	SND	0.00
-2242	Min	1	SND	0.00	1	SND	0.00	5	SND	0.00	1	SND	0.00	5	SND	0.00	1	SND	0.00
-2241	Max	1	SND	0.00	1	SND	0.00	1	SND	0.00	1	SND	0.00	5	SND	0.00	1	SND	0.00
-2241	Min	1	SND	0.00	1	SND	0.00	1	SND	0.00	1	SND	0.00	5	SND	0.00	1	SND	0.00
-2240	Max	1	SND	0.00	1	SND	0.00	1	SND	0.00	1	SND	0.00	1	SND	0.00	1	SND	0.00
-2240	Min	1	SND	0.00	1	SND	0.00	1	SND	0.00	1	SND	0.00	1	SND	0.00	1	SND	0.00
-2239	Max	1	SND	0.00	1	SND	0.00	1	SND	0.00	5	SND	0.00	1	SND	0.00	1	SND	0.00
-2239	Min	1	SND	0.00	1	SND	0.00	1	SND	0.00	5	SND	0.00	1	SND	0.00	1	SND	0.00
-2238	Max	1	SND	0.00	1	SND	0.00	5	SND	0.00	5	SND	0.00	1	SND	0.00	1	SND	0.00
-2238	Min	1	SND	0.00	1	SND	0.00	5	SND	0.00	5	SND	0.00	1	SND	0.00	1	SND	0.00
-2237	Max	1	SND	0.00	1	SND	0.00	1	SND	0.00	1	SND	0.00	1	SND	0.00	1	SND	0.00
-2237	Min	1	SND	0.00	1	SND	0.00	1	SND	0.00	1	SND	0.00	1	SND	0.00	1	SND	0.00
-2236	Max	1	SND	0.00	1	SND	0.00	1	SND	0.00	1	SND	0.00	1	SND	0.00	1	SND	0.00
-2236	Min	1	SND	0.00	1	SND	0.00	1	SND	0.00	1	SND	0.00	1	SND	0.00	1	SND	0.00
-2235	Max	1	SND	0.00	1	SND	0.00	1	SND	0.00	1	SND	0.00	1	SND	0.00	1	SND	0.00
-2235	Min	1	SND	0.00	1	SND	0.00	1	SND	0.00	1	SND	0.00	1	SND	0.00	1	SND	0.00
-2234	Max	1	SND	0.00	1	SND	0.00	1	SND	0.00	5	SND	0.00	1	SND	0.00	1	SND	0.00
-2234	Min	1	SND	0.00	1	SND	0.00	1	SND	0.00	5	SND	0.00	1	SND	0.00	1	SND	0.00
-2233	Max	1	SND	0.00	1	SND	0.00	5	SND	0.00	1	SND	0.00	5	SND	0.00	1	SND	0.00
-2233	Min	1	SND	0.00	1	SND	0.00	5	SND	0.00	1	SND	0.00	5	SND	0.00	1	SND	0.00
-2232	Max	1	SND	0.00	1	SND	0.00	1	SND	0.00	5	SND	0.00	1	SND	0.00	1	SND	0.00
-2232	Min	1	SND	0.00	1	SND	0.00	1	SND	0.00	5	SND	0.00	1	SND	0.00	1	SND	0.00
-2231	Max	1	SND	0.00	1	SND	0.00	1	SND	0.00	1	SND	0.00	5	SND	0.00	1	SND	0.00
-2231	Min	1	SND	0.00	1	SND	0.00	1	SND	0.00	1	SND	0.00	5	SND	0.00	1	SND	0.00
-2230	Max	1	SND	0.00	1	SND	0.00	1	SND	0.00	1	SND	0.00	1	SND	0.00	1	SND	0.00
-2230	Min	1	SND	0.00	1	SND	0.00	1	SND	0.00	1	SND	0.00	1	SND	0.00	1	SND	0.00
-2229	Max	1	SND	0.00	1	SND	0.00	5	SND	0.00	5	SND	0.00	1	SND	0.00	1	SND	0.00
-2229	Min	1	SND	0.00	1	SND	0.00	5	SND	0.00	5	SND	0.00	1	SND	0.00	1	SND	0.00
-2228	Max	1	SND	0.00	1	SND	0.00	1	SND	0.00	5	SND	0.00	5	SND	0.00	1	SND	0.00
-2228	Min	1	SND	0.00	1	SND	0.00	1	SND	0.00	5	SND	0.00	5	SND	0.00	1	SND	0.00
-2227	Max	1	SND	0.00	1	SND	0.00	1	SND	0.00	5	SND	0.00	1	SND	0.00	1	SND	0.00
-2227	Min	1	SND	0.00	1	SND	0.00	1	SND	0.00	5	SND	0.00	1	SND	0.00	1	SND	0.00
-2226	Max	1	SND	0.00	1	SND	0.00	5	SND	0.00	5	SND	0.00	5	SND	0.00	1	SND	0.00
-2226	Min	1	SND	0.00	1	SND	0.00	5	SND	0.00	5	SND	0.00	5	SND	0.00	1	SND	0.00
-2225	Max	1	SND	0.00	1	SND	0.00	5	SND	0.00	1	SND	0.00	1	SND	0.00	1	SND	0.00
-2225	Min	1	SND	0.00	1	SND	0.00	5	SND	0.00	1	SND	0.00	1	SND	0.00	1	SND	0.00
-2224	Max	1	SND	0.00	1	SND	0.00	1	SND	0.00	5	SND	0.00	1	SND	0.00	1	SND	0.00
-2224	Min	1	SND	0.00	1	SND	0.00	1	SND	0.00	5	SND	0.00	1	SND	0.00	1	SND	0.00
-2223	Max	1	SND	0.00	1	SND	0.00	1	SND	0.00	1	SND	0.00	5	SND	0.00	1	SND	0.00
-2223	Min	1	SND	0.00	1	SND	0.00	1	SND	0.00	1	SND	0.00	5	SND	0.00	1	SND	0.00
-2222	Max	1	SND	0.00	1	SND	0.00	5	SND	0.00	5	SND	0.00	1	SND	0.00	1	SND	0.00
-2222	Min	1	SND	0.00	1	SND	0.00	5	SND	0.00	5	SND	0.00	1	SND	0.00	1	SND	0.00
-2221	Max	1	SND	0.00	1	SND	0.00	1	SND	0.00	1	SND	0.00	5	SND	0.00	1	SND	0.00
-2221	Min	1	SND	0.00	1	SND	0.00	1	SND	0.00	1	SND	0.00	5	SND	0.00	1	SND	0.00
-2220	Max	1	SND	0.00	1	SND	0.00	1	SND	0.00	5	SND	0.00	1	SND	0.00	1	SND	0.00
-2220	Min	1	SND	0.00	1	SND	0.00	1	SND	0.00	5	SND	0.00	1	SND	0.00	1	SND	0.00
-2219	Max	1	SND	0.00	1	SND	0.00	5	SND	0.00	5	SND	0.00	5	SND	0.00	1	SND	0.00
-2219	Min	1	SND	0.00	1	SND	0.00	5	SND	0.00	5	SND	0.00	5	SND	0.00	1	SND	0.00
-2218	Max	1	SND	0.00	1	SND	0.00	1	SND	0.00	5	SND	0.00	1	SND	0.00	1	SND	0.00
-2218	Min	1	SND	0.00	1	SND	0.00	1	SND	0.00	5	SND	0.00	1	SND	0.00	1	SND	0.00
-2217	Max	1	SND	0.00	1	SND	0.00	1	SND	0.00	5	SND	0.00	1	SND	0.00	1	SND	0.00
-2217	Min	1	SND	0.00	1	SND	0.00	1	SND	0.00	5	SND	0.00	1	SND	0.00	1	SND	0.00
-2216	Max	1	SND	0.00	1	SND	0.00	1	SND	0.00	1	SND	0.00	5	SND	0.00	1	SND	0.00
-2216	Min	1	SND	0.00	1	SND	0.00	1	SND	0.00	1	SND	0.00	5	SND	0.00	1	SND	0.00
-2215	Max	1	SND	0.00	1	SND	0.00	5	SND	0.00	5	SND	0.00	1	SND	0.00	1	SND	0.00
-2215	Min	1	SND	0.00	1	SND	0.00	5	SND	0.00	5	SND	0.00	1	SND	0.00	1	SND	0.00
-2214	Max	1	SND	0.00	1	SND	0.00	5	SND	0.00	5	SND	0.00	1	SND	0.00	1	SND	0.00
-2214	Min	1	SND	0.00	1	SND	0.00	5	SND	0.00	5	SND	0.00	1	SND	0.00	1	SND	0.00
-2213	Max	1	SND	0.00	1	SND	0.00	1	SND	0.00	1	SND	0.00	1	SND	0.00	1	SND	0.00

-2213	Min	1	SND	0.00	1	SND	0.00	1	SND	0.00	1	SND	0.00	1	SND	0.00	1	SND	0.00
-2212	Max	1	SND	0.00	1	SND	0.00	1	SND	0.00	5	SND	0.00	1	SND	0.00	1	SND	0.00
-2212	Min	1	SND	0.00	1	SND	0.00	1	SND	0.00	5	SND	0.00	1	SND	0.00	1	SND	0.00
-2211	Max	1	SND	0.00	1	SND	0.00	5	SND	0.00	1	SND	0.00	5	SND	0.00	1	SND	0.00
-2211	Min	1	SND	0.00	1	SND	0.00	5	SND	0.00	1	SND	0.00	5	SND	0.00	1	SND	0.00
-2210	Max	1	SND	0.00	1	SND	0.00	1	SND	0.00	1	SND	0.00	5	SND	0.00	1	SND	0.00
-2210	Min	1	SND	0.00	1	SND	0.00	1	SND	0.00	1	SND	0.00	5	SND	0.00	1	SND	0.00
-2209	Max	1	SND	0.00	1	SND	0.00	1	SND	0.00	5	SND	0.00	1	SND	0.00	1	SND	0.00
-2209	Min	1	SND	0.00	1	SND	0.00	1	SND	0.00	5	SND	0.00	1	SND	0.00	1	SND	0.00
-2208	Max	1	SND	0.00	1	SND	0.00	5	SND	0.00	5	SND	0.00	1	SND	0.00	1	SND	0.00
-2208	Min	1	SND	0.00	1	SND	0.00	5	SND	0.00	5	SND	0.00	1	SND	0.00	1	SND	0.00
-2207	Max	1	SND	0.00	1	SND	0.00	1	SND	0.00	5	SND	0.00	1	SND	0.00	1	SND	0.00
-2207	Min	1	SND	0.00	1	SND	0.00	1	SND	0.00	5	SND	0.00	1	SND	0.00	1	SND	0.00
-2206	Max	1	SND	0.00	1	SND	0.00	1	SND	0.00	1	SND	0.00	1	SND	0.00	1	SND	0.00
-2206	Min	1	SND	0.00	1	SND	0.00	1	SND	0.00	1	SND	0.00	1	SND	0.00	1	SND	0.00
-2205	Max	1	SND	0.00	1	SND	0.00	5	SND	0.00	5	SND	0.00	5	SND	0.00	1	SND	0.00
-2205	Min	1	SND	0.00	1	SND	0.00	5	SND	0.00	5	SND	0.00	5	SND	0.00	1	SND	0.00
-2204	Max	1	SND	0.00	1	SND	0.00	1	SND	0.00	1	SND	0.00	5	SND	0.00	1	SND	0.00
-2204	Min	1	SND	0.00	1	SND	0.00	1	SND	0.00	1	SND	0.00	5	SND	0.00	1	SND	0.00
-2203	Max	1	SND	0.00	1	SND	0.00	1	SND	0.00	1	SND	0.00	1	SND	0.00	1	SND	0.00
-2203	Min	1	SND	0.00	1	SND	0.00	1	SND	0.00	1	SND	0.00	1	SND	0.00	1	SND	0.00
-2202	Max	1	SND	0.00	1	SND	0.00	5	SND	0.00	5	SND	0.00	5	SND	0.00	1	SND	0.00
-2202	Min	1	SND	0.00	1	SND	0.00	5	SND	0.00	5	SND	0.00	5	SND	0.00	1	SND	0.00
-2201	Max	1	SND	0.00	1	SND	0.00	1	SND	0.00	5	SND	0.00	1	SND	0.00	1	SND	0.00
-2201	Min	1	SND	0.00	1	SND	0.00	1	SND	0.00	5	SND	0.00	1	SND	0.00	1	SND	0.00
-2200	Max	1	SND	0.00	1	SND	0.00	1	SND	0.00	5	SND	0.00	1	SND	0.00	1	SND	0.00
-2200	Min	1	SND	0.00	1	SND	0.00	1	SND	0.00	5	SND	0.00	1	SND	0.00	1	SND	0.00
-2199	Max	1	SND	0.00	1	SND	0.00	5	SND	0.00	5	SND	0.00	1	SND	0.00	1	SND	0.00
-2199	Min	1	SND	0.00	1	SND	0.00	5	SND	0.00	5	SND	0.00	1	SND	0.00	1	SND	0.00
-2198	Max	1	SND	0.00	1	SND	0.00	1	SND	0.00	1	SND	0.00	5	SND	0.00	1	SND	0.00
-2198	Min	1	SND	0.00	1	SND	0.00	1	SND	0.00	1	SND	0.00	5	SND	0.00	1	SND	0.00
-2197	Max	1	SND	0.00	1	SND	0.00	1	SND	0.00	5	SND	0.00	1	SND	0.00	1	SND	0.00
-2197	Min	1	SND	0.00	1	SND	0.00	1	SND	0.00	5	SND	0.00	1	SND	0.00	1	SND	0.00
-2196	Max	1	SND	0.00	1	SND	0.00	1	SND	0.00	1	SND	0.00	1	SND	0.00	1	SND	0.00
-2196	Min	1	SND	0.00	1	SND	0.00	1	SND	0.00	1	SND	0.00	1	SND	0.00	1	SND	0.00
-2195	Max	1	SND	0.00	1	SND	0.00	1	SND	0.00	5	SND	0.00	5	SND	0.00	1	SND	0.00
-2195	Min	1	SND	0.00	1	SND	0.00	1	SND	0.00	5	SND	0.00	5	SND	0.00	1	SND	0.00
-2194	Max	1	SND	0.00	1	SND	0.00	1	SND	0.00	5	SND	0.00	1	SND	0.00	1	SND	0.00
-2194	Min	1	SND	0.00	1	SND	0.00	1	SND	0.00	5	SND	0.00	1	SND	0.00	1	SND	0.00
-2193	Max	1	SND	0.00	1	SND	0.00	1	SND	0.00	1	SND	0.00	5	SND	0.00	1	SND	0.00
-2193	Min	1	SND	0.00	1	SND	0.00	1	SND	0.00	1	SND	0.00	5	SND	0.00	1	SND	0.00
-2192	Max	1	SND	0.00	1	SND	0.00	5	SND	0.00	1	SND	0.00	1	SND	0.00	1	SND	0.00
-2192	Min	1	SND	0.00	1	SND	0.00	5	SND	0.00	1	SND	0.00	1	SND	0.00	1	SND	0.00
-2191	Max	1	SND	0.00	1	SND	0.00	5	SND	0.00	1	SND	0.00	1	SND	0.00	1	SND	0.00
-2191	Min	1	SND	0.00	1	SND	0.00	5	SND	0.00	1	SND	0.00	1	SND	0.00	1	SND	0.00
-2190	Max	1	SND	0.00	1	SND	0.00	5	SND	0.00	1	SND	0.00	1	SND	0.00	1	SND	0.00
-2190	Min	1	SND	0.00	1	SND	0.00	5	SND	0.00	1	SND	0.00	1	SND	0.00	1	SND	0.00
-2189	Max	1	SND	0.00	1	SND	0.00	1	SND	0.00	1	SND	0.00	1	SND	0.00	1	SND	0.00
-2189	Min	1	SND	0.00	1	SND	0.00	1	SND	0.00	1	SND	0.00	1	SND	0.00	1	SND	0.00
-2188	Max	1	SND	0.00	1	SND	0.00	5	SND	0.00	5	SND	0.00	1	SND	0.00	1	SND	0.00
-2188	Min	1	SND	0.00	1	SND	0.00	5	SND	0.00	5	SND	0.00	1	SND	0.00	1	SND	0.00
-2187	Max	1	SND	0.00	1	SND	0.00	1	SND	0.00	5	SND	0.00	1	SND	0.00	1	SND	0.00
-2187	Min	1	SND	0.00	1	SND	0.00	1	SND	0.00	5	SND	0.00	1	SND	0.00	1	SND	0.00
-2186	Max	1	SND	0.00	1	SND	0.00	1	SND	0.00	5	SND	0.00	1	SND	0.00	1	SND	0.00
-2186	Min	1	SND	0.00	1	SND	0.00	1	SND	0.00	5	SND	0.00	1	SND	0.00	1	SND	0.00
-2185	Max	1	SND	0.00	1	SND	0.00	5	SND	0.00	1	SND	0.00	1	SND	0.00	1	SND	0.00
-2185	Min	1	SND	0.00	1	SND	0.00	5	SND	0.00	1	SND	0.00	1	SND	0.00	1	SND	0.00
-2184	Max	1	SND	0.00	1	SND	0.00	5	SND	0.00	1	SND	0.00	5	SND	0.00	1	SND	0.00
-2184	Min	1	SND	0.00	1	SND	0.00	5	SND	0.00	1	SND	0.00	5	SND	0.00	1	SND	0.00
-2183	Max	1	SND	0.00	1	SND	0.00	5	SND	0.00	5	SND	0.00	5	SND	0.00	1	SND	0.00
-2183	Min	1	SND	0.00	1	SND	0.00	5	SND	0.00	5	SND	0.00	5	SND	0.00	1	SND	0.00
-2182	Max	1	SND	0.00	1	SND	0.00	1	SND	0.00	1	SND	0.00	1	SND	0.00	1	SND	0.00
-2182	Min	1	SND	0.00	1	SND	0.00	1	SND	0.00	1	SND	0.00	1	SND	0.00	1	SND	0.00
-2181	Max	1	SND	0.00	1	SND	0.00	1	SND	0.00	1	SND	0.00	5	SND	0.00	1	SND	0.00
-2181	Min	1	SND	0.00	1	SND	0.00	1	SND	0.00	1	SND	0.00	5	SND	0.00	1	SND	0.00
-2180	Max	1	SND	0.00	1	SND	0.00	5	SND	0.00	5	SND	0.00	1	SND	0.00	1	SND	0.00
-2180	Min	1	SND	0.00	1	SND	0.00	5	SND	0.00	5	SND	0.00	1	SND	0.00	1	SND	0.00
-2179	Max	1	SND	0.00	1	SND	0.00	5	SND	0.00	5	SND	0.00	1	SND	0.00	1	SND	0.00
-2179	Min	1	SND	0.00	1	SND	0.00	5	SND	0.00	5	SND	0.00	1	SND	0.00	1	SND	0.00
-2178	Max	1	SND	0.00	1	SND	0.00	5	SND	0.00	5	SND	0.00	1	SND	0.00	1	SND	0.00
-2178	Min	1	SND	0.00	1	SND	0.00	5	SND	0.00	5	SND	0.00	1	SND	0.00	1	SND	0.00
-2177	Max	1	SND	0.00	1	SND	0.00	5	SND	0.00	5	SND	0.00	5	SND	0.00	1	SND	0.00
-2177	Min	1	SND	0.00	1	SND	0.00	5	SND	0.00	5	SND	0.00	5	SND	0.00	1	SND	0.00
-2176	Max	1	SND	0.00	1	SND	0.00	5	SND	0.00	5	SND	0.00	1	SND	0.00	1	SND	0.00
-2176	Min	1	SND	0.00	1	SND	0.00	5	SND	0.00	5	SND	0.00	1	SND	0.00	1	SND	0.00
-2175	Max	1	SND	0.00	1	SND	0.00	1	SND	0.00	5	SND	0.00	5	SND	0.00	1	SND	0.00
-2175	Min	1	SND	0.00	1	SND	0.00	1	SND	0.00	5	SND	0.00	5	SND	0.00	1	SND	0.00
-2174	Max	1	SND	0.00	1	SND	0.00	5	SND	0.00	1	SND	0.00	1	SND	0.00	1	SND	0.00
-2174	Min	1	SND	0.00	1	SND	0.00	5	SND	0.00	1	SND	0.00	1	SND	0.00	1	SND	0.00

-2173	Max	1	SND	0.00	1	SND	0.00	5	SND	0.00	1	SND	0.00	1	SND	0.00	1	SND	0.00
-2173	Min	1	SND	0.00	1	SND	0.00	5	SND	0.00	1	SND	0.00	1	SND	0.00	1	SND	0.00
-2172	Max	1	SND	0.00	1	SND	0.00	1	SND	0.00	5	SND	0.00	1	SND	0.00	1	SND	0.00
-2172	Min	1	SND	0.00	1	SND	0.00	1	SND	0.00	5	SND	0.00	1	SND	0.00	1	SND	0.00
-2171	Max	1	SND	0.00	1	SND	0.00	1	SND	0.00	1	SND	0.00	5	SND	0.00	1	SND	0.00
-2171	Min	1	SND	0.00	1	SND	0.00	1	SND	0.00	1	SND	0.00	5	SND	0.00	1	SND	0.00
-2170	Max	1	SND	0.00	1	SND	0.00	1	SND	0.00	5	SND	0.00	5	SND	0.00	1	SND	0.00
-2170	Min	1	SND	0.00	1	SND	0.00	1	SND	0.00	5	SND	0.00	5	SND	0.00	1	SND	0.00
-2169	Max	1	SND	0.00	1	SND	0.00	5	SND	0.00	5	SND	0.00	1	SND	0.00	1	SND	0.00
-2169	Min	1	SND	0.00	1	SND	0.00	5	SND	0.00	5	SND	0.00	1	SND	0.00	1	SND	0.00
-2168	Max	1	SND	0.00	1	SND	0.00	1	SND	0.00	5	SND	0.00	1	SND	0.00	1	SND	0.00
-2168	Min	1	SND	0.00	1	SND	0.00	1	SND	0.00	5	SND	0.00	1	SND	0.00	1	SND	0.00
-2167	Max	1	SND	0.00	1	SND	0.00	1	SND	0.00	5	SND	0.00	1	SND	0.00	1	SND	0.00
-2167	Min	1	SND	0.00	1	SND	0.00	1	SND	0.00	5	SND	0.00	1	SND	0.00	1	SND	0.00
-2166	Max	1	SND	0.00	1	SND	0.00	1	SND	0.00	1	SND	0.00	1	SND	0.00	1	SND	0.00
-2166	Min	1	SND	0.00	1	SND	0.00	1	SND	0.00	1	SND	0.00	1	SND	0.00	1	SND	0.00
-2165	Max	1	SND	0.00	1	SND	0.00	5	SND	0.00	1	SND	0.00	5	SND	0.00	1	SND	0.00
-2165	Min	1	SND	0.00	1	SND	0.00	5	SND	0.00	1	SND	0.00	5	SND	0.00	1	SND	0.00
-2164	Max	1	SND	0.00	1	SND	0.00	1	SND	0.00	1	SND	0.00	1	SND	0.00	1	SND	0.00
-2164	Min	1	SND	0.00	1	SND	0.00	1	SND	0.00	1	SND	0.00	1	SND	0.00	1	SND	0.00
-2163	Max	1	SND	0.00	1	SND	0.00	5	SND	0.00	5	SND	0.00	1	SND	0.00	1	SND	0.00
-2163	Min	1	SND	0.00	1	SND	0.00	5	SND	0.00	5	SND	0.00	1	SND	0.00	1	SND	0.00
-2162	Max	1	SND	0.00	1	SND	0.00	1	SND	0.00	1	SND	0.00	5	SND	0.00	1	SND	0.00
-2162	Min	1	SND	0.00	1	SND	0.00	1	SND	0.00	1	SND	0.00	5	SND	0.00	1	SND	0.00
-2161	Max	1	SND	0.00	1	SND	0.00	1	SND	0.00	5	SND	0.00	1	SND	0.00	1	SND	0.00
-2161	Min	1	SND	0.00	1	SND	0.00	1	SND	0.00	5	SND	0.00	1	SND	0.00	1	SND	0.00
-2160	Max	1	SND	0.00	1	SND	0.00	5	SND	0.00	5	SND	0.00	1	SND	0.00	1	SND	0.00
-2160	Min	1	SND	0.00	1	SND	0.00	5	SND	0.00	5	SND	0.00	1	SND	0.00	1	SND	0.00
-2159	Max	1	SND	0.00	1	SND	0.00	5	SND	0.00	5	SND	0.00	5	SND	0.00	1	SND	0.00
-2159	Min	1	SND	0.00	1	SND	0.00	5	SND	0.00	5	SND	0.00	5	SND	0.00	1	SND	0.00
-2158	Max	1	SND	0.00	1	SND	0.00	1	SND	0.00	1	SND	0.00	1	SND	0.00	1	SND	0.00
-2158	Min	1	SND	0.00	1	SND	0.00	1	SND	0.00	1	SND	0.00	1	SND	0.00	1	SND	0.00
-2157	Max	1	SND	0.00	1	SND	0.00	5	SND	0.00	5	SND	0.00	1	SND	0.00	1	SND	0.00
-2157	Min	1	SND	0.00	1	SND	0.00	5	SND	0.00	5	SND	0.00	1	SND	0.00	1	SND	0.00
-2156	Max	1	SND	0.00	1	SND	0.00	5	SND	0.00	5	SND	0.00	1	SND	0.00	1	SND	0.00
-2156	Min	1	SND	0.00	1	SND	0.00	5	SND	0.00	5	SND	0.00	1	SND	0.00	1	SND	0.00
-2155	Max	1	SND	0.00	1	SND	0.00	1	SND	0.00	5	SND	0.00	1	SND	0.00	1	SND	0.00
-2155	Min	1	SND	0.00	1	SND	0.00	1	SND	0.00	5	SND	0.00	1	SND	0.00	1	SND	0.00
-2154	Max	1	SND	0.00	1	SND	0.00	1	SND	0.00	1	SND	0.00	1	SND	0.00	1	SND	0.00
-2154	Min	1	SND	0.00	1	SND	0.00	1	SND	0.00	1	SND	0.00	1	SND	0.00	1	SND	0.00
-2153	Max	1	SND	0.00	1	SND	0.00	1	SND	0.00	1	SND	0.00	1	SND	0.00	1	SND	0.00
-2153	Min	1	SND	0.00	1	SND	0.00	1	SND	0.00	1	SND	0.00	1	SND	0.00	1	SND	0.00
-2152	Max	1	SND	0.00	1	SND	0.00	5	SND	0.00	5	SND	0.00	5	SND	0.00	1	SND	0.00
-2152	Min	1	SND	0.00	1	SND	0.00	5	SND	0.00	5	SND	0.00	5	SND	0.00	1	SND	0.00
-2151	Max	1	SND	0.00	1	SND	0.00	1	SND	0.00	5	SND	0.00	1	SND	0.00	1	SND	0.00
-2151	Min	1	SND	0.00	1	SND	0.00	1	SND	0.00	5	SND	0.00	1	SND	0.00	1	SND	0.00
-2150	Max	1	SND	0.00	1	SND	0.00	5	SND	0.00	1	SND	0.00	1	SND	0.00	1	SND	0.00
-2150	Min	1	SND	0.00	1	SND	0.00	5	SND	0.00	1	SND	0.00	1	SND	0.00	1	SND	0.00
-2149	Max	1	SND	0.00	1	SND	0.00	1	SND	0.00	5	SND	0.00	5	SND	0.00	1	SND	0.00
-2149	Min	1	SND	0.00	1	SND	0.00	1	SND	0.00	5	SND	0.00	5	SND	0.00	1	SND	0.00
-2148	Max	1	SND	0.00	1	SND	0.00	1	SND	0.00	1	SND	0.00	1	SND	0.00	1	SND	0.00
-2148	Min	1	SND	0.00	1	SND	0.00	1	SND	0.00	1	SND	0.00	1	SND	0.00	1	SND	0.00
-2147	Max	1	SND	0.00	1	SND	0.00	1	SND	0.00	5	SND	0.00	5	SND	0.00	1	SND	0.00
-2147	Min	1	SND	0.00	1	SND	0.00	1	SND	0.00	5	SND	0.00	5	SND	0.00	1	SND	0.00
-2146	Max	1	SND	0.00	1	SND	0.00	1	SND	0.00	1	SND	0.00	5	SND	0.00	1	SND	0.00
-2146	Min	1	SND	0.00	1	SND	0.00	1	SND	0.00	1	SND	0.00	5	SND	0.00	1	SND	0.00
-2145	Max	1	SND	0.00	1	SND	0.00	1	SND	0.00	1	SND	0.00	1	SND	0.00	1	SND	0.00
-2145	Min	1	SND	0.00	1	SND	0.00	1	SND	0.00	1	SND	0.00	1	SND	0.00	1	SND	0.00
-2144	Max	1	SND	0.00	1	SND	0.00	1	SND	0.00	1	SND	0.00	1	SND	0.00	1	SND	0.00
-2144	Min	1	SND	0.00	1	SND	0.00	1	SND	0.00	1	SND	0.00	1	SND	0.00	1	SND	0.00
-2143	Max	1	SND	0.00	1	SND	0.00	1	SND	0.00	1	SND	0.00	1	SND	0.00	1	SND	0.00
-2143	Min	1	SND	0.00	1	SND	0.00	1	SND	0.00	1	SND	0.00	1	SND	0.00	1	SND	0.00
-2142	Max	1	SND	0.00	1	SND	0.00	1	SND	0.00	1	SND	0.00	1	SND	0.00	1	SND	0.00
-2142	Min	1	SND	0.00	1	SND	0.00	1	SND	0.00	1	SND	0.00	1	SND	0.00	1	SND	0.00
-2141	Max	1	SND	0.00	1	SND	0.00	5	SND	0.00	5	SND	0.00	1	SND	0.00	1	SND	0.00
-2141	Min	1	SND	0.00	1	SND	0.00	5	SND	0.00	5	SND	0.00	1	SND	0.00	1	SND	0.00
-2140	Max	1	SND	0.00	1	SND	0.00	5	SND	0.00	1	SND	0.00	5	SND	0.00	1	SND	0.00
-2140	Min	1	SND	0.00	1	SND	0.00	5	SND	0.00	1	SND	0.00	5	SND	0.00	1	SND	0.00
-2139	Max	1	SND	0.00	1	SND	0.00	1	SND	0.00	5	SND	0.00	5	SND	0.00	1	SND	0.00
-2139	Min	1	SND	0.00	1	SND	0.00	1	SND	0.00	5	SND	0.00	5	SND	0.00	1	SND	0.00
-2138	Max	1	SND	0.00	1	SND	0.00	1	SND	0.00	5	SND	0.00	1	SND	0.00	1	SND	0.00
-2138	Min	1	SND	0.00	1	SND	0.00	1	SND	0.00	5	SND	0.00	1	SND	0.00	1	SND	0.00
-2137	Max	1	SND	0.00	1	SND	0.00	1	SND	0.00	5	SND	0.00	1	SND	0.00	1	SND	0.00
-2137	Min	1	SND	0.00	1	SND	0.00	1	SND	0.00	5	SND	0.00	1	SND	0.00	1	SND	0.00
-2136	Max	1	SND	0.00	1	SND	0.00	1	SND	0.00	5	SND	0.00	1	SND	0.00	1	SND	0.00
-2136	Min	1	SND	0.00	1	SND	0.00	1	SND	0.00	5	SND	0.00	1	SND	0.00	1	SND	0.00
-2135	Max	1	SND	0.00	1	SND	0.00	1	SND	0.00	1	SND	0.00	1	SND	0.00	1	SND	0.00
-2135	Min	1	SND	0.00	1	SND	0.00	1	SND	0.00	1	SND	0.00	1	SND	0.00	1	SND	0.00
-2134	Max	1	SND	0.00	1	SND	0.00	5	SND	0.00	1	SND	0.00	1	SND	0.00	1	SND	0.00

-2134	Min	1	SND	0.00	1	SND	0.00	5	SND	0.00	1	SND	0.00	1	SND	0.00	1	SND	0.00
-2133	Max	1	SND	0.00	1	SND	0.00	1	SND	0.00	1	SND	0.00	5	SND	0.00	1	SND	0.00
-2133	Min	1	SND	0.00	1	SND	0.00	1	SND	0.00	1	SND	0.00	5	SND	0.00	1	SND	0.00
-2132	Max	1	SND	0.00	1	SND	0.00	1	SND	0.00	1	SND	0.00	1	SND	0.00	1	SND	0.00
-2132	Min	1	SND	0.00	1	SND	0.00	1	SND	0.00	1	SND	0.00	1	SND	0.00	1	SND	0.00
-2131	Max	1	SND	0.00	1	SND	0.00	5	SND	0.00	1	SND	0.00	1	SND	0.00	1	SND	0.00
-2131	Min	1	SND	0.00	1	SND	0.00	5	SND	0.00	1	SND	0.00	1	SND	0.00	1	SND	0.00
-2130	Max	1	SND	0.00	1	SND	0.00	1	SND	0.00	5	SND	0.00	1	SND	0.00	1	SND	0.00
-2130	Min	1	SND	0.00	1	SND	0.00	1	SND	0.00	5	SND	0.00	1	SND	0.00	1	SND	0.00
-2129	Max	1	SND	0.00	1	SND	0.00	5	SND	0.00	1	SND	0.00	1	SND	0.00	1	SND	0.00
-2129	Min	1	SND	0.00	1	SND	0.00	5	SND	0.00	1	SND	0.00	1	SND	0.00	1	SND	0.00
-2128	Max	1	SND	0.00	1	SND	0.00	5	SND	0.00	1	SND	0.00	1	SND	0.00	1	SND	0.00
-2128	Min	1	SND	0.00	1	SND	0.00	5	SND	0.00	1	SND	0.00	1	SND	0.00	1	SND	0.00
-2127	Max	1	SND	0.00	1	SND	0.00	1	SND	0.00	5	SND	0.00	5	SND	0.00	1	SND	0.00
-2127	Min	1	SND	0.00	1	SND	0.00	1	SND	0.00	5	SND	0.00	5	SND	0.00	1	SND	0.00
-2126	Max	1	SND	0.00	1	SND	0.00	5	SND	0.00	1	SND	0.00	1	SND	0.00	1	SND	0.00
-2126	Min	1	SND	0.00	1	SND	0.00	5	SND	0.00	1	SND	0.00	1	SND	0.00	1	SND	0.00
-2125	Max	1	SND	0.00	1	SND	0.00	1	SND	0.00	1	SND	0.00	5	SND	0.00	1	SND	0.00
-2125	Min	1	SND	0.00	1	SND	0.00	1	SND	0.00	1	SND	0.00	5	SND	0.00	1	SND	0.00
-2124	Max	1	SND	0.00	1	SND	0.00	1	SND	0.00	1	SND	0.00	5	SND	0.00	1	SND	0.00
-2124	Min	1	SND	0.00	1	SND	0.00	1	SND	0.00	1	SND	0.00	5	SND	0.00	1	SND	0.00
-2123	Max	1	SND	0.00	1	SND	0.00	1	SND	0.00	1	SND	0.00	1	SND	0.00	1	SND	0.00
-2123	Min	1	SND	0.00	1	SND	0.00	1	SND	0.00	1	SND	0.00	1	SND	0.00	1	SND	0.00
-2122	Max	1	SND	0.00	1	SND	0.00	5	SND	0.00	5	SND	0.00	1	SND	0.00	1	SND	0.00
-2122	Min	1	SND	0.00	1	SND	0.00	5	SND	0.00	5	SND	0.00	1	SND	0.00	1	SND	0.00
-2121	Max	1	SND	0.00	1	SND	0.00	1	SND	0.00	1	SND	0.00	1	SND	0.00	1	SND	0.00
-2121	Min	1	SND	0.00	1	SND	0.00	1	SND	0.00	1	SND	0.00	1	SND	0.00	1	SND	0.00
-2120	Max	1	SND	0.00	1	SND	0.00	1	SND	0.00	5	SND	0.00	1	SND	0.00	1	SND	0.00
-2120	Min	1	SND	0.00	1	SND	0.00	1	SND	0.00	5	SND	0.00	1	SND	0.00	1	SND	0.00
-2119	Max	1	SND	0.00	1	SND	0.00	5	SND	0.00	5	SND	0.00	5	SND	0.00	1	SND	0.00
-2119	Min	1	SND	0.00	1	SND	0.00	5	SND	0.00	5	SND	0.00	5	SND	0.00	1	SND	0.00
-2118	Max	1	SND	0.00	1	SND	0.00	5	SND	0.00	1	SND	0.00	1	SND	0.00	1	SND	0.00
-2118	Min	1	SND	0.00	1	SND	0.00	5	SND	0.00	1	SND	0.00	1	SND	0.00	1	SND	0.00
-2117	Max	1	SND	0.00	1	SND	0.00	1	SND	0.00	5	SND	0.00	5	SND	0.00	1	SND	0.00
-2117	Min	1	SND	0.00	1	SND	0.00	1	SND	0.00	5	SND	0.00	5	SND	0.00	1	SND	0.00
-2116	Max	1	SND	0.00	1	SND	0.00	1	SND	0.00	1	SND	0.00	5	SND	0.00	1	SND	0.00
-2116	Min	1	SND	0.00	1	SND	0.00	1	SND	0.00	1	SND	0.00	5	SND	0.00	1	SND	0.00
-2115	Max	1	SND	0.00	1	SND	0.00	5	SND	0.00	5	SND	0.00	5	SND	0.00	1	SND	0.00
-2115	Min	1	SND	0.00	1	SND	0.00	5	SND	0.00	5	SND	0.00	5	SND	0.00	1	SND	0.00
-2114	Max	1	SND	0.00	1	SND	0.00	5	SND	0.00	1	SND	0.00	1	SND	0.00	1	SND	0.00
-2114	Min	1	SND	0.00	1	SND	0.00	5	SND	0.00	1	SND	0.00	1	SND	0.00	1	SND	0.00
-2113	Max	1	SND	0.00	1	SND	0.00	1	SND	0.00	1	SND	0.00	5	SND	0.00	1	SND	0.00
-2113	Min	1	SND	0.00	1	SND	0.00	1	SND	0.00	1	SND	0.00	5	SND	0.00	1	SND	0.00
-2112	Max	1	SND	0.00	1	SND	0.00	1	SND	0.00	1	SND	0.00	1	SND	0.00	1	SND	0.00
-2112	Min	1	SND	0.00	1	SND	0.00	1	SND	0.00	1	SND	0.00	1	SND	0.00	1	SND	0.00
-2111	Max	1	SND	0.00	1	SND	0.00	5	SND	0.00	1	SND	0.00	1	SND	0.00	1	SND	0.00
-2111	Min	1	SND	0.00	1	SND	0.00	5	SND	0.00	1	SND	0.00	1	SND	0.00	1	SND	0.00
-2110	Max	1	SND	0.00	1	SND	0.00	5	SND	0.00	1	SND	0.00	1	SND	0.00	1	SND	0.00
-2110	Min	1	SND	0.00	1	SND	0.00	5	SND	0.00	1	SND	0.00	1	SND	0.00	1	SND	0.00
-2109	Max	1	SND	0.00	1	SND	0.00	1	SND	0.00	5	SND	0.00	5	SND	0.00	1	SND	0.00
-2109	Min	1	SND	0.00	1	SND	0.00	1	SND	0.00	5	SND	0.00	5	SND	0.00	1	SND	0.00
-2108	Max	1	SND	0.00	1	SND	0.00	1	SND	0.00	1	SND	0.00	1	SND	0.00	1	SND	0.00
-2108	Min	1	SND	0.00	1	SND	0.00	1	SND	0.00	1	SND	0.00	1	SND	0.00	1	SND	0.00
-2107	Max	1	SND	0.00	1	SND	0.00	1	SND	0.00	5	SND	0.00	1	SND	0.00	1	SND	0.00
-2107	Min	1	SND	0.00	1	SND	0.00	1	SND	0.00	5	SND	0.00	1	SND	0.00	1	SND	0.00
-2106	Max	1	SND	0.00	1	SND	0.00	1	SND	0.00	5	SND	0.00	1	SND	0.00	1	SND	0.00
-2106	Min	1	SND	0.00	1	SND	0.00	1	SND	0.00	5	SND	0.00	1	SND	0.00	1	SND	0.00
-2105	Max	1	SND	0.00	1	SND	0.00	5	SND	0.00	1	SND	0.00	1	SND	0.00	1	SND	0.00
-2105	Min	1	SND	0.00	1	SND	0.00	5	SND	0.00	1	SND	0.00	1	SND	0.00	1	SND	0.00
-2104	Max	1	SND	0.00	1	SND	0.00	1	SND	0.00	5	SND	0.00	5	SND	0.00	1	SND	0.00
-2104	Min	1	SND	0.00	1	SND	0.00	1	SND	0.00	5	SND	0.00	5	SND	0.00	1	SND	0.00
-2103	Max	1	SND	0.00	1	SND	0.00	1	SND	0.00	1	SND	0.00	1	SND	0.00	1	SND	0.00
-2103	Min	1	SND	0.00	1	SND	0.00	1	SND	0.00	1	SND	0.00	1	SND	0.00	1	SND	0.00
-2102	Max	1	SND	0.00	1	SND	0.00	1	SND	0.00	5	SND	0.00	1	SND	0.00	1	SND	0.00
-2102	Min	1	SND	0.00	1	SND	0.00	1	SND	0.00	5	SND	0.00	1	SND	0.00	1	SND	0.00
-2101	Max	1	SND	0.00	1	SND	0.00	1	SND	0.00	1	SND	0.00	1	SND	0.00	1	SND	0.00
-2101	Min	1	SND	0.00	1	SND	0.00	1	SND	0.00	1	SND	0.00	1	SND	0.00	1	SND	0.00
-2100	Max	1	SND	0.00	1	SND	0.00	5	SND	0.00	5	SND	0.00	1	SND	0.00	1	SND	0.00
-2100	Min	1	SND	0.00	1	SND	0.00	5	SND	0.00	5	SND	0.00	1	SND	0.00	1	SND	0.00
-2099	Max	1	SND	0.00	1	SND	0.00	1	SND	0.00	5	SND	0.00	1	SND	0.00	1	SND	0.00
-2099	Min	1	SND	0.00	1	SND	0.00	1	SND	0.00	5	SND	0.00	1	SND	0.00	1	SND	0.00
-2098	Max	1	SND	0.00	1	SND	0.00	5	SND	0.00	5	SND	0.00	1	SND	0.00	1	SND	0.00
-2098	Min	1	SND	0.00	1	SND	0.00	5	SND	0.00	5	SND	0.00	1	SND	0.00	1	SND	0.00
-2097	Max	1	SND	0.00	1	SND	0.00	1	SND	0.00	5	SND	0.00	5	SND	0.00	1	SND	0.00
-2097	Min	1	SND	0.00	1	SND	0.00	1	SND	0.00	5	SND	0.00	5	SND	0.00	1	SND	0.00
-2096	Max	1	SND	0.00	1	SND	0.00	1	SND	0.00	5	SND	0.00	1	SND	0.00	1	SND	0.00
-2096	Min	1	SND	0.00	1	SND	0.00	1	SND	0.00	5	SND	0.00	1	SND	0.00	1	SND	0.00
-2095	Max	1	SND	0.00	1	SND	0.00	5	SND	0.00	5	SND	0.00	1	SND	0.00	1	SND	0.00
-2095	Min	1	SND	0.00	1	SND	0.00	5	SND	0.00	5	SND	0.00	1	SND	0.00	1	SND	0.00

-2094	Max	1	SND	0.00	1	SND	0.00	1	SND	0.00	5	SND	0.00	1	SND	0.00	1	SND	0.00
-2094	Min	1	SND	0.00	1	SND	0.00	1	SND	0.00	5	SND	0.00	1	SND	0.00	1	SND	0.00
-2093	Max	1	SND	0.00	1	SND	0.00	5	SND	0.00	5	SND	0.00	1	SND	0.00	1	SND	0.00
-2093	Min	1	SND	0.00	1	SND	0.00	5	SND	0.00	5	SND	0.00	1	SND	0.00	1	SND	0.00
-2092	Max	1	SND	0.00	1	SND	0.00	1	SND	0.00	1	SND	0.00	1	SND	0.00	1	SND	0.00
-2092	Min	1	SND	0.00	1	SND	0.00	1	SND	0.00	1	SND	0.00	1	SND	0.00	1	SND	0.00
-2091	Max	1	SND	0.00	1	SND	0.00	1	SND	0.00	5	SND	0.00	1	SND	0.00	1	SND	0.00
-2091	Min	1	SND	0.00	1	SND	0.00	1	SND	0.00	5	SND	0.00	1	SND	0.00	1	SND	0.00
-2090	Max	1	SND	0.00	1	SND	0.00	5	SND	0.00	1	SND	0.00	5	SND	0.00	1	SND	0.00
-2090	Min	1	SND	0.00	1	SND	0.00	5	SND	0.00	1	SND	0.00	5	SND	0.00	1	SND	0.00
-2089	Max	1	SND	0.00	1	SND	0.00	1	SND	0.00	1	SND	0.00	5	SND	0.00	1	SND	0.00
-2089	Min	1	SND	0.00	1	SND	0.00	1	SND	0.00	1	SND	0.00	5	SND	0.00	1	SND	0.00
-2088	Max	1	SND	0.00	1	SND	0.00	5	SND	0.00	1	SND	0.00	1	SND	0.00	1	SND	0.00
-2088	Min	1	SND	0.00	1	SND	0.00	5	SND	0.00	1	SND	0.00	1	SND	0.00	1	SND	0.00
-2087	Max	1	SND	0.00	1	SND	0.00	5	SND	0.00	5	SND	0.00	5	SND	0.00	1	SND	0.00
-2087	Min	1	SND	0.00	1	SND	0.00	5	SND	0.00	5	SND	0.00	5	SND	0.00	1	SND	0.00
-2086	Max	1	SND	0.00	1	SND	0.00	1	SND	0.00	1	SND	0.00	1	SND	0.00	1	SND	0.00
-2086	Min	1	SND	0.00	1	SND	0.00	1	SND	0.00	1	SND	0.00	1	SND	0.00	1	SND	0.00
-2085	Max	1	SND	0.00	1	SND	0.00	1	SND	0.00	1	SND	0.00	1	SND	0.00	1	SND	0.00
-2085	Min	1	SND	0.00	1	SND	0.00	1	SND	0.00	1	SND	0.00	1	SND	0.00	1	SND	0.00
-2084	Max	1	SND	0.00	1	SND	0.00	1	SND	0.00	5	SND	0.00	1	SND	0.00	1	SND	0.00
-2084	Min	1	SND	0.00	1	SND	0.00	1	SND	0.00	5	SND	0.00	1	SND	0.00	1	SND	0.00
-2083	Max	1	SND	0.00	1	SND	0.00	1	SND	0.00	5	SND	0.00	1	SND	0.00	1	SND	0.00
-2083	Min	1	SND	0.00	1	SND	0.00	1	SND	0.00	5	SND	0.00	1	SND	0.00	1	SND	0.00
-2082	Max	1	SND	0.00	1	SND	0.00	1	SND	0.00	1	SND	0.00	1	SND	0.00	1	SND	0.00
-2082	Min	1	SND	0.00	1	SND	0.00	1	SND	0.00	1	SND	0.00	1	SND	0.00	1	SND	0.00
-2081	Max	1	SND	0.00	1	SND	0.00	1	SND	0.00	5	SND	0.00	1	SND	0.00	1	SND	0.00
-2081	Min	1	SND	0.00	1	SND	0.00	1	SND	0.00	5	SND	0.00	1	SND	0.00	1	SND	0.00
-2080	Max	1	SND	0.00	1	SND	0.00	5	SND	0.00	5	SND	0.00	5	SND	0.00	1	SND	0.00
-2080	Min	1	SND	0.00	1	SND	0.00	5	SND	0.00	5	SND	0.00	5	SND	0.00	1	SND	0.00
-2079	Max	1	SND	0.00	1	SND	0.00	1	SND	0.00	1	SND	0.00	1	SND	0.00	1	SND	0.00
-2079	Min	1	SND	0.00	1	SND	0.00	1	SND	0.00	1	SND	0.00	1	SND	0.00	1	SND	0.00
-2078	Max	1	SND	0.00	1	SND	0.00	5	SND	0.00	1	SND	0.00	1	SND	0.00	1	SND	0.00
-2078	Min	1	SND	0.00	1	SND	0.00	5	SND	0.00	1	SND	0.00	1	SND	0.00	1	SND	0.00
-2077	Max	1	SND	0.00	1	SND	0.00	1	SND	0.00	5	SND	0.00	1	SND	0.00	1	SND	0.00
-2077	Min	1	SND	0.00	1	SND	0.00	1	SND	0.00	5	SND	0.00	1	SND	0.00	1	SND	0.00
-2076	Max	1	SND	0.00	1	SND	0.00	5	SND	0.00	1	SND	0.00	1	SND	0.00	1	SND	0.00
-2076	Min	1	SND	0.00	1	SND	0.00	5	SND	0.00	1	SND	0.00	1	SND	0.00	1	SND	0.00
-2075	Max	1	SND	0.00	1	SND	0.00	5	SND	0.00	5	SND	0.00	1	SND	0.00	1	SND	0.00
-2075	Min	1	SND	0.00	1	SND	0.00	5	SND	0.00	5	SND	0.00	1	SND	0.00	1	SND	0.00
-2074	Max	1	SND	0.00	1	SND	0.00	1	SND	0.00	5	SND	0.00	1	SND	0.00	1	SND	0.00
-2074	Min	1	SND	0.00	1	SND	0.00	1	SND	0.00	5	SND	0.00	1	SND	0.00	1	SND	0.00
-2073	Max	1	SND	0.00	1	SND	0.00	1	SND	0.00	1	SND	0.00	1	SND	0.00	1	SND	0.00
-2073	Min	1	SND	0.00	1	SND	0.00	1	SND	0.00	1	SND	0.00	1	SND	0.00	1	SND	0.00
-2072	Max	1	SND	0.00	1	SND	0.00	1	SND	0.00	1	SND	0.00	1	SND	0.00	1	SND	0.00
-2072	Min	1	SND	0.00	1	SND	0.00	1	SND	0.00	1	SND	0.00	1	SND	0.00	1	SND	0.00
-2071	Max	1	SND	0.00	1	SND	0.00	5	SND	0.00	5	SND	0.00	5	SND	0.00	1	SND	0.00
-2071	Min	1	SND	0.00	1	SND	0.00	5	SND	0.00	5	SND	0.00	5	SND	0.00	1	SND	0.00
-2070	Max	1	SND	0.00	1	SND	0.00	1	SND	0.00	1	SND	0.00	1	SND	0.00	1	SND	0.00
-2070	Min	1	SND	0.00	1	SND	0.00	1	SND	0.00	1	SND	0.00	1	SND	0.00	1	SND	0.00
-2069	Max	1	SND	0.00	1	SND	0.00	5	SND	0.00	1	SND	0.00	1	SND	0.00	1	SND	0.00
-2069	Min	1	SND	0.00	1	SND	0.00	5	SND	0.00	1	SND	0.00	1	SND	0.00	1	SND	0.00
-2068	Max	1	SND	0.00	1	SND	0.00	5	SND	0.00	5	SND	0.00	1	SND	0.00	1	SND	0.00
-2068	Min	1	SND	0.00	1	SND	0.00	5	SND	0.00	5	SND	0.00	1	SND	0.00	1	SND	0.00
-2067	Max	1	SND	0.00	1	SND	0.00	5	SND	0.00	5	SND	0.00	1	SND	0.00	1	SND	0.00
-2067	Min	1	SND	0.00	1	SND	0.00	5	SND	0.00	5	SND	0.00	1	SND	0.00	1	SND	0.00
-2066	Max	1	SND	0.00	1	SND	0.00	5	SND	0.00	5	SND	0.00	5	SND	0.00	1	SND	0.00
-2066	Min	1	SND	0.00	1	SND	0.00	5	SND	0.00	5	SND	0.00	5	SND	0.00	1	SND	0.00
-2065	Max	1	SND	0.00	1	SND	0.00	1	SND	0.00	1	SND	0.00	5	SND	0.00	1	SND	0.00
-2065	Min	1	SND	0.00	1	SND	0.00	1	SND	0.00	1	SND	0.00	5	SND	0.00	1	SND	0.00
-2064	Max	1	SND	0.00	1	SND	0.00	5	SND	0.00	1	SND	0.00	1	SND	0.00	1	SND	0.00
-2064	Min	1	SND	0.00	1	SND	0.00	5	SND	0.00	1	SND	0.00	1	SND	0.00	1	SND	0.00
-2063	Max	1	SND	0.00	1	SND	0.00	1	SND	0.00	5	SND	0.00	1	SND	0.00	1	SND	0.00
-2063	Min	1	SND	0.00	1	SND	0.00	1	SND	0.00	5	SND	0.00	1	SND	0.00	1	SND	0.00
-2062	Max	1	SND	0.00	1	SND	0.00	5	SND	0.00	5	SND	0.00	1	SND	0.00	1	SND	0.00
-2062	Min	1	SND	0.00	1	SND	0.00	5	SND	0.00	5	SND	0.00	1	SND	0.00	1	SND	0.00
-2061	Max	1	SND	0.00	1	SND	0.00	1	SND	0.00	1	SND	0.00	5	SND	0.00	1	SND	0.00
-2061	Min	1	SND	0.00	1	SND	0.00	1	SND	0.00	1	SND	0.00	5	SND	0.00	1	SND	0.00
-2060	Max	1	SND	0.00	1	SND	0.00	1	SND	0.00	1	SND	0.00	5	SND	0.00	1	SND	0.00
-2060	Min	1	SND	0.00	1	SND	0.00	1	SND	0.00	1	SND	0.00	5	SND	0.00	1	SND	0.00
-2059	Max	1	SND	0.00	1	SND	0.00	5	SND	0.00	5	SND	0.00	1	SND	0.00	1	SND	0.00
-2059	Min	1	SND	0.00	1	SND	0.00	5	SND	0.00	5	SND	0.00	1	SND	0.00	1	SND	0.00
-2058	Max	1	SND	0.00	1	SND	0.00	1	SND	0.00	5	SND	0.00	5	SND	0.00	1	SND	0.00
-2058	Min	1	SND	0.00	1	SND	0.00	1	SND	0.00	5	SND	0.00	5	SND	0.00	1	SND	0.00
-2057	Max	1	SND	0.00	1	SND	0.00	5	SND	0.00	5	SND	0.00	1	SND	0.00	1	SND	0.00
-2057	Min	1	SND	0.00	1	SND	0.00	5	SND	0.00	5	SND	0.00	1	SND	0.00	1	SND	0.00
-2056	Max	1	SND	0.00	1	SND	0.00	5	SND	0.00	5	SND	0.00	5	SND	0.00	1	SND	0.00
-2056	Min	1	SND	0.00	1	SND	0.00	5	SND	0.00	5	SND	0.00	5	SND	0.00	1	SND	0.00
-2055	Max	1	SND	0.00	1	SND	0.00	1	SND	0.00	5	SND	0.00	5	SND	0.00	1	SND	0.00

-2055	Min	1	SND	0.00	1	SND	0.00	1	SND	0.00	5	SND	0.00	5	SND	0.00	1	SND	0.00
-2054	Max	1	SND	0.00	1	SND	0.00	1	SND	0.00	1	SND	0.00	1	SND	0.00	1	SND	0.00
-2054	Min	1	SND	0.00	1	SND	0.00	1	SND	0.00	1	SND	0.00	1	SND	0.00	1	SND	0.00
-2053	Max	1	SND	0.00	1	SND	0.00	1	SND	0.00	1	SND	0.00	1	SND	0.00	1	SND	0.00
-2053	Min	1	SND	0.00	1	SND	0.00	1	SND	0.00	1	SND	0.00	1	SND	0.00	1	SND	0.00
-2052	Max	1	SND	0.00	1	SND	0.00	1	SND	0.00	5	SND	0.00	5	SND	0.00	1	SND	0.00
-2052	Min	1	SND	0.00	1	SND	0.00	1	SND	0.00	5	SND	0.00	5	SND	0.00	1	SND	0.00
-2051	Max	1	SND	0.00	1	SND	0.00	5	SND	0.00	1	SND	0.00	1	SND	0.00	1	SND	0.00
-2051	Min	1	SND	0.00	1	SND	0.00	5	SND	0.00	1	SND	0.00	1	SND	0.00	1	SND	0.00
-2050	Max	1	SND	0.00	1	SND	0.00	5	SND	0.00	1	SND	0.00	5	SND	0.00	1	SND	0.00
-2050	Min	1	SND	0.00	1	SND	0.00	5	SND	0.00	1	SND	0.00	5	SND	0.00	1	SND	0.00
-2049	Max	1	SND	0.00	1	SND	0.00	5	SND	0.00	5	SND	0.00	1	SND	0.00	1	SND	0.00
-2049	Min	1	SND	0.00	1	SND	0.00	5	SND	0.00	5	SND	0.00	1	SND	0.00	1	SND	0.00
-2048	Max	1	SND	0.00	1	SND	0.00	1	SND	0.00	1	SND	0.00	5	SND	0.00	1	SND	0.00
-2048	Min	1	SND	0.00	1	SND	0.00	1	SND	0.00	1	SND	0.00	5	SND	0.00	1	SND	0.00
-2047	Max	1	SND	0.00	1	SND	0.00	1	SND	0.00	1	SND	0.00	5	SND	0.00	1	SND	0.00
-2047	Min	1	SND	0.00	1	SND	0.00	1	SND	0.00	1	SND	0.00	5	SND	0.00	1	SND	0.00
-2046	Max	1	SND	0.00	1	SND	0.00	5	SND	0.00	1	SND	0.00	1	SND	0.00	1	SND	0.00
-2046	Min	1	SND	0.00	1	SND	0.00	5	SND	0.00	1	SND	0.00	1	SND	0.00	1	SND	0.00
-2045	Max	1	SND	0.00	1	SND	0.00	1	SND	0.00	5	SND	0.00	5	SND	0.00	1	SND	0.00
-2045	Min	1	SND	0.00	1	SND	0.00	1	SND	0.00	5	SND	0.00	5	SND	0.00	1	SND	0.00
-2044	Max	1	SND	0.00	1	SND	0.00	1	SND	0.00	5	SND	0.00	1	SND	0.00	1	SND	0.00
-2044	Min	1	SND	0.00	1	SND	0.00	1	SND	0.00	5	SND	0.00	1	SND	0.00	1	SND	0.00
-2043	Max	1	SND	0.00	1	SND	0.00	1	SND	0.00	1	SND	0.00	1	SND	0.00	1	SND	0.00
-2043	Min	1	SND	0.00	1	SND	0.00	1	SND	0.00	1	SND	0.00	1	SND	0.00	1	SND	0.00
-2042	Max	1	SND	0.00	1	SND	0.00	1	SND	0.00	1	SND	0.00	1	SND	0.00	1	SND	0.00
-2042	Min	1	SND	0.00	1	SND	0.00	1	SND	0.00	1	SND	0.00	1	SND	0.00	1	SND	0.00
-2041	Max	1	SND	0.00	1	SND	0.00	5	SND	0.00	5	SND	0.00	1	SND	0.00	1	SND	0.00
-2041	Min	1	SND	0.00	1	SND	0.00	5	SND	0.00	5	SND	0.00	1	SND	0.00	1	SND	0.00
-2040	Max	1	SND	0.00	1	SND	0.00	1	SND	0.00	5	SND	0.00	1	SND	0.00	1	SND	0.00
-2040	Min	1	SND	0.00	1	SND	0.00	1	SND	0.00	5	SND	0.00	1	SND	0.00	1	SND	0.00
-2039	Max	1	SND	0.00	1	SND	0.00	1	SND	0.00	1	SND	0.00	5	SND	0.00	1	SND	0.00
-2039	Min	1	SND	0.00	1	SND	0.00	1	SND	0.00	1	SND	0.00	5	SND	0.00	1	SND	0.00
-2038	Max	1	SND	0.00	1	SND	0.00	5	SND	0.00	1	SND	0.00	5	SND	0.00	1	SND	0.00
-2038	Min	1	SND	0.00	1	SND	0.00	5	SND	0.00	1	SND	0.00	5	SND	0.00	1	SND	0.00
-2037	Max	1	SND	0.00	1	SND	0.00	5	SND	0.00	1	SND	0.00	1	SND	0.00	1	SND	0.00
-2037	Min	1	SND	0.00	1	SND	0.00	5	SND	0.00	1	SND	0.00	1	SND	0.00	1	SND	0.00
-2036	Max	1	SND	0.00	1	SND	0.00	5	SND	0.00	1	SND	0.00	5	SND	0.00	1	SND	0.00
-2036	Min	1	SND	0.00	1	SND	0.00	5	SND	0.00	1	SND	0.00	5	SND	0.00	1	SND	0.00
-2035	Max	1	SND	0.00	1	SND	0.00	5	SND	0.00	1	SND	0.00	5	SND	0.00	1	SND	0.00
-2035	Min	1	SND	0.00	1	SND	0.00	5	SND	0.00	1	SND	0.00	5	SND	0.00	1	SND	0.00
-2034	Max	1	SND	0.00	1	SND	0.00	1	SND	0.00	5	SND	0.00	1	SND	0.00	1	SND	0.00
-2034	Min	1	SND	0.00	1	SND	0.00	1	SND	0.00	5	SND	0.00	1	SND	0.00	1	SND	0.00
-2033	Max	1	SND	0.00	1	SND	0.00	5	SND	0.00	5	SND	0.00	5	SND	0.00	1	SND	0.00
-2033	Min	1	SND	0.00	1	SND	0.00	5	SND	0.00	5	SND	0.00	5	SND	0.00	1	SND	0.00
-2032	Max	1	SND	0.00	1	SND	0.00	1	SND	0.00	1	SND	0.00	1	SND	0.00	1	SND	0.00
-2032	Min	1	SND	0.00	1	SND	0.00	1	SND	0.00	1	SND	0.00	1	SND	0.00	1	SND	0.00
-2031	Max	1	SND	0.00	1	SND	0.00	5	SND	0.00	1	SND	0.00	1	SND	0.00	1	SND	0.00
-2031	Min	1	SND	0.00	1	SND	0.00	5	SND	0.00	1	SND	0.00	1	SND	0.00	1	SND	0.00
-2030	Max	1	SND	0.00	1	SND	0.00	5	SND	0.00	1	SND	0.00	1	SND	0.00	1	SND	0.00
-2030	Min	1	SND	0.00	1	SND	0.00	5	SND	0.00	1	SND	0.00	1	SND	0.00	1	SND	0.00
-2029	Max	1	SND	0.00	1	SND	0.00	1	SND	0.00	5	SND	0.00	1	SND	0.00	1	SND	0.00
-2029	Min	1	SND	0.00	1	SND	0.00	1	SND	0.00	5	SND	0.00	1	SND	0.00	1	SND	0.00
-2028	Max	1	SND	0.00	1	SND	0.00	1	SND	0.00	5	SND	0.00	1	SND	0.00	1	SND	0.00
-2028	Min	1	SND	0.00	1	SND	0.00	1	SND	0.00	5	SND	0.00	1	SND	0.00	1	SND	0.00
-2027	Max	1	SND	0.00	1	SND	0.00	5	SND	0.00	5	SND	0.00	1	SND	0.00	1	SND	0.00
-2027	Min	1	SND	0.00	1	SND	0.00	5	SND	0.00	5	SND	0.00	1	SND	0.00	1	SND	0.00
-2026	Max	1	SND	0.00	1	SND	0.00	5	SND	0.00	1	SND	0.00	1	SND	0.00	1	SND	0.00
-2026	Min	1	SND	0.00	1	SND	0.00	5	SND	0.00	1	SND	0.00	1	SND	0.00	1	SND	0.00
-2025	Max	1	SND	0.00	1	SND	0.00	5	SND	0.00	5	SND	0.00	5	SND	0.00	1	SND	0.00
-2025	Min	1	SND	0.00	1	SND	0.00	5	SND	0.00	5	SND	0.00	5	SND	0.00	1	SND	0.00
-2024	Max	1	SND	0.00	1	SND	0.00	5	SND	0.00	5	SND	0.00	1	SND	0.00	1	SND	0.00
-2024	Min	1	SND	0.00	1	SND	0.00	5	SND	0.00	5	SND	0.00	1	SND	0.00	1	SND	0.00
-2023	Max	1	SND	0.00	1	SND	0.00	5	SND	0.00	5	SND	0.00	5	SND	0.00	1	SND	0.00
-2023	Min	1	SND	0.00	1	SND	0.00	5	SND	0.00	5	SND	0.00	5	SND	0.00	1	SND	0.00
-2022	Max	1	SND	0.00	1	SND	0.00	5	SND	0.00	1	SND	0.00	5	SND	0.00	1	SND	0.00
-2022	Min	1	SND	0.00	1	SND	0.00	5	SND	0.00	1	SND	0.00	5	SND	0.00	1	SND	0.00
-2021	Max	1	SND	0.00	1	SND	0.00	1	SND	0.00	5	SND	0.00	5	SND	0.00	1	SND	0.00
-2021	Min	1	SND	0.00	1	SND	0.00	1	SND	0.00	5	SND	0.00	5	SND	0.00	1	SND	0.00
-2020	Max	1	SND	0.00	1	SND	0.00	1	SND	0.00	1	SND	0.00	1	SND	0.00	1	SND	0.00
-2020	Min	1	SND	0.00	1	SND	0.00	1	SND	0.00	1	SND	0.00	1	SND	0.00	1	SND	0.00
-2019	Max	1	SND	0.00	1	SND	0.00	1	SND	0.00	1	SND	0.00	1	SND	0.00	1	SND	0.00
-2019	Min	1	SND	0.00	1	SND	0.00	1	SND	0.00	1	SND	0.00	1	SND	0.00	1	SND	0.00
-2018	Max	1	SND	0.00	1	SND	0.00	1	SND	0.00	5	SND	0.00	1	SND	0.00	1	SND	0.00
-2018	Min	1	SND	0.00	1	SND	0.00	1	SND	0.00	5	SND	0.00	1	SND	0.00	1	SND	0.00
-2017	Max	1	SND	0.00	1	SND	0.00	1	SND	0.00	1	SND	0.00	5	SND	0.00	1	SND	0.00
-2017	Min	1	SND	0.00	1	SND	0.00	1	SND	0.00	1	SND	0.00	5	SND	0.00	1	SND	0.00
-2016	Max	1	SND	0.00	1	SND	0.00	1	SND	0.00	5	SND	0.00	5	SND	0.00	1	SND	0.00
-2016	Min	1	SND	0.00	1	SND	0.00	1	SND	0.00	5	SND	0.00	5	SND	0.00	1	SND	0.00

-2015	Max	1	SND	0.00	1	SND	0.00	5	SND	0.00	5	SND	0.00	1	SND	0.00	1	SND	0.00
-2015	Min	1	SND	0.00	1	SND	0.00	5	SND	0.00	5	SND	0.00	1	SND	0.00	1	SND	0.00
-2014	Max	1	SND	0.00	1	SND	0.00	5	SND	0.00	5	SND	0.00	5	SND	0.00	1	SND	0.00
-2014	Min	1	SND	0.00	1	SND	0.00	5	SND	0.00	5	SND	0.00	5	SND	0.00	1	SND	0.00
-2013	Max	1	SND	0.00	1	SND	0.00	1	SND	0.00	1	SND	0.00	5	SND	0.00	1	SND	0.00
-2013	Min	1	SND	0.00	1	SND	0.00	1	SND	0.00	1	SND	0.00	5	SND	0.00	1	SND	0.00
-2012	Max	1	SND	0.00	1	SND	0.00	5	SND	0.00	5	SND	0.00	1	SND	0.00	1	SND	0.00
-2012	Min	1	SND	0.00	1	SND	0.00	5	SND	0.00	5	SND	0.00	1	SND	0.00	1	SND	0.00
-2011	Max	1	SND	0.00	1	SND	0.00	1	SND	0.00	1	SND	0.00	5	SND	0.00	1	SND	0.00
-2011	Min	1	SND	0.00	1	SND	0.00	1	SND	0.00	1	SND	0.00	5	SND	0.00	1	SND	0.00
-2010	Max	1	SND	0.00	1	SND	0.00	5	SND	0.00	5	SND	0.00	1	SND	0.00	1	SND	0.00
-2010	Min	1	SND	0.00	1	SND	0.00	5	SND	0.00	5	SND	0.00	1	SND	0.00	1	SND	0.00
-2009	Max	1	SND	0.00	1	SND	0.00	1	SND	0.00	1	SND	0.00	1	SND	0.00	1	SND	0.00
-2009	Min	1	SND	0.00	1	SND	0.00	1	SND	0.00	1	SND	0.00	1	SND	0.00	1	SND	0.00
-2008	Max	1	SND	0.00	1	SND	0.00	5	SND	0.00	5	SND	0.00	1	SND	0.00	1	SND	0.00
-2008	Min	1	SND	0.00	1	SND	0.00	5	SND	0.00	5	SND	0.00	1	SND	0.00	1	SND	0.00
-2007	Max	1	SND	0.00	1	SND	0.00	5	SND	0.00	5	SND	0.00	1	SND	0.00	1	SND	0.00
-2007	Min	1	SND	0.00	1	SND	0.00	5	SND	0.00	5	SND	0.00	1	SND	0.00	1	SND	0.00
-2006	Max	1	SND	0.00	1	SND	0.00	5	SND	0.00	1	SND	0.00	1	SND	0.00	1	SND	0.00
-2006	Min	1	SND	0.00	1	SND	0.00	5	SND	0.00	1	SND	0.00	1	SND	0.00	1	SND	0.00
-2005	Max	1	SND	0.00	1	SND	0.00	1	SND	0.00	5	SND	0.00	1	SND	0.00	1	SND	0.00
-2005	Min	1	SND	0.00	1	SND	0.00	1	SND	0.00	5	SND	0.00	1	SND	0.00	1	SND	0.00
-2004	Max	1	SND	0.00	1	SND	0.00	5	SND	0.00	1	SND	0.00	1	SND	0.00	1	SND	0.00
-2004	Min	1	SND	0.00	1	SND	0.00	5	SND	0.00	1	SND	0.00	1	SND	0.00	1	SND	0.00
-2003	Max	1	SND	0.00	1	SND	0.00	5	SND	0.00	1	SND	0.00	1	SND	0.00	1	SND	0.00
-2003	Min	1	SND	0.00	1	SND	0.00	5	SND	0.00	1	SND	0.00	1	SND	0.00	1	SND	0.00
-2002	Max	1	SND	0.00	1	SND	0.00	5	SND	0.00	1	SND	0.00	5	SND	0.00	1	SND	0.00
-2002	Min	1	SND	0.00	1	SND	0.00	5	SND	0.00	1	SND	0.00	5	SND	0.00	1	SND	0.00
-2001	Max	1	SND	0.00	1	SND	0.00	1	SND	0.00	1	SND	0.00	5	SND	0.00	1	SND	0.00
-2001	Min	1	SND	0.00	1	SND	0.00	1	SND	0.00	1	SND	0.00	5	SND	0.00	1	SND	0.00
-2000	Max	1	SND	0.00	1	SND	0.00	5	SND	0.00	1	SND	0.00	5	SND	0.00	1	SND	0.00
-2000	Min	1	SND	0.00	1	SND	0.00	5	SND	0.00	1	SND	0.00	5	SND	0.00	1	SND	0.00
-1999	Max	1	SND	0.00	1	SND	0.00	5	SND	0.00	5	SND	0.00	1	SND	0.00	1	SND	0.00
-1999	Min	1	SND	0.00	1	SND	0.00	5	SND	0.00	5	SND	0.00	1	SND	0.00	1	SND	0.00
-1998	Max	1	SND	0.00	1	SND	0.00	5	SND	0.00	5	SND	0.00	1	SND	0.00	1	SND	0.00
-1998	Min	1	SND	0.00	1	SND	0.00	5	SND	0.00	5	SND	0.00	1	SND	0.00	1	SND	0.00
-1997	Max	1	SND	0.00	1	SND	0.00	5	SND	0.00	5	SND	0.00	1	SND	0.00	1	SND	0.00
-1997	Min	1	SND	0.00	1	SND	0.00	5	SND	0.00	5	SND	0.00	1	SND	0.00	1	SND	0.00
-1996	Max	1	SND	0.00	1	SND	0.00	1	SND	0.00	5	SND	0.00	1	SND	0.00	1	SND	0.00
-1996	Min	1	SND	0.00	1	SND	0.00	1	SND	0.00	5	SND	0.00	1	SND	0.00	1	SND	0.00
-1995	Max	1	SND	0.00	1	SND	0.00	1	SND	0.00	5	SND	0.00	1	SND	0.00	1	SND	0.00
-1995	Min	1	SND	0.00	1	SND	0.00	1	SND	0.00	5	SND	0.00	1	SND	0.00	1	SND	0.00
-1994	Max	1	SND	0.00	1	SND	0.00	5	SND	0.00	1	SND	0.00	1	SND	0.00	1	SND	0.00
-1994	Min	1	SND	0.00	1	SND	0.00	5	SND	0.00	1	SND	0.00	1	SND	0.00	1	SND	0.00
-1993	Max	1	SND	0.00	1	SND	0.00	1	SND	0.00	1	SND	0.00	1	SND	0.00	1	SND	0.00
-1993	Min	1	SND	0.00	1	SND	0.00	1	SND	0.00	1	SND	0.00	1	SND	0.00	1	SND	0.00
-1992	Max	1	SND	0.00	1	SND	0.00	5	SND	0.00	1	SND	0.00	1	SND	0.00	1	SND	0.00
-1992	Min	1	SND	0.00	1	SND	0.00	5	SND	0.00	1	SND	0.00	1	SND	0.00	1	SND	0.00
-1991	Max	1	SND	0.00	1	SND	0.00	1	SND	0.00	5	SND	0.00	1	SND	0.00	1	SND	0.00
-1991	Min	1	SND	0.00	1	SND	0.00	1	SND	0.00	5	SND	0.00	1	SND	0.00	1	SND	0.00
-1990	Max	1	SND	0.00	1	SND	0.00	1	SND	0.00	1	SND	0.00	1	SND	0.00	1	SND	0.00
-1990	Min	1	SND	0.00	1	SND	0.00	1	SND	0.00	1	SND	0.00	1	SND	0.00	1	SND	0.00
-1989	Max	1	SND	0.00	1	SND	0.00	5	SND	0.00	5	SND	0.00	5	SND	0.00	1	SND	0.00
-1989	Min	1	SND	0.00	1	SND	0.00	5	SND	0.00	5	SND	0.00	5	SND	0.00	1	SND	0.00
-1988	Max	1	SND	0.00	1	SND	0.00	1	SND	0.00	1	SND	0.00	1	SND	0.00	1	SND	0.00
-1988	Min	1	SND	0.00	1	SND	0.00	1	SND	0.00	1	SND	0.00	1	SND	0.00	1	SND	0.00
-1987	Max	1	SND	0.00	1	SND	0.00	1	SND	0.00	5	SND	0.00	5	SND	0.00	1	SND	0.00
-1987	Min	1	SND	0.00	1	SND	0.00	1	SND	0.00	5	SND	0.00	5	SND	0.00	1	SND	0.00
-1986	Max	1	SND	0.00	1	SND	0.00	5	SND	0.00	5	SND	0.00	1	SND	0.00	1	SND	0.00
-1986	Min	1	SND	0.00	1	SND	0.00	5	SND	0.00	5	SND	0.00	1	SND	0.00	1	SND	0.00
-1985	Max	1	SND	0.00	1	SND	0.00	5	SND	0.00	1	SND	0.00	1	SND	0.00	1	SND	0.00
-1985	Min	1	SND	0.00	1	SND	0.00	5	SND	0.00	1	SND	0.00	1	SND	0.00	1	SND	0.00
-1984	Max	1	SND	0.00	1	SND	0.00	1	SND	0.00	5	SND	0.00	5	SND	0.00	1	SND	0.00
-1984	Min	1	SND	0.00	1	SND	0.00	1	SND	0.00	5	SND	0.00	5	SND	0.00	1	SND	0.00
-1983	Max	1	SND	0.00	1	SND	0.00	5	SND	0.00	1	SND	0.00	5	SND	0.00	1	SND	0.00
-1983	Min	1	SND	0.00	1	SND	0.00	5	SND	0.00	1	SND	0.00	5	SND	0.00	1	SND	0.00
-1982	Max	1	SND	0.00	1	SND	0.00	5	SND	0.00	1	SND	0.00	5	SND	0.00	1	SND	0.00
-1982	Min	1	SND	0.00	1	SND	0.00	5	SND	0.00	1	SND	0.00	5	SND	0.00	1	SND	0.00
-1981	Max	1	SND	0.00	1	SND	0.00	5	SND	0.00	1	SND	0.00	1	SND	0.00	1	SND	0.00
-1981	Min	1	SND	0.00	1	SND	0.00	5	SND	0.00	1	SND	0.00	1	SND	0.00	1	SND	0.00
-1980	Max	1	SND	0.00	1	SND	0.00	1	SND	0.00	1	SND	0.00	5	SND	0.00	1	SND	0.00
-1980	Min	1	SND	0.00	1	SND	0.00	1	SND	0.00	1	SND	0.00	5	SND	0.00	1	SND	0.00
-1979	Max	1	SND	0.00	1	SND	0.00	5	SND	0.00	1	SND	0.00	1	SND	0.00	1	SND	0.00
-1979	Min	1	SND	0.00	1	SND	0.00	5	SND	0.00	1	SND	0.00	1	SND	0.00	1	SND	0.00
-1978	Max	1	SND	0.00	1	SND	0.00	5	SND	0.00	5	SND	0.00	1	SND	0.00	1	SND	0.00
-1978	Min	1	SND	0.00	1	SND	0.00	5	SND	0.00	5	SND	0.00	1	SND	0.00	1	SND	0.00
-1977	Max	1	SND	0.00	1	SND	0.00	5	SND	0.00	1	SND	0.00	1	SND	0.00	1	SND	0.00
-1977	Min	1	SND	0.00	1	SND	0.00	5	SND	0.00	1	SND	0.00	1	SND	0.00	1	SND	0.00
-1976	Max	1	SND	0.00	1	SND	0.00	5	SND	0.00	1	SND	0.00	1	SND	0.00	1	SND	0.00

-1976	Min	1	SND	0.00	1	SND	0.00	5	SND	0.00	1	SND	0.00	1	SND	0.00	1	SND	0.00
-1975	Max	1	SND	0.00	1	SND	0.00	5	SND	0.00	5	SND	0.00	1	SND	0.00	1	SND	0.00
-1975	Min	1	SND	0.00	1	SND	0.00	5	SND	0.00	5	SND	0.00	1	SND	0.00	1	SND	0.00
-1974	Max	1	SND	0.00	1	SND	0.00	1	SND	0.00	5	SND	0.00	5	SND	0.00	1	SND	0.00
-1974	Min	1	SND	0.00	1	SND	0.00	1	SND	0.00	5	SND	0.00	5	SND	0.00	1	SND	0.00
-1973	Max	1	SND	0.00	1	SND	0.00	5	SND	0.00	5	SND	0.00	5	SND	0.00	1	SND	0.00
-1973	Min	1	SND	0.00	1	SND	0.00	5	SND	0.00	5	SND	0.00	5	SND	0.00	1	SND	0.00
-1972	Max	1	SND	0.00	1	SND	0.00	5	SND	0.00	1	SND	0.00	5	SND	0.00	1	SND	0.00
-1972	Min	1	SND	0.00	1	SND	0.00	5	SND	0.00	1	SND	0.00	5	SND	0.00	1	SND	0.00
-1971	Max	1	SND	0.00	1	SND	0.00	5	SND	0.00	5	SND	0.00	1	SND	0.00	1	SND	0.00
-1971	Min	1	SND	0.00	1	SND	0.00	5	SND	0.00	5	SND	0.00	1	SND	0.00	1	SND	0.00
-1970	Max	1	SND	0.00	1	SND	0.00	5	SND	0.00	5	SND	0.00	5	SND	0.00	1	SND	0.00
-1970	Min	1	SND	0.00	1	SND	0.00	5	SND	0.00	5	SND	0.00	5	SND	0.00	1	SND	0.00
-1969	Max	1	SND	0.00	1	SND	0.00	1	SND	0.00	5	SND	0.00	5	SND	0.00	1	SND	0.00
-1969	Min	1	SND	0.00	1	SND	0.00	1	SND	0.00	5	SND	0.00	5	SND	0.00	1	SND	0.00
-1968	Max	1	SND	0.00	1	SND	0.00	1	SND	0.00	5	SND	0.00	5	SND	0.00	1	SND	0.00
-1968	Min	1	SND	0.00	1	SND	0.00	1	SND	0.00	5	SND	0.00	5	SND	0.00	1	SND	0.00
-1967	Max	1	SND	0.00	1	SND	0.00	5	SND	0.00	1	SND	0.00	1	SND	0.00	1	SND	0.00
-1967	Min	1	SND	0.00	1	SND	0.00	5	SND	0.00	1	SND	0.00	1	SND	0.00	1	SND	0.00
-1966	Max	1	SND	0.00	1	SND	0.00	5	SND	0.00	5	SND	0.00	1	SND	0.00	1	SND	0.00
-1966	Min	1	SND	0.00	1	SND	0.00	5	SND	0.00	5	SND	0.00	1	SND	0.00	1	SND	0.00
-1965	Max	1	SND	0.00	1	SND	0.00	1	SND	0.00	1	SND	0.00	1	SND	0.00	1	SND	0.00
-1965	Min	1	SND	0.00	1	SND	0.00	1	SND	0.00	1	SND	0.00	1	SND	0.00	1	SND	0.00
-1964	Max	1	SND	0.00	1	SND	0.00	1	SND	0.00	1	SND	0.00	5	SND	0.00	1	SND	0.00
-1964	Min	1	SND	0.00	1	SND	0.00	1	SND	0.00	1	SND	0.00	5	SND	0.00	1	SND	0.00
-1963	Max	1	SND	0.00	1	SND	0.00	5	SND	0.00	1	SND	0.00	5	SND	0.00	1	SND	0.00
-1963	Min	1	SND	0.00	1	SND	0.00	5	SND	0.00	1	SND	0.00	5	SND	0.00	1	SND	0.00
-1962	Max	1	SND	0.00	1	SND	0.00	1	SND	0.00	1	SND	0.00	1	SND	0.00	1	SND	0.00
-1962	Min	1	SND	0.00	1	SND	0.00	1	SND	0.00	1	SND	0.00	1	SND	0.00	1	SND	0.00
-1961	Max	1	SND	0.00	1	SND	0.00	1	SND	0.00	1	SND	0.00	1	SND	0.00	1	SND	0.00
-1961	Min	1	SND	0.00	1	SND	0.00	1	SND	0.00	1	SND	0.00	1	SND	0.00	1	SND	0.00
-1960	Max	1	SND	0.00	1	SND	0.00	5	SND	0.00	5	SND	0.00	1	SND	0.00	1	SND	0.00
-1960	Min	1	SND	0.00	1	SND	0.00	5	SND	0.00	5	SND	0.00	1	SND	0.00	1	SND	0.00
-1959	Max	1	SND	0.00	1	SND	0.00	1	SND	0.00	5	SND	0.00	1	SND	0.00	1	SND	0.00
-1959	Min	1	SND	0.00	1	SND	0.00	1	SND	0.00	5	SND	0.00	1	SND	0.00	1	SND	0.00
-1958	Max	1	SND	0.00	1	SND	0.00	1	SND	0.00	5	SND	0.00	5	SND	0.00	1	SND	0.00
-1958	Min	1	SND	0.00	1	SND	0.00	1	SND	0.00	5	SND	0.00	5	SND	0.00	1	SND	0.00
-1957	Max	1	SND	0.00	1	SND	0.00	1	SND	0.00	1	SND	0.00	1	SND	0.00	1	SND	0.00
-1957	Min	1	SND	0.00	1	SND	0.00	1	SND	0.00	1	SND	0.00	1	SND	0.00	1	SND	0.00
-1956	Max	1	SND	0.00	1	SND	0.00	1	SND	0.00	1	SND	0.00	5	SND	0.00	1	SND	0.00
-1956	Min	1	SND	0.00	1	SND	0.00	1	SND	0.00	1	SND	0.00	5	SND	0.00	1	SND	0.00
-1955	Max	1	SND	0.00	1	SND	0.00	5	SND	0.00	5	SND	0.00	5	SND	0.00	1	SND	0.00
-1955	Min	1	SND	0.00	1	SND	0.00	5	SND	0.00	5	SND	0.00	5	SND	0.00	1	SND	0.00
-1954	Max	1	SND	0.00	1	SND	0.00	5	SND	0.00	1	SND	0.00	1	SND	0.00	1	SND	0.00
-1954	Min	1	SND	0.00	1	SND	0.00	5	SND	0.00	1	SND	0.00	1	SND	0.00	1	SND	0.00
-1953	Max	1	SND	0.00	1	SND	0.00	5	SND	0.00	1	SND	0.00	5	SND	0.00	1	SND	0.00
-1953	Min	1	SND	0.00	1	SND	0.00	5	SND	0.00	1	SND	0.00	5	SND	0.00	1	SND	0.00
-1952	Max	1	SND	0.00	1	SND	0.00	1	SND	0.00	1	SND	0.00	5	SND	0.00	1	SND	0.00
-1952	Min	1	SND	0.00	1	SND	0.00	1	SND	0.00	1	SND	0.00	5	SND	0.00	1	SND	0.00
-1951	Max	1	SND	0.00	1	SND	0.00	5	SND	0.00	1	SND	0.00	5	SND	0.00	1	SND	0.00
-1951	Min	1	SND	0.00	1	SND	0.00	5	SND	0.00	1	SND	0.00	5	SND	0.00	1	SND	0.00
-1950	Max	1	SND	0.00	1	SND	0.00	5	SND	0.00	1	SND	0.00	1	SND	0.00	1	SND	0.00
-1950	Min	1	SND	0.00	1	SND	0.00	5	SND	0.00	1	SND	0.00	1	SND	0.00	1	SND	0.00
-1949	Max	1	SND	0.00	1	SND	0.00	5	SND	0.00	1	SND	0.00	1	SND	0.00	1	SND	0.00
-1949	Min	1	SND	0.00	1	SND	0.00	5	SND	0.00	1	SND	0.00	1	SND	0.00	1	SND	0.00
-1948	Max	1	SND	0.00	1	SND	0.00	5	SND	0.00	5	SND	0.00	1	SND	0.00	1	SND	0.00
-1948	Min	1	SND	0.00	1	SND	0.00	5	SND	0.00	5	SND	0.00	1	SND	0.00	1	SND	0.00
-1947	Max	1	SND	0.00	1	SND	0.00	1	SND	0.00	1	SND	0.00	5	SND	0.00	1	SND	0.00
-1947	Min	1	SND	0.00	1	SND	0.00	1	SND	0.00	1	SND	0.00	5	SND	0.00	1	SND	0.00
-1946	Max	1	SND	0.00	1	SND	0.00	5	SND	0.00	5	SND	0.00	1	SND	0.00	1	SND	0.00
-1946	Min	1	SND	0.00	1	SND	0.00	5	SND	0.00	5	SND	0.00	1	SND	0.00	1	SND	0.00
-1945	Max	1	SND	0.00	1	SND	0.00	5	SND	0.00	5	SND	0.00	1	SND	0.00	1	SND	0.00
-1945	Min	1	SND	0.00	1	SND	0.00	5	SND	0.00	5	SND	0.00	1	SND	0.00	1	SND	0.00
-1944	Max	1	SND	0.00	1	SND	0.00	5	SND	0.00	5	SND	0.00	5	SND	0.00	1	SND	0.00
-1944	Min	1	SND	0.00	1	SND	0.00	5	SND	0.00	5	SND	0.00	5	SND	0.00	1	SND	0.00
-1943	Max	1	SND	0.00	1	SND	0.00	1	SND	0.00	5	SND	0.00	1	SND	0.00	1	SND	0.00
-1943	Min	1	SND	0.00	1	SND	0.00	1	SND	0.00	5	SND	0.00	1	SND	0.00	1	SND	0.00
-1942	Max	1	SND	0.00	1	SND	0.00	1	SND	0.00	5	SND	0.00	5	SND	0.00	1	SND	0.00
-1942	Min	1	SND	0.00	1	SND	0.00	1	SND	0.00	5	SND	0.00	5	SND	0.00	1	SND	0.00
-1941	Max	1	SND	0.00	1	SND	0.00	1	SND	0.00	5	SND	0.00	5	SND	0.00	1	SND	0.00
-1941	Min	1	SND	0.00	1	SND	0.00	1	SND	0.00	5	SND	0.00	5	SND	0.00	1	SND	0.00
-1940	Max	1	SND	0.00	1	SND	0.00	1	SND	0.00	5	SND	0.00	1	SND	0.00	1	SND	0.00
-1940	Min	1	SND	0.00	1	SND	0.00	1	SND	0.00	5	SND	0.00	1	SND	0.00	1	SND	0.00
-1939	Max	1	SND	0.00	1	SND	0.00	1	SND	0.00	1	SND	0.00	5	SND	0.00	1	SND	0.00
-1939	Min	1	SND	0.00	1	SND	0.00	1	SND	0.00	1	SND	0.00	5	SND	0.00	1	SND	0.00
-1938	Max	1	SND	0.00	1	SND	0.00	5	SND	0.00	1	SND	0.00	5	SND	0.00	1	SND	0.00
-1938	Min	1	SND	0.00	1	SND	0.00	5	SND	0.00	1	SND	0.00	5	SND	0.00	1	SND	0.00
-1937	Max	1	SND	0.00	1	SND	0.00	5	SND	0.00	5	SND	0.00	1	SND	0.00	1	SND	0.00
-1937	Min	1	SND	0.00	1	SND	0.00	5	SND	0.00	5	SND	0.00	1	SND	0.00	1	SND	0.00

-1936	Max	1	SND	0.00	1	SND	0.00	5	SND	0.00	5	SND	0.00	1	SND	0.00	1	SND	0.00
-1936	Min	1	SND	0.00	1	SND	0.00	5	SND	0.00	5	SND	0.00	1	SND	0.00	1	SND	0.00
-1935	Max	1	SND	0.00	1	SND	0.00	5	SND	0.00	1	SND	0.00	5	SND	0.00	1	SND	0.00
-1935	Min	1	SND	0.00	1	SND	0.00	5	SND	0.00	1	SND	0.00	5	SND	0.00	1	SND	0.00
-1934	Max	1	SND	0.00	1	SND	0.00	1	SND	0.00	5	SND	0.00	1	SND	0.00	1	SND	0.00
-1934	Min	1	SND	0.00	1	SND	0.00	1	SND	0.00	5	SND	0.00	1	SND	0.00	1	SND	0.00
-1933	Max	1	SND	0.00	1	SND	0.00	1	SND	0.00	5	SND	0.00	5	SND	0.00	1	SND	0.00
-1933	Min	1	SND	0.00	1	SND	0.00	1	SND	0.00	5	SND	0.00	5	SND	0.00	1	SND	0.00
-1932	Max	1	SND	0.00	1	SND	0.00	1	SND	0.00	1	SND	0.00	5	SND	0.00	1	SND	0.00
-1932	Min	1	SND	0.00	1	SND	0.00	1	SND	0.00	1	SND	0.00	5	SND	0.00	1	SND	0.00
-1931	Max	1	SND	0.00	1	SND	0.00	5	SND	0.00	5	SND	0.00	1	SND	0.00	1	SND	0.00
-1931	Min	1	SND	0.00	1	SND	0.00	5	SND	0.00	5	SND	0.00	1	SND	0.00	1	SND	0.00
-1930	Max	1	SND	0.00	1	SND	0.00	5	SND	0.00	1	SND	0.00	1	SND	0.00	1	SND	0.00
-1930	Min	1	SND	0.00	1	SND	0.00	5	SND	0.00	1	SND	0.00	1	SND	0.00	1	SND	0.00
-1929	Max	1	SND	0.00	1	SND	0.00	1	SND	0.00	1	SND	0.00	1	SND	0.00	1	SND	0.00
-1929	Min	1	SND	0.00	1	SND	0.00	1	SND	0.00	1	SND	0.00	1	SND	0.00	1	SND	0.00
-1928	Max	1	SND	0.00	1	SND	0.00	1	SND	0.00	5	SND	0.00	1	SND	0.00	1	SND	0.00
-1928	Min	1	SND	0.00	1	SND	0.00	1	SND	0.00	5	SND	0.00	1	SND	0.00	1	SND	0.00
-1927	Max	1	SND	0.00	1	SND	0.00	1	SND	0.00	5	SND	0.00	5	SND	0.00	1	SND	0.00
-1927	Min	1	SND	0.00	1	SND	0.00	1	SND	0.00	5	SND	0.00	5	SND	0.00	1	SND	0.00
-1926	Max	1	SND	0.00	1	SND	0.00	1	SND	0.00	5	SND	0.00	1	SND	0.00	1	SND	0.00
-1926	Min	1	SND	0.00	1	SND	0.00	1	SND	0.00	5	SND	0.00	1	SND	0.00	1	SND	0.00
-1925	Max	1	SND	0.00	1	SND	0.00	1	SND	0.00	5	SND	0.00	1	SND	0.00	1	SND	0.00
-1925	Min	1	SND	0.00	1	SND	0.00	1	SND	0.00	5	SND	0.00	1	SND	0.00	1	SND	0.00
-1924	Max	1	SND	0.00	1	SND	0.00	1	SND	0.00	5	SND	0.00	1	SND	0.00	1	SND	0.00
-1924	Min	1	SND	0.00	1	SND	0.00	1	SND	0.00	5	SND	0.00	1	SND	0.00	1	SND	0.00
-1923	Max	1	SND	0.00	1	SND	0.00	5	SND	0.00	5	SND	0.00	5	SND	0.00	1	SND	0.00
-1923	Min	1	SND	0.00	1	SND	0.00	5	SND	0.00	5	SND	0.00	5	SND	0.00	1	SND	0.00
-1922	Max	1	SND	0.00	1	SND	0.00	1	SND	0.00	5	SND	0.00	1	SND	0.00	1	SND	0.00
-1922	Min	1	SND	0.00	1	SND	0.00	1	SND	0.00	5	SND	0.00	1	SND	0.00	1	SND	0.00
-1921	Max	1	SND	0.00	1	SND	0.00	1	SND	0.00	5	SND	0.00	5	SND	0.00	1	SND	0.00
-1921	Min	1	SND	0.00	1	SND	0.00	1	SND	0.00	5	SND	0.00	5	SND	0.00	1	SND	0.00
-1920	Max	1	SND	0.00	1	SND	0.00	1	SND	0.00	1	SND	0.00	1	SND	0.00	1	SND	0.00
-1920	Min	1	SND	0.00	1	SND	0.00	1	SND	0.00	1	SND	0.00	1	SND	0.00	1	SND	0.00
-1919	Max	1	SND	0.00	1	SND	0.00	1	SND	0.00	1	SND	0.00	1	SND	0.00	1	SND	0.00
-1919	Min	1	SND	0.00	1	SND	0.00	1	SND	0.00	1	SND	0.00	1	SND	0.00	1	SND	0.00
-1918	Max	1	SND	0.00	1	SND	0.00	1	SND	0.00	1	SND	0.00	5	SND	0.00	1	SND	0.00
-1918	Min	1	SND	0.00	1	SND	0.00	1	SND	0.00	1	SND	0.00	5	SND	0.00	1	SND	0.00
-1917	Max	1	SND	0.00	1	SND	0.00	1	SND	0.00	1	SND	0.00	1	SND	0.00	1	SND	0.00
-1917	Min	1	SND	0.00	1	SND	0.00	1	SND	0.00	1	SND	0.00	1	SND	0.00	1	SND	0.00
-1916	Max	1	SND	0.00	1	SND	0.00	1	SND	0.00	1	SND	0.00	1	SND	0.00	1	SND	0.00
-1916	Min	1	SND	0.00	1	SND	0.00	1	SND	0.00	1	SND	0.00	1	SND	0.00	1	SND	0.00
-1915	Max	1	SND	0.00	1	SND	0.00	1	SND	0.00	1	SND	0.00	1	SND	0.00	1	SND	0.00
-1915	Min	1	SND	0.00	1	SND	0.00	1	SND	0.00	1	SND	0.00	1	SND	0.00	1	SND	0.00
-1914	Max	1	SND	0.00	1	SND	0.00	5	SND	0.00	1	SND	0.00	5	SND	0.00	1	SND	0.00
-1914	Min	1	SND	0.00	1	SND	0.00	5	SND	0.00	1	SND	0.00	5	SND	0.00	1	SND	0.00
-1913	Max	1	SND	0.00	1	SND	0.00	5	SND	0.00	1	SND	0.00	1	SND	0.00	1	SND	0.00
-1913	Min	1	SND	0.00	1	SND	0.00	5	SND	0.00	1	SND	0.00	1	SND	0.00	1	SND	0.00
-1912	Max	1	SND	0.00	1	SND	0.00	5	SND	0.00	5	SND	0.00	5	SND	0.00	1	SND	0.00
-1912	Min	1	SND	0.00	1	SND	0.00	5	SND	0.00	5	SND	0.00	5	SND	0.00	1	SND	0.00
-1911	Max	1	SND	0.00	1	SND	0.00	5	SND	0.00	5	SND	0.00	5	SND	0.00	1	SND	0.00
-1911	Min	1	SND	0.00	1	SND	0.00	5	SND	0.00	5	SND	0.00	5	SND	0.00	1	SND	0.00
-1910	Max	1	SND	0.00	1	SND	0.00	5	SND	0.00	5	SND	0.00	1	SND	0.00	1	SND	0.00
-1910	Min	1	SND	0.00	1	SND	0.00	5	SND	0.00	5	SND	0.00	1	SND	0.00	1	SND	0.00
-1909	Max	1	SND	0.00	1	SND	0.00	5	SND	0.00	1	SND	0.00	1	SND	0.00	1	SND	0.00
-1909	Min	1	SND	0.00	1	SND	0.00	5	SND	0.00	1	SND	0.00	1	SND	0.00	1	SND	0.00
-1908	Max	1	SND	0.00	1	SND	0.00	5	SND	0.00	5	SND	0.00	1	SND	0.00	1	SND	0.00
-1908	Min	1	SND	0.00	1	SND	0.00	5	SND	0.00	5	SND	0.00	1	SND	0.00	1	SND	0.00
-1907	Max	1	SND	0.00	1	SND	0.00	5	SND	0.00	5	SND	0.00	1	SND	0.00	1	SND	0.00
-1907	Min	1	SND	0.00	1	SND	0.00	5	SND	0.00	5	SND	0.00	1	SND	0.00	1	SND	0.00
-1906	Max	1	SND	0.00	1	SND	0.00	5	SND	0.00	5	SND	0.00	5	SND	0.00	1	SND	0.00
-1906	Min	1	SND	0.00	1	SND	0.00	5	SND	0.00	5	SND	0.00	5	SND	0.00	1	SND	0.00
-1905	Max	1	SND	0.00	1	SND	0.00	5	SND	0.00	5	SND	0.00	1	SND	0.00	1	SND	0.00
-1905	Min	1	SND	0.00	1	SND	0.00	5	SND	0.00	5	SND	0.00	1	SND	0.00	1	SND	0.00
-1904	Max	1	SND	0.00	1	SND	0.00	5	SND	0.00	5	SND	0.00	5	SND	0.00	1	SND	0.00
-1904	Min	1	SND	0.00	1	SND	0.00	5	SND	0.00	5	SND	0.00	5	SND	0.00	1	SND	0.00
-1903	Max	1	SND	0.00	1	SND	0.00	5	SND	0.00	1	SND	0.00	5	SND	0.00	1	SND	0.00
-1903	Min	1	SND	0.00	1	SND	0.00	5	SND	0.00	1	SND	0.00	5	SND	0.00	1	SND	0.00
-1902	Max	1	SND	0.00	1	SND	0.00	5	SND	0.00	5	SND	0.00	5	SND	0.00	1	SND	0.00
-1902	Min	1	SND	0.00	1	SND	0.00	5	SND	0.00	5	SND	0.00	5	SND	0.00	1	SND	0.00
-1901	Max	1	SND	0.00	1	SND	0.00	5	SND	0.00	5	SND	0.00	1	SND	0.00	1	SND	0.00
-1901	Min	1	SND	0.00	1	SND	0.00	5	SND	0.00	5	SND	0.00	1	SND	0.00	1	SND	0.00
-1900	Max	1	SND	0.00	1	SND	0.00	1	SND	0.00	5	SND	0.00	1	SND	0.00	1	SND	0.00
-1900	Min	1	SND	0.00	1	SND	0.00	1	SND	0.00	5	SND	0.00	1	SND	0.00	1	SND	0.00
-1899	Max	1	SND	0.00	1	SND	0.00	5	SND	0.00	1	SND	0.00	1	SND	0.00	1	SND	0.00
-1899	Min	1	SND	0.00	1	SND	0.00	5	SND	0.00	1	SND	0.00	1	SND	0.00	1	SND	0.00
-1898	Max	1	SND	0.00	1	SND	0.00	1	SND	0.00	1	SND	0.00	5	SND	0.00	1	SND	0.00
-1898	Min	1	SND	0.00	1	SND	0.00	1	SND	0.00	1	SND	0.00	5	SND	0.00	1	SND	0.00
-1897	Max	1	SND	0.00	1	SND	0.00	1	SND	0.00	5	SND	0.00	1	SND	0.00	1	SND	0.00

-1897	Min	1	SND	0.00	1	SND	0.00	1	SND	0.00	5	SND	0.00	1	SND	0.00	1	SND	0.00
-1896	Max	1	SND	0.00	1	SND	0.00	5	SND	0.00	1	SND	0.00	5	SND	0.00	1	SND	0.00
-1896	Min	1	SND	0.00	1	SND	0.00	5	SND	0.00	1	SND	0.00	5	SND	0.00	1	SND	0.00
-1895	Max	1	SND	0.00	1	SND	0.00	5	SND	0.00	5	SND	0.00	1	SND	0.00	1	SND	0.00
-1895	Min	1	SND	0.00	1	SND	0.00	5	SND	0.00	5	SND	0.00	1	SND	0.00	1	SND	0.00
-1894	Max	1	SND	0.00	1	SND	0.00	5	SND	0.00	5	SND	0.00	1	SND	0.00	1	SND	0.00
-1894	Min	1	SND	0.00	1	SND	0.00	5	SND	0.00	5	SND	0.00	1	SND	0.00	1	SND	0.00
-1893	Max	1	SND	0.00	1	SND	0.00	5	SND	0.00	5	SND	0.00	1	SND	0.00	1	SND	0.00
-1893	Min	1	SND	0.00	1	SND	0.00	5	SND	0.00	5	SND	0.00	1	SND	0.00	1	SND	0.00
-1892	Max	1	SND	0.00	1	SND	0.00	1	SND	0.00	5	SND	0.00	5	SND	0.00	1	SND	0.00
-1892	Min	1	SND	0.00	1	SND	0.00	1	SND	0.00	5	SND	0.00	5	SND	0.00	1	SND	0.00
-1891	Max	1	SND	0.00	1	SND	0.00	1	SND	0.00	5	SND	0.00	1	SND	0.00	1	SND	0.00
-1891	Min	1	SND	0.00	1	SND	0.00	1	SND	0.00	5	SND	0.00	1	SND	0.00	1	SND	0.00
-1890	Max	1	SND	0.00	1	SND	0.00	1	SND	0.00	5	SND	0.00	5	SND	0.00	1	SND	0.00
-1890	Min	1	SND	0.00	1	SND	0.00	1	SND	0.00	5	SND	0.00	5	SND	0.00	1	SND	0.00
-1889	Max	1	SND	0.00	1	SND	0.00	1	SND	0.00	1	SND	0.00	1	SND	0.00	1	SND	0.00
-1889	Min	1	SND	0.00	1	SND	0.00	1	SND	0.00	1	SND	0.00	1	SND	0.00	1	SND	0.00
-1888	Max	1	SND	0.00	1	SND	0.00	5	SND	0.00	1	SND	0.00	1	SND	0.00	1	SND	0.00
-1888	Min	1	SND	0.00	1	SND	0.00	5	SND	0.00	1	SND	0.00	1	SND	0.00	1	SND	0.00
-1887	Max	1	SND	0.00	1	SND	0.00	1	SND	0.00	1	SND	0.00	5	SND	0.00	1	SND	0.00
-1887	Min	1	SND	0.00	1	SND	0.00	1	SND	0.00	1	SND	0.00	5	SND	0.00	1	SND	0.00
-1886	Max	1	SND	0.00	1	SND	0.00	1	SND	0.00	1	SND	0.00	1	SND	0.00	1	SND	0.00
-1886	Min	1	SND	0.00	1	SND	0.00	1	SND	0.00	1	SND	0.00	1	SND	0.00	1	SND	0.00
-1885	Max	1	SND	0.00	1	SND	0.00	5	SND	0.00	5	SND	0.00	1	SND	0.00	1	SND	0.00
-1885	Min	1	SND	0.00	1	SND	0.00	5	SND	0.00	5	SND	0.00	1	SND	0.00	1	SND	0.00
-1884	Max	1	SND	0.00	1	SND	0.00	1	SND	0.00	5	SND	0.00	1	SND	0.00	1	SND	0.00
-1884	Min	1	SND	0.00	1	SND	0.00	1	SND	0.00	5	SND	0.00	1	SND	0.00	1	SND	0.00
-1883	Max	1	SND	0.00	1	SND	0.00	5	SND	0.00	5	SND	0.00	5	SND	0.00	1	SND	0.00
-1883	Min	1	SND	0.00	1	SND	0.00	5	SND	0.00	5	SND	0.00	5	SND	0.00	1	SND	0.00
-1882	Max	1	SND	0.00	1	SND	0.00	5	SND	0.00	5	SND	0.00	1	SND	0.00	1	SND	0.00
-1882	Min	1	SND	0.00	1	SND	0.00	5	SND	0.00	5	SND	0.00	1	SND	0.00	1	SND	0.00
-1881	Max	1	SND	0.00	1	SND	0.00	1	SND	0.00	5	SND	0.00	1	SND	0.00	1	SND	0.00
-1881	Min	1	SND	0.00	1	SND	0.00	1	SND	0.00	5	SND	0.00	1	SND	0.00	1	SND	0.00
-1880	Max	1	SND	0.00	1	SND	0.00	5	SND	0.00	5	SND	0.00	1	SND	0.00	1	SND	0.00
-1880	Min	1	SND	0.00	1	SND	0.00	5	SND	0.00	5	SND	0.00	1	SND	0.00	1	SND	0.00
-1879	Max	1	SND	0.00	1	SND	0.00	5	SND	0.00	1	SND	0.00	1	SND	0.00	1	SND	0.00
-1879	Min	1	SND	0.00	1	SND	0.00	5	SND	0.00	1	SND	0.00	1	SND	0.00	1	SND	0.00
-1878	Max	1	SND	0.00	1	SND	0.00	5	SND	0.00	1	SND	0.00	1	SND	0.00	1	SND	0.00
-1878	Min	1	SND	0.00	1	SND	0.00	5	SND	0.00	1	SND	0.00	1	SND	0.00	1	SND	0.00
-1877	Max	1	SND	0.00	1	SND	0.00	5	SND	0.00	1	SND	0.00	1	SND	0.00	1	SND	0.00
-1877	Min	1	SND	0.00	1	SND	0.00	5	SND	0.00	1	SND	0.00	1	SND	0.00	1	SND	0.00
-1876	Max	1	SND	0.00	1	SND	0.00	1	SND	0.00	1	SND	0.00	5	SND	0.00	1	SND	0.00
-1876	Min	1	SND	0.00	1	SND	0.00	1	SND	0.00	1	SND	0.00	5	SND	0.00	1	SND	0.00
-1875	Max	1	SND	0.00	1	SND	0.00	1	SND	0.00	5	SND	0.00	5	SND	0.00	1	SND	0.00
-1875	Min	1	SND	0.00	1	SND	0.00	1	SND	0.00	5	SND	0.00	5	SND	0.00	1	SND	0.00
-1874	Max	1	SND	0.00	1	SND	0.00	1	SND	0.00	5	SND	0.00	1	SND	0.00	1	SND	0.00
-1874	Min	1	SND	0.00	1	SND	0.00	1	SND	0.00	5	SND	0.00	1	SND	0.00	1	SND	0.00
-1873	Max	1	SND	0.00	1	SND	0.00	1	SND	0.00	5	SND	0.00	1	SND	0.00	1	SND	0.00
-1873	Min	1	SND	0.00	1	SND	0.00	1	SND	0.00	5	SND	0.00	1	SND	0.00	1	SND	0.00
-1872	Max	1	SND	0.00	1	SND	0.00	1	SND	0.00	1	SND	0.00	1	SND	0.00	1	SND	0.00
-1872	Min	1	SND	0.00	1	SND	0.00	1	SND	0.00	1	SND	0.00	1	SND	0.00	1	SND	0.00
-1871	Max	1	SND	0.00	1	SND	0.00	5	SND	0.00	1	SND	0.00	5	SND	0.00	1	SND	0.00
-1871	Min	1	SND	0.00	1	SND	0.00	5	SND	0.00	1	SND	0.00	5	SND	0.00	1	SND	0.00
-1870	Max	1	SND	0.00	1	SND	0.00	5	SND	0.00	1	SND	0.00	1	SND	0.00	1	SND	0.00
-1870	Min	1	SND	0.00	1	SND	0.00	5	SND	0.00	1	SND	0.00	1	SND	0.00	1	SND	0.00
-1869	Max	1	SND	0.00	1	SND	0.00	1	SND	0.00	1	SND	0.00	1	SND	0.00	1	SND	0.00
-1869	Min	1	SND	0.00	1	SND	0.00	1	SND	0.00	1	SND	0.00	1	SND	0.00	1	SND	0.00
-1868	Max	1	SND	0.00	1	SND	0.00	1	SND	0.00	5	SND	0.00	1	SND	0.00	1	SND	0.00
-1868	Min	1	SND	0.00	1	SND	0.00	1	SND	0.00	5	SND	0.00	1	SND	0.00	1	SND	0.00
-1867	Max	1	SND	0.00	1	SND	0.00	5	SND	0.00	5	SND	0.00	1	SND	0.00	1	SND	0.00
-1867	Min	1	SND	0.00	1	SND	0.00	5	SND	0.00	5	SND	0.00	1	SND	0.00	1	SND	0.00
-1866	Max	1	SND	0.00	1	SND	0.00	5	SND	0.00	5	SND	0.00	1	SND	0.00	1	SND	0.00
-1866	Min	1	SND	0.00	1	SND	0.00	5	SND	0.00	5	SND	0.00	1	SND	0.00	1	SND	0.00
-1865	Max	1	SND	0.00	1	SND	0.00	1	SND	0.00	5	SND	0.00	5	SND	0.00	1	SND	0.00
-1865	Min	1	SND	0.00	1	SND	0.00	1	SND	0.00	5	SND	0.00	5	SND	0.00	1	SND	0.00
-1864	Max	1	SND	0.00	1	SND	0.00	5	SND	0.00	1	SND	0.00	1	SND	0.00	1	SND	0.00
-1864	Min	1	SND	0.00	1	SND	0.00	5	SND	0.00	1	SND	0.00	1	SND	0.00	1	SND	0.00
-1863	Max	1	SND	0.00	1	SND	0.00	5	SND	0.00	1	SND	0.00	1	SND	0.00	1	SND	0.00
-1863	Min	1	SND	0.00	1	SND	0.00	5	SND	0.00	1	SND	0.00	1	SND	0.00	1	SND	0.00
-1862	Max	1	SND	0.00	1	SND	0.00	1	SND	0.00	5	SND	0.00	5	SND	0.00	1	SND	0.00
-1862	Min	1	SND	0.00	1	SND	0.00	1	SND	0.00	5	SND	0.00	5	SND	0.00	1	SND	0.00
-1861	Max	1	SND	0.00	1	SND	0.00	5	SND	0.00	1	SND	0.00	5	SND	0.00	1	SND	0.00
-1861	Min	1	SND	0.00	1	SND	0.00	5	SND	0.00	1	SND	0.00	5	SND	0.00	1	SND	0.00
-1860	Max	1	SND	0.00	1	SND	0.00	5	SND	0.00	5	SND	0.00	5	SND	0.00	1	SND	0.00
-1860	Min	1	SND	0.00	1	SND	0.00	5	SND	0.00	5	SND	0.00	5	SND	0.00	1	SND	0.00
-1859	Max	1	SND	0.00	1	SND	0.00	5	SND	0.00	5	SND	0.00	5	SND	0.00	1	SND	0.00
-1859	Min	1	SND	0.00	1	SND	0.00	5	SND	0.00	5	SND	0.00	5	SND	0.00	1	SND	0.00
-1858	Max	1	SND	0.00	1	SND	0.00	5	SND	0.00	5	SND	0.00	1	SND	0.00	1	SND	0.00
-1858	Min	1	SND	0.00	1	SND	0.00	5	SND	0.00	5	SND	0.00	1	SND	0.00	1	SND	0.00

-1857	Max	1	SND	0.00	1	SND	0.00	1	SND	0.00	5	SND	0.00	1	SND	0.00	1	SND	0.00
-1857	Min	1	SND	0.00	1	SND	0.00	1	SND	0.00	5	SND	0.00	1	SND	0.00	1	SND	0.00
-1856	Max	1	SND	0.00	1	SND	0.00	1	SND	0.00	5	SND	0.00	1	SND	0.00	1	SND	0.00
-1856	Min	1	SND	0.00	1	SND	0.00	1	SND	0.00	5	SND	0.00	1	SND	0.00	1	SND	0.00
-1855	Max	1	SND	0.00	1	SND	0.00	5	SND	0.00	1	SND	0.00	5	SND	0.00	1	SND	0.00
-1855	Min	1	SND	0.00	1	SND	0.00	5	SND	0.00	1	SND	0.00	5	SND	0.00	1	SND	0.00
-1854	Max	1	SND	0.00	1	SND	0.00	5	SND	0.00	5	SND	0.00	5	SND	0.00	1	SND	0.00
-1854	Min	1	SND	0.00	1	SND	0.00	5	SND	0.00	5	SND	0.00	5	SND	0.00	1	SND	0.00
-1853	Max	1	SND	0.00	1	SND	0.00	5	SND	0.00	5	SND	0.00	1	SND	0.00	1	SND	0.00
-1853	Min	1	SND	0.00	1	SND	0.00	5	SND	0.00	5	SND	0.00	1	SND	0.00	1	SND	0.00
-1852	Max	1	SND	0.00	1	SND	0.00	5	SND	0.00	5	SND	0.00	1	SND	0.00	1	SND	0.00
-1852	Min	1	SND	0.00	1	SND	0.00	5	SND	0.00	5	SND	0.00	1	SND	0.00	1	SND	0.00
-1851	Max	1	SND	0.00	1	SND	0.00	1	SND	0.00	1	SND	0.00	1	SND	0.00	1	SND	0.00
-1851	Min	1	SND	0.00	1	SND	0.00	1	SND	0.00	1	SND	0.00	1	SND	0.00	1	SND	0.00
-1850	Max	1	SND	0.00	1	SND	0.00	5	SND	0.00	1	SND	0.00	1	SND	0.00	1	SND	0.00
-1850	Min	1	SND	0.00	1	SND	0.00	5	SND	0.00	1	SND	0.00	1	SND	0.00	1	SND	0.00
-1849	Max	1	SND	0.00	1	SND	0.00	5	SND	0.00	5	SND	0.00	5	SND	0.00	1	SND	0.00
-1849	Min	1	SND	0.00	1	SND	0.00	5	SND	0.00	5	SND	0.00	5	SND	0.00	1	SND	0.00
-1848	Max	1	SND	0.00	1	SND	0.00	5	SND	0.00	1	SND	0.00	1	SND	0.00	1	SND	0.00
-1848	Min	1	SND	0.00	1	SND	0.00	5	SND	0.00	1	SND	0.00	1	SND	0.00	1	SND	0.00
-1847	Max	1	SND	0.00	1	SND	0.00	1	SND	0.00	5	SND	0.00	5	SND	0.00	1	SND	0.00
-1847	Min	1	SND	0.00	1	SND	0.00	1	SND	0.00	5	SND	0.00	5	SND	0.00	1	SND	0.00
-1846	Max	1	SND	0.00	1	SND	0.00	1	SND	0.00	5	SND	0.00	5	SND	0.00	1	SND	0.00
-1846	Min	1	SND	0.00	1	SND	0.00	1	SND	0.00	5	SND	0.00	5	SND	0.00	1	SND	0.00
-1845	Max	1	SND	0.00	1	SND	0.00	1	SND	0.00	5	SND	0.00	5	SND	0.00	1	SND	0.00
-1845	Min	1	SND	0.00	1	SND	0.00	1	SND	0.00	5	SND	0.00	5	SND	0.00	1	SND	0.00
-1844	Max	1	SND	0.00	1	SND	0.00	1	SND	0.00	1	SND	0.00	5	SND	0.00	1	SND	0.00
-1844	Min	1	SND	0.00	1	SND	0.00	1	SND	0.00	1	SND	0.00	5	SND	0.00	1	SND	0.00
-1843	Max	1	SND	0.00	1	SND	0.00	1	SND	0.00	5	SND	0.00	1	SND	0.00	1	SND	0.00
-1843	Min	1	SND	0.00	1	SND	0.00	1	SND	0.00	5	SND	0.00	1	SND	0.00	1	SND	0.00
-1842	Max	1	SND	0.00	1	SND	0.00	1	SND	0.00	5	SND	0.00	5	SND	0.00	1	SND	0.00
-1842	Min	1	SND	0.00	1	SND	0.00	1	SND	0.00	5	SND	0.00	5	SND	0.00	1	SND	0.00
-1841	Max	1	SND	0.00	1	SND	0.00	1	SND	0.00	1	SND	0.00	1	SND	0.00	1	SND	0.00
-1841	Min	1	SND	0.00	1	SND	0.00	1	SND	0.00	1	SND	0.00	1	SND	0.00	1	SND	0.00
-1840	Max	1	SND	0.00	1	SND	0.00	1	SND	0.00	5	SND	0.00	5	SND	0.00	1	SND	0.00
-1840	Min	1	SND	0.00	1	SND	0.00	1	SND	0.00	5	SND	0.00	5	SND	0.00	1	SND	0.00
-1839	Max	1	SND	0.00	1	SND	0.00	1	SND	0.00	5	SND	0.00	5	SND	0.00	1	SND	0.00
-1839	Min	1	SND	0.00	1	SND	0.00	1	SND	0.00	5	SND	0.00	5	SND	0.00	1	SND	0.00
-1838	Max	1	SND	0.00	1	SND	0.00	1	SND	0.00	5	SND	0.00	1	SND	0.00	1	SND	0.00
-1838	Min	1	SND	0.00	1	SND	0.00	1	SND	0.00	5	SND	0.00	1	SND	0.00	1	SND	0.00
-1837	Max	1	SND	0.00	1	SND	0.00	5	SND	0.00	1	SND	0.00	1	SND	0.00	1	SND	0.00
-1837	Min	1	SND	0.00	1	SND	0.00	5	SND	0.00	1	SND	0.00	1	SND	0.00	1	SND	0.00
-1836	Max	1	SND	0.00	1	SND	0.00	5	SND	0.00	5	SND	0.00	5	SND	0.00	1	SND	0.00
-1836	Min	1	SND	0.00	1	SND	0.00	5	SND	0.00	5	SND	0.00	5	SND	0.00	1	SND	0.00
-1835	Max	1	SND	0.00	1	SND	0.00	5	SND	0.00	5	SND	0.00	5	SND	0.00	1	SND	0.00
-1835	Min	1	SND	0.00	1	SND	0.00	5	SND	0.00	5	SND	0.00	5	SND	0.00	1	SND	0.00
-1834	Max	1	SND	0.00	1	SND	0.00	5	SND	0.00	5	SND	0.00	5	SND	0.00	1	SND	0.00
-1834	Min	1	SND	0.00	1	SND	0.00	5	SND	0.00	5	SND	0.00	5	SND	0.00	1	SND	0.00
-1833	Max	1	SND	0.00	1	SND	0.00	1	SND	0.00	1	SND	0.00	5	SND	0.00	1	SND	0.00
-1833	Min	1	SND	0.00	1	SND	0.00	1	SND	0.00	1	SND	0.00	5	SND	0.00	1	SND	0.00
-1832	Max	1	SND	0.00	1	SND	0.00	5	SND	0.00	1	SND	0.00	1	SND	0.00	1	SND	0.00
-1832	Min	1	SND	0.00	1	SND	0.00	5	SND	0.00	1	SND	0.00	1	SND	0.00	1	SND	0.00
-1831	Max	1	SND	0.00	1	SND	0.00	5	SND	0.00	5	SND	0.00	1	SND	0.00	1	SND	0.00
-1831	Min	1	SND	0.00	1	SND	0.00	5	SND	0.00	5	SND	0.00	1	SND	0.00	1	SND	0.00
-1830	Max	1	SND	0.00	1	SND	0.00	1	SND	0.00	5	SND	0.00	1	SND	0.00	1	SND	0.00
-1830	Min	1	SND	0.00	1	SND	0.00	1	SND	0.00	5	SND	0.00	1	SND	0.00	1	SND	0.00
-1829	Max	1	SND	0.00	1	SND	0.00	5	SND	0.00	5	SND	0.00	1	SND	0.00	1	SND	0.00
-1829	Min	1	SND	0.00	1	SND	0.00	5	SND	0.00	5	SND	0.00	1	SND	0.00	1	SND	0.00
-1828	Max	1	SND	0.00	1	SND	0.00	1	SND	0.00	5	SND	0.00	5	SND	0.00	1	SND	0.00
-1828	Min	1	SND	0.00	1	SND	0.00	1	SND	0.00	5	SND	0.00	5	SND	0.00	1	SND	0.00
-1827	Max	1	SND	0.00	1	SND	0.00	5	SND	0.00	5	SND	0.00	1	SND	0.00	1	SND	0.00
-1827	Min	1	SND	0.00	1	SND	0.00	5	SND	0.00	5	SND	0.00	1	SND	0.00	1	SND	0.00
-1826	Max	1	SND	0.00	1	SND	0.00	1	SND	0.00	5	SND	0.00	5	SND	0.00	1	SND	0.00
-1826	Min	1	SND	0.00	1	SND	0.00	1	SND	0.00	5	SND	0.00	5	SND	0.00	1	SND	0.00
-1825	Max	1	SND	0.00	1	SND	0.00	5	SND	0.00	1	SND	0.00	1	SND	0.00	1	SND	0.00
-1825	Min	1	SND	0.00	1	SND	0.00	5	SND	0.00	1	SND	0.00	1	SND	0.00	1	SND	0.00
-1824	Max	1	SND	0.00	1	SND	0.00	5	SND	0.00	1	SND	0.00	1	SND	0.00	1	SND	0.00
-1824	Min	1	SND	0.00	1	SND	0.00	5	SND	0.00	1	SND	0.00	1	SND	0.00	1	SND	0.00
-1823	Max	1	SND	0.00	1	SND	0.00	5	SND	0.00	5	SND	0.00	5	SND	0.00	1	SND	0.00
-1823	Min	1	SND	0.00	1	SND	0.00	5	SND	0.00	5	SND	0.00	5	SND	0.00	1	SND	0.00
-1822	Max	1	SND	0.00	1	SND	0.00	5	SND	0.00	5	SND	0.00	5	SND	0.00	1	SND	0.00
-1822	Min	1	SND	0.00	1	SND	0.00	5	SND	0.00	5	SND	0.00	5	SND	0.00	1	SND	0.00
-1821	Max	1	SND	0.00	1	SND	0.00	5	SND	0.00	5	SND	0.00	1	SND	0.00	1	SND	0.00
-1821	Min	1	SND	0.00	1	SND	0.00	5	SND	0.00	5	SND	0.00	1	SND	0.00	1	SND	0.00
-1820	Max	1	SND	0.00	1	SND	0.00	5	SND	0.00	5	SND	0.00	5	SND	0.00	1	SND	0.00
-1820	Min	1	SND	0.00	1	SND	0.00	5	SND	0.00	5	SND	0.00	5	SND	0.00	1	SND	0.00
-1819	Max	1	SND	0.00	1	SND	0.00	5	SND	0.00	1	SND	0.00	5	SND	0.00	1	SND	0.00
-1819	Min	1	SND	0.00	1	SND	0.00	5	SND	0.00	1	SND	0.00	5	SND	0.00	1	SND	0.00
-1818	Max	1	SND	0.00	1	SND	0.00	5	SND	0.00	5	SND	0.00	1	SND	0.00	1	SND	0.00

-1818	Min	1	SND	0.00	1	SND	0.00	5	SND	0.00	5	SND	0.00	1	SND	0.00	1	SND	0.00
-1817	Max	1	SND	0.00	1	SND	0.00	5	SND	0.00	5	SND	0.00	1	SND	0.00	1	SND	0.00
-1817	Min	1	SND	0.00	1	SND	0.00	5	SND	0.00	5	SND	0.00	1	SND	0.00	1	SND	0.00
-1816	Max	1	SND	0.00	1	SND	0.00	1	SND	0.00	5	SND	0.00	1	SND	0.00	1	SND	0.00
-1816	Min	1	SND	0.00	1	SND	0.00	1	SND	0.00	5	SND	0.00	1	SND	0.00	1	SND	0.00
-1815	Max	1	SND	0.00	1	SND	0.00	1	SND	0.00	1	SND	0.00	1	SND	0.00	1	SND	0.00
-1815	Min	1	SND	0.00	1	SND	0.00	1	SND	0.00	1	SND	0.00	1	SND	0.00	1	SND	0.00
-1814	Max	1	SND	0.00	1	SND	0.00	5	SND	0.00	5	SND	0.00	5	SND	0.00	1	SND	0.00
-1814	Min	1	SND	0.00	1	SND	0.00	5	SND	0.00	5	SND	0.00	5	SND	0.00	1	SND	0.00
-1813	Max	1	SND	0.00	1	SND	0.00	1	SND	0.00	5	SND	0.00	5	SND	0.00	1	SND	0.00
-1813	Min	1	SND	0.00	1	SND	0.00	1	SND	0.00	5	SND	0.00	5	SND	0.00	1	SND	0.00
-1812	Max	1	SND	0.00	1	SND	0.00	1	SND	0.00	5	SND	0.00	1	SND	0.00	1	SND	0.00
-1812	Min	1	SND	0.00	1	SND	0.00	1	SND	0.00	5	SND	0.00	1	SND	0.00	1	SND	0.00
-1811	Max	1	SND	0.00	1	SND	0.00	1	SND	0.00	5	SND	0.00	1	SND	0.00	1	SND	0.00
-1811	Min	1	SND	0.00	1	SND	0.00	1	SND	0.00	5	SND	0.00	1	SND	0.00	1	SND	0.00
-1810	Max	1	SND	0.00	1	SND	0.00	1	SND	0.00	1	SND	0.00	5	SND	0.00	1	SND	0.00
-1810	Min	1	SND	0.00	1	SND	0.00	1	SND	0.00	1	SND	0.00	5	SND	0.00	1	SND	0.00
-1809	Max	1	SND	0.00	1	SND	0.00	5	SND	0.00	1	SND	0.00	5	SND	0.00	1	SND	0.00
-1809	Min	1	SND	0.00	1	SND	0.00	5	SND	0.00	1	SND	0.00	5	SND	0.00	1	SND	0.00
-1808	Max	1	SND	0.00	1	SND	0.00	5	SND	0.00	1	SND	0.00	5	SND	0.00	1	SND	0.00
-1808	Min	1	SND	0.00	1	SND	0.00	5	SND	0.00	1	SND	0.00	5	SND	0.00	1	SND	0.00
-1807	Max	1	SND	0.00	1	SND	0.00	1	SND	0.00	5	SND	0.00	5	SND	0.00	1	SND	0.00
-1807	Min	1	SND	0.00	1	SND	0.00	1	SND	0.00	5	SND	0.00	5	SND	0.00	1	SND	0.00
-1806	Max	1	SND	0.00	1	SND	0.00	5	SND	0.00	5	SND	0.00	1	SND	0.00	1	SND	0.00
-1806	Min	1	SND	0.00	1	SND	0.00	5	SND	0.00	5	SND	0.00	1	SND	0.00	1	SND	0.00
-1805	Max	1	SND	0.00	1	SND	0.00	1	SND	0.00	5	SND	0.00	5	SND	0.00	1	SND	0.00
-1805	Min	1	SND	0.00	1	SND	0.00	1	SND	0.00	5	SND	0.00	5	SND	0.00	1	SND	0.00
-1804	Max	1	SND	0.00	1	SND	0.00	5	SND	0.00	1	SND	0.00	5	SND	0.00	1	SND	0.00
-1804	Min	1	SND	0.00	1	SND	0.00	5	SND	0.00	1	SND	0.00	5	SND	0.00	1	SND	0.00
-1803	Max	1	SND	0.00	1	SND	0.00	1	SND	0.00	1	SND	0.00	5	SND	0.00	1	SND	0.00
-1803	Min	1	SND	0.00	1	SND	0.00	1	SND	0.00	1	SND	0.00	5	SND	0.00	1	SND	0.00
-1802	Max	1	SND	0.00	1	SND	0.00	5	SND	0.00	1	SND	0.00	1	SND	0.00	1	SND	0.00
-1802	Min	1	SND	0.00	1	SND	0.00	5	SND	0.00	1	SND	0.00	1	SND	0.00	1	SND	0.00
-1801	Max	1	SND	0.00	1	SND	0.00	1	SND	0.00	5	SND	0.00	1	SND	0.00	1	SND	0.00
-1801	Min	1	SND	0.00	1	SND	0.00	1	SND	0.00	5	SND	0.00	1	SND	0.00	1	SND	0.00
-1800	Max	1	SND	0.00	1	SND	0.00	5	SND	0.00	5	SND	0.00	1	SND	0.00	1	SND	0.00
-1800	Min	1	SND	0.00	1	SND	0.00	5	SND	0.00	5	SND	0.00	1	SND	0.00	1	SND	0.00
-1799	Max	1	SND	0.00	1	SND	0.00	1	SND	0.00	1	SND	0.00	1	SND	0.00	1	SND	0.00
-1799	Min	1	SND	0.00	1	SND	0.00	1	SND	0.00	1	SND	0.00	1	SND	0.00	1	SND	0.00
-1798	Max	1	SND	0.00	1	SND	0.00	5	SND	0.00	1	SND	0.00	5	SND	0.00	1	SND	0.00
-1798	Min	1	SND	0.00	1	SND	0.00	5	SND	0.00	1	SND	0.00	5	SND	0.00	1	SND	0.00
-1797	Max	1	SND	0.00	1	SND	0.00	1	SND	0.00	5	SND	0.00	5	SND	0.00	1	SND	0.00
-1797	Min	1	SND	0.00	1	SND	0.00	1	SND	0.00	5	SND	0.00	5	SND	0.00	1	SND	0.00
-1796	Max	1	SND	0.00	1	SND	0.00	5	SND	0.00	5	SND	0.00	1	SND	0.00	1	SND	0.00
-1796	Min	1	SND	0.00	1	SND	0.00	5	SND	0.00	5	SND	0.00	1	SND	0.00	1	SND	0.00
-1795	Max	1	SND	0.00	1	SND	0.00	1	SND	0.00	5	SND	0.00	5	SND	0.00	1	SND	0.00
-1795	Min	1	SND	0.00	1	SND	0.00	1	SND	0.00	5	SND	0.00	5	SND	0.00	1	SND	0.00
-1794	Max	1	SND	0.00	1	SND	0.00	5	SND	0.00	1	SND	0.00	5	SND	0.00	1	SND	0.00
-1794	Min	1	SND	0.00	1	SND	0.00	5	SND	0.00	1	SND	0.00	5	SND	0.00	1	SND	0.00
-1793	Max	1	SND	0.00	1	SND	0.00	5	SND	0.00	5	SND	0.00	5	SND	0.00	1	SND	0.00
-1793	Min	1	SND	0.00	1	SND	0.00	5	SND	0.00	5	SND	0.00	5	SND	0.00	1	SND	0.00
-1792	Max	1	SND	0.00	1	SND	0.00	1	SND	0.00	5	SND	0.00	5	SND	0.00	1	SND	0.00
-1792	Min	1	SND	0.00	1	SND	0.00	1	SND	0.00	5	SND	0.00	5	SND	0.00	1	SND	0.00
-1791	Max	1	SND	0.00	1	SND	0.00	1	SND	0.00	5	SND	0.00	5	SND	0.00	1	SND	0.00
-1791	Min	1	SND	0.00	1	SND	0.00	1	SND	0.00	5	SND	0.00	5	SND	0.00	1	SND	0.00
-1790	Max	1	SND	0.00	1	SND	0.00	5	SND	0.00	1	SND	0.00	5	SND	0.00	1	SND	0.00
-1790	Min	1	SND	0.00	1	SND	0.00	5	SND	0.00	1	SND	0.00	5	SND	0.00	1	SND	0.00
-1789	Max	1	SND	0.00	1	SND	0.00	1	SND	0.00	5	SND	0.00	5	SND	0.00	1	SND	0.00
-1789	Min	1	SND	0.00	1	SND	0.00	1	SND	0.00	5	SND	0.00	5	SND	0.00	1	SND	0.00
-1788	Max	1	SND	0.00	1	SND	0.00	5	SND	0.00	1	SND	0.00	1	SND	0.00	1	SND	0.00
-1788	Min	1	SND	0.00	1	SND	0.00	5	SND	0.00	1	SND	0.00	1	SND	0.00	1	SND	0.00
-1787	Max	1	SND	0.00	1	SND	0.00	5	SND	0.00	1	SND	0.00	1	SND	0.00	1	SND	0.00
-1787	Min	1	SND	0.00	1	SND	0.00	5	SND	0.00	1	SND	0.00	1	SND	0.00	1	SND	0.00
-1786	Max	1	SND	0.00	1	SND	0.00	1	SND	0.00	5	SND	0.00	1	SND	0.00	1	SND	0.00
-1786	Min	1	SND	0.00	1	SND	0.00	1	SND	0.00	5	SND	0.00	1	SND	0.00	1	SND	0.00
-1785	Max	1	SND	0.00	1	SND	0.00	5	SND	0.00	1	SND	0.00	1	SND	0.00	1	SND	0.00
-1785	Min	1	SND	0.00	1	SND	0.00	5	SND	0.00	1	SND	0.00	1	SND	0.00	1	SND	0.00
-1784	Max	1	SND	0.00	1	SND	0.00	1	SND	0.00	5	SND	0.00	1	SND	0.00	1	SND	0.00
-1784	Min	1	SND	0.00	1	SND	0.00	1	SND	0.00	5	SND	0.00	1	SND	0.00	1	SND	0.00
-1783	Max	1	SND	0.00	1	SND	0.00	5	SND	0.00	5	SND	0.00	1	SND	0.00	1	SND	0.00
-1783	Min	1	SND	0.00	1	SND	0.00	5	SND	0.00	5	SND	0.00	1	SND	0.00	1	SND	0.00
-1782	Max	1	SND	0.00	1	SND	0.00	1	SND	0.00	5	SND	0.00	5	SND	0.00	1	SND	0.00
-1782	Min	1	SND	0.00	1	SND	0.00	1	SND	0.00	5	SND	0.00	5	SND	0.00	1	SND	0.00
-1781	Max	1	SND	0.00	1	SND	0.00	5	SND	0.00	5	SND	0.00	1	SND	0.00	1	SND	0.00
-1781	Min	1	SND	0.00	1	SND	0.00	5	SND	0.00	5	SND	0.00	1	SND	0.00	1	SND	0.00
-1780	Max	1	SND	0.00	1	SND	0.00	1	SND	0.00	5	SND	0.00	5	SND	0.00	1	SND	0.00
-1780	Min	1	SND	0.00	1	SND	0.00	1	SND	0.00	5	SND	0.00	5	SND	0.00	1	SND	0.00
-1779	Max	1	SND	0.00	1	SND	0.00	1	SND	0.00	5	SND	0.00	5	SND	0.00	1	SND	0.00
-1779	Min	1	SND	0.00	1	SND	0.00	1	SND	0.00	5	SND	0.00	5	SND	0.00	1	SND	0.00

-1778	Max	1	SND	0.00	1	SND	0.00	1	SND	0.00	1	SND	0.00	1	SND	0.00	1	SND	0.00
-1778	Min	1	SND	0.00	1	SND	0.00	1	SND	0.00	1	SND	0.00	1	SND	0.00	1	SND	0.00
-1777	Max	1	SND	0.00	1	SND	0.00	1	SND	0.00	5	SND	0.00	5	SND	0.00	1	SND	0.00
-1777	Min	1	SND	0.00	1	SND	0.00	1	SND	0.00	5	SND	0.00	5	SND	0.00	1	SND	0.00
-1776	Max	1	SND	0.00	1	SND	0.00	1	SND	0.00	5	SND	0.00	5	SND	0.00	1	SND	0.00
-1776	Min	1	SND	0.00	1	SND	0.00	1	SND	0.00	5	SND	0.00	5	SND	0.00	1	SND	0.00
-1775	Max	1	SND	0.00	1	SND	0.00	5	SND	0.00	5	SND	0.00	1	SND	0.00	1	SND	0.00
-1775	Min	1	SND	0.00	1	SND	0.00	5	SND	0.00	5	SND	0.00	1	SND	0.00	1	SND	0.00
-1774	Max	1	SND	0.00	1	SND	0.00	1	SND	0.00	5	SND	0.00	5	SND	0.00	1	SND	0.00
-1774	Min	1	SND	0.00	1	SND	0.00	1	SND	0.00	5	SND	0.00	5	SND	0.00	1	SND	0.00
-1773	Max	1	SND	0.00	1	SND	0.00	5	SND	0.00	5	SND	0.00	5	SND	0.00	1	SND	0.00
-1773	Min	1	SND	0.00	1	SND	0.00	5	SND	0.00	5	SND	0.00	5	SND	0.00	1	SND	0.00
-1772	Max	1	SND	0.00	1	SND	0.00	5	SND	0.00	1	SND	0.00	5	SND	0.00	1	SND	0.00
-1772	Min	1	SND	0.00	1	SND	0.00	5	SND	0.00	1	SND	0.00	5	SND	0.00	1	SND	0.00
-1771	Max	1	SND	0.00	1	SND	0.00	5	SND	0.00	1	SND	0.00	1	SND	0.00	1	SND	0.00
-1771	Min	1	SND	0.00	1	SND	0.00	5	SND	0.00	1	SND	0.00	1	SND	0.00	1	SND	0.00
-1770	Max	1	SND	0.00	1	SND	0.00	5	SND	0.00	5	SND	0.00	1	SND	0.00	1	SND	0.00
-1770	Min	1	SND	0.00	1	SND	0.00	5	SND	0.00	5	SND	0.00	1	SND	0.00	1	SND	0.00
-1769	Max	1	SND	0.00	1	SND	0.00	1	SND	0.00	5	SND	0.00	1	SND	0.00	1	SND	0.00
-1769	Min	1	SND	0.00	1	SND	0.00	1	SND	0.00	5	SND	0.00	1	SND	0.00	1	SND	0.00
-1768	Max	1	SND	0.00	1	SND	0.00	5	SND	0.00	5	SND	0.00	5	SND	0.00	1	SND	0.00
-1768	Min	1	SND	0.00	1	SND	0.00	5	SND	0.00	5	SND	0.00	5	SND	0.00	1	SND	0.00
-1767	Max	1	SND	0.00	1	SND	0.00	1	SND	0.00	5	SND	0.00	5	SND	0.00	1	SND	0.00
-1767	Min	1	SND	0.00	1	SND	0.00	1	SND	0.00	5	SND	0.00	5	SND	0.00	1	SND	0.00
-1766	Max	1	SND	0.00	1	SND	0.00	1	SND	0.00	5	SND	0.00	5	SND	0.00	1	SND	0.00
-1766	Min	1	SND	0.00	1	SND	0.00	1	SND	0.00	5	SND	0.00	5	SND	0.00	1	SND	0.00
-1765	Max	1	SND	0.00	1	SND	0.00	5	SND	0.00	5	SND	0.00	5	SND	0.00	1	SND	0.00
-1765	Min	1	SND	0.00	1	SND	0.00	5	SND	0.00	5	SND	0.00	5	SND	0.00	1	SND	0.00
-1764	Max	1	SND	0.00	1	SND	0.00	5	SND	0.00	5	SND	0.00	5	SND	0.00	1	SND	0.00
-1764	Min	1	SND	0.00	1	SND	0.00	5	SND	0.00	5	SND	0.00	5	SND	0.00	1	SND	0.00
-1763	Max	1	SND	0.00	1	SND	0.00	5	SND	0.00	5	SND	0.00	1	SND	0.00	1	SND	0.00
-1763	Min	1	SND	0.00	1	SND	0.00	5	SND	0.00	5	SND	0.00	1	SND	0.00	1	SND	0.00
-1762	Max	1	SND	0.00	1	SND	0.00	5	SND	0.00	5	SND	0.00	1	SND	0.00	1	SND	0.00
-1762	Min	1	SND	0.00	1	SND	0.00	5	SND	0.00	5	SND	0.00	1	SND	0.00	1	SND	0.00
-1761	Max	1	SND	0.00	1	SND	0.00	5	SND	0.00	5	SND	0.00	1	SND	0.00	1	SND	0.00
-1761	Min	1	SND	0.00	1	SND	0.00	5	SND	0.00	5	SND	0.00	1	SND	0.00	1	SND	0.00
-1760	Max	1	SND	0.00	1	SND	0.00	1	SND	0.00	1	SND	0.00	5	SND	0.00	1	SND	0.00
-1760	Min	1	SND	0.00	1	SND	0.00	1	SND	0.00	1	SND	0.00	5	SND	0.00	1	SND	0.00
-1759	Max	1	SND	0.00	1	SND	0.00	1	SND	0.00	1	SND	0.00	5	SND	0.00	1	SND	0.00
-1759	Min	1	SND	0.00	1	SND	0.00	1	SND	0.00	1	SND	0.00	5	SND	0.00	1	SND	0.00
-1758	Max	1	SND	0.00	1	SND	0.00	5	SND	0.00	5	SND	0.00	5	SND	0.00	1	SND	0.00
-1758	Min	1	SND	0.00	1	SND	0.00	5	SND	0.00	5	SND	0.00	5	SND	0.00	1	SND	0.00
-1757	Max	1	SND	0.00	1	SND	0.00	1	SND	0.00	5	SND	0.00	1	SND	0.00	1	SND	0.00
-1757	Min	1	SND	0.00	1	SND	0.00	1	SND	0.00	5	SND	0.00	1	SND	0.00	1	SND	0.00
-1756	Max	1	SND	0.00	1	SND	0.00	1	SND	0.00	5	SND	0.00	1	SND	0.00	1	SND	0.00
-1756	Min	1	SND	0.00	1	SND	0.00	1	SND	0.00	5	SND	0.00	1	SND	0.00	1	SND	0.00
-1755	Max	1	SND	0.00	1	SND	0.00	1	SND	0.00	5	SND	0.00	1	SND	0.00	1	SND	0.00
-1755	Min	1	SND	0.00	1	SND	0.00	1	SND	0.00	5	SND	0.00	1	SND	0.00	1	SND	0.00
-1754	Max	1	SND	0.00	1	SND	0.00	5	SND	0.00	5	SND	0.00	5	SND	0.00	1	SND	0.00
-1754	Min	1	SND	0.00	1	SND	0.00	5	SND	0.00	5	SND	0.00	5	SND	0.00	1	SND	0.00
-1753	Max	1	SND	0.00	1	SND	0.00	1	SND	0.00	5	SND	0.00	5	SND	0.00	1	SND	0.00
-1753	Min	1	SND	0.00	1	SND	0.00	1	SND	0.00	5	SND	0.00	5	SND	0.00	1	SND	0.00
-1752	Max	1	SND	0.00	1	SND	0.00	5	SND	0.00	5	SND	0.00	1	SND	0.00	1	SND	0.00
-1752	Min	1	SND	0.00	1	SND	0.00	5	SND	0.00	5	SND	0.00	1	SND	0.00	1	SND	0.00
-1751	Max	1	SND	0.00	1	SND	0.00	1	SND	0.00	5	SND	0.00	1	SND	0.00	1	SND	0.00
-1751	Min	1	SND	0.00	1	SND	0.00	1	SND	0.00	5	SND	0.00	1	SND	0.00	1	SND	0.00
-1750	Max	1	SND	0.00	1	SND	0.00	1	SND	0.00	5	SND	0.00	1	SND	0.00	1	SND	0.00
-1750	Min	1	SND	0.00	1	SND	0.00	1	SND	0.00	5	SND	0.00	1	SND	0.00	1	SND	0.00
-1749	Max	1	SND	0.00	1	SND	0.00	5	SND	0.00	1	SND	0.00	1	SND	0.00	1	SND	0.00
-1749	Min	1	SND	0.00	1	SND	0.00	5	SND	0.00	1	SND	0.00	1	SND	0.00	1	SND	0.00
-1748	Max	1	SND	0.00	1	SND	0.00	5	SND	0.00	5	SND	0.00	1	SND	0.00	1	SND	0.00
-1748	Min	1	SND	0.00	1	SND	0.00	5	SND	0.00	5	SND	0.00	1	SND	0.00	1	SND	0.00
-1747	Max	1	SND	0.00	1	SND	0.00	1	SND	0.00	5	SND	0.00	5	SND	0.00	1	SND	0.00
-1747	Min	1	SND	0.00	1	SND	0.00	1	SND	0.00	5	SND	0.00	5	SND	0.00	1	SND	0.00
-1746	Max	1	SND	0.00	1	SND	0.00	1	SND	0.00	1	SND	0.00	1	SND	0.00	1	SND	0.00
-1746	Min	1	SND	0.00	1	SND	0.00	1	SND	0.00	1	SND	0.00	1	SND	0.00	1	SND	0.00
-1745	Max	1	SND	0.00	1	SND	0.00	5	SND	0.00	1	SND	0.00	5	SND	0.00	1	SND	0.00
-1745	Min	1	SND	0.00	1	SND	0.00	5	SND	0.00	1	SND	0.00	5	SND	0.00	1	SND	0.00
-1744	Max	1	SND	0.00	1	SND	0.00	5	SND	0.00	5	SND	0.00	5	SND	0.00	1	SND	0.00
-1744	Min	1	SND	0.00	1	SND	0.00	5	SND	0.00	5	SND	0.00	5	SND	0.00	1	SND	0.00
-1743	Max	1	SND	0.00	1	SND	0.00	1	SND	0.00	5	SND	0.00	1	SND	0.00	1	SND	0.00
-1743	Min	1	SND	0.00	1	SND	0.00	1	SND	0.00	5	SND	0.00	1	SND	0.00	1	SND	0.00
-1742	Max	1	SND	0.00	1	SND	0.00	5	SND	0.00	5	SND	0.00	1	SND	0.00	1	SND	0.00
-1742	Min	1	SND	0.00	1	SND	0.00	5	SND	0.00	5	SND	0.00	1	SND	0.00	1	SND	0.00
-1741	Max	1	SND	0.00	1	SND	0.00	5	SND	0.00	5	SND	0.00	5	SND	0.00	1	SND	0.00
-1741	Min	1	SND	0.00	1	SND	0.00	5	SND	0.00	5	SND	0.00	5	SND	0.00	1	SND	0.00
-1740	Max	1	SND	0.00	1	SND	0.00	1	SND	0.00	5	SND	0.00	5	SND	0.00	1	SND	0.00
-1740	Min	1	SND	0.00	1	SND	0.00	1	SND	0.00	5	SND	0.00	5	SND	0.00	1	SND	0.00
-1739	Max	1	SND	0.00	1	SND	0.00	1	SND	0.00	5	SND	0.00	1	SND	0.00	1	SND	0.00

-1739	Min	1	SND	0.00	1	SND	0.00	1	SND	0.00	5	SND	0.00	1	SND	0.00	1	SND	0.00
-1738	Max	1	SND	0.00	1	SND	0.00	1	SND	0.00	5	SND	0.00	1	SND	0.00	1	SND	0.00
-1738	Min	1	SND	0.00	1	SND	0.00	1	SND	0.00	5	SND	0.00	1	SND	0.00	1	SND	0.00
-1737	Max	1	SND	0.00	1	SND	0.00	1	SND	0.00	1	SND	0.00	1	SND	0.00	1	SND	0.00
-1737	Min	1	SND	0.00	1	SND	0.00	1	SND	0.00	1	SND	0.00	1	SND	0.00	1	SND	0.00
-1736	Max	1	SND	0.00	1	SND	0.00	1	SND	0.00	5	SND	0.00	1	SND	0.00	1	SND	0.00
-1736	Min	1	SND	0.00	1	SND	0.00	1	SND	0.00	5	SND	0.00	1	SND	0.00	1	SND	0.00
-1735	Max	1	SND	0.00	1	SND	0.00	1	SND	0.00	5	SND	0.00	1	SND	0.00	1	SND	0.00
-1735	Min	1	SND	0.00	1	SND	0.00	1	SND	0.00	5	SND	0.00	1	SND	0.00	1	SND	0.00
-1734	Max	1	SND	0.00	1	SND	0.00	1	SND	0.00	1	SND	0.00	1	SND	0.00	1	SND	0.00
-1734	Min	1	SND	0.00	1	SND	0.00	1	SND	0.00	1	SND	0.00	1	SND	0.00	1	SND	0.00
-1733	Max	1	SND	0.00	1	SND	0.00	1	SND	0.00	5	SND	0.00	1	SND	0.00	1	SND	0.00
-1733	Min	1	SND	0.00	1	SND	0.00	1	SND	0.00	5	SND	0.00	1	SND	0.00	1	SND	0.00
-1732	Max	1	SND	0.00	1	SND	0.00	5	SND	0.00	5	SND	0.00	1	SND	0.00	1	SND	0.00
-1732	Min	1	SND	0.00	1	SND	0.00	5	SND	0.00	5	SND	0.00	1	SND	0.00	1	SND	0.00
-1731	Max	1	SND	0.00	1	SND	0.00	5	SND	0.00	5	SND	0.00	1	SND	0.00	1	SND	0.00
-1731	Min	1	SND	0.00	1	SND	0.00	5	SND	0.00	5	SND	0.00	1	SND	0.00	1	SND	0.00
-1730	Max	1	SND	0.00	1	SND	0.00	5	SND	0.00	5	SND	0.00	1	SND	0.00	1	SND	0.00
-1730	Min	1	SND	0.00	1	SND	0.00	5	SND	0.00	5	SND	0.00	1	SND	0.00	1	SND	0.00
-1729	Max	1	SND	0.00	1	SND	0.00	5	SND	0.00	1	SND	0.00	5	SND	0.00	1	SND	0.00
-1729	Min	1	SND	0.00	1	SND	0.00	5	SND	0.00	1	SND	0.00	5	SND	0.00	1	SND	0.00
-1728	Max	1	SND	0.00	1	SND	0.00	1	SND	0.00	5	SND	0.00	5	SND	0.00	1	SND	0.00
-1728	Min	1	SND	0.00	1	SND	0.00	1	SND	0.00	5	SND	0.00	5	SND	0.00	1	SND	0.00
-1727	Max	1	SND	0.00	1	SND	0.00	5	SND	0.00	1	SND	0.00	1	SND	0.00	1	SND	0.00
-1727	Min	1	SND	0.00	1	SND	0.00	5	SND	0.00	1	SND	0.00	1	SND	0.00	1	SND	0.00
-1726	Max	1	SND	0.00	1	SND	0.00	1	SND	0.00	5	SND	0.00	5	SND	0.00	1	SND	0.00
-1726	Min	1	SND	0.00	1	SND	0.00	1	SND	0.00	5	SND	0.00	5	SND	0.00	1	SND	0.00
-1725	Max	1	SND	0.00	1	SND	0.00	5	SND	0.00	5	SND	0.00	1	SND	0.00	1	SND	0.00
-1725	Min	1	SND	0.00	1	SND	0.00	5	SND	0.00	5	SND	0.00	1	SND	0.00	1	SND	0.00
-1724	Max	1	SND	0.00	1	SND	0.00	5	SND	0.00	5	SND	0.00	1	SND	0.00	1	SND	0.00
-1724	Min	1	SND	0.00	1	SND	0.00	5	SND	0.00	5	SND	0.00	1	SND	0.00	1	SND	0.00
-1723	Max	1	SND	0.00	1	SND	0.00	1	SND	0.00	5	SND	0.00	5	SND	0.00	1	SND	0.00
-1723	Min	1	SND	0.00	1	SND	0.00	1	SND	0.00	5	SND	0.00	5	SND	0.00	1	SND	0.00
-1722	Max	1	SND	0.00	1	SND	0.00	5	SND	0.00	1	SND	0.00	5	SND	0.00	1	SND	0.00
-1722	Min	1	SND	0.00	1	SND	0.00	5	SND	0.00	1	SND	0.00	5	SND	0.00	1	SND	0.00
-1721	Max	1	SND	0.00	1	SND	0.00	5	SND	0.00	5	SND	0.00	1	SND	0.00	1	SND	0.00
-1721	Min	1	SND	0.00	1	SND	0.00	5	SND	0.00	5	SND	0.00	1	SND	0.00	1	SND	0.00
-1720	Max	1	SND	0.00	1	SND	0.00	1	SND	0.00	5	SND	0.00	1	SND	0.00	1	SND	0.00
-1720	Min	1	SND	0.00	1	SND	0.00	1	SND	0.00	5	SND	0.00	1	SND	0.00	1	SND	0.00
-1719	Max	1	SND	0.00	1	SND	0.00	5	SND	0.00	5	SND	0.00	5	SND	0.00	1	SND	0.00
-1719	Min	1	SND	0.00	1	SND	0.00	5	SND	0.00	5	SND	0.00	5	SND	0.00	1	SND	0.00
-1718	Max	1	SND	0.00	1	SND	0.00	1	SND	0.00	5	SND	0.00	5	SND	0.00	1	SND	0.00
-1718	Min	1	SND	0.00	1	SND	0.00	1	SND	0.00	5	SND	0.00	5	SND	0.00	1	SND	0.00
-1717	Max	1	SND	0.00	1	SND	0.00	5	SND	0.00	5	SND	0.00	1	SND	0.00	1	SND	0.00
-1717	Min	1	SND	0.00	1	SND	0.00	5	SND	0.00	5	SND	0.00	1	SND	0.00	1	SND	0.00
-1716	Max	1	SND	0.00	1	SND	0.00	1	SND	0.00	1	SND	0.00	5	SND	0.00	1	SND	0.00
-1716	Min	1	SND	0.00	1	SND	0.00	1	SND	0.00	1	SND	0.00	5	SND	0.00	1	SND	0.00
-1715	Max	1	SND	0.00	1	SND	0.00	1	SND	0.00	1	SND	0.00	1	SND	0.00	1	SND	0.00
-1715	Min	1	SND	0.00	1	SND	0.00	1	SND	0.00	1	SND	0.00	1	SND	0.00	1	SND	0.00
-1714	Max	1	SND	0.00	1	SND	0.00	1	SND	0.00	5	SND	0.00	1	SND	0.00	1	SND	0.00
-1714	Min	1	SND	0.00	1	SND	0.00	1	SND	0.00	5	SND	0.00	1	SND	0.00	1	SND	0.00
-1713	Max	1	SND	0.00	1	SND	0.00	1	SND	0.00	1	SND	0.00	1	SND	0.00	1	SND	0.00
-1713	Min	1	SND	0.00	1	SND	0.00	1	SND	0.00	1	SND	0.00	1	SND	0.00	1	SND	0.00
-1712	Max	1	SND	0.00	1	SND	0.00	5	SND	0.00	5	SND	0.00	1	SND	0.00	1	SND	0.00
-1712	Min	1	SND	0.00	1	SND	0.00	5	SND	0.00	5	SND	0.00	1	SND	0.00	1	SND	0.00
-1711	Max	1	SND	0.00	1	SND	0.00	1	SND	0.00	1	SND	0.00	5	SND	0.00	1	SND	0.00
-1711	Min	1	SND	0.00	1	SND	0.00	1	SND	0.00	1	SND	0.00	5	SND	0.00	1	SND	0.00
-1710	Max	1	SND	0.00	1	SND	0.00	1	SND	0.00	5	SND	0.00	1	SND	0.00	1	SND	0.00
-1710	Min	1	SND	0.00	1	SND	0.00	1	SND	0.00	5	SND	0.00	1	SND	0.00	1	SND	0.00
-1709	Max	1	SND	0.00	1	SND	0.00	1	SND	0.00	5	SND	0.00	1	SND	0.00	1	SND	0.00
-1709	Min	1	SND	0.00	1	SND	0.00	1	SND	0.00	5	SND	0.00	1	SND	0.00	1	SND	0.00
-1708	Max	1	SND	0.00	1	SND	0.00	5	SND	0.00	1	SND	0.00	1	SND	0.00	1	SND	0.00
-1708	Min	1	SND	0.00	1	SND	0.00	5	SND	0.00	1	SND	0.00	1	SND	0.00	1	SND	0.00
-1707	Max	1	SND	0.00	1	SND	0.00	1	SND	0.00	5	SND	0.00	1	SND	0.00	1	SND	0.00
-1707	Min	1	SND	0.00	1	SND	0.00	1	SND	0.00	5	SND	0.00	1	SND	0.00	1	SND	0.00
-1706	Max	1	SND	0.00	1	SND	0.00	1	SND	0.00	1	SND	0.00	5	SND	0.00	1	SND	0.00
-1706	Min	1	SND	0.00	1	SND	0.00	1	SND	0.00	1	SND	0.00	5	SND	0.00	1	SND	0.00
-1705	Max	1	SND	0.00	1	SND	0.00	1	SND	0.00	5	SND	0.00	1	SND	0.00	1	SND	0.00
-1705	Min	1	SND	0.00	1	SND	0.00	1	SND	0.00	5	SND	0.00	1	SND	0.00	1	SND	0.00
-1704	Max	1	SND	0.00	1	SND	0.00	5	SND	0.00	5	SND	0.00	5	SND	0.00	1	SND	0.00
-1704	Min	1	SND	0.00	1	SND	0.00	5	SND	0.00	5	SND	0.00	5	SND	0.00	1	SND	0.00
-1703	Max	1	SND	0.00	1	SND	0.00	5	SND	0.00	1	SND	0.00	5	SND	0.00	1	SND	0.00
-1703	Min	1	SND	0.00	1	SND	0.00	5	SND	0.00	1	SND	0.00	5	SND	0.00	1	SND	0.00
-1702	Max	1	SND	0.00	1	SND	0.00	5	SND	0.00	5	SND	0.00	1	SND	0.00	1	SND	0.00
-1702	Min	1	SND	0.00	1	SND	0.00	5	SND	0.00	5	SND	0.00	1	SND	0.00	1	SND	0.00
-1701	Max	1	SND	0.00	1	SND	0.00	5	SND	0.00	1	SND	0.00	1	SND	0.00	1	SND	0.00
-1701	Min	1	SND	0.00	1	SND	0.00	5	SND	0.00	1	SND	0.00	1	SND	0.00	1	SND	0.00
-1700	Max	1	SND	0.00	1	SND	0.00	1	SND	0.00	5	SND	0.00	1	SND	0.00	1	SND	0.00
-1700	Min	1	SND	0.00	1	SND	0.00	1	SND	0.00	5	SND	0.00	1	SND	0.00	1	SND	0.00

-1699	Max	1	SND	0.00	1	SND	0.00	5	SND	0.00	1	SND	0.00	5	SND	0.00	1	SND	0.00
-1699	Min	1	SND	0.00	1	SND	0.00	5	SND	0.00	1	SND	0.00	5	SND	0.00	1	SND	0.00
-1698	Max	1	SND	0.00	1	SND	0.00	1	SND	0.00	1	SND	0.00	1	SND	0.00	1	SND	0.00
-1698	Min	1	SND	0.00	1	SND	0.00	1	SND	0.00	1	SND	0.00	1	SND	0.00	1	SND	0.00
-1697	Max	1	SND	0.00	1	SND	0.00	1	SND	0.00	5	SND	0.00	1	SND	0.00	1	SND	0.00
-1697	Min	1	SND	0.00	1	SND	0.00	1	SND	0.00	5	SND	0.00	1	SND	0.00	1	SND	0.00
-1696	Max	1	SND	0.00	1	SND	0.00	5	SND	0.00	5	SND	0.00	1	SND	0.00	1	SND	0.00
-1696	Min	1	SND	0.00	1	SND	0.00	5	SND	0.00	5	SND	0.00	1	SND	0.00	1	SND	0.00
-1695	Max	1	SND	0.00	1	SND	0.00	1	SND	0.00	1	SND	0.00	5	SND	0.00	1	SND	0.00
-1695	Min	1	SND	0.00	1	SND	0.00	1	SND	0.00	1	SND	0.00	5	SND	0.00	1	SND	0.00
-1694	Max	1	SND	0.00	1	SND	0.00	1	SND	0.00	5	SND	0.00	5	SND	0.00	1	SND	0.00
-1694	Min	1	SND	0.00	1	SND	0.00	1	SND	0.00	5	SND	0.00	5	SND	0.00	1	SND	0.00
-1693	Max	1	SND	0.00	1	SND	0.00	1	SND	0.00	5	SND	0.00	5	SND	0.00	1	SND	0.00
-1693	Min	1	SND	0.00	1	SND	0.00	1	SND	0.00	5	SND	0.00	5	SND	0.00	1	SND	0.00
-1692	Max	1	SND	0.00	1	SND	0.00	5	SND	0.00	1	SND	0.00	1	SND	0.00	1	SND	0.00
-1692	Min	1	SND	0.00	1	SND	0.00	5	SND	0.00	1	SND	0.00	1	SND	0.00	1	SND	0.00
-1691	Max	1	SND	0.00	1	SND	0.00	5	SND	0.00	5	SND	0.00	1	SND	0.00	1	SND	0.00
-1691	Min	1	SND	0.00	1	SND	0.00	5	SND	0.00	5	SND	0.00	1	SND	0.00	1	SND	0.00
-1690	Max	1	SND	0.00	1	SND	0.00	1	SND	0.00	5	SND	0.00	1	SND	0.00	1	SND	0.00
-1690	Min	1	SND	0.00	1	SND	0.00	1	SND	0.00	5	SND	0.00	1	SND	0.00	1	SND	0.00
-1689	Max	1	SND	0.00	1	SND	0.00	5	SND	0.00	5	SND	0.00	1	SND	0.00	1	SND	0.00
-1689	Min	1	SND	0.00	1	SND	0.00	5	SND	0.00	5	SND	0.00	1	SND	0.00	1	SND	0.00
-1688	Max	1	SND	0.00	1	SND	0.00	1	SND	0.00	5	SND	0.00	1	SND	0.00	1	SND	0.00
-1688	Min	1	SND	0.00	1	SND	0.00	1	SND	0.00	5	SND	0.00	1	SND	0.00	1	SND	0.00
-1687	Max	1	SND	0.00	1	SND	0.00	1	SND	0.00	5	SND	0.00	5	SND	0.00	1	SND	0.00
-1687	Min	1	SND	0.00	1	SND	0.00	1	SND	0.00	5	SND	0.00	5	SND	0.00	1	SND	0.00
-1686	Max	1	SND	0.00	1	SND	0.00	5	SND	0.00	5	SND	0.00	1	SND	0.00	1	SND	0.00
-1686	Min	1	SND	0.00	1	SND	0.00	5	SND	0.00	5	SND	0.00	1	SND	0.00	1	SND	0.00
-1685	Max	1	SND	0.00	1	SND	0.00	5	SND	0.00	5	SND	0.00	1	SND	0.00	1	SND	0.00
-1685	Min	1	SND	0.00	1	SND	0.00	5	SND	0.00	5	SND	0.00	1	SND	0.00	1	SND	0.00
-1684	Max	1	SND	0.00	1	SND	0.00	1	SND	0.00	5	SND	0.00	5	SND	0.00	1	SND	0.00
-1684	Min	1	SND	0.00	1	SND	0.00	1	SND	0.00	5	SND	0.00	5	SND	0.00	1	SND	0.00
-1683	Max	1	SND	0.00	1	SND	0.00	1	SND	0.00	5	SND	0.00	1	SND	0.00	1	SND	0.00
-1683	Min	1	SND	0.00	1	SND	0.00	1	SND	0.00	5	SND	0.00	1	SND	0.00	1	SND	0.00
-1682	Max	1	SND	0.00	1	SND	0.00	1	SND	0.00	5	SND	0.00	1	SND	0.00	1	SND	0.00
-1682	Min	1	SND	0.00	1	SND	0.00	1	SND	0.00	5	SND	0.00	1	SND	0.00	1	SND	0.00
-1681	Max	1	SND	0.00	1	SND	0.00	5	SND	0.00	1	SND	0.00	1	SND	0.00	1	SND	0.00
-1681	Min	1	SND	0.00	1	SND	0.00	5	SND	0.00	1	SND	0.00	1	SND	0.00	1	SND	0.00
-1680	Max	1	SND	0.00	1	SND	0.00	5	SND	0.00	5	SND	0.00	1	SND	0.00	1	SND	0.00
-1680	Min	1	SND	0.00	1	SND	0.00	5	SND	0.00	5	SND	0.00	1	SND	0.00	1	SND	0.00
-1679	Max	1	SND	0.00	1	SND	0.00	1	SND	0.00	5	SND	0.00	1	SND	0.00	1	SND	0.00
-1679	Min	1	SND	0.00	1	SND	0.00	1	SND	0.00	5	SND	0.00	1	SND	0.00	1	SND	0.00
-1678	Max	1	SND	0.00	1	SND	0.00	5	SND	0.00	5	SND	0.00	1	SND	0.00	1	SND	0.00
-1678	Min	1	SND	0.00	1	SND	0.00	5	SND	0.00	5	SND	0.00	1	SND	0.00	1	SND	0.00
-1677	Max	1	SND	0.00	1	SND	0.00	5	SND	0.00	5	SND	0.00	1	SND	0.00	1	SND	0.00
-1677	Min	1	SND	0.00	1	SND	0.00	5	SND	0.00	5	SND	0.00	1	SND	0.00	1	SND	0.00
-1676	Max	1	SND	0.00	1	SND	0.00	1	SND	0.00	5	SND	0.00	5	SND	0.00	1	SND	0.00
-1676	Min	1	SND	0.00	1	SND	0.00	1	SND	0.00	5	SND	0.00	5	SND	0.00	1	SND	0.00
-1675	Max	1	SND	0.00	1	SND	0.00	5	SND	0.00	5	SND	0.00	1	SND	0.00	1	SND	0.00
-1675	Min	1	SND	0.00	1	SND	0.00	5	SND	0.00	5	SND	0.00	1	SND	0.00	1	SND	0.00
-1674	Max	1	SND	0.00	1	SND	0.00	1	SND	0.00	5	SND	0.00	5	SND	0.00	1	SND	0.00
-1674	Min	1	SND	0.00	1	SND	0.00	1	SND	0.00	5	SND	0.00	5	SND	0.00	1	SND	0.00
-1673	Max	1	SND	0.00	1	SND	0.00	1	SND	0.00	1	SND	0.00	1	SND	0.00	1	SND	0.00
-1673	Min	1	SND	0.00	1	SND	0.00	1	SND	0.00	1	SND	0.00	1	SND	0.00	1	SND	0.00
-1672	Max	1	SND	0.00	1	SND	0.00	1	SND	0.00	1	SND	0.00	5	SND	0.00	1	SND	0.00
-1672	Min	1	SND	0.00	1	SND	0.00	1	SND	0.00	1	SND	0.00	5	SND	0.00	1	SND	0.00
-1671	Max	1	SND	0.00	1	SND	0.00	5	SND	0.00	1	SND	0.00	5	SND	0.00	1	SND	0.00
-1671	Min	1	SND	0.00	1	SND	0.00	5	SND	0.00	1	SND	0.00	5	SND	0.00	1	SND	0.00
-1670	Max	1	SND	0.00	1	SND	0.00	1	SND	0.00	5	SND	0.00	1	SND	0.00	1	SND	0.00
-1670	Min	1	SND	0.00	1	SND	0.00	1	SND	0.00	5	SND	0.00	1	SND	0.00	1	SND	0.00
-1669	Max	1	SND	0.00	1	SND	0.00	1	SND	0.00	5	SND	0.00	1	SND	0.00	1	SND	0.00
-1669	Min	1	SND	0.00	1	SND	0.00	1	SND	0.00	5	SND	0.00	1	SND	0.00	1	SND	0.00
-1668	Max	1	SND	0.00	1	SND	0.00	5	SND	0.00	1	SND	0.00	5	SND	0.00	1	SND	0.00
-1668	Min	1	SND	0.00	1	SND	0.00	5	SND	0.00	1	SND	0.00	5	SND	0.00	1	SND	0.00
-1667	Max	1	SND	0.00	1	SND	0.00	1	SND	0.00	5	SND	0.00	1	SND	0.00	1	SND	0.00
-1667	Min	1	SND	0.00	1	SND	0.00	1	SND	0.00	5	SND	0.00	1	SND	0.00	1	SND	0.00
-1666	Max	1	SND	0.00	1	SND	0.00	1	SND	0.00	5	SND	0.00	5	SND	0.00	1	SND	0.00
-1666	Min	1	SND	0.00	1	SND	0.00	1	SND	0.00	5	SND	0.00	5	SND	0.00	1	SND	0.00
-1665	Max	1	SND	0.00	1	SND	0.00	1	SND	0.00	1	SND	0.00	5	SND	0.00	1	SND	0.00
-1665	Min	1	SND	0.00	1	SND	0.00	1	SND	0.00	1	SND	0.00	5	SND	0.00	1	SND	0.00
-1664	Max	1	SND	0.00	1	SND	0.00	1	SND	0.00	5	SND	0.00	1	SND	0.00	1	SND	0.00
-1664	Min	1	SND	0.00	1	SND	0.00	1	SND	0.00	5	SND	0.00	1	SND	0.00	1	SND	0.00
-1663	Max	1	SND	0.00	1	SND	0.00	1	SND	0.00	5	SND	0.00	1	SND	0.00	1	SND	0.00
-1663	Min	1	SND	0.00	1	SND	0.00	1	SND	0.00	5	SND	0.00	1	SND	0.00	1	SND	0.00
-1662	Max	1	SND	0.00	1	SND	0.00	5	SND	0.00	5	SND	0.00	1	SND	0.00	1	SND	0.00
-1662	Min	1	SND	0.00	1	SND	0.00	5	SND	0.00	5	SND	0.00	1	SND	0.00	1	SND	0.00
-1661	Max	1	SND	0.00	1	SND	0.00	1	SND	0.00	5	SND	0.00	5	SND	0.00	1	SND	0.00
-1661	Min	1	SND	0.00	1	SND	0.00	1	SND	0.00	5	SND	0.00	5	SND	0.00	1	SND	0.00
-1660	Max	1	SND	0.00	1	SND	0.00	5	SND	0.00	5	SND	0.00	1	SND	0.00	1	SND	0.00

-1660	Min	1	SND	0.00	1	SND	0.00	5	SND	0.00	5	SND	0.00	1	SND	0.00	1	SND	0.00
-1659	Max	1	SND	0.00	1	SND	0.00	5	SND	0.00	5	SND	0.00	1	SND	0.00	1	SND	0.00
-1659	Min	1	SND	0.00	1	SND	0.00	5	SND	0.00	5	SND	0.00	1	SND	0.00	1	SND	0.00
-1658	Max	1	SND	0.00	1	SND	0.00	1	SND	0.00	5	SND	0.00	1	SND	0.00	1	SND	0.00
-1658	Min	1	SND	0.00	1	SND	0.00	1	SND	0.00	5	SND	0.00	1	SND	0.00	1	SND	0.00
-1657	Max	1	SND	0.00	1	SND	0.00	5	SND	0.00	1	SND	0.00	5	SND	0.00	1	SND	0.00
-1657	Min	1	SND	0.00	1	SND	0.00	5	SND	0.00	1	SND	0.00	5	SND	0.00	1	SND	0.00
-1656	Max	1	SND	0.00	1	SND	0.00	1	SND	0.00	1	SND	0.00	5	SND	0.00	1	SND	0.00
-1656	Min	1	SND	0.00	1	SND	0.00	1	SND	0.00	1	SND	0.00	5	SND	0.00	1	SND	0.00
-1655	Max	1	SND	0.00	1	SND	0.00	5	SND	0.00	1	SND	0.00	1	SND	0.00	1	SND	0.00
-1655	Min	1	SND	0.00	1	SND	0.00	5	SND	0.00	1	SND	0.00	1	SND	0.00	1	SND	0.00
-1654	Max	1	SND	0.00	1	SND	0.00	1	SND	0.00	1	SND	0.00	1	SND	0.00	1	SND	0.00
-1654	Min	1	SND	0.00	1	SND	0.00	1	SND	0.00	1	SND	0.00	1	SND	0.00	1	SND	0.00
-1653	Max	1	SND	0.00	1	SND	0.00	1	SND	0.00	5	SND	0.00	5	SND	0.00	1	SND	0.00
-1653	Min	1	SND	0.00	1	SND	0.00	1	SND	0.00	5	SND	0.00	5	SND	0.00	1	SND	0.00
-1652	Max	1	SND	0.00	1	SND	0.00	5	SND	0.00	1	SND	0.00	1	SND	0.00	1	SND	0.00
-1652	Min	1	SND	0.00	1	SND	0.00	5	SND	0.00	1	SND	0.00	1	SND	0.00	1	SND	0.00
-1651	Max	1	SND	0.00	1	SND	0.00	1	SND	0.00	1	SND	0.00	5	SND	0.00	1	SND	0.00
-1651	Min	1	SND	0.00	1	SND	0.00	1	SND	0.00	1	SND	0.00	5	SND	0.00	1	SND	0.00
-1650	Max	1	SND	0.00	1	SND	0.00	5	SND	0.00	5	SND	0.00	5	SND	0.00	1	SND	0.00
-1650	Min	1	SND	0.00	1	SND	0.00	5	SND	0.00	5	SND	0.00	5	SND	0.00	1	SND	0.00
-1649	Max	1	SND	0.00	1	SND	0.00	1	SND	0.00	1	SND	0.00	1	SND	0.00	1	SND	0.00
-1649	Min	1	SND	0.00	1	SND	0.00	1	SND	0.00	1	SND	0.00	1	SND	0.00	1	SND	0.00
-1648	Max	1	SND	0.00	1	SND	0.00	1	SND	0.00	5	SND	0.00	1	SND	0.00	1	SND	0.00
-1648	Min	1	SND	0.00	1	SND	0.00	1	SND	0.00	5	SND	0.00	1	SND	0.00	1	SND	0.00
-1647	Max	1	SND	0.00	1	SND	0.00	1	SND	0.00	5	SND	0.00	1	SND	0.00	1	SND	0.00
-1647	Min	1	SND	0.00	1	SND	0.00	1	SND	0.00	5	SND	0.00	1	SND	0.00	1	SND	0.00
-1646	Max	1	SND	0.00	1	SND	0.00	1	SND	0.00	1	SND	0.00	1	SND	0.00	1	SND	0.00
-1646	Min	1	SND	0.00	1	SND	0.00	1	SND	0.00	1	SND	0.00	1	SND	0.00	1	SND	0.00
-1645	Max	1	SND	0.00	1	SND	0.00	1	SND	0.00	1	SND	0.00	1	SND	0.00	1	SND	0.00
-1645	Min	1	SND	0.00	1	SND	0.00	1	SND	0.00	1	SND	0.00	1	SND	0.00	1	SND	0.00
-1644	Max	1	SND	0.00	1	SND	0.00	1	SND	0.00	1	SND	0.00	1	SND	0.00	1	SND	0.00
-1644	Min	1	SND	0.00	1	SND	0.00	1	SND	0.00	1	SND	0.00	1	SND	0.00	1	SND	0.00
-1643	Max	1	SND	0.00	1	SND	0.00	5	SND	0.00	1	SND	0.00	1	SND	0.00	1	SND	0.00
-1643	Min	1	SND	0.00	1	SND	0.00	5	SND	0.00	1	SND	0.00	1	SND	0.00	1	SND	0.00
-1642	Max	1	SND	0.00	1	SND	0.00	5	SND	0.00	1	SND	0.00	1	SND	0.00	1	SND	0.00
-1642	Min	1	SND	0.00	1	SND	0.00	5	SND	0.00	1	SND	0.00	1	SND	0.00	1	SND	0.00
-1641	Max	1	SND	0.00	1	SND	0.00	1	SND	0.00	1	SND	0.00	5	SND	0.00	1	SND	0.00
-1641	Min	1	SND	0.00	1	SND	0.00	1	SND	0.00	1	SND	0.00	5	SND	0.00	1	SND	0.00
-1640	Max	1	SND	0.00	1	SND	0.00	1	SND	0.00	5	SND	0.00	1	SND	0.00	1	SND	0.00
-1640	Min	1	SND	0.00	1	SND	0.00	1	SND	0.00	5	SND	0.00	1	SND	0.00	1	SND	0.00
-1639	Max	1	SND	0.00	1	SND	0.00	5	SND	0.00	1	SND	0.00	1	SND	0.00	1	SND	0.00
-1639	Min	1	SND	0.00	1	SND	0.00	5	SND	0.00	1	SND	0.00	1	SND	0.00	1	SND	0.00
-1638	Max	1	SND	0.00	1	SND	0.00	1	SND	0.00	5	SND	0.00	5	SND	0.00	1	SND	0.00
-1638	Min	1	SND	0.00	1	SND	0.00	1	SND	0.00	5	SND	0.00	5	SND	0.00	1	SND	0.00
-1637	Max	1	SND	0.00	1	SND	0.00	1	SND	0.00	5	SND	0.00	1	SND	0.00	1	SND	0.00
-1637	Min	1	SND	0.00	1	SND	0.00	1	SND	0.00	5	SND	0.00	1	SND	0.00	1	SND	0.00
-1636	Max	1	SND	0.00	1	SND	0.00	5	SND	0.00	1	SND	0.00	1	SND	0.00	1	SND	0.00
-1636	Min	1	SND	0.00	1	SND	0.00	5	SND	0.00	1	SND	0.00	1	SND	0.00	1	SND	0.00
-1635	Max	1	SND	0.00	1	SND	0.00	5	SND	0.00	1	SND	0.00	1	SND	0.00	1	SND	0.00
-1635	Min	1	SND	0.00	1	SND	0.00	5	SND	0.00	1	SND	0.00	1	SND	0.00	1	SND	0.00
-1634	Max	1	SND	0.00	1	SND	0.00	5	SND	0.00	5	SND	0.00	1	SND	0.00	1	SND	0.00
-1634	Min	1	SND	0.00	1	SND	0.00	5	SND	0.00	5	SND	0.00	1	SND	0.00	1	SND	0.00
-1633	Max	1	SND	0.00	1	SND	0.00	1	SND	0.00	5	SND	0.00	1	SND	0.00	1	SND	0.00
-1633	Min	1	SND	0.00	1	SND	0.00	1	SND	0.00	5	SND	0.00	1	SND	0.00	1	SND	0.00
-1632	Max	1	SND	0.00	1	SND	0.00	5	SND	0.00	5	SND	0.00	1	SND	0.00	1	SND	0.00
-1632	Min	1	SND	0.00	1	SND	0.00	5	SND	0.00	5	SND	0.00	1	SND	0.00	1	SND	0.00
-1631	Max	1	SND	0.00	1	SND	0.00	5	SND	0.00	5	SND	0.00	1	SND	0.00	1	SND	0.00
-1631	Min	1	SND	0.00	1	SND	0.00	5	SND	0.00	5	SND	0.00	1	SND	0.00	1	SND	0.00
-1630	Max	1	SND	0.00	1	SND	0.00	1	SND	0.00	1	SND	0.00	1	SND	0.00	1	SND	0.00
-1630	Min	1	SND	0.00	1	SND	0.00	1	SND	0.00	1	SND	0.00	1	SND	0.00	1	SND	0.00
-1629	Max	1	SND	0.00	1	SND	0.00	5	SND	0.00	5	SND	0.00	1	SND	0.00	1	SND	0.00
-1629	Min	1	SND	0.00	1	SND	0.00	5	SND	0.00	5	SND	0.00	1	SND	0.00	1	SND	0.00
-1628	Max	1	SND	0.00	1	SND	0.00	5	SND	0.00	5	SND	0.00	1	SND	0.00	1	SND	0.00
-1628	Min	1	SND	0.00	1	SND	0.00	5	SND	0.00	5	SND	0.00	1	SND	0.00	1	SND	0.00
-1627	Max	1	SND	0.00	1	SND	0.00	1	SND	0.00	5	SND	0.00	1	SND	0.00	1	SND	0.00
-1627	Min	1	SND	0.00	1	SND	0.00	1	SND	0.00	5	SND	0.00	1	SND	0.00	1	SND	0.00
-1626	Max	1	SND	0.00	1	SND	0.00	1	SND	0.00	5	SND	0.00	1	SND	0.00	1	SND	0.00
-1626	Min	1	SND	0.00	1	SND	0.00	1	SND	0.00	5	SND	0.00	1	SND	0.00	1	SND	0.00
-1625	Max	1	SND	0.00	1	SND	0.00	1	SND	0.00	5	SND	0.00	1	SND	0.00	1	SND	0.00
-1625	Min	1	SND	0.00	1	SND	0.00	1	SND	0.00	5	SND	0.00	1	SND	0.00	1	SND	0.00
-1624	Max	1	SND	0.00	1	SND	0.00	1	SND	0.00	1	SND	0.00	1	SND	0.00	1	SND	0.00
-1624	Min	1	SND	0.00	1	SND	0.00	1	SND	0.00	1	SND	0.00	1	SND	0.00	1	SND	0.00
-1623	Max	1	SND	0.00	1	SND	0.00	1	SND	0.00	1	SND	0.00	5	SND	0.00	1	SND	0.00
-1623	Min	1	SND	0.00	1	SND	0.00	1	SND	0.00	1	SND	0.00	5	SND	0.00	1	SND	0.00
-1622	Max	1	SND	0.00	1	SND	0.00	1	SND	0.00	5	SND	0.00	5	SND	0.00	1	SND	0.00
-1622	Min	1	SND	0.00	1	SND	0.00	1	SND	0.00	5	SND	0.00	5	SND	0.00	1	SND	0.00
-1621	Max	1	SND	0.00	1	SND	0.00	5	SND	0.00	5	SND	0.00	1	SND	0.00	1	SND	0.00
-1621	Min	1	SND	0.00	1	SND	0.00	5	SND	0.00	5	SND	0.00	1	SND	0.00	1	SND	0.00

-1620	Max	1	SND	0.00	1	SND	0.00	1	SND	0.00	5	SND	0.00	1	SND	0.00	1	SND	0.00
-1620	Min	1	SND	0.00	1	SND	0.00	1	SND	0.00	5	SND	0.00	1	SND	0.00	1	SND	0.00
-1619	Max	1	SND	0.00	1	SND	0.00	1	SND	0.00	5	SND	0.00	1	SND	0.00	1	SND	0.00
-1619	Min	1	SND	0.00	1	SND	0.00	1	SND	0.00	5	SND	0.00	1	SND	0.00	1	SND	0.00
-1618	Max	1	SND	0.00	1	SND	0.00	1	SND	0.00	5	SND	0.00	1	SND	0.00	1	SND	0.00
-1618	Min	1	SND	0.00	1	SND	0.00	1	SND	0.00	5	SND	0.00	1	SND	0.00	1	SND	0.00
-1617	Max	1	SND	0.00	1	SND	0.00	1	SND	0.00	1	SND	0.00	5	SND	0.00	1	SND	0.00
-1617	Min	1	SND	0.00	1	SND	0.00	1	SND	0.00	1	SND	0.00	5	SND	0.00	1	SND	0.00
-1616	Max	1	SND	0.00	1	SND	0.00	1	SND	0.00	1	SND	0.00	1	SND	0.00	1	SND	0.00
-1616	Min	1	SND	0.00	1	SND	0.00	1	SND	0.00	1	SND	0.00	1	SND	0.00	1	SND	0.00
-1615	Max	1	SND	0.00	1	SND	0.00	5	SND	0.00	5	SND	0.00	1	SND	0.00	1	SND	0.00
-1615	Min	1	SND	0.00	1	SND	0.00	5	SND	0.00	5	SND	0.00	1	SND	0.00	1	SND	0.00
-1614	Max	1	SND	0.00	1	SND	0.00	1	SND	0.00	5	SND	0.00	1	SND	0.00	1	SND	0.00
-1614	Min	1	SND	0.00	1	SND	0.00	1	SND	0.00	5	SND	0.00	1	SND	0.00	1	SND	0.00
-1613	Max	1	SND	0.00	1	SND	0.00	5	SND	0.00	5	SND	0.00	5	SND	0.00	1	SND	0.00
-1613	Min	1	SND	0.00	1	SND	0.00	5	SND	0.00	5	SND	0.00	5	SND	0.00	1	SND	0.00
-1612	Max	1	SND	0.00	1	SND	0.00	1	SND	0.00	5	SND	0.00	1	SND	0.00	1	SND	0.00
-1612	Min	1	SND	0.00	1	SND	0.00	1	SND	0.00	5	SND	0.00	1	SND	0.00	1	SND	0.00
-1611	Max	1	SND	0.00	1	SND	0.00	1	SND	0.00	5	SND	0.00	1	SND	0.00	1	SND	0.00
-1611	Min	1	SND	0.00	1	SND	0.00	1	SND	0.00	5	SND	0.00	1	SND	0.00	1	SND	0.00
-1610	Max	1	SND	0.00	1	SND	0.00	1	SND	0.00	1	SND	0.00	5	SND	0.00	1	SND	0.00
-1610	Min	1	SND	0.00	1	SND	0.00	1	SND	0.00	1	SND	0.00	5	SND	0.00	1	SND	0.00
-1609	Max	1	SND	0.00	1	SND	0.00	1	SND	0.00	5	SND	0.00	1	SND	0.00	1	SND	0.00
-1609	Min	1	SND	0.00	1	SND	0.00	1	SND	0.00	5	SND	0.00	1	SND	0.00	1	SND	0.00
-1608	Max	1	SND	0.00	1	SND	0.00	5	SND	0.00	5	SND	0.00	5	SND	0.00	1	SND	0.00
-1608	Min	1	SND	0.00	1	SND	0.00	5	SND	0.00	5	SND	0.00	5	SND	0.00	1	SND	0.00
-1607	Max	1	SND	0.00	1	SND	0.00	1	SND	0.00	5	SND	0.00	1	SND	0.00	1	SND	0.00
-1607	Min	1	SND	0.00	1	SND	0.00	1	SND	0.00	5	SND	0.00	1	SND	0.00	1	SND	0.00
-1606	Max	1	SND	0.00	1	SND	0.00	1	SND	0.00	1	SND	0.00	1	SND	0.00	1	SND	0.00
-1606	Min	1	SND	0.00	1	SND	0.00	1	SND	0.00	1	SND	0.00	1	SND	0.00	1	SND	0.00
-1605	Max	1	SND	0.00	1	SND	0.00	1	SND	0.00	5	SND	0.00	1	SND	0.00	1	SND	0.00
-1605	Min	1	SND	0.00	1	SND	0.00	1	SND	0.00	5	SND	0.00	1	SND	0.00	1	SND	0.00
-1604	Max	1	SND	0.00	1	SND	0.00	1	SND	0.00	5	SND	0.00	1	SND	0.00	1	SND	0.00
-1604	Min	1	SND	0.00	1	SND	0.00	1	SND	0.00	5	SND	0.00	1	SND	0.00	1	SND	0.00
-1603	Max	1	SND	0.00	1	SND	0.00	5	SND	0.00	5	SND	0.00	5	SND	0.00	1	SND	0.00
-1603	Min	1	SND	0.00	1	SND	0.00	5	SND	0.00	5	SND	0.00	5	SND	0.00	1	SND	0.00
-1602	Max	1	SND	0.00	1	SND	0.00	1	SND	0.00	1	SND	0.00	1	SND	0.00	1	SND	0.00
-1602	Min	1	SND	0.00	1	SND	0.00	1	SND	0.00	1	SND	0.00	1	SND	0.00	1	SND	0.00
-1601	Max	1	SND	0.00	1	SND	0.00	1	SND	0.00	5	SND	0.00	1	SND	0.00	1	SND	0.00
-1601	Min	1	SND	0.00	1	SND	0.00	1	SND	0.00	5	SND	0.00	1	SND	0.00	1	SND	0.00
-1600	Max	1	SND	0.00	1	SND	0.00	1	SND	0.00	1	SND	0.00	5	SND	0.00	1	SND	0.00
-1600	Min	1	SND	0.00	1	SND	0.00	1	SND	0.00	1	SND	0.00	5	SND	0.00	1	SND	0.00
-1599	Max	1	SND	0.00	1	SND	0.00	1	SND	0.00	1	SND	0.00	1	SND	0.00	1	SND	0.00
-1599	Min	1	SND	0.00	1	SND	0.00	1	SND	0.00	1	SND	0.00	1	SND	0.00	1	SND	0.00
-1598	Max	1	SND	0.00	1	SND	0.00	5	SND	0.00	1	SND	0.00	5	SND	0.00	1	SND	0.00
-1598	Min	1	SND	0.00	1	SND	0.00	5	SND	0.00	1	SND	0.00	5	SND	0.00	1	SND	0.00
-1597	Max	1	SND	0.00	1	SND	0.00	5	SND	0.00	5	SND	0.00	1	SND	0.00	1	SND	0.00
-1597	Min	1	SND	0.00	1	SND	0.00	5	SND	0.00	5	SND	0.00	1	SND	0.00	1	SND	0.00
-1596	Max	1	SND	0.00	1	SND	0.00	1	SND	0.00	5	SND	0.00	5	SND	0.00	1	SND	0.00
-1596	Min	1	SND	0.00	1	SND	0.00	1	SND	0.00	5	SND	0.00	5	SND	0.00	1	SND	0.00
-1595	Max	1	SND	0.00	1	SND	0.00	1	SND	0.00	5	SND	0.00	1	SND	0.00	1	SND	0.00
-1595	Min	1	SND	0.00	1	SND	0.00	1	SND	0.00	5	SND	0.00	1	SND	0.00	1	SND	0.00
-1594	Max	1	SND	0.00	1	SND	0.00	1	SND	0.00	1	SND	0.00	5	SND	0.00	1	SND	0.00
-1594	Min	1	SND	0.00	1	SND	0.00	1	SND	0.00	1	SND	0.00	5	SND	0.00	1	SND	0.00
-1593	Max	1	SND	0.00	1	SND	0.00	1	SND	0.00	1	SND	0.00	1	SND	0.00	1	SND	0.00
-1593	Min	1	SND	0.00	1	SND	0.00	1	SND	0.00	1	SND	0.00	1	SND	0.00	1	SND	0.00
-1592	Max	1	SND	0.00	1	SND	0.00	1	SND	0.00	1	SND	0.00	1	SND	0.00	1	SND	0.00
-1592	Min	1	SND	0.00	1	SND	0.00	1	SND	0.00	1	SND	0.00	1	SND	0.00	1	SND	0.00
-1591	Max	1	SND	0.00	1	SND	0.00	1	SND	0.00	5	SND	0.00	1	SND	0.00	1	SND	0.00
-1591	Min	1	SND	0.00	1	SND	0.00	1	SND	0.00	5	SND	0.00	1	SND	0.00	1	SND	0.00
-1590	Max	1	SND	0.00	1	SND	0.00	1	SND	0.00	5	SND	0.00	1	SND	0.00	1	SND	0.00
-1590	Min	1	SND	0.00	1	SND	0.00	1	SND	0.00	5	SND	0.00	1	SND	0.00	1	SND	0.00
-1589	Max	1	SND	0.00	1	SND	0.00	5	SND	0.00	5	SND	0.00	5	SND	0.00	1	SND	0.00
-1589	Min	1	SND	0.00	1	SND	0.00	5	SND	0.00	5	SND	0.00	5	SND	0.00	1	SND	0.00
-1588	Max	1	SND	0.00	1	SND	0.00	1	SND	0.00	1	SND	0.00	1	SND	0.00	1	SND	0.00
-1588	Min	1	SND	0.00	1	SND	0.00	1	SND	0.00	1	SND	0.00	1	SND	0.00	1	SND	0.00
-1587	Max	1	SND	0.00	1	SND	0.00	1	SND	0.00	1	SND	0.00	1	SND	0.00	1	SND	0.00
-1587	Min	1	SND	0.00	1	SND	0.00	1	SND	0.00	1	SND	0.00	1	SND	0.00	1	SND	0.00
-1586	Max	1	SND	0.00	1	SND	0.00	1	SND	0.00	5	SND	0.00	1	SND	0.00	1	SND	0.00
-1586	Min	1	SND	0.00	1	SND	0.00	1	SND	0.00	5	SND	0.00	1	SND	0.00	1	SND	0.00
-1585	Max	1	SND	0.00	1	SND	0.00	5	SND	0.00	5	SND	0.00	1	SND	0.00	1	SND	0.00
-1585	Min	1	SND	0.00	1	SND	0.00	5	SND	0.00	5	SND	0.00	1	SND	0.00	1	SND	0.00
-1584	Max	1	SND	0.00	1	SND	0.00	1	SND	0.00	5	SND	0.00	5	SND	0.00	1	SND	0.00
-1584	Min	1	SND	0.00	1	SND	0.00	1	SND	0.00	5	SND	0.00	5	SND	0.00	1	SND	0.00
-1583	Max	1	SND	0.00	1	SND	0.00	1	SND	0.00	1	SND	0.00	1	SND	0.00	1	SND	0.00
-1583	Min	1	SND	0.00	1	SND	0.00	1	SND	0.00	1	SND	0.00	1	SND	0.00	1	SND	0.00
-1582	Max	1	SND	0.00	1	SND	0.00	1	SND	0.00	1	SND	0.00	1	SND	0.00	1	SND	0.00
-1582	Min	1	SND	0.00	1	SND	0.00	1	SND	0.00	1	SND	0.00	1	SND	0.00	1	SND	0.00
-1581	Max	1	SND	0.00	1	SND	0.00	5	SND	0.00	5	SND	0.00	1	SND	0.00	1	SND	0.00

-1581	Min	1	SND	0.00	1	SND	0.00	5	SND	0.00	5	SND	0.00	1	SND	0.00	1	SND	0.00
-1580	Max	1	SND	0.00	1	SND	0.00	5	SND	0.00	1	SND	0.00	5	SND	0.00	1	SND	0.00
-1580	Min	1	SND	0.00	1	SND	0.00	5	SND	0.00	1	SND	0.00	5	SND	0.00	1	SND	0.00
-1579	Max	1	SND	0.00	1	SND	0.00	5	SND	0.00	5	SND	0.00	1	SND	0.00	1	SND	0.00
-1579	Min	1	SND	0.00	1	SND	0.00	5	SND	0.00	5	SND	0.00	1	SND	0.00	1	SND	0.00
-1578	Max	1	SND	0.00	1	SND	0.00	1	SND	0.00	1	SND	0.00	5	SND	0.00	1	SND	0.00
-1578	Min	1	SND	0.00	1	SND	0.00	1	SND	0.00	1	SND	0.00	5	SND	0.00	1	SND	0.00
-1577	Max	1	SND	0.00	1	SND	0.00	1	SND	0.00	1	SND	0.00	1	SND	0.00	1	SND	0.00
-1577	Min	1	SND	0.00	1	SND	0.00	1	SND	0.00	1	SND	0.00	1	SND	0.00	1	SND	0.00
-1576	Max	1	SND	0.00	1	SND	0.00	5	SND	0.00	5	SND	0.00	5	SND	0.00	1	SND	0.00
-1576	Min	1	SND	0.00	1	SND	0.00	5	SND	0.00	5	SND	0.00	5	SND	0.00	1	SND	0.00
-1575	Max	1	SND	0.00	1	SND	0.00	1	SND	0.00	1	SND	0.00	1	SND	0.00	1	SND	0.00
-1575	Min	1	SND	0.00	1	SND	0.00	1	SND	0.00	1	SND	0.00	1	SND	0.00	1	SND	0.00
-1574	Max	1	SND	0.00	1	SND	0.00	5	SND	0.00	1	SND	0.00	1	SND	0.00	1	SND	0.00
-1574	Min	1	SND	0.00	1	SND	0.00	5	SND	0.00	1	SND	0.00	1	SND	0.00	1	SND	0.00
-1573	Max	1	SND	0.00	1	SND	0.00	5	SND	0.00	5	SND	0.00	1	SND	0.00	1	SND	0.00
-1573	Min	1	SND	0.00	1	SND	0.00	5	SND	0.00	5	SND	0.00	1	SND	0.00	1	SND	0.00
-1572	Max	1	SND	0.00	1	SND	0.00	1	SND	0.00	5	SND	0.00	1	SND	0.00	1	SND	0.00
-1572	Min	1	SND	0.00	1	SND	0.00	1	SND	0.00	5	SND	0.00	1	SND	0.00	1	SND	0.00
-1571	Max	1	SND	0.00	1	SND	0.00	5	SND	0.00	5	SND	0.00	1	SND	0.00	1	SND	0.00
-1571	Min	1	SND	0.00	1	SND	0.00	5	SND	0.00	5	SND	0.00	1	SND	0.00	1	SND	0.00
-1570	Max	1	SND	0.00	1	SND	0.00	1	SND	0.00	5	SND	0.00	1	SND	0.00	1	SND	0.00
-1570	Min	1	SND	0.00	1	SND	0.00	1	SND	0.00	5	SND	0.00	1	SND	0.00	1	SND	0.00
-1569	Max	1	SND	0.00	1	SND	0.00	1	SND	0.00	1	SND	0.00	5	SND	0.00	1	SND	0.00
-1569	Min	1	SND	0.00	1	SND	0.00	1	SND	0.00	1	SND	0.00	5	SND	0.00	1	SND	0.00
-1568	Max	1	SND	0.00	1	SND	0.00	5	SND	0.00	5	SND	0.00	1	SND	0.00	1	SND	0.00
-1568	Min	1	SND	0.00	1	SND	0.00	5	SND	0.00	5	SND	0.00	1	SND	0.00	1	SND	0.00
-1567	Max	1	SND	0.00	1	SND	0.00	1	SND	0.00	1	SND	0.00	5	SND	0.00	1	SND	0.00
-1567	Min	1	SND	0.00	1	SND	0.00	1	SND	0.00	1	SND	0.00	5	SND	0.00	1	SND	0.00
-1566	Max	1	SND	0.00	1	SND	0.00	5	SND	0.00	1	SND	0.00	5	SND	0.00	1	SND	0.00
-1566	Min	1	SND	0.00	1	SND	0.00	5	SND	0.00	1	SND	0.00	5	SND	0.00	1	SND	0.00
-1565	Max	1	SND	0.00	1	SND	0.00	1	SND	0.00	5	SND	0.00	1	SND	0.00	1	SND	0.00
-1565	Min	1	SND	0.00	1	SND	0.00	1	SND	0.00	5	SND	0.00	1	SND	0.00	1	SND	0.00
-1564	Max	1	SND	0.00	1	SND	0.00	1	SND	0.00	5	SND	0.00	1	SND	0.00	1	SND	0.00
-1564	Min	1	SND	0.00	1	SND	0.00	1	SND	0.00	5	SND	0.00	1	SND	0.00	1	SND	0.00
-1563	Max	1	SND	0.00	1	SND	0.00	1	SND	0.00	5	SND	0.00	1	SND	0.00	1	SND	0.00
-1563	Min	1	SND	0.00	1	SND	0.00	1	SND	0.00	5	SND	0.00	1	SND	0.00	1	SND	0.00
-1562	Max	1	SND	0.00	1	SND	0.00	1	SND	0.00	5	SND	0.00	1	SND	0.00	1	SND	0.00
-1562	Min	1	SND	0.00	1	SND	0.00	1	SND	0.00	5	SND	0.00	1	SND	0.00	1	SND	0.00
-1561	Max	1	SND	0.00	1	SND	0.00	1	SND	0.00	1	SND	0.00	1	SND	0.00	1	SND	0.00
-1561	Min	1	SND	0.00	1	SND	0.00	1	SND	0.00	1	SND	0.00	1	SND	0.00	1	SND	0.00
-1560	Max	1	SND	0.00	1	SND	0.00	5	SND	0.00	5	SND	0.00	5	SND	0.00	1	SND	0.00
-1560	Min	1	SND	0.00	1	SND	0.00	5	SND	0.00	5	SND	0.00	5	SND	0.00	1	SND	0.00
-1559	Max	1	SND	0.00	1	SND	0.00	5	SND	0.00	5	SND	0.00	1	SND	0.00	1	SND	0.00
-1559	Min	1	SND	0.00	1	SND	0.00	5	SND	0.00	5	SND	0.00	1	SND	0.00	1	SND	0.00
-1558	Max	1	SND	0.00	1	SND	0.00	1	SND	0.00	1	SND	0.00	1	SND	0.00	1	SND	0.00
-1558	Min	1	SND	0.00	1	SND	0.00	1	SND	0.00	1	SND	0.00	1	SND	0.00	1	SND	0.00
-1557	Max	1	SND	0.00	1	SND	0.00	5	SND	0.00	5	SND	0.00	1	SND	0.00	1	SND	0.00
-1557	Min	1	SND	0.00	1	SND	0.00	5	SND	0.00	5	SND	0.00	1	SND	0.00	1	SND	0.00
-1556	Max	1	SND	0.00	1	SND	0.00	1	SND	0.00	1	SND	0.00	1	SND	0.00	1	SND	0.00
-1556	Min	1	SND	0.00	1	SND	0.00	1	SND	0.00	1	SND	0.00	1	SND	0.00	1	SND	0.00
-1555	Max	1	SND	0.00	1	SND	0.00	1	SND	0.00	1	SND	0.00	1	SND	0.00	1	SND	0.00
-1555	Min	1	SND	0.00	1	SND	0.00	1	SND	0.00	1	SND	0.00	1	SND	0.00	1	SND	0.00
-1554	Max	1	SND	0.00	1	SND	0.00	1	SND	0.00	5	SND	0.00	5	SND	0.00	1	SND	0.00
-1554	Min	1	SND	0.00	1	SND	0.00	1	SND	0.00	5	SND	0.00	5	SND	0.00	1	SND	0.00
-1553	Max	1	SND	0.00	1	SND	0.00	1	SND	0.00	5	SND	0.00	1	SND	0.00	1	SND	0.00
-1553	Min	1	SND	0.00	1	SND	0.00	1	SND	0.00	5	SND	0.00	1	SND	0.00	1	SND	0.00
-1552	Max	1	SND	0.00	1	SND	0.00	1	SND	0.00	5	SND	0.00	1	SND	0.00	1	SND	0.00
-1552	Min	1	SND	0.00	1	SND	0.00	1	SND	0.00	5	SND	0.00	1	SND	0.00	1	SND	0.00
-1551	Max	1	SND	0.00	1	SND	0.00	1	SND	0.00	1	SND	0.00	1	SND	0.00	1	SND	0.00
-1551	Min	1	SND	0.00	1	SND	0.00	1	SND	0.00	1	SND	0.00	1	SND	0.00	1	SND	0.00
-1550	Max	1	SND	0.00	1	SND	0.00	5	SND	0.00	5	SND	0.00	1	SND	0.00	1	SND	0.00
-1550	Min	1	SND	0.00	1	SND	0.00	5	SND	0.00	5	SND	0.00	1	SND	0.00	1	SND	0.00
-1549	Max	1	SND	0.00	1	SND	0.00	1	SND	0.00	5	SND	0.00	5	SND	0.00	1	SND	0.00
-1549	Min	1	SND	0.00	1	SND	0.00	1	SND	0.00	5	SND	0.00	5	SND	0.00	1	SND	0.00
-1548	Max	1	SND	0.00	1	SND	0.00	1	SND	0.00	1	SND	0.00	5	SND	0.00	1	SND	0.00
-1548	Min	1	SND	0.00	1	SND	0.00	1	SND	0.00	1	SND	0.00	5	SND	0.00	1	SND	0.00
-1547	Max	1	SND	0.00	1	SND	0.00	1	SND	0.00	5	SND	0.00	1	SND	0.00	1	SND	0.00
-1547	Min	1	SND	0.00	1	SND	0.00	1	SND	0.00	5	SND	0.00	1	SND	0.00	1	SND	0.00
-1546	Max	1	SND	0.00	1	SND	0.00	5	SND	0.00	5	SND	0.00	1	SND	0.00	1	SND	0.00
-1546	Min	1	SND	0.00	1	SND	0.00	5	SND	0.00	5	SND	0.00	1	SND	0.00	1	SND	0.00
-1545	Max	1	SND	0.00	1	SND	0.00	1	SND	0.00	5	SND	0.00	1	SND	0.00	1	SND	0.00
-1545	Min	1	SND	0.00	1	SND	0.00	1	SND	0.00	5	SND	0.00	1	SND	0.00	1	SND	0.00
-1544	Max	1	SND	0.00	1	SND	0.00	1	SND	0.00	5	SND	0.00	1	SND	0.00	1	SND	0.00
-1544	Min	1	SND	0.00	1	SND	0.00	1	SND	0.00	5	SND	0.00	1	SND	0.00	1	SND	0.00
-1543	Max	1	SND	0.00	1	SND	0.00	1	SND	0.00	1	SND	0.00	1	SND	0.00	1	SND	0.00
-1543	Min	1	SND	0.00	1	SND	0.00	1	SND	0.00	1	SND	0.00	1	SND	0.00	1	SND	0.00
-1542	Max	1	SND	0.00	1	SND	0.00	1	SND	0.00	5	SND	0.00	5	SND	0.00	1	SND	0.00
-1542	Min	1	SND	0.00	1	SND	0.00	1	SND	0.00	5	SND	0.00	5	SND	0.00	1	SND	0.00

-1541	Max	1	SND	0.00	1	SND	0.00	1	SND	0.00	5	SND	0.00	1	SND	0.00	1	SND	0.00
-1541	Min	1	SND	0.00	1	SND	0.00	1	SND	0.00	5	SND	0.00	1	SND	0.00	1	SND	0.00
-1540	Max	1	SND	0.00	1	SND	0.00	5	SND	0.00	1	SND	0.00	1	SND	0.00	1	SND	0.00
-1540	Min	1	SND	0.00	1	SND	0.00	5	SND	0.00	1	SND	0.00	1	SND	0.00	1	SND	0.00
-1539	Max	1	SND	0.00	1	SND	0.00	1	SND	0.00	5	SND	0.00	1	SND	0.00	1	SND	0.00
-1539	Min	1	SND	0.00	1	SND	0.00	1	SND	0.00	5	SND	0.00	1	SND	0.00	1	SND	0.00
-1538	Max	1	SND	0.00	1	SND	0.00	1	SND	0.00	5	SND	0.00	1	SND	0.00	1	SND	0.00
-1538	Min	1	SND	0.00	1	SND	0.00	1	SND	0.00	5	SND	0.00	1	SND	0.00	1	SND	0.00
-1537	Max	1	SND	0.00	1	SND	0.00	1	SND	0.00	5	SND	0.00	1	SND	0.00	1	SND	0.00
-1537	Min	1	SND	0.00	1	SND	0.00	1	SND	0.00	5	SND	0.00	1	SND	0.00	1	SND	0.00
-1536	Max	1	SND	0.00	1	SND	0.00	1	SND	0.00	5	SND	0.00	5	SND	0.00	1	SND	0.00
-1536	Min	1	SND	0.00	1	SND	0.00	1	SND	0.00	5	SND	0.00	5	SND	0.00	1	SND	0.00
-1535	Max	1	SND	0.00	1	SND	0.00	1	SND	0.00	5	SND	0.00	5	SND	0.00	1	SND	0.00
-1535	Min	1	SND	0.00	1	SND	0.00	1	SND	0.00	5	SND	0.00	5	SND	0.00	1	SND	0.00
-1534	Max	1	SND	0.00	1	SND	0.00	1	SND	0.00	5	SND	0.00	1	SND	0.00	1	SND	0.00
-1534	Min	1	SND	0.00	1	SND	0.00	1	SND	0.00	5	SND	0.00	1	SND	0.00	1	SND	0.00
-1533	Max	1	SND	0.00	1	SND	0.00	1	SND	0.00	1	SND	0.00	5	SND	0.00	1	SND	0.00
-1533	Min	1	SND	0.00	1	SND	0.00	1	SND	0.00	1	SND	0.00	5	SND	0.00	1	SND	0.00
-1532	Max	1	SND	0.00	1	SND	0.00	5	SND	0.00	1	SND	0.00	1	SND	0.00	1	SND	0.00
-1532	Min	1	SND	0.00	1	SND	0.00	5	SND	0.00	1	SND	0.00	1	SND	0.00	1	SND	0.00
-1531	Max	1	SND	0.00	1	SND	0.00	1	SND	0.00	5	SND	0.00	1	SND	0.00	1	SND	0.00
-1531	Min	1	SND	0.00	1	SND	0.00	1	SND	0.00	5	SND	0.00	1	SND	0.00	1	SND	0.00
-1530	Max	1	SND	0.00	1	SND	0.00	1	SND	0.00	5	SND	0.00	5	SND	0.00	1	SND	0.00
-1530	Min	1	SND	0.00	1	SND	0.00	1	SND	0.00	5	SND	0.00	5	SND	0.00	1	SND	0.00
-1529	Max	1	SND	0.00	1	SND	0.00	1	SND	0.00	1	SND	0.00	5	SND	0.00	1	SND	0.00
-1529	Min	1	SND	0.00	1	SND	0.00	1	SND	0.00	1	SND	0.00	5	SND	0.00	1	SND	0.00
-1528	Max	1	SND	0.00	1	SND	0.00	1	SND	0.00	5	SND	0.00	1	SND	0.00	1	SND	0.00
-1528	Min	1	SND	0.00	1	SND	0.00	1	SND	0.00	5	SND	0.00	1	SND	0.00	1	SND	0.00
-1527	Max	1	SND	0.00	1	SND	0.00	5	SND	0.00	5	SND	0.00	5	SND	0.00	1	SND	0.00
-1527	Min	1	SND	0.00	1	SND	0.00	5	SND	0.00	5	SND	0.00	5	SND	0.00	1	SND	0.00
-1526	Max	1	SND	0.00	1	SND	0.00	1	SND	0.00	1	SND	0.00	5	SND	0.00	1	SND	0.00
-1526	Min	1	SND	0.00	1	SND	0.00	1	SND	0.00	1	SND	0.00	5	SND	0.00	1	SND	0.00
-1525	Max	1	SND	0.00	1	SND	0.00	5	SND	0.00	5	SND	0.00	1	SND	0.00	1	SND	0.00
-1525	Min	1	SND	0.00	1	SND	0.00	5	SND	0.00	5	SND	0.00	1	SND	0.00	1	SND	0.00
-1524	Max	1	SND	0.00	1	SND	0.00	1	SND	0.00	1	SND	0.00	1	SND	0.00	1	SND	0.00
-1524	Min	1	SND	0.00	1	SND	0.00	1	SND	0.00	1	SND	0.00	1	SND	0.00	1	SND	0.00
-1523	Max	1	SND	0.00	1	SND	0.00	5	SND	0.00	5	SND	0.00	1	SND	0.00	1	SND	0.00
-1523	Min	1	SND	0.00	1	SND	0.00	5	SND	0.00	5	SND	0.00	1	SND	0.00	1	SND	0.00
-1522	Max	1	SND	0.00	1	SND	0.00	1	SND	0.00	5	SND	0.00	1	SND	0.00	1	SND	0.00
-1522	Min	1	SND	0.00	1	SND	0.00	1	SND	0.00	5	SND	0.00	1	SND	0.00	1	SND	0.00
-1521	Max	1	SND	0.00	1	SND	0.00	1	SND	0.00	5	SND	0.00	5	SND	0.00	1	SND	0.00
-1521	Min	1	SND	0.00	1	SND	0.00	1	SND	0.00	5	SND	0.00	5	SND	0.00	1	SND	0.00
-1520	Max	1	SND	0.00	1	SND	0.00	5	SND	0.00	1	SND	0.00	1	SND	0.00	1	SND	0.00
-1520	Min	1	SND	0.00	1	SND	0.00	5	SND	0.00	1	SND	0.00	1	SND	0.00	1	SND	0.00
-1519	Max	1	SND	0.00	1	SND	0.00	5	SND	0.00	1	SND	0.00	1	SND	0.00	1	SND	0.00
-1519	Min	1	SND	0.00	1	SND	0.00	5	SND	0.00	1	SND	0.00	1	SND	0.00	1	SND	0.00
-1518	Max	1	SND	0.00	1	SND	0.00	1	SND	0.00	1	SND	0.00	1	SND	0.00	1	SND	0.00
-1518	Min	1	SND	0.00	1	SND	0.00	1	SND	0.00	1	SND	0.00	1	SND	0.00	1	SND	0.00
-1517	Max	1	SND	0.00	1	SND	0.00	1	SND	0.00	1	SND	0.00	1	SND	0.00	1	SND	0.00
-1517	Min	1	SND	0.00	1	SND	0.00	1	SND	0.00	1	SND	0.00	1	SND	0.00	1	SND	0.00
-1516	Max	1	SND	0.00	1	SND	0.00	1	SND	0.00	5	SND	0.00	1	SND	0.00	1	SND	0.00
-1516	Min	1	SND	0.00	1	SND	0.00	1	SND	0.00	5	SND	0.00	1	SND	0.00	1	SND	0.00
-1515	Max	1	SND	0.00	1	SND	0.00	1	SND	0.00	5	SND	0.00	1	SND	0.00	1	SND	0.00
-1515	Min	1	SND	0.00	1	SND	0.00	1	SND	0.00	5	SND	0.00	1	SND	0.00	1	SND	0.00
-1514	Max	1	SND	0.00	1	SND	0.00	5	SND	0.00	1	SND	0.00	1	SND	0.00	1	SND	0.00
-1514	Min	1	SND	0.00	1	SND	0.00	5	SND	0.00	1	SND	0.00	1	SND	0.00	1	SND	0.00
-1513	Max	1	SND	0.00	1	SND	0.00	5	SND	0.00	5	SND	0.00	1	SND	0.00	1	SND	0.00
-1513	Min	1	SND	0.00	1	SND	0.00	5	SND	0.00	5	SND	0.00	1	SND	0.00	1	SND	0.00
-1512	Max	1	SND	0.00	1	SND	0.00	1	SND	0.00	5	SND	0.00	5	SND	0.00	1	SND	0.00
-1512	Min	1	SND	0.00	1	SND	0.00	1	SND	0.00	5	SND	0.00	5	SND	0.00	1	SND	0.00
-1511	Max	1	SND	0.00	1	SND	0.00	1	SND	0.00	5	SND	0.00	5	SND	0.00	1	SND	0.00
-1511	Min	1	SND	0.00	1	SND	0.00	1	SND	0.00	5	SND	0.00	5	SND	0.00	1	SND	0.00
-1510	Max	1	SND	0.00	1	SND	0.00	1	SND	0.00	5	SND	0.00	5	SND	0.00	1	SND	0.00
-1510	Min	1	SND	0.00	1	SND	0.00	1	SND	0.00	5	SND	0.00	5	SND	0.00	1	SND	0.00
-1509	Max	1	SND	0.00	1	SND	0.00	1	SND	0.00	1	SND	0.00	1	SND	0.00	1	SND	0.00
-1509	Min	1	SND	0.00	1	SND	0.00	1	SND	0.00	1	SND	0.00	1	SND	0.00	1	SND	0.00
-1508	Max	1	SND	0.00	1	SND	0.00	1	SND	0.00	5	SND	0.00	1	SND	0.00	1	SND	0.00
-1508	Min	1	SND	0.00	1	SND	0.00	1	SND	0.00	5	SND	0.00	1	SND	0.00	1	SND	0.00
-1507	Max	1	SND	0.00	1	SND	0.00	5	SND	0.00	1	SND	0.00	5	SND	0.00	1	SND	0.00
-1507	Min	1	SND	0.00	1	SND	0.00	5	SND	0.00	1	SND	0.00	5	SND	0.00	1	SND	0.00
-1506	Max	1	SND	0.00	1	SND	0.00	5	SND	0.00	1	SND	0.00	5	SND	0.00	1	SND	0.00
-1506	Min	1	SND	0.00	1	SND	0.00	5	SND	0.00	1	SND	0.00	5	SND	0.00	1	SND	0.00
-1505	Max	1	SND	0.00	1	SND	0.00	5	SND	0.00	1	SND	0.00	1	SND	0.00	1	SND	0.00
-1505	Min	1	SND	0.00	1	SND	0.00	5	SND	0.00	1	SND	0.00	1	SND	0.00	1	SND	0.00
-1504	Max	1	SND	0.00	1	SND	0.00	5	SND	0.00	1	SND	0.00	1	SND	0.00	1	SND	0.00
-1504	Min	1	SND	0.00	1	SND	0.00	5	SND	0.00	1	SND	0.00	1	SND	0.00	1	SND	0.00
-1503	Max	1	SND	0.00	1	SND	0.00	1	SND	0.00	5	SND	0.00	1	SND	0.00	1	SND	0.00
-1503	Min	1	SND	0.00	1	SND	0.00	1	SND	0.00	5	SND	0.00	1	SND	0.00	1	SND	0.00
-1502	Max	1	SND	0.00	1	SND	0.00	1	SND	0.00	1	SND	0.00	1	SND	0.00	1	SND	0.00

-1502	Min	1	SND	0.00	1	SND	0.00	1	SND	0.00	1	SND	0.00	1	SND	0.00	1	SND	0.00
-1501	Max	1	SND	0.00	1	SND	0.00	5	SND	0.00	5	SND	0.00	1	SND	0.00	1	SND	0.00
-1501	Min	1	SND	0.00	1	SND	0.00	5	SND	0.00	5	SND	0.00	1	SND	0.00	1	SND	0.00
-1500	Max	1	SND	0.00	1	SND	0.00	1	SND	0.00	5	SND	0.00	5	SND	0.00	1	SND	0.00
-1500	Min	1	SND	0.00	1	SND	0.00	1	SND	0.00	5	SND	0.00	5	SND	0.00	1	SND	0.00
-1499	Max	1	SND	0.00	1	SND	0.00	1	SND	0.00	5	SND	0.00	5	SND	0.00	1	SND	0.00
-1499	Min	1	SND	0.00	1	SND	0.00	1	SND	0.00	5	SND	0.00	5	SND	0.00	1	SND	0.00
-1498	Max	1	SND	0.00	1	SND	0.00	1	SND	0.00	1	SND	0.00	1	SND	0.00	1	SND	0.00
-1498	Min	1	SND	0.00	1	SND	0.00	1	SND	0.00	1	SND	0.00	1	SND	0.00	1	SND	0.00
-1497	Max	1	SND	0.00	1	SND	0.00	1	SND	0.00	5	SND	0.00	1	SND	0.00	1	SND	0.00
-1497	Min	1	SND	0.00	1	SND	0.00	1	SND	0.00	5	SND	0.00	1	SND	0.00	1	SND	0.00
-1496	Max	1	SND	0.00	1	SND	0.00	1	SND	0.00	5	SND	0.00	1	SND	0.00	1	SND	0.00
-1496	Min	1	SND	0.00	1	SND	0.00	1	SND	0.00	5	SND	0.00	1	SND	0.00	1	SND	0.00
-1495	Max	1	SND	0.00	1	SND	0.00	1	SND	0.00	1	SND	0.00	5	SND	0.00	1	SND	0.00
-1495	Min	1	SND	0.00	1	SND	0.00	1	SND	0.00	1	SND	0.00	5	SND	0.00	1	SND	0.00
-1494	Max	1	SND	0.00	1	SND	0.00	1	SND	0.00	5	SND	0.00	1	SND	0.00	1	SND	0.00
-1494	Min	1	SND	0.00	1	SND	0.00	1	SND	0.00	5	SND	0.00	1	SND	0.00	1	SND	0.00
-1493	Max	1	SND	0.00	1	SND	0.00	1	SND	0.00	5	SND	0.00	5	SND	0.00	1	SND	0.00
-1493	Min	1	SND	0.00	1	SND	0.00	1	SND	0.00	5	SND	0.00	5	SND	0.00	1	SND	0.00
-1492	Max	1	SND	0.00	1	SND	0.00	1	SND	0.00	5	SND	0.00	5	SND	0.00	1	SND	0.00
-1492	Min	1	SND	0.00	1	SND	0.00	1	SND	0.00	5	SND	0.00	5	SND	0.00	1	SND	0.00
-1491	Max	1	SND	0.00	1	SND	0.00	1	SND	0.00	5	SND	0.00	1	SND	0.00	1	SND	0.00
-1491	Min	1	SND	0.00	1	SND	0.00	1	SND	0.00	5	SND	0.00	1	SND	0.00	1	SND	0.00
-1490	Max	1	SND	0.00	1	SND	0.00	5	SND	0.00	5	SND	0.00	1	SND	0.00	1	SND	0.00
-1490	Min	1	SND	0.00	1	SND	0.00	5	SND	0.00	5	SND	0.00	1	SND	0.00	1	SND	0.00
-1489	Max	1	SND	0.00	1	SND	0.00	1	SND	0.00	5	SND	0.00	1	SND	0.00	1	SND	0.00
-1489	Min	1	SND	0.00	1	SND	0.00	1	SND	0.00	5	SND	0.00	1	SND	0.00	1	SND	0.00
-1488	Max	1	SND	0.00	1	SND	0.00	1	SND	0.00	1	SND	0.00	1	SND	0.00	1	SND	0.00
-1488	Min	1	SND	0.00	1	SND	0.00	1	SND	0.00	1	SND	0.00	1	SND	0.00	1	SND	0.00
-1487	Max	1	SND	0.00	1	SND	0.00	5	SND	0.00	5	SND	0.00	1	SND	0.00	1	SND	0.00
-1487	Min	1	SND	0.00	1	SND	0.00	5	SND	0.00	5	SND	0.00	1	SND	0.00	1	SND	0.00
-1486	Max	1	SND	0.00	1	SND	0.00	1	SND	0.00	5	SND	0.00	1	SND	0.00	1	SND	0.00
-1486	Min	1	SND	0.00	1	SND	0.00	1	SND	0.00	5	SND	0.00	1	SND	0.00	1	SND	0.00
-1485	Max	1	SND	0.00	1	SND	0.00	1	SND	0.00	5	SND	0.00	1	SND	0.00	1	SND	0.00
-1485	Min	1	SND	0.00	1	SND	0.00	1	SND	0.00	5	SND	0.00	1	SND	0.00	1	SND	0.00
-1484	Max	1	SND	0.00	1	SND	0.00	1	SND	0.00	5	SND	0.00	1	SND	0.00	1	SND	0.00
-1484	Min	1	SND	0.00	1	SND	0.00	1	SND	0.00	5	SND	0.00	1	SND	0.00	1	SND	0.00
-1483	Max	1	SND	0.00	1	SND	0.00	1	SND	0.00	5	SND	0.00	1	SND	0.00	1	SND	0.00
-1483	Min	1	SND	0.00	1	SND	0.00	1	SND	0.00	5	SND	0.00	1	SND	0.00	1	SND	0.00
-1482	Max	1	SND	0.00	1	SND	0.00	5	SND	0.00	5	SND	0.00	1	SND	0.00	1	SND	0.00
-1482	Min	1	SND	0.00	1	SND	0.00	5	SND	0.00	5	SND	0.00	1	SND	0.00	1	SND	0.00
-1481	Max	1	SND	0.00	1	SND	0.00	1	SND	0.00	5	SND	0.00	1	SND	0.00	1	SND	0.00
-1481	Min	1	SND	0.00	1	SND	0.00	1	SND	0.00	5	SND	0.00	1	SND	0.00	1	SND	0.00
-1480	Max	1	SND	0.00	1	SND	0.00	1	SND	0.00	1	SND	0.00	1	SND	0.00	1	SND	0.00
-1480	Min	1	SND	0.00	1	SND	0.00	1	SND	0.00	1	SND	0.00	1	SND	0.00	1	SND	0.00
-1479	Max	1	SND	0.00	1	SND	0.00	1	SND	0.00	5	SND	0.00	1	SND	0.00	1	SND	0.00
-1479	Min	1	SND	0.00	1	SND	0.00	1	SND	0.00	5	SND	0.00	1	SND	0.00	1	SND	0.00
-1478	Max	1	SND	0.00	1	SND	0.00	1	SND	0.00	5	SND	0.00	1	SND	0.00	1	SND	0.00
-1478	Min	1	SND	0.00	1	SND	0.00	1	SND	0.00	5	SND	0.00	1	SND	0.00	1	SND	0.00
-1477	Max	1	SND	0.00	1	SND	0.00	1	SND	0.00	5	SND	0.00	1	SND	0.00	1	SND	0.00
-1477	Min	1	SND	0.00	1	SND	0.00	1	SND	0.00	5	SND	0.00	1	SND	0.00	1	SND	0.00
-1476	Max	1	SND	0.00	1	SND	0.00	1	SND	0.00	5	SND	0.00	1	SND	0.00	1	SND	0.00
-1476	Min	1	SND	0.00	1	SND	0.00	1	SND	0.00	5	SND	0.00	1	SND	0.00	1	SND	0.00
-1475	Max	1	SND	0.00	1	SND	0.00	1	SND	0.00	5	SND	0.00	1	SND	0.00	1	SND	0.00
-1475	Min	1	SND	0.00	1	SND	0.00	1	SND	0.00	5	SND	0.00	1	SND	0.00	1	SND	0.00
-1474	Max	1	SND	0.00	1	SND	0.00	5	SND	0.00	1	SND	0.00	1	SND	0.00	1	SND	0.00
-1474	Min	1	SND	0.00	1	SND	0.00	5	SND	0.00	1	SND	0.00	1	SND	0.00	1	SND	0.00
-1473	Max	1	SND	0.00	1	SND	0.00	1	SND	0.00	5	SND	0.00	1	SND	0.00	1	SND	0.00
-1473	Min	1	SND	0.00	1	SND	0.00	1	SND	0.00	5	SND	0.00	1	SND	0.00	1	SND	0.00
-1472	Max	1	SND	0.00	1	SND	0.00	1	SND	0.00	5	SND	0.00	5	SND	0.00	1	SND	0.00
-1472	Min	1	SND	0.00	1	SND	0.00	1	SND	0.00	5	SND	0.00	5	SND	0.00	1	SND	0.00
-1471	Max	1	SND	0.00	1	SND	0.00	1	SND	0.00	1	SND	0.00	1	SND	0.00	1	SND	0.00
-1471	Min	1	SND	0.00	1	SND	0.00	1	SND	0.00	1	SND	0.00	1	SND	0.00	1	SND	0.00
-1470	Max	1	SND	0.00	1	SND	0.00	5	SND	0.00	5	SND	0.00	1	SND	0.00	1	SND	0.00
-1470	Min	1	SND	0.00	1	SND	0.00	5	SND	0.00	5	SND	0.00	1	SND	0.00	1	SND	0.00
-1469	Max	1	SND	0.00	1	SND	0.00	5	SND	0.00	1	SND	0.00	1	SND	0.00	1	SND	0.00
-1469	Min	1	SND	0.00	1	SND	0.00	5	SND	0.00	1	SND	0.00	1	SND	0.00	1	SND	0.00
-1468	Max	1	SND	0.00	1	SND	0.00	1	SND	0.00	5	SND	0.00	5	SND	0.00	1	SND	0.00
-1468	Min	1	SND	0.00	1	SND	0.00	1	SND	0.00	5	SND	0.00	5	SND	0.00	1	SND	0.00
-1467	Max	1	SND	0.00	1	SND	0.00	1	SND	0.00	1	SND	0.00	1	SND	0.00	1	SND	0.00
-1467	Min	1	SND	0.00	1	SND	0.00	1	SND	0.00	1	SND	0.00	1	SND	0.00	1	SND	0.00
-1466	Max	1	SND	0.00	1	SND	0.00	1	SND	0.00	5	SND	0.00	5	SND	0.00	1	SND	0.00
-1466	Min	1	SND	0.00	1	SND	0.00	1	SND	0.00	5	SND	0.00	5	SND	0.00	1	SND	0.00
-1465	Max	1	SND	0.00	1	SND	0.00	1	SND	0.00	5	SND	0.00	1	SND	0.00	1	SND	0.00
-1465	Min	1	SND	0.00	1	SND	0.00	1	SND	0.00	5	SND	0.00	1	SND	0.00	1	SND	0.00
-1464	Max	1	SND	0.00	1	SND	0.00	1	SND	0.00	1	SND	0.00	5	SND	0.00	1	SND	0.00
-1464	Min	1	SND	0.00	1	SND	0.00	1	SND	0.00	1	SND	0.00	5	SND	0.00	1	SND	0.00
-1463	Max	1	SND	0.00	1	SND	0.00	1	SND	0.00	1	SND	0.00	1	SND	0.00	1	SND	0.00
-1463	Min	1	SND	0.00	1	SND	0.00	1	SND	0.00	1	SND	0.00	1	SND	0.00	1	SND	0.00

-1462	Max	1	SND	0.00	1	SND	0.00	1	SND	0.00	5	SND	0.00	1	SND	0.00	1	SND	0.00
-1462	Min	1	SND	0.00	1	SND	0.00	1	SND	0.00	5	SND	0.00	1	SND	0.00	1	SND	0.00
-1461	Max	1	SND	0.00	1	SND	0.00	1	SND	0.00	5	SND	0.00	1	SND	0.00	1	SND	0.00
-1461	Min	1	SND	0.00	1	SND	0.00	1	SND	0.00	5	SND	0.00	1	SND	0.00	1	SND	0.00
-1460	Max	1	SND	0.00	1	SND	0.00	1	SND	0.00	5	SND	0.00	1	SND	0.00	1	SND	0.00
-1460	Min	1	SND	0.00	1	SND	0.00	1	SND	0.00	5	SND	0.00	1	SND	0.00	1	SND	0.00
-1459	Max	1	SND	0.00	1	SND	0.00	1	SND	0.00	5	SND	0.00	1	SND	0.00	1	SND	0.00
-1459	Min	1	SND	0.00	1	SND	0.00	1	SND	0.00	5	SND	0.00	1	SND	0.00	1	SND	0.00
-1458	Max	1	SND	0.00	1	SND	0.00	1	SND	0.00	1	SND	0.00	1	SND	0.00	1	SND	0.00
-1458	Min	1	SND	0.00	1	SND	0.00	1	SND	0.00	1	SND	0.00	1	SND	0.00	1	SND	0.00
-1457	Max	1	SND	0.00	1	SND	0.00	1	SND	0.00	5	SND	0.00	5	SND	0.00	1	SND	0.00
-1457	Min	1	SND	0.00	1	SND	0.00	1	SND	0.00	5	SND	0.00	5	SND	0.00	1	SND	0.00
-1456	Max	1	SND	0.00	1	SND	0.00	5	SND	0.00	5	SND	0.00	5	SND	0.00	1	SND	0.00
-1456	Min	1	SND	0.00	1	SND	0.00	5	SND	0.00	5	SND	0.00	5	SND	0.00	1	SND	0.00
-1455	Max	1	SND	0.00	1	SND	0.00	5	SND	0.00	5	SND	0.00	1	SND	0.00	1	SND	0.00
-1455	Min	1	SND	0.00	1	SND	0.00	5	SND	0.00	5	SND	0.00	1	SND	0.00	1	SND	0.00
-1454	Max	1	SND	0.00	1	SND	0.00	1	SND	0.00	1	SND	0.00	1	SND	0.00	1	SND	0.00
-1454	Min	1	SND	0.00	1	SND	0.00	1	SND	0.00	1	SND	0.00	1	SND	0.00	1	SND	0.00
-1453	Max	1	SND	0.00	1	SND	0.00	1	SND	0.00	5	SND	0.00	1	SND	0.00	1	SND	0.00
-1453	Min	1	SND	0.00	1	SND	0.00	1	SND	0.00	5	SND	0.00	1	SND	0.00	1	SND	0.00
-1452	Max	1	SND	0.00	1	SND	0.00	1	SND	0.00	1	SND	0.00	5	SND	0.00	1	SND	0.00
-1452	Min	1	SND	0.00	1	SND	0.00	1	SND	0.00	1	SND	0.00	5	SND	0.00	1	SND	0.00
-1451	Max	1	SND	0.00	1	SND	0.00	5	SND	0.00	1	SND	0.00	1	SND	0.00	1	SND	0.00
-1451	Min	1	SND	0.00	1	SND	0.00	5	SND	0.00	1	SND	0.00	1	SND	0.00	1	SND	0.00
-1450	Max	1	SND	0.00	1	SND	0.00	5	SND	0.00	1	SND	0.00	1	SND	0.00	1	SND	0.00
-1450	Min	1	SND	0.00	1	SND	0.00	5	SND	0.00	1	SND	0.00	1	SND	0.00	1	SND	0.00
-1449	Max	1	SND	0.00	1	SND	0.00	1	SND	0.00	5	SND	0.00	5	SND	0.00	1	SND	0.00
-1449	Min	1	SND	0.00	1	SND	0.00	1	SND	0.00	5	SND	0.00	5	SND	0.00	1	SND	0.00
-1448	Max	1	SND	0.00	1	SND	0.00	1	SND	0.00	5	SND	0.00	5	SND	0.00	1	SND	0.00
-1448	Min	1	SND	0.00	1	SND	0.00	1	SND	0.00	5	SND	0.00	5	SND	0.00	1	SND	0.00
-1447	Max	1	SND	0.00	1	SND	0.00	1	SND	0.00	5	SND	0.00	1	SND	0.00	1	SND	0.00
-1447	Min	1	SND	0.00	1	SND	0.00	1	SND	0.00	5	SND	0.00	1	SND	0.00	1	SND	0.00
-1446	Max	1	SND	0.00	1	SND	0.00	1	SND	0.00	5	SND	0.00	5	SND	0.00	1	SND	0.00
-1446	Min	1	SND	0.00	1	SND	0.00	1	SND	0.00	5	SND	0.00	5	SND	0.00	1	SND	0.00
-1445	Max	1	SND	0.00	1	SND	0.00	1	SND	0.00	1	SND	0.00	5	SND	0.00	1	SND	0.00
-1445	Min	1	SND	0.00	1	SND	0.00	1	SND	0.00	1	SND	0.00	5	SND	0.00	1	SND	0.00
-1444	Max	1	SND	0.00	1	SND	0.00	1	SND	0.00	5	SND	0.00	1	SND	0.00	1	SND	0.00
-1444	Min	1	SND	0.00	1	SND	0.00	1	SND	0.00	5	SND	0.00	1	SND	0.00	1	SND	0.00
-1443	Max	1	SND	0.00	1	SND	0.00	1	SND	0.00	5	SND	0.00	1	SND	0.00	1	SND	0.00
-1443	Min	1	SND	0.00	1	SND	0.00	1	SND	0.00	5	SND	0.00	1	SND	0.00	1	SND	0.00
-1442	Max	1	SND	0.00	1	SND	0.00	1	SND	0.00	1	SND	0.00	1	SND	0.00	1	SND	0.00
-1442	Min	1	SND	0.00	1	SND	0.00	1	SND	0.00	1	SND	0.00	1	SND	0.00	1	SND	0.00
-1441	Max	1	SND	0.00	1	SND	0.00	1	SND	0.00	1	SND	0.00	1	SND	0.00	1	SND	0.00
-1441	Min	1	SND	0.00	1	SND	0.00	1	SND	0.00	1	SND	0.00	1	SND	0.00	1	SND	0.00
-1440	Max	1	SND	0.00	1	SND	0.00	5	SND	0.00	5	SND	0.00	1	SND	0.00	1	SND	0.00
-1440	Min	1	SND	0.00	1	SND	0.00	5	SND	0.00	5	SND	0.00	1	SND	0.00	1	SND	0.00
-1439	Max	1	SND	0.00	1	SND	0.00	1	SND	0.00	5	SND	0.00	1	SND	0.00	1	SND	0.00
-1439	Min	1	SND	0.00	1	SND	0.00	1	SND	0.00	5	SND	0.00	1	SND	0.00	1	SND	0.00
-1438	Max	1	SND	0.00	1	SND	0.00	1	SND	0.00	5	SND	0.00	5	SND	0.00	1	SND	0.00
-1438	Min	1	SND	0.00	1	SND	0.00	1	SND	0.00	5	SND	0.00	5	SND	0.00	1	SND	0.00
-1437	Max	1	SND	0.00	1	SND	0.00	1	SND	0.00	1	SND	0.00	1	SND	0.00	1	SND	0.00
-1437	Min	1	SND	0.00	1	SND	0.00	1	SND	0.00	1	SND	0.00	1	SND	0.00	1	SND	0.00
-1436	Max	1	SND	0.00	1	SND	0.00	1	SND	0.00	5	SND	0.00	1	SND	0.00	1	SND	0.00
-1436	Min	1	SND	0.00	1	SND	0.00	1	SND	0.00	5	SND	0.00	1	SND	0.00	1	SND	0.00
-1435	Max	1	SND	0.00	1	SND	0.00	5	SND	0.00	5	SND	0.00	5	SND	0.00	1	SND	0.00
-1435	Min	1	SND	0.00	1	SND	0.00	5	SND	0.00	5	SND	0.00	5	SND	0.00	1	SND	0.00
-1434	Max	1	SND	0.00	1	SND	0.00	1	SND	0.00	5	SND	0.00	1	SND	0.00	1	SND	0.00
-1434	Min	1	SND	0.00	1	SND	0.00	1	SND	0.00	5	SND	0.00	1	SND	0.00	1	SND	0.00
-1433	Max	1	SND	0.00	1	SND	0.00	1	SND	0.00	5	SND	0.00	1	SND	0.00	1	SND	0.00
-1433	Min	1	SND	0.00	1	SND	0.00	1	SND	0.00	5	SND	0.00	1	SND	0.00	1	SND	0.00
-1432	Max	1	SND	0.00	1	SND	0.00	1	SND	0.00	5	SND	0.00	5	SND	0.00	1	SND	0.00
-1432	Min	1	SND	0.00	1	SND	0.00	1	SND	0.00	5	SND	0.00	5	SND	0.00	1	SND	0.00
-1431	Max	1	SND	0.00	1	SND	0.00	5	SND	0.00	5	SND	0.00	1	SND	0.00	1	SND	0.00
-1431	Min	1	SND	0.00	1	SND	0.00	5	SND	0.00	5	SND	0.00	1	SND	0.00	1	SND	0.00
-1430	Max	1	SND	0.00	1	SND	0.00	1	SND	0.00	5	SND	0.00	5	SND	0.00	1	SND	0.00
-1430	Min	1	SND	0.00	1	SND	0.00	1	SND	0.00	5	SND	0.00	5	SND	0.00	1	SND	0.00
-1429	Max	1	SND	0.00	1	SND	0.00	1	SND	0.00	5	SND	0.00	1	SND	0.00	1	SND	0.00
-1429	Min	1	SND	0.00	1	SND	0.00	1	SND	0.00	5	SND	0.00	1	SND	0.00	1	SND	0.00
-1428	Max	1	SND	0.00	1	SND	0.00	1	SND	0.00	1	SND	0.00	5	SND	0.00	1	SND	0.00
-1428	Min	1	SND	0.00	1	SND	0.00	1	SND	0.00	1	SND	0.00	5	SND	0.00	1	SND	0.00
-1427	Max	1	SND	0.00	1	SND	0.00	1	SND	0.00	5	SND	0.00	5	SND	0.00	1	SND	0.00
-1427	Min	1	SND	0.00	1	SND	0.00	1	SND	0.00	5	SND	0.00	5	SND	0.00	1	SND	0.00
-1426	Max	1	SND	0.00	1	SND	0.00	1	SND	0.00	5	SND	0.00	1	SND	0.00	1	SND	0.00
-1426	Min	1	SND	0.00	1	SND	0.00	1	SND	0.00	5	SND	0.00	1	SND	0.00	1	SND	0.00
-1425	Max	1	SND	0.00	1	SND	0.00	1	SND	0.00	5	SND	0.00	5	SND	0.00	1	SND	0.00
-1425	Min	1	SND	0.00	1	SND	0.00	1	SND	0.00	5	SND	0.00	5	SND	0.00	1	SND	0.00
-1424	Max	1	SND	0.00	1	SND	0.00	1	SND	0.00	5	SND	0.00	1	SND	0.00	1	SND	0.00
-1424	Min	1	SND	0.00	1	SND	0.00	1	SND	0.00	5	SND	0.00	1	SND	0.00	1	SND	0.00
-1423	Max	1	SND	0.00	1	SND	0.00	1	SND	0.00	5	SND	0.00	1	SND	0.00	1	SND	0.00

-1423	Min	1	SND	0.00	1	SND	0.00	1	SND	0.00	5	SND	0.00	1	SND	0.00	1	SND	0.00
-1422	Max	1	SND	0.00	1	SND	0.00	1	SND	0.00	5	SND	0.00	1	SND	0.00	1	SND	0.00
-1422	Min	1	SND	0.00	1	SND	0.00	1	SND	0.00	5	SND	0.00	1	SND	0.00	1	SND	0.00
-1421	Max	1	SND	0.00	1	SND	0.00	5	SND	0.00	5	SND	0.00	1	SND	0.00	1	SND	0.00
-1421	Min	1	SND	0.00	1	SND	0.00	5	SND	0.00	5	SND	0.00	1	SND	0.00	1	SND	0.00
-1420	Max	1	SND	0.00	1	SND	0.00	5	SND	0.00	5	SND	0.00	1	SND	0.00	1	SND	0.00
-1420	Min	1	SND	0.00	1	SND	0.00	5	SND	0.00	5	SND	0.00	1	SND	0.00	1	SND	0.00
-1419	Max	1	SND	0.00	1	SND	0.00	5	SND	0.00	5	SND	0.00	1	SND	0.00	1	SND	0.00
-1419	Min	1	SND	0.00	1	SND	0.00	5	SND	0.00	5	SND	0.00	1	SND	0.00	1	SND	0.00
-1418	Max	1	SND	0.00	1	SND	0.00	1	SND	0.00	1	SND	0.00	1	SND	0.00	1	SND	0.00
-1418	Min	1	SND	0.00	1	SND	0.00	1	SND	0.00	1	SND	0.00	1	SND	0.00	1	SND	0.00
-1417	Max	1	SND	0.00	1	SND	0.00	1	SND	0.00	5	SND	0.00	1	SND	0.00	1	SND	0.00
-1417	Min	1	SND	0.00	1	SND	0.00	1	SND	0.00	5	SND	0.00	1	SND	0.00	1	SND	0.00
-1416	Max	1	SND	0.00	1	SND	0.00	1	SND	0.00	5	SND	0.00	1	SND	0.00	1	SND	0.00
-1416	Min	1	SND	0.00	1	SND	0.00	1	SND	0.00	5	SND	0.00	1	SND	0.00	1	SND	0.00
-1415	Max	1	SND	0.00	1	SND	0.00	1	SND	0.00	1	SND	0.00	1	SND	0.00	1	SND	0.00
-1415	Min	1	SND	0.00	1	SND	0.00	1	SND	0.00	1	SND	0.00	1	SND	0.00	1	SND	0.00
-1414	Max	1	SND	0.00	1	SND	0.00	5	SND	0.00	1	SND	0.00	5	SND	0.00	1	SND	0.00
-1414	Min	1	SND	0.00	1	SND	0.00	5	SND	0.00	1	SND	0.00	5	SND	0.00	1	SND	0.00
-1413	Max	1	SND	0.00	1	SND	0.00	1	SND	0.00	1	SND	0.00	1	SND	0.00	1	SND	0.00
-1413	Min	1	SND	0.00	1	SND	0.00	1	SND	0.00	1	SND	0.00	1	SND	0.00	1	SND	0.00
-1412	Max	1	SND	0.00	1	SND	0.00	1	SND	0.00	1	SND	0.00	5	SND	0.00	1	SND	0.00
-1412	Min	1	SND	0.00	1	SND	0.00	1	SND	0.00	1	SND	0.00	5	SND	0.00	1	SND	0.00
-1411	Max	1	SND	0.00	1	SND	0.00	1	SND	0.00	5	SND	0.00	1	SND	0.00	1	SND	0.00
-1411	Min	1	SND	0.00	1	SND	0.00	1	SND	0.00	5	SND	0.00	1	SND	0.00	1	SND	0.00
-1410	Max	1	SND	0.00	1	SND	0.00	1	SND	0.00	1	SND	0.00	1	SND	0.00	1	SND	0.00
-1410	Min	1	SND	0.00	1	SND	0.00	1	SND	0.00	1	SND	0.00	1	SND	0.00	1	SND	0.00
-1409	Max	1	SND	0.00	1	SND	0.00	1	SND	0.00	5	SND	0.00	1	SND	0.00	1	SND	0.00
-1409	Min	1	SND	0.00	1	SND	0.00	1	SND	0.00	5	SND	0.00	1	SND	0.00	1	SND	0.00
-1408	Max	1	SND	0.00	1	SND	0.00	1	SND	0.00	1	SND	0.00	1	SND	0.00	1	SND	0.00
-1408	Min	1	SND	0.00	1	SND	0.00	1	SND	0.00	1	SND	0.00	1	SND	0.00	1	SND	0.00
-1407	Max	1	SND	0.00	1	SND	0.00	1	SND	0.00	5	SND	0.00	1	SND	0.00	1	SND	0.00
-1407	Min	1	SND	0.00	1	SND	0.00	1	SND	0.00	5	SND	0.00	1	SND	0.00	1	SND	0.00
-1406	Max	1	SND	0.00	1	SND	0.00	1	SND	0.00	5	SND	0.00	1	SND	0.00	1	SND	0.00
-1406	Min	1	SND	0.00	1	SND	0.00	1	SND	0.00	5	SND	0.00	1	SND	0.00	1	SND	0.00
-1405	Max	1	SND	0.00	1	SND	0.00	5	SND	0.00	1	SND	0.00	1	SND	0.00	1	SND	0.00
-1405	Min	1	SND	0.00	1	SND	0.00	5	SND	0.00	1	SND	0.00	1	SND	0.00	1	SND	0.00
-1404	Max	1	SND	0.00	1	SND	0.00	5	SND	0.00	1	SND	0.00	1	SND	0.00	1	SND	0.00
-1404	Min	1	SND	0.00	1	SND	0.00	5	SND	0.00	1	SND	0.00	1	SND	0.00	1	SND	0.00
-1403	Max	1	SND	0.00	1	SND	0.00	1	SND	0.00	5	SND	0.00	1	SND	0.00	1	SND	0.00
-1403	Min	1	SND	0.00	1	SND	0.00	1	SND	0.00	5	SND	0.00	1	SND	0.00	1	SND	0.00
-1402	Max	1	SND	0.00	1	SND	0.00	1	SND	0.00	5	SND	0.00	1	SND	0.00	1	SND	0.00
-1402	Min	1	SND	0.00	1	SND	0.00	1	SND	0.00	5	SND	0.00	1	SND	0.00	1	SND	0.00
-1401	Max	1	SND	0.00	1	SND	0.00	1	SND	0.00	5	SND	0.00	1	SND	0.00	1	SND	0.00
-1401	Min	1	SND	0.00	1	SND	0.00	1	SND	0.00	5	SND	0.00	1	SND	0.00	1	SND	0.00
-1400	Max	1	SND	0.00	1	SND	0.00	5	SND	0.00	5	SND	0.00	1	SND	0.00	1	SND	0.00
-1400	Min	1	SND	0.00	1	SND	0.00	5	SND	0.00	5	SND	0.00	1	SND	0.00	1	SND	0.00
-1399	Max	1	SND	0.00	1	SND	0.00	1	SND	0.00	5	SND	0.00	5	SND	0.00	1	SND	0.00
-1399	Min	1	SND	0.00	1	SND	0.00	1	SND	0.00	5	SND	0.00	5	SND	0.00	1	SND	0.00
-1398	Max	1	SND	0.00	1	SND	0.00	5	SND	0.00	5	SND	0.00	1	SND	0.00	1	SND	0.00
-1398	Min	1	SND	0.00	1	SND	0.00	5	SND	0.00	5	SND	0.00	1	SND	0.00	1	SND	0.00
-1397	Max	1	SND	0.00	1	SND	0.00	5	SND	0.00	1	SND	0.00	1	SND	0.00	1	SND	0.00
-1397	Min	1	SND	0.00	1	SND	0.00	5	SND	0.00	1	SND	0.00	1	SND	0.00	1	SND	0.00
-1396	Max	1	SND	0.00	1	SND	0.00	5	SND	0.00	1	SND	0.00	1	SND	0.00	1	SND	0.00
-1396	Min	1	SND	0.00	1	SND	0.00	5	SND	0.00	1	SND	0.00	1	SND	0.00	1	SND	0.00
-1395	Max	1	SND	0.00	1	SND	0.00	1	SND	0.00	5	SND	0.00	1	SND	0.00	1	SND	0.00
-1395	Min	1	SND	0.00	1	SND	0.00	1	SND	0.00	5	SND	0.00	1	SND	0.00	1	SND	0.00
-1394	Max	1	SND	0.00	1	SND	0.00	1	SND	0.00	5	SND	0.00	1	SND	0.00	1	SND	0.00
-1394	Min	1	SND	0.00	1	SND	0.00	1	SND	0.00	5	SND	0.00	1	SND	0.00	1	SND	0.00
-1393	Max	1	SND	0.00	1	SND	0.00	1	SND	0.00	5	SND	0.00	1	SND	0.00	1	SND	0.00
-1393	Min	1	SND	0.00	1	SND	0.00	1	SND	0.00	5	SND	0.00	1	SND	0.00	1	SND	0.00
-1392	Max	1	SND	0.00	1	SND	0.00	1	SND	0.00	5	SND	0.00	1	SND	0.00	1	SND	0.00
-1392	Min	1	SND	0.00	1	SND	0.00	1	SND	0.00	5	SND	0.00	1	SND	0.00	1	SND	0.00
-1391	Max	1	SND	0.00	1	SND	0.00	1	SND	0.00	1	SND	0.00	1	SND	0.00	1	SND	0.00
-1391	Min	1	SND	0.00	1	SND	0.00	1	SND	0.00	1	SND	0.00	1	SND	0.00	1	SND	0.00
-1390	Max	1	SND	0.00	1	SND	0.00	1	SND	0.00	5	SND	0.00	1	SND	0.00	1	SND	0.00
-1390	Min	1	SND	0.00	1	SND	0.00	1	SND	0.00	5	SND	0.00	1	SND	0.00	1	SND	0.00
-1389	Max	1	SND	0.00	1	SND	0.00	1	SND	0.00	5	SND	0.00	1	SND	0.00	1	SND	0.00
-1389	Min	1	SND	0.00	1	SND	0.00	1	SND	0.00	5	SND	0.00	1	SND	0.00	1	SND	0.00
-1388	Max	1	SND	0.00	1	SND	0.00	5	SND	0.00	1	SND	0.00	5	SND	0.00	1	SND	0.00
-1388	Min	1	SND	0.00	1	SND	0.00	5	SND	0.00	1	SND	0.00	5	SND	0.00	1	SND	0.00
-1387	Max	1	SND	0.00	1	SND	0.00	1	SND	0.00	5	SND	0.00	5	SND	0.00	1	SND	0.00
-1387	Min	1	SND	0.00	1	SND	0.00	1	SND	0.00	5	SND	0.00	5	SND	0.00	1	SND	0.00
-1386	Max	1	SND	0.00	1	SND	0.00	1	SND	0.00	5	SND	0.00	5	SND	0.00	1	SND	0.00
-1386	Min	1	SND	0.00	1	SND	0.00	1	SND	0.00	5	SND	0.00	5	SND	0.00	1	SND	0.00
-1385	Max	1	SND	0.00	1	SND	0.00	1	SND	0.00	5	SND	0.00	1	SND	0.00	1	SND	0.00
-1385	Min	1	SND	0.00	1	SND	0.00	1	SND	0.00	5	SND	0.00	1	SND	0.00	1	SND	0.00
-1384	Max	1	SND	0.00	1	SND	0.00	1	SND	0.00	1	SND	0.00	5	SND	0.00	1	SND	0.00
-1384	Min	1	SND	0.00	1	SND	0.00	1	SND	0.00	1	SND	0.00	5	SND	0.00	1	SND	0.00

-1383	Max	1	SND	0.00	1	SND	0.00	1	SND	0.00	5	SND	0.00	1	SND	0.00	1	SND	0.00
-1383	Min	1	SND	0.00	1	SND	0.00	1	SND	0.00	5	SND	0.00	1	SND	0.00	1	SND	0.00
-1382	Max	1	SND	0.00	1	SND	0.00	1	SND	0.00	5	SND	0.00	1	SND	0.00	1	SND	0.00
-1382	Min	1	SND	0.00	1	SND	0.00	1	SND	0.00	5	SND	0.00	1	SND	0.00	1	SND	0.00
-1381	Max	1	SND	0.00	1	SND	0.00	1	SND	0.00	1	SND	0.00	5	SND	0.00	1	SND	0.00
-1381	Min	1	SND	0.00	1	SND	0.00	1	SND	0.00	1	SND	0.00	5	SND	0.00	1	SND	0.00
-1380	Max	1	SND	0.00	1	SND	0.00	1	SND	0.00	5	SND	0.00	1	SND	0.00	1	SND	0.00
-1380	Min	1	SND	0.00	1	SND	0.00	1	SND	0.00	5	SND	0.00	1	SND	0.00	1	SND	0.00
-1379	Max	1	SND	0.00	1	SND	0.00	5	SND	0.00	1	SND	0.00	5	SND	0.00	1	SND	0.00
-1379	Min	1	SND	0.00	1	SND	0.00	5	SND	0.00	1	SND	0.00	5	SND	0.00	1	SND	0.00
-1378	Max	1	SND	0.00	1	SND	0.00	1	SND	0.00	5	SND	0.00	1	SND	0.00	1	SND	0.00
-1378	Min	1	SND	0.00	1	SND	0.00	1	SND	0.00	5	SND	0.00	1	SND	0.00	1	SND	0.00
-1377	Max	1	SND	0.00	1	SND	0.00	1	SND	0.00	5	SND	0.00	1	SND	0.00	1	SND	0.00
-1377	Min	1	SND	0.00	1	SND	0.00	1	SND	0.00	5	SND	0.00	1	SND	0.00	1	SND	0.00
-1376	Max	1	SND	0.00	1	SND	0.00	1	SND	0.00	5	SND	0.00	1	SND	0.00	1	SND	0.00
-1376	Min	1	SND	0.00	1	SND	0.00	1	SND	0.00	5	SND	0.00	1	SND	0.00	1	SND	0.00
-1375	Max	1	SND	0.00	1	SND	0.00	1	SND	0.00	5	SND	0.00	5	SND	0.00	1	SND	0.00
-1375	Min	1	SND	0.00	1	SND	0.00	1	SND	0.00	5	SND	0.00	5	SND	0.00	1	SND	0.00
-1374	Max	1	SND	0.00	1	SND	0.00	1	SND	0.00	1	SND	0.00	1	SND	0.00	1	SND	0.00
-1374	Min	1	SND	0.00	1	SND	0.00	1	SND	0.00	1	SND	0.00	1	SND	0.00	1	SND	0.00
-1373	Max	1	SND	0.00	1	SND	0.00	1	SND	0.00	5	SND	0.00	1	SND	0.00	1	SND	0.00
-1373	Min	1	SND	0.00	1	SND	0.00	1	SND	0.00	5	SND	0.00	1	SND	0.00	1	SND	0.00
-1372	Max	1	SND	0.00	1	SND	0.00	1	SND	0.00	5	SND	0.00	1	SND	0.00	1	SND	0.00
-1372	Min	1	SND	0.00	1	SND	0.00	1	SND	0.00	5	SND	0.00	1	SND	0.00	1	SND	0.00
-1371	Max	1	SND	0.00	1	SND	0.00	1	SND	0.00	5	SND	0.00	5	SND	0.00	1	SND	0.00
-1371	Min	1	SND	0.00	1	SND	0.00	1	SND	0.00	5	SND	0.00	5	SND	0.00	1	SND	0.00
-1370	Max	1	SND	0.00	1	SND	0.00	1	SND	0.00	1	SND	0.00	1	SND	0.00	1	SND	0.00
-1370	Min	1	SND	0.00	1	SND	0.00	1	SND	0.00	1	SND	0.00	1	SND	0.00	1	SND	0.00
-1369	Max	1	SND	0.00	1	SND	0.00	1	SND	0.00	5	SND	0.00	1	SND	0.00	1	SND	0.00
-1369	Min	1	SND	0.00	1	SND	0.00	1	SND	0.00	5	SND	0.00	1	SND	0.00	1	SND	0.00
-1368	Max	1	SND	0.00	1	SND	0.00	1	SND	0.00	1	SND	0.00	1	SND	0.00	1	SND	0.00
-1368	Min	1	SND	0.00	1	SND	0.00	1	SND	0.00	1	SND	0.00	1	SND	0.00	1	SND	0.00
-1367	Max	1	SND	0.00	1	SND	0.00	1	SND	0.00	5	SND	0.00	1	SND	0.00	1	SND	0.00
-1367	Min	1	SND	0.00	1	SND	0.00	1	SND	0.00	5	SND	0.00	1	SND	0.00	1	SND	0.00
-1366	Max	1	SND	0.00	1	SND	0.00	1	SND	0.00	5	SND	0.00	1	SND	0.00	1	SND	0.00
-1366	Min	1	SND	0.00	1	SND	0.00	1	SND	0.00	5	SND	0.00	1	SND	0.00	1	SND	0.00
-1365	Max	1	SND	0.00	1	SND	0.00	5	SND	0.00	5	SND	0.00	5	SND	0.00	1	SND	0.00
-1365	Min	1	SND	0.00	1	SND	0.00	5	SND	0.00	5	SND	0.00	5	SND	0.00	1	SND	0.00
-1364	Max	1	SND	0.00	1	SND	0.00	1	SND	0.00	5	SND	0.00	1	SND	0.00	1	SND	0.00
-1364	Min	1	SND	0.00	1	SND	0.00	1	SND	0.00	5	SND	0.00	1	SND	0.00	1	SND	0.00
-1363	Max	1	SND	0.00	1	SND	0.00	1	SND	0.00	5	SND	0.00	1	SND	0.00	1	SND	0.00
-1363	Min	1	SND	0.00	1	SND	0.00	1	SND	0.00	5	SND	0.00	1	SND	0.00	1	SND	0.00
-1362	Max	1	SND	0.00	1	SND	0.00	1	SND	0.00	5	SND	0.00	1	SND	0.00	1	SND	0.00
-1362	Min	1	SND	0.00	1	SND	0.00	1	SND	0.00	5	SND	0.00	1	SND	0.00	1	SND	0.00
-1361	Max	1	SND	0.00	1	SND	0.00	1	SND	0.00	5	SND	0.00	1	SND	0.00	1	SND	0.00
-1361	Min	1	SND	0.00	1	SND	0.00	1	SND	0.00	5	SND	0.00	1	SND	0.00	1	SND	0.00
-1360	Max	1	SND	0.00	1	SND	0.00	1	SND	0.00	5	SND	0.00	1	SND	0.00	1	SND	0.00
-1360	Min	1	SND	0.00	1	SND	0.00	1	SND	0.00	5	SND	0.00	1	SND	0.00	1	SND	0.00
-1359	Max	1	SND	0.00	1	SND	0.00	1	SND	0.00	1	SND	0.00	1	SND	0.00	1	SND	0.00
-1359	Min	1	SND	0.00	1	SND	0.00	1	SND	0.00	1	SND	0.00	1	SND	0.00	1	SND	0.00
-1358	Max	1	SND	0.00	1	SND	0.00	5	SND	0.00	5	SND	0.00	5	SND	0.00	1	SND	0.00
-1358	Min	1	SND	0.00	1	SND	0.00	5	SND	0.00	5	SND	0.00	5	SND	0.00	1	SND	0.00
-1357	Max	1	SND	0.00	1	SND	0.00	1	SND	0.00	5	SND	0.00	1	SND	0.00	1	SND	0.00
-1357	Min	1	SND	0.00	1	SND	0.00	1	SND	0.00	5	SND	0.00	1	SND	0.00	1	SND	0.00
-1356	Max	1	SND	0.00	1	SND	0.00	1	SND	0.00	1	SND	0.00	1	SND	0.00	1	SND	0.00
-1356	Min	1	SND	0.00	1	SND	0.00	1	SND	0.00	1	SND	0.00	1	SND	0.00	1	SND	0.00
-1355	Max	1	SND	0.00	1	SND	0.00	1	SND	0.00	5	SND	0.00	1	SND	0.00	1	SND	0.00
-1355	Min	1	SND	0.00	1	SND	0.00	1	SND	0.00	5	SND	0.00	1	SND	0.00	1	SND	0.00
-1354	Max	1	SND	0.00	1	SND	0.00	1	SND	0.00	1	SND	0.00	1	SND	0.00	1	SND	0.00
-1354	Min	1	SND	0.00	1	SND	0.00	1	SND	0.00	1	SND	0.00	1	SND	0.00	1	SND	0.00
-1353	Max	1	SND	0.00	1	SND	0.00	1	SND	0.00	1	SND	0.00	1	SND	0.00	1	SND	0.00
-1353	Min	1	SND	0.00	1	SND	0.00	1	SND	0.00	1	SND	0.00	1	SND	0.00	1	SND	0.00
-1352	Max	1	SND	0.00	1	SND	0.00	1	SND	0.00	1	SND	0.00	1	SND	0.00	1	SND	0.00
-1352	Min	1	SND	0.00	1	SND	0.00	1	SND	0.00	1	SND	0.00	1	SND	0.00	1	SND	0.00
-1351	Max	1	SND	0.00	1	SND	0.00	1	SND	0.00	1	SND	0.00	5	SND	0.00	1	SND	0.00
-1351	Min	1	SND	0.00	1	SND	0.00	1	SND	0.00	1	SND	0.00	5	SND	0.00	1	SND	0.00
-1350	Max	1	SND	0.00	1	SND	0.00	5	SND	0.00	5	SND	0.00	1	SND	0.00	1	SND	0.00
-1350	Min	1	SND	0.00	1	SND	0.00	5	SND	0.00	5	SND	0.00	1	SND	0.00	1	SND	0.00
-1349	Max	1	SND	0.00	1	SND	0.00	5	SND	0.00	5	SND	0.00	5	SND	0.00	1	SND	0.00
-1349	Min	1	SND	0.00	1	SND	0.00	5	SND	0.00	5	SND	0.00	5	SND	0.00	1	SND	0.00
-1348	Max	1	SND	0.00	1	SND	0.00	1	SND	0.00	5	SND	0.00	5	SND	0.00	1	SND	0.00
-1348	Min	1	SND	0.00	1	SND	0.00	1	SND	0.00	5	SND	0.00	5	SND	0.00	1	SND	0.00
-1347	Max	1	SND	0.00	1	SND	0.00	1	SND	0.00	5	SND	0.00	1	SND	0.00	1	SND	0.00
-1347	Min	1	SND	0.00	1	SND	0.00	1	SND	0.00	5	SND	0.00	1	SND	0.00	1	SND	0.00
-1346	Max	1	SND	0.00	1	SND	0.00	5	SND	0.00	1	SND	0.00	1	SND	0.00	1	SND	0.00
-1346	Min	1	SND	0.00	1	SND	0.00	5	SND	0.00	1	SND	0.00	1	SND	0.00	1	SND	0.00
-1345	Max	1	SND	0.00	1	SND	0.00	1	SND	0.00	5	SND	0.00	1	SND	0.00	1	SND	0.00
-1345	Min	1	SND	0.00	1	SND	0.00	1	SND	0.00	5	SND	0.00	1	SND	0.00	1	SND	0.00
-1344	Max	1	SND	0.00	1	SND	0.00	1	SND	0.00	1	SND	0.00	1	SND	0.00	1	SND	0.00

-1344	Min	1	SND	0.00	1	SND	0.00	1	SND	0.00	1	SND	0.00	1	SND	0.00	1	SND	0.00
-1343	Max	1	SND	0.00	1	SND	0.00	1	SND	0.00	5	SND	0.00	1	SND	0.00	1	SND	0.00
-1343	Min	1	SND	0.00	1	SND	0.00	1	SND	0.00	5	SND	0.00	1	SND	0.00	1	SND	0.00
-1342	Max	1	SND	0.00	1	SND	0.00	1	SND	0.00	1	SND	0.00	1	SND	0.00	1	SND	0.00
-1342	Min	1	SND	0.00	1	SND	0.00	1	SND	0.00	1	SND	0.00	1	SND	0.00	1	SND	0.00
-1341	Max	1	SND	0.00	1	SND	0.00	1	SND	0.00	5	SND	0.00	5	SND	0.00	1	SND	0.00
-1341	Min	1	SND	0.00	1	SND	0.00	1	SND	0.00	5	SND	0.00	5	SND	0.00	1	SND	0.00
-1340	Max	1	SND	0.00	1	SND	0.00	1	SND	0.00	5	SND	0.00	5	SND	0.00	1	SND	0.00
-1340	Min	1	SND	0.00	1	SND	0.00	1	SND	0.00	5	SND	0.00	5	SND	0.00	1	SND	0.00
-1339	Max	1	SND	0.00	1	SND	0.00	5	SND	0.00	5	SND	0.00	1	SND	0.00	1	SND	0.00
-1339	Min	1	SND	0.00	1	SND	0.00	5	SND	0.00	5	SND	0.00	1	SND	0.00	1	SND	0.00
-1338	Max	1	SND	0.00	1	SND	0.00	1	SND	0.00	1	SND	0.00	5	SND	0.00	1	SND	0.00
-1338	Min	1	SND	0.00	1	SND	0.00	1	SND	0.00	1	SND	0.00	5	SND	0.00	1	SND	0.00
-1337	Max	1	SND	0.00	1	SND	0.00	5	SND	0.00	1	SND	0.00	1	SND	0.00	1	SND	0.00
-1337	Min	1	SND	0.00	1	SND	0.00	5	SND	0.00	1	SND	0.00	1	SND	0.00	1	SND	0.00
-1336	Max	1	SND	0.00	1	SND	0.00	1	SND	0.00	1	SND	0.00	5	SND	0.00	1	SND	0.00
-1336	Min	1	SND	0.00	1	SND	0.00	1	SND	0.00	1	SND	0.00	5	SND	0.00	1	SND	0.00
-1335	Max	1	SND	0.00	1	SND	0.00	1	SND	0.00	5	SND	0.00	1	SND	0.00	1	SND	0.00
-1335	Min	1	SND	0.00	1	SND	0.00	1	SND	0.00	5	SND	0.00	1	SND	0.00	1	SND	0.00
-1334	Max	1	SND	0.00	1	SND	0.00	5	SND	0.00	1	SND	0.00	1	SND	0.00	1	SND	0.00
-1334	Min	1	SND	0.00	1	SND	0.00	5	SND	0.00	1	SND	0.00	1	SND	0.00	1	SND	0.00
-1333	Max	1	SND	0.00	1	SND	0.00	5	SND	0.00	5	SND	0.00	1	SND	0.00	1	SND	0.00
-1333	Min	1	SND	0.00	1	SND	0.00	5	SND	0.00	5	SND	0.00	1	SND	0.00	1	SND	0.00
-1332	Max	1	SND	0.00	1	SND	0.00	5	SND	0.00	1	SND	0.00	1	SND	0.00	1	SND	0.00
-1332	Min	1	SND	0.00	1	SND	0.00	5	SND	0.00	1	SND	0.00	1	SND	0.00	1	SND	0.00
-1331	Max	1	SND	0.00	1	SND	0.00	5	SND	0.00	5	SND	0.00	1	SND	0.00	1	SND	0.00
-1331	Min	1	SND	0.00	1	SND	0.00	5	SND	0.00	5	SND	0.00	1	SND	0.00	1	SND	0.00
-1330	Max	1	SND	0.00	1	SND	0.00	1	SND	0.00	5	SND	0.00	1	SND	0.00	1	SND	0.00
-1330	Min	1	SND	0.00	1	SND	0.00	1	SND	0.00	5	SND	0.00	1	SND	0.00	1	SND	0.00
-1329	Max	1	SND	0.00	1	SND	0.00	1	SND	0.00	5	SND	0.00	1	SND	0.00	1	SND	0.00
-1329	Min	1	SND	0.00	1	SND	0.00	1	SND	0.00	5	SND	0.00	1	SND	0.00	1	SND	0.00
-1328	Max	1	SND	0.00	1	SND	0.00	5	SND	0.00	5	SND	0.00	5	SND	0.00	1	SND	0.00
-1328	Min	1	SND	0.00	1	SND	0.00	5	SND	0.00	5	SND	0.00	5	SND	0.00	1	SND	0.00
-1327	Max	1	SND	0.00	1	SND	0.00	1	SND	0.00	1	SND	0.00	1	SND	0.00	1	SND	0.00
-1327	Min	1	SND	0.00	1	SND	0.00	1	SND	0.00	1	SND	0.00	1	SND	0.00	1	SND	0.00
-1326	Max	1	SND	0.00	1	SND	0.00	1	SND	0.00	1	SND	0.00	5	SND	0.00	1	SND	0.00
-1326	Min	1	SND	0.00	1	SND	0.00	1	SND	0.00	1	SND	0.00	5	SND	0.00	1	SND	0.00
-1325	Max	1	SND	0.00	1	SND	0.00	5	SND	0.00	5	SND	0.00	5	SND	0.00	1	SND	0.00
-1325	Min	1	SND	0.00	1	SND	0.00	5	SND	0.00	5	SND	0.00	5	SND	0.00	1	SND	0.00
-1324	Max	1	SND	0.00	1	SND	0.00	1	SND	0.00	5	SND	0.00	1	SND	0.00	1	SND	0.00
-1324	Min	1	SND	0.00	1	SND	0.00	1	SND	0.00	5	SND	0.00	1	SND	0.00	1	SND	0.00
-1323	Max	1	SND	0.00	1	SND	0.00	1	SND	0.00	1	SND	0.00	1	SND	0.00	1	SND	0.00
-1323	Min	1	SND	0.00	1	SND	0.00	1	SND	0.00	1	SND	0.00	1	SND	0.00	1	SND	0.00
-1322	Max	1	SND	0.00	1	SND	0.00	1	SND	0.00	5	SND	0.00	1	SND	0.00	1	SND	0.00
-1322	Min	1	SND	0.00	1	SND	0.00	1	SND	0.00	5	SND	0.00	1	SND	0.00	1	SND	0.00
-1321	Max	1	SND	0.00	1	SND	0.00	1	SND	0.00	5	SND	0.00	1	SND	0.00	1	SND	0.00
-1321	Min	1	SND	0.00	1	SND	0.00	1	SND	0.00	5	SND	0.00	1	SND	0.00	1	SND	0.00
-1320	Max	1	SND	0.00	1	SND	0.00	1	SND	0.00	1	SND	0.00	1	SND	0.00	1	SND	0.00
-1320	Min	1	SND	0.00	1	SND	0.00	1	SND	0.00	1	SND	0.00	1	SND	0.00	1	SND	0.00
-1319	Max	1	SND	0.00	1	SND	0.00	1	SND	0.00	5	SND	0.00	1	SND	0.00	1	SND	0.00
-1319	Min	1	SND	0.00	1	SND	0.00	1	SND	0.00	5	SND	0.00	1	SND	0.00	1	SND	0.00
-1318	Max	1	SND	0.00	1	SND	0.00	5	SND	0.00	5	SND	0.00	5	SND	0.00	1	SND	0.00
-1318	Min	1	SND	0.00	1	SND	0.00	5	SND	0.00	5	SND	0.00	5	SND	0.00	1	SND	0.00
-1317	Max	1	SND	0.00	1	SND	0.00	1	SND	0.00	5	SND	0.00	1	SND	0.00	1	SND	0.00
-1317	Min	1	SND	0.00	1	SND	0.00	1	SND	0.00	5	SND	0.00	1	SND	0.00	1	SND	0.00
-1316	Max	1	SND	0.00	1	SND	0.00	1	SND	0.00	5	SND	0.00	1	SND	0.00	1	SND	0.00
-1316	Min	1	SND	0.00	1	SND	0.00	1	SND	0.00	5	SND	0.00	1	SND	0.00	1	SND	0.00
-1315	Max	1	SND	0.00	1	SND	0.00	5	SND	0.00	5	SND	0.00	1	SND	0.00	1	SND	0.00
-1315	Min	1	SND	0.00	1	SND	0.00	5	SND	0.00	5	SND	0.00	1	SND	0.00	1	SND	0.00
-1314	Max	1	SND	0.00	1	SND	0.00	1	SND	0.00	1	SND	0.00	1	SND	0.00	1	SND	0.00
-1314	Min	1	SND	0.00	1	SND	0.00	1	SND	0.00	1	SND	0.00	1	SND	0.00	1	SND	0.00
-1313	Max	1	SND	0.00	1	SND	0.00	1	SND	0.00	5	SND	0.00	1	SND	0.00	1	SND	0.00
-1313	Min	1	SND	0.00	1	SND	0.00	1	SND	0.00	5	SND	0.00	1	SND	0.00	1	SND	0.00
-1312	Max	1	SND	0.00	1	SND	0.00	1	SND	0.00	5	SND	0.00	1	SND	0.00	1	SND	0.00
-1312	Min	1	SND	0.00	1	SND	0.00	1	SND	0.00	5	SND	0.00	1	SND	0.00	1	SND	0.00
-1311	Max	1	SND	0.00	1	SND	0.00	1	SND	0.00	5	SND	0.00	1	SND	0.00	1	SND	0.00
-1311	Min	1	SND	0.00	1	SND	0.00	1	SND	0.00	5	SND	0.00	1	SND	0.00	1	SND	0.00
-1310	Max	1	SND	0.00	1	SND	0.00	5	SND	0.00	1	SND	0.00	1	SND	0.00	1	SND	0.00
-1310	Min	1	SND	0.00	1	SND	0.00	5	SND	0.00	1	SND	0.00	1	SND	0.00	1	SND	0.00
-1309	Max	1	SND	0.00	1	SND	0.00	1	SND	0.00	1	SND	0.00	1	SND	0.00	1	SND	0.00
-1309	Min	1	SND	0.00	1	SND	0.00	1	SND	0.00	1	SND	0.00	1	SND	0.00	1	SND	0.00
-1308	Max	1	SND	0.00	1	SND	0.00	1	SND	0.00	5	SND	0.00	1	SND	0.00	1	SND	0.00
-1308	Min	1	SND	0.00	1	SND	0.00	1	SND	0.00	5	SND	0.00	1	SND	0.00	1	SND	0.00
-1307	Max	1	SND	0.00	1	SND	0.00	1	SND	0.00	5	SND	0.00	5	SND	0.00	1	SND	0.00
-1307	Min	1	SND	0.00	1	SND	0.00	1	SND	0.00	5	SND	0.00	5	SND	0.00	1	SND	0.00
-1306	Max	1	SND	0.00	1	SND	0.00	1	SND	0.00	1	SND	0.00	5	SND	0.00	1	SND	0.00
-1306	Min	1	SND	0.00	1	SND	0.00	1	SND	0.00	1	SND	0.00	5	SND	0.00	1	SND	0.00
-1305	Max	1	SND	0.00	1	SND	0.00	1	SND	0.00	5	SND	0.00	5	SND	0.00	1	SND	0.00
-1305	Min	1	SND	0.00	1	SND	0.00	1	SND	0.00	5	SND	0.00	5	SND	0.00	1	SND	0.00

-1304	Max	1	SND	0.00	1	SND	0.00	1	SND	0.00	5	SND	0.00	1	SND	0.00	1	SND	0.00
-1304	Min	1	SND	0.00	1	SND	0.00	1	SND	0.00	5	SND	0.00	1	SND	0.00	1	SND	0.00
-1303	Max	1	SND	0.00	1	SND	0.00	5	SND	0.00	5	SND	0.00	1	SND	0.00	1	SND	0.00
-1303	Min	1	SND	0.00	1	SND	0.00	5	SND	0.00	5	SND	0.00	1	SND	0.00	1	SND	0.00
-1302	Max	1	SND	0.00	1	SND	0.00	1	SND	0.00	5	SND	0.00	1	SND	0.00	1	SND	0.00
-1302	Min	1	SND	0.00	1	SND	0.00	1	SND	0.00	5	SND	0.00	1	SND	0.00	1	SND	0.00
-1301	Max	1	SND	0.00	1	SND	0.00	1	SND	0.00	5	SND	0.00	1	SND	0.00	1	SND	0.00
-1301	Min	1	SND	0.00	1	SND	0.00	1	SND	0.00	5	SND	0.00	1	SND	0.00	1	SND	0.00
-1300	Max	1	SND	0.00	1	SND	0.00	5	SND	0.00	5	SND	0.00	1	SND	0.00	1	SND	0.00
-1300	Min	1	SND	0.00	1	SND	0.00	5	SND	0.00	5	SND	0.00	1	SND	0.00	1	SND	0.00
-1299	Max	1	SND	0.00	1	SND	0.00	1	SND	0.00	5	SND	0.00	1	SND	0.00	1	SND	0.00
-1299	Min	1	SND	0.00	1	SND	0.00	1	SND	0.00	5	SND	0.00	1	SND	0.00	1	SND	0.00
-1298	Max	1	SND	0.00	1	SND	0.00	1	SND	0.00	5	SND	0.00	1	SND	0.00	1	SND	0.00
-1298	Min	1	SND	0.00	1	SND	0.00	1	SND	0.00	5	SND	0.00	1	SND	0.00	1	SND	0.00
-1297	Max	1	SND	0.00	1	SND	0.00	1	SND	0.00	1	SND	0.00	1	SND	0.00	1	SND	0.00
-1297	Min	1	SND	0.00	1	SND	0.00	1	SND	0.00	1	SND	0.00	1	SND	0.00	1	SND	0.00
-1296	Max	1	SND	0.00	1	SND	0.00	5	SND	0.00	5	SND	0.00	1	SND	0.00	1	SND	0.00
-1296	Min	1	SND	0.00	1	SND	0.00	5	SND	0.00	5	SND	0.00	1	SND	0.00	1	SND	0.00
-1295	Max	1	SND	0.00	1	SND	0.00	1	SND	0.00	5	SND	0.00	1	SND	0.00	1	SND	0.00
-1295	Min	1	SND	0.00	1	SND	0.00	1	SND	0.00	5	SND	0.00	1	SND	0.00	1	SND	0.00
-1294	Max	1	SND	0.00	1	SND	0.00	1	SND	0.00	5	SND	0.00	1	SND	0.00	1	SND	0.00
-1294	Min	1	SND	0.00	1	SND	0.00	1	SND	0.00	5	SND	0.00	1	SND	0.00	1	SND	0.00
-1293	Max	1	SND	0.00	1	SND	0.00	1	SND	0.00	5	SND	0.00	1	SND	0.00	1	SND	0.00
-1293	Min	1	SND	0.00	1	SND	0.00	1	SND	0.00	5	SND	0.00	1	SND	0.00	1	SND	0.00
-1292	Max	1	SND	0.00	1	SND	0.00	5	SND	0.00	1	SND	0.00	1	SND	0.00	1	SND	0.00
-1292	Min	1	SND	0.00	1	SND	0.00	5	SND	0.00	1	SND	0.00	1	SND	0.00	1	SND	0.00
-1291	Max	1	SND	0.00	1	SND	0.00	1	SND	0.00	5	SND	0.00	1	SND	0.00	1	SND	0.00
-1291	Min	1	SND	0.00	1	SND	0.00	1	SND	0.00	5	SND	0.00	1	SND	0.00	1	SND	0.00
-1290	Max	1	SND	0.00	1	SND	0.00	1	SND	0.00	5	SND	0.00	1	SND	0.00	1	SND	0.00
-1290	Min	1	SND	0.00	1	SND	0.00	1	SND	0.00	5	SND	0.00	1	SND	0.00	1	SND	0.00
-1289	Max	1	SND	0.00	1	SND	0.00	1	SND	0.00	5	SND	0.00	5	SND	0.00	1	SND	0.00
-1289	Min	1	SND	0.00	1	SND	0.00	1	SND	0.00	5	SND	0.00	5	SND	0.00	1	SND	0.00
-1288	Max	1	SND	0.00	1	SND	0.00	1	SND	0.00	1	SND	0.00	1	SND	0.00	1	SND	0.00
-1288	Min	1	SND	0.00	1	SND	0.00	1	SND	0.00	1	SND	0.00	1	SND	0.00	1	SND	0.00
-1287	Max	1	SND	0.00	1	SND	0.00	1	SND	0.00	5	SND	0.00	1	SND	0.00	1	SND	0.00
-1287	Min	1	SND	0.00	1	SND	0.00	1	SND	0.00	5	SND	0.00	1	SND	0.00	1	SND	0.00
-1286	Max	1	SND	0.00	1	SND	0.00	1	SND	0.00	1	SND	0.00	1	SND	0.00	1	SND	0.00
-1286	Min	1	SND	0.00	1	SND	0.00	1	SND	0.00	1	SND	0.00	1	SND	0.00	1	SND	0.00
-1285	Max	1	SND	0.00	1	SND	0.00	1	SND	0.00	5	SND	0.00	1	SND	0.00	1	SND	0.00
-1285	Min	1	SND	0.00	1	SND	0.00	1	SND	0.00	5	SND	0.00	1	SND	0.00	1	SND	0.00
-1284	Max	1	SND	0.00	1	SND	0.00	1	SND	0.00	1	SND	0.00	1	SND	0.00	1	SND	0.00
-1284	Min	1	SND	0.00	1	SND	0.00	1	SND	0.00	1	SND	0.00	1	SND	0.00	1	SND	0.00
-1283	Max	1	SND	0.00	1	SND	0.00	1	SND	0.00	5	SND	0.00	5	SND	0.00	1	SND	0.00
-1283	Min	1	SND	0.00	1	SND	0.00	1	SND	0.00	5	SND	0.00	5	SND	0.00	1	SND	0.00
-1282	Max	1	SND	0.00	1	SND	0.00	1	SND	0.00	1	SND	0.00	1	SND	0.00	1	SND	0.00
-1282	Min	1	SND	0.00	1	SND	0.00	1	SND	0.00	1	SND	0.00	1	SND	0.00	1	SND	0.00
-1281	Max	1	SND	0.00	1	SND	0.00	5	SND	0.00	5	SND	0.00	1	SND	0.00	1	SND	0.00
-1281	Min	1	SND	0.00	1	SND	0.00	5	SND	0.00	5	SND	0.00	1	SND	0.00	1	SND	0.00
-1280	Max	1	SND	0.00	1	SND	0.00	1	SND	0.00	1	SND	0.00	1	SND	0.00	1	SND	0.00
-1280	Min	1	SND	0.00	1	SND	0.00	1	SND	0.00	1	SND	0.00	1	SND	0.00	1	SND	0.00
-1279	Max	1	SND	0.00	1	SND	0.00	1	SND	0.00	5	SND	0.00	1	SND	0.00	1	SND	0.00
-1279	Min	1	SND	0.00	1	SND	0.00	1	SND	0.00	5	SND	0.00	1	SND	0.00	1	SND	0.00
-1278	Max	1	SND	0.00	1	SND	0.00	1	SND	0.00	5	SND	0.00	1	SND	0.00	1	SND	0.00
-1278	Min	1	SND	0.00	1	SND	0.00	1	SND	0.00	5	SND	0.00	1	SND	0.00	1	SND	0.00
-1277	Max	1	SND	0.00	1	SND	0.00	1	SND	0.00	5	SND	0.00	1	SND	0.00	1	SND	0.00
-1277	Min	1	SND	0.00	1	SND	0.00	1	SND	0.00	5	SND	0.00	1	SND	0.00	1	SND	0.00
-1276	Max	1	SND	0.00	1	SND	0.00	1	SND	0.00	5	SND	0.00	5	SND	0.00	1	SND	0.00
-1276	Min	1	SND	0.00	1	SND	0.00	1	SND	0.00	5	SND	0.00	5	SND	0.00	1	SND	0.00
-1275	Max	1	SND	0.00	1	SND	0.00	1	SND	0.00	5	SND	0.00	1	SND	0.00	1	SND	0.00
-1275	Min	1	SND	0.00	1	SND	0.00	1	SND	0.00	5	SND	0.00	1	SND	0.00	1	SND	0.00
-1274	Max	1	SND	0.00	1	SND	0.00	1	SND	0.00	5	SND	0.00	5	SND	0.00	1	SND	0.00
-1274	Min	1	SND	0.00	1	SND	0.00	1	SND	0.00	5	SND	0.00	5	SND	0.00	1	SND	0.00
-1273	Max	1	SND	0.00	1	SND	0.00	5	SND	0.00	5	SND	0.00	1	SND	0.00	1	SND	0.00
-1273	Min	1	SND	0.00	1	SND	0.00	5	SND	0.00	5	SND	0.00	1	SND	0.00	1	SND	0.00
-1272	Max	1	SND	0.00	1	SND	0.00	1	SND	0.00	1	SND	0.00	1	SND	0.00	1	SND	0.00
-1272	Min	1	SND	0.00	1	SND	0.00	1	SND	0.00	1	SND	0.00	1	SND	0.00	1	SND	0.00
-1271	Max	1	SND	0.00	1	SND	0.00	1	SND	0.00	1	SND	0.00	1	SND	0.00	1	SND	0.00
-1271	Min	1	SND	0.00	1	SND	0.00	1	SND	0.00	1	SND	0.00	1	SND	0.00	1	SND	0.00
-1270	Max	1	SND	0.00	1	SND	0.00	1	SND	0.00	5	SND	0.00	5	SND	0.00	1	SND	0.00
-1270	Min	1	SND	0.00	1	SND	0.00	1	SND	0.00	5	SND	0.00	5	SND	0.00	1	SND	0.00
-1269	Max	1	SND	0.00	1	SND	0.00	1	SND	0.00	1	SND	0.00	1	SND	0.00	1	SND	0.00
-1269	Min	1	SND	0.00	1	SND	0.00	1	SND	0.00	1	SND	0.00	1	SND	0.00	1	SND	0.00
-1268	Max	1	SND	0.00	1	SND	0.00	5	SND	0.00	5	SND	0.00	1	SND	0.00	1	SND	0.00
-1268	Min	1	SND	0.00	1	SND	0.00	5	SND	0.00	5	SND	0.00	1	SND	0.00	1	SND	0.00
-1267	Max	1	SND	0.00	1	SND	0.00	1	SND	0.00	1	SND	0.00	5	SND	0.00	1	SND	0.00
-1267	Min	1	SND	0.00	1	SND	0.00	1	SND	0.00	1	SND	0.00	5	SND	0.00	1	SND	0.00
-1266	Max	1	SND	0.00	1	SND	0.00	1	SND	0.00	1	SND	0.00	1	SND	0.00	1	SND	0.00
-1266	Min	1	SND	0.00	1	SND	0.00	1	SND	0.00	1	SND	0.00	1	SND	0.00	1	SND	0.00
-1265	Max	1	SND	0.00	1	SND	0.00	1	SND	0.00	5	SND	0.00	1	SND	0.00	1	SND	0.00

-1265	Min	1	SND	0.00	1	SND	0.00	1	SND	0.00	5	SND	0.00	1	SND	0.00	1	SND	0.00
-1264	Max	1	SND	0.00	1	SND	0.00	5	SND	0.00	1	SND	0.00	1	SND	0.00	1	SND	0.00
-1264	Min	1	SND	0.00	1	SND	0.00	5	SND	0.00	1	SND	0.00	1	SND	0.00	1	SND	0.00
-1263	Max	1	SND	0.00	1	SND	0.00	1	SND	0.00	5	SND	0.00	1	SND	0.00	1	SND	0.00
-1263	Min	1	SND	0.00	1	SND	0.00	1	SND	0.00	5	SND	0.00	1	SND	0.00	1	SND	0.00
-1262	Max	1	SND	0.00	1	SND	0.00	1	SND	0.00	1	SND	0.00	1	SND	0.00	1	SND	0.00
-1262	Min	1	SND	0.00	1	SND	0.00	1	SND	0.00	1	SND	0.00	1	SND	0.00	1	SND	0.00
-1261	Max	1	SND	0.00	1	SND	0.00	1	SND	0.00	1	SND	0.00	1	SND	0.00	1	SND	0.00
-1261	Min	1	SND	0.00	1	SND	0.00	1	SND	0.00	1	SND	0.00	1	SND	0.00	1	SND	0.00
-1260	Max	1	SND	0.00	1	SND	0.00	1	SND	0.00	1	SND	0.00	1	SND	0.00	1	SND	0.00
-1260	Min	1	SND	0.00	1	SND	0.00	1	SND	0.00	1	SND	0.00	1	SND	0.00	1	SND	0.00
-1259	Max	1	SND	0.00	1	SND	0.00	1	SND	0.00	5	SND	0.00	5	SND	0.00	1	SND	0.00
-1259	Min	1	SND	0.00	1	SND	0.00	1	SND	0.00	5	SND	0.00	5	SND	0.00	1	SND	0.00
-1258	Max	1	SND	0.00	1	SND	0.00	1	SND	0.00	5	SND	0.00	1	SND	0.00	1	SND	0.00
-1258	Min	1	SND	0.00	1	SND	0.00	1	SND	0.00	5	SND	0.00	1	SND	0.00	1	SND	0.00
-1257	Max	1	SND	0.00	1	SND	0.00	1	SND	0.00	1	SND	0.00	1	SND	0.00	1	SND	0.00
-1257	Min	1	SND	0.00	1	SND	0.00	1	SND	0.00	1	SND	0.00	1	SND	0.00	1	SND	0.00
-1256	Max	1	SND	0.00	1	SND	0.00	5	SND	0.00	1	SND	0.00	1	SND	0.00	1	SND	0.00
-1256	Min	1	SND	0.00	1	SND	0.00	5	SND	0.00	1	SND	0.00	1	SND	0.00	1	SND	0.00
-1255	Max	1	SND	0.00	1	SND	0.00	1	SND	0.00	5	SND	0.00	1	SND	0.00	1	SND	0.00
-1255	Min	1	SND	0.00	1	SND	0.00	1	SND	0.00	5	SND	0.00	1	SND	0.00	1	SND	0.00
-1254	Max	1	SND	0.00	1	SND	0.00	1	SND	0.00	5	SND	0.00	1	SND	0.00	1	SND	0.00
-1254	Min	1	SND	0.00	1	SND	0.00	1	SND	0.00	5	SND	0.00	1	SND	0.00	1	SND	0.00
-1253	Max	1	SND	0.00	1	SND	0.00	1	SND	0.00	5	SND	0.00	1	SND	0.00	1	SND	0.00
-1253	Min	1	SND	0.00	1	SND	0.00	1	SND	0.00	5	SND	0.00	1	SND	0.00	1	SND	0.00
-1252	Max	1	SND	0.00	1	SND	0.00	5	SND	0.00	5	SND	0.00	5	SND	0.00	1	SND	0.00
-1252	Min	1	SND	0.00	1	SND	0.00	5	SND	0.00	5	SND	0.00	5	SND	0.00	1	SND	0.00
-1251	Max	1	SND	0.00	1	SND	0.00	1	SND	0.00	1	SND	0.00	1	SND	0.00	1	SND	0.00
-1251	Min	1	SND	0.00	1	SND	0.00	1	SND	0.00	1	SND	0.00	1	SND	0.00	1	SND	0.00
-1250	Max	1	SND	0.00	1	SND	0.00	1	SND	0.00	5	SND	0.00	1	SND	0.00	1	SND	0.00
-1250	Min	1	SND	0.00	1	SND	0.00	1	SND	0.00	5	SND	0.00	1	SND	0.00	1	SND	0.00
-1249	Max	1	SND	0.00	1	SND	0.00	5	SND	0.00	1	SND	0.00	1	SND	0.00	1	SND	0.00
-1249	Min	1	SND	0.00	1	SND	0.00	5	SND	0.00	1	SND	0.00	1	SND	0.00	1	SND	0.00
-1248	Max	1	SND	0.00	1	SND	0.00	1	SND	0.00	1	SND	0.00	1	SND	0.00	1	SND	0.00
-1248	Min	1	SND	0.00	1	SND	0.00	1	SND	0.00	1	SND	0.00	1	SND	0.00	1	SND	0.00
-1247	Max	1	SND	0.00	1	SND	0.00	1	SND	0.00	5	SND	0.00	1	SND	0.00	1	SND	0.00
-1247	Min	1	SND	0.00	1	SND	0.00	1	SND	0.00	5	SND	0.00	1	SND	0.00	1	SND	0.00
-1246	Max	1	SND	0.00	1	SND	0.00	1	SND	0.00	5	SND	0.00	5	SND	0.00	1	SND	0.00
-1246	Min	1	SND	0.00	1	SND	0.00	1	SND	0.00	5	SND	0.00	5	SND	0.00	1	SND	0.00
-1245	Max	1	SND	0.00	1	SND	0.00	5	SND	0.00	5	SND	0.00	5	SND	0.00	1	SND	0.00
-1245	Min	1	SND	0.00	1	SND	0.00	5	SND	0.00	5	SND	0.00	5	SND	0.00	1	SND	0.00
-1244	Max	1	SND	0.00	1	SND	0.00	1	SND	0.00	5	SND	0.00	1	SND	0.00	1	SND	0.00
-1244	Min	1	SND	0.00	1	SND	0.00	1	SND	0.00	5	SND	0.00	1	SND	0.00	1	SND	0.00
-1243	Max	1	SND	0.00	1	SND	0.00	5	SND	0.00	5	SND	0.00	1	SND	0.00	1	SND	0.00
-1243	Min	1	SND	0.00	1	SND	0.00	5	SND	0.00	5	SND	0.00	1	SND	0.00	1	SND	0.00
-1242	Max	1	SND	0.00	1	SND	0.00	5	SND	0.00	5	SND	0.00	1	SND	0.00	1	SND	0.00
-1242	Min	1	SND	0.00	1	SND	0.00	5	SND	0.00	5	SND	0.00	1	SND	0.00	1	SND	0.00
-1241	Max	1	SND	0.00	1	SND	0.00	5	SND	0.00	5	SND	0.00	1	SND	0.00	1	SND	0.00
-1241	Min	1	SND	0.00	1	SND	0.00	5	SND	0.00	5	SND	0.00	1	SND	0.00	1	SND	0.00
-1240	Max	1	SND	0.00	1	SND	0.00	5	SND	0.00	5	SND	0.00	1	SND	0.00	1	SND	0.00
-1240	Min	1	SND	0.00	1	SND	0.00	5	SND	0.00	5	SND	0.00	1	SND	0.00	1	SND	0.00
-1239	Max	1	SND	0.00	1	SND	0.00	5	SND	0.00	1	SND	0.00	1	SND	0.00	1	SND	0.00
-1239	Min	1	SND	0.00	1	SND	0.00	5	SND	0.00	1	SND	0.00	1	SND	0.00	1	SND	0.00
-1238	Max	1	SND	0.00	1	SND	0.00	1	SND	0.00	5	SND	0.00	5	SND	0.00	1	SND	0.00
-1238	Min	1	SND	0.00	1	SND	0.00	1	SND	0.00	5	SND	0.00	5	SND	0.00	1	SND	0.00
-1237	Max	1	SND	0.00	1	SND	0.00	5	SND	0.00	1	SND	0.00	5	SND	0.00	1	SND	0.00
-1237	Min	1	SND	0.00	1	SND	0.00	5	SND	0.00	1	SND	0.00	5	SND	0.00	1	SND	0.00
-1236	Max	1	SND	0.00	1	SND	0.00	5	SND	0.00	1	SND	0.00	5	SND	0.00	1	SND	0.00
-1236	Min	1	SND	0.00	1	SND	0.00	5	SND	0.00	1	SND	0.00	5	SND	0.00	1	SND	0.00
-1235	Max	1	SND	0.00	1	SND	0.00	5	SND	0.00	1	SND	0.00	5	SND	0.00	1	SND	0.00
-1235	Min	1	SND	0.00	1	SND	0.00	5	SND	0.00	1	SND	0.00	5	SND	0.00	1	SND	0.00
-1234	Max	1	SND	0.00	1	SND	0.00	1	SND	0.00	1	SND	0.00	1	SND	0.00	1	SND	0.00
-1234	Min	1	SND	0.00	1	SND	0.00	1	SND	0.00	1	SND	0.00	1	SND	0.00	1	SND	0.00
-1233	Max	1	SND	0.00	1	SND	0.00	1	SND	0.00	5	SND	0.00	5	SND	0.00	1	SND	0.00
-1233	Min	1	SND	0.00	1	SND	0.00	1	SND	0.00	5	SND	0.00	5	SND	0.00	1	SND	0.00
-1232	Max	1	SND	0.00	1	SND	0.00	5	SND	0.00	1	SND	0.00	5	SND	0.00	1	SND	0.00
-1232	Min	1	SND	0.00	1	SND	0.00	5	SND	0.00	1	SND	0.00	5	SND	0.00	1	SND	0.00
-1231	Max	1	SND	0.00	1	SND	0.00	5	SND	0.00	5	SND	0.00	5	SND	0.00	1	SND	0.00
-1231	Min	1	SND	0.00	1	SND	0.00	5	SND	0.00	5	SND	0.00	5	SND	0.00	1	SND	0.00
-1230	Max	1	SND	0.00	1	SND	0.00	5	SND	0.00	5	SND	0.00	1	SND	0.00	1	SND	0.00
-1230	Min	1	SND	0.00	1	SND	0.00	5	SND	0.00	5	SND	0.00	1	SND	0.00	1	SND	0.00
-1229	Max	1	SND	0.00	1	SND	0.00	5	SND	0.00	5	SND	0.00	5	SND	0.00	1	SND	0.00
-1229	Min	1	SND	0.00	1	SND	0.00	5	SND	0.00	5	SND	0.00	5	SND	0.00	1	SND	0.00
-1228	Max	1	SND	0.00	1	SND	0.00	1	SND	0.00	5	SND	0.00	1	SND	0.00	1	SND	0.00
-1228	Min	1	SND	0.00	1	SND	0.00	1	SND	0.00	5	SND	0.00	1	SND	0.00	1	SND	0.00
-1227	Max	1	SND	0.00	1	SND	0.00	1	SND	0.00	5	SND	0.00	5	SND	0.00	1	SND	0.00
-1227	Min	1	SND	0.00	1	SND	0.00	1	SND	0.00	5	SND	0.00	5	SND	0.00	1	SND	0.00
-1226	Max	1	SND	0.00	1	SND	0.00	1	SND	0.00	5	SND	0.00	1	SND	0.00	1	SND	0.00
-1226	Min	1	SND	0.00	1	SND	0.00	1	SND	0.00	5	SND	0.00	1	SND	0.00	1	SND	0.00

-1225	Max	1	SND	0.00	1	SND	0.00	1	SND	0.00	5	SND	0.00	1	SND	0.00	1	SND	0.00
-1225	Min	1	SND	0.00	1	SND	0.00	1	SND	0.00	5	SND	0.00	1	SND	0.00	1	SND	0.00
-1224	Max	1	SND	0.00	1	SND	0.00	5	SND	0.00	1	SND	0.00	5	SND	0.00	1	SND	0.00
-1224	Min	1	SND	0.00	1	SND	0.00	5	SND	0.00	1	SND	0.00	5	SND	0.00	1	SND	0.00
-1223	Max	1	SND	0.00	1	SND	0.00	5	SND	0.00	5	SND	0.00	1	SND	0.00	1	SND	0.00
-1223	Min	1	SND	0.00	1	SND	0.00	5	SND	0.00	5	SND	0.00	1	SND	0.00	1	SND	0.00
-1222	Max	1	SND	0.00	1	SND	0.00	1	SND	0.00	5	SND	0.00	1	SND	0.00	1	SND	0.00
-1222	Min	1	SND	0.00	1	SND	0.00	1	SND	0.00	5	SND	0.00	1	SND	0.00	1	SND	0.00
-1221	Max	1	SND	0.00	1	SND	0.00	1	SND	0.00	5	SND	0.00	1	SND	0.00	1	SND	0.00
-1221	Min	1	SND	0.00	1	SND	0.00	1	SND	0.00	5	SND	0.00	1	SND	0.00	1	SND	0.00
-1220	Max	1	SND	0.00	1	SND	0.00	1	SND	0.00	1	SND	0.00	5	SND	0.00	1	SND	0.00
-1220	Min	1	SND	0.00	1	SND	0.00	1	SND	0.00	1	SND	0.00	5	SND	0.00	1	SND	0.00
-1219	Max	1	SND	0.00	1	SND	0.00	1	SND	0.00	5	SND	0.00	5	SND	0.00	1	SND	0.00
-1219	Min	1	SND	0.00	1	SND	0.00	1	SND	0.00	5	SND	0.00	5	SND	0.00	1	SND	0.00
-1218	Max	1	SND	0.00	1	SND	0.00	1	SND	0.00	5	SND	0.00	1	SND	0.00	1	SND	0.00
-1218	Min	1	SND	0.00	1	SND	0.00	1	SND	0.00	5	SND	0.00	1	SND	0.00	1	SND	0.00
-1217	Max	1	SND	0.00	1	SND	0.00	1	SND	0.00	5	SND	0.00	1	SND	0.00	1	SND	0.00
-1217	Min	1	SND	0.00	1	SND	0.00	1	SND	0.00	5	SND	0.00	1	SND	0.00	1	SND	0.00
-1216	Max	1	SND	0.00	1	SND	0.00	5	SND	0.00	5	SND	0.00	1	SND	0.00	1	SND	0.00
-1216	Min	1	SND	0.00	1	SND	0.00	5	SND	0.00	5	SND	0.00	1	SND	0.00	1	SND	0.00
-1215	Max	1	SND	0.00	1	SND	0.00	5	SND	0.00	5	SND	0.00	1	SND	0.00	1	SND	0.00
-1215	Min	1	SND	0.00	1	SND	0.00	5	SND	0.00	5	SND	0.00	1	SND	0.00	1	SND	0.00
-1214	Max	1	SND	0.00	1	SND	0.00	5	SND	0.00	5	SND	0.00	1	SND	0.00	1	SND	0.00
-1214	Min	1	SND	0.00	1	SND	0.00	5	SND	0.00	5	SND	0.00	1	SND	0.00	1	SND	0.00
-1213	Max	1	SND	0.00	1	SND	0.00	5	SND	0.00	5	SND	0.00	1	SND	0.00	1	SND	0.00
-1213	Min	1	SND	0.00	1	SND	0.00	5	SND	0.00	5	SND	0.00	1	SND	0.00	1	SND	0.00
-1212	Max	1	SND	0.00	1	SND	0.00	1	SND	0.00	5	SND	0.00	1	SND	0.00	1	SND	0.00
-1212	Min	1	SND	0.00	1	SND	0.00	1	SND	0.00	5	SND	0.00	1	SND	0.00	1	SND	0.00
-1211	Max	1	SND	0.00	1	SND	0.00	1	SND	0.00	1	SND	0.00	1	SND	0.00	1	SND	0.00
-1211	Min	1	SND	0.00	1	SND	0.00	1	SND	0.00	1	SND	0.00	1	SND	0.00	1	SND	0.00
-1210	Max	1	SND	0.00	1	SND	0.00	1	SND	0.00	5	SND	0.00	1	SND	0.00	1	SND	0.00
-1210	Min	1	SND	0.00	1	SND	0.00	1	SND	0.00	5	SND	0.00	1	SND	0.00	1	SND	0.00
-1209	Max	1	SND	0.00	1	SND	0.00	1	SND	0.00	5	SND	0.00	1	SND	0.00	1	SND	0.00
-1209	Min	1	SND	0.00	1	SND	0.00	1	SND	0.00	5	SND	0.00	1	SND	0.00	1	SND	0.00
-1208	Max	1	SND	0.00	1	SND	0.00	1	SND	0.00	1	SND	0.00	1	SND	0.00	1	SND	0.00
-1208	Min	1	SND	0.00	1	SND	0.00	1	SND	0.00	1	SND	0.00	1	SND	0.00	1	SND	0.00
-1207	Max	1	SND	0.00	1	SND	0.00	1	SND	0.00	1	SND	0.00	1	SND	0.00	1	SND	0.00
-1207	Min	1	SND	0.00	1	SND	0.00	1	SND	0.00	1	SND	0.00	1	SND	0.00	1	SND	0.00
-1206	Max	1	SND	0.00	1	SND	0.00	5	SND	0.00	5	SND	0.00	5	SND	0.00	1	SND	0.00
-1206	Min	1	SND	0.00	1	SND	0.00	5	SND	0.00	5	SND	0.00	5	SND	0.00	1	SND	0.00
-1205	Max	1	SND	0.00	1	SND	0.00	1	SND	0.00	5	SND	0.00	1	SND	0.00	1	SND	0.00
-1205	Min	1	SND	0.00	1	SND	0.00	1	SND	0.00	5	SND	0.00	1	SND	0.00	1	SND	0.00
-1204	Max	1	SND	0.00	1	SND	0.00	1	SND	0.00	5	SND	0.00	1	SND	0.00	1	SND	0.00
-1204	Min	1	SND	0.00	1	SND	0.00	1	SND	0.00	5	SND	0.00	1	SND	0.00	1	SND	0.00
-1203	Max	1	SND	0.00	1	SND	0.00	5	SND	0.00	5	SND	0.00	1	SND	0.00	1	SND	0.00
-1203	Min	1	SND	0.00	1	SND	0.00	5	SND	0.00	5	SND	0.00	1	SND	0.00	1	SND	0.00
-1202	Max	1	SND	0.00	1	SND	0.00	1	SND	0.00	5	SND	0.00	1	SND	0.00	1	SND	0.00
-1202	Min	1	SND	0.00	1	SND	0.00	1	SND	0.00	5	SND	0.00	1	SND	0.00	1	SND	0.00
-1201	Max	1	SND	0.00	1	SND	0.00	1	SND	0.00	5	SND	0.00	1	SND	0.00	1	SND	0.00
-1201	Min	1	SND	0.00	1	SND	0.00	1	SND	0.00	5	SND	0.00	1	SND	0.00	1	SND	0.00
-1200	Max	1	SND	0.00	1	SND	0.00	1	SND	0.00	5	SND	0.00	5	SND	0.00	1	SND	0.00
-1200	Min	1	SND	0.00	1	SND	0.00	1	SND	0.00	5	SND	0.00	5	SND	0.00	1	SND	0.00
-1199	Max	1	SND	0.00	1	SND	0.00	1	SND	0.00	5	SND	0.00	1	SND	0.00	1	SND	0.00
-1199	Min	1	SND	0.00	1	SND	0.00	1	SND	0.00	5	SND	0.00	1	SND	0.00	1	SND	0.00
-1198	Max	1	SND	0.00	1	SND	0.00	1	SND	0.00	5	SND	0.00	1	SND	0.00	1	SND	0.00
-1198	Min	1	SND	0.00	1	SND	0.00	1	SND	0.00	5	SND	0.00	1	SND	0.00	1	SND	0.00
-1197	Max	1	SND	0.00	1	SND	0.00	1	SND	0.00	5	SND	0.00	1	SND	0.00	1	SND	0.00
-1197	Min	1	SND	0.00	1	SND	0.00	1	SND	0.00	5	SND	0.00	1	SND	0.00	1	SND	0.00
-1196	Max	1	SND	0.00	1	SND	0.00	1	SND	0.00	1	SND	0.00	1	SND	0.00	1	SND	0.00
-1196	Min	1	SND	0.00	1	SND	0.00	1	SND	0.00	1	SND	0.00	1	SND	0.00	1	SND	0.00
-1195	Max	1	SND	0.00	1	SND	0.00	1	SND	0.00	5	SND	0.00	1	SND	0.00	1	SND	0.00
-1195	Min	1	SND	0.00	1	SND	0.00	1	SND	0.00	5	SND	0.00	1	SND	0.00	1	SND	0.00
-1194	Max	1	SND	0.00	1	SND	0.00	1	SND	0.00	1	SND	0.00	1	SND	0.00	1	SND	0.00
-1194	Min	1	SND	0.00	1	SND	0.00	1	SND	0.00	1	SND	0.00	1	SND	0.00	1	SND	0.00
-1193	Max	1	SND	0.00	1	SND	0.00	1	SND	0.00	5	SND	0.00	1	SND	0.00	1	SND	0.00
-1193	Min	1	SND	0.00	1	SND	0.00	1	SND	0.00	5	SND	0.00	1	SND	0.00	1	SND	0.00
-1192	Max	1	SND	0.00	1	SND	0.00	1	SND	0.00	1	SND	0.00	1	SND	0.00	1	SND	0.00
-1192	Min	1	SND	0.00	1	SND	0.00	1	SND	0.00	1	SND	0.00	1	SND	0.00	1	SND	0.00
-1191	Max	1	SND	0.00	1	SND	0.00	5	SND	0.00	5	SND	0.00	1	SND	0.00	1	SND	0.00
-1191	Min	1	SND	0.00	1	SND	0.00	5	SND	0.00	5	SND	0.00	1	SND	0.00	1	SND	0.00
-1190	Max	1	SND	0.00	1	SND	0.00	5	SND	0.00	5	SND	0.00	5	SND	0.00	1	SND	0.00
-1190	Min	1	SND	0.00	1	SND	0.00	5	SND	0.00	5	SND	0.00	5	SND	0.00	1	SND	0.00
-1189	Max	1	SND	0.00	1	SND	0.00	1	SND	0.00	1	SND	0.00	1	SND	0.00	1	SND	0.00
-1189	Min	1	SND	0.00	1	SND	0.00	1	SND	0.00	1	SND	0.00	1	SND	0.00	1	SND	0.00
-1188	Max	1	SND	0.00	1	SND	0.00	1	SND	0.00	5	SND	0.00	1	SND	0.00	1	SND	0.00
-1188	Min	1	SND	0.00	1	SND	0.00	1	SND	0.00	5	SND	0.00	1	SND	0.00	1	SND	0.00
-1187	Max	1	SND	0.00	1	SND	0.00	1	SND	0.00	5	SND	0.00	1	SND	0.00	1	SND	0.00
-1187	Min	1	SND	0.00	1	SND	0.00	1	SND	0.00	5	SND	0.00	1	SND	0.00	1	SND	0.00
-1186	Max	1	SND	0.00	1	SND	0.00	1	SND	0.00	1	SND	0.00	1	SND	0.00	1	SND	0.00

-1186	Min	1	SND	0.00	1	SND	0.00	1	SND	0.00	1	SND	0.00	1	SND	0.00	1	SND	0.00
-1185	Max	1	SND	0.00	1	SND	0.00	1	SND	0.00	1	SND	0.00	5	SND	0.00	1	SND	0.00
-1185	Min	1	SND	0.00	1	SND	0.00	1	SND	0.00	1	SND	0.00	5	SND	0.00	1	SND	0.00
-1184	Max	1	SND	0.00	1	SND	0.00	5	SND	0.00	1	SND	0.00	1	SND	0.00	1	SND	0.00
-1184	Min	1	SND	0.00	1	SND	0.00	5	SND	0.00	1	SND	0.00	1	SND	0.00	1	SND	0.00
-1183	Max	1	SND	0.00	1	SND	0.00	1	SND	0.00	5	SND	0.00	1	SND	0.00	1	SND	0.00
-1183	Min	1	SND	0.00	1	SND	0.00	1	SND	0.00	5	SND	0.00	1	SND	0.00	1	SND	0.00
-1182	Max	1	SND	0.00	1	SND	0.00	1	SND	0.00	5	SND	0.00	1	SND	0.00	1	SND	0.00
-1182	Min	1	SND	0.00	1	SND	0.00	1	SND	0.00	5	SND	0.00	1	SND	0.00	1	SND	0.00
-1181	Max	1	SND	0.00	1	SND	0.00	5	SND	0.00	1	SND	0.00	5	SND	0.00	1	SND	0.00
-1181	Min	1	SND	0.00	1	SND	0.00	5	SND	0.00	1	SND	0.00	5	SND	0.00	1	SND	0.00
-1180	Max	1	SND	0.00	1	SND	0.00	1	SND	0.00	5	SND	0.00	1	SND	0.00	1	SND	0.00
-1180	Min	1	SND	0.00	1	SND	0.00	1	SND	0.00	5	SND	0.00	1	SND	0.00	1	SND	0.00
-1179	Max	1	SND	0.00	1	SND	0.00	1	SND	0.00	5	SND	0.00	5	SND	0.00	1	SND	0.00
-1179	Min	1	SND	0.00	1	SND	0.00	1	SND	0.00	5	SND	0.00	5	SND	0.00	1	SND	0.00
-1178	Max	1	SND	0.00	1	SND	0.00	1	SND	0.00	1	SND	0.00	1	SND	0.00	1	SND	0.00
-1178	Min	1	SND	0.00	1	SND	0.00	1	SND	0.00	1	SND	0.00	1	SND	0.00	1	SND	0.00
-1177	Max	1	SND	0.00	1	SND	0.00	1	SND	0.00	5	SND	0.00	1	SND	0.00	1	SND	0.00
-1177	Min	1	SND	0.00	1	SND	0.00	1	SND	0.00	5	SND	0.00	1	SND	0.00	1	SND	0.00
-1176	Max	1	SND	0.00	1	SND	0.00	1	SND	0.00	1	SND	0.00	1	SND	0.00	1	SND	0.00
-1176	Min	1	SND	0.00	1	SND	0.00	1	SND	0.00	1	SND	0.00	1	SND	0.00	1	SND	0.00
-1175	Max	1	SND	0.00	1	SND	0.00	5	SND	0.00	5	SND	0.00	5	SND	0.00	1	SND	0.00
-1175	Min	1	SND	0.00	1	SND	0.00	5	SND	0.00	5	SND	0.00	5	SND	0.00	1	SND	0.00
-1174	Max	1	SND	0.00	1	SND	0.00	1	SND	0.00	1	SND	0.00	1	SND	0.00	1	SND	0.00
-1174	Min	1	SND	0.00	1	SND	0.00	1	SND	0.00	1	SND	0.00	1	SND	0.00	1	SND	0.00
-1173	Max	1	SND	0.00	1	SND	0.00	5	SND	0.00	5	SND	0.00	1	SND	0.00	1	SND	0.00
-1173	Min	1	SND	0.00	1	SND	0.00	5	SND	0.00	5	SND	0.00	1	SND	0.00	1	SND	0.00
-1172	Max	1	SND	0.00	1	SND	0.00	1	SND	0.00	5	SND	0.00	5	SND	0.00	1	SND	0.00
-1172	Min	1	SND	0.00	1	SND	0.00	1	SND	0.00	5	SND	0.00	5	SND	0.00	1	SND	0.00
-1171	Max	1	SND	0.00	1	SND	0.00	5	SND	0.00	5	SND	0.00	1	SND	0.00	1	SND	0.00
-1171	Min	1	SND	0.00	1	SND	0.00	5	SND	0.00	5	SND	0.00	1	SND	0.00	1	SND	0.00
-1170	Max	1	SND	0.00	1	SND	0.00	1	SND	0.00	5	SND	0.00	1	SND	0.00	1	SND	0.00
-1170	Min	1	SND	0.00	1	SND	0.00	1	SND	0.00	5	SND	0.00	1	SND	0.00	1	SND	0.00
-1169	Max	1	SND	0.00	1	SND	0.00	5	SND	0.00	5	SND	0.00	1	SND	0.00	1	SND	0.00
-1169	Min	1	SND	0.00	1	SND	0.00	5	SND	0.00	5	SND	0.00	1	SND	0.00	1	SND	0.00
-1168	Max	1	SND	0.00	1	SND	0.00	5	SND	0.00	5	SND	0.00	1	SND	0.00	1	SND	0.00
-1168	Min	1	SND	0.00	1	SND	0.00	5	SND	0.00	5	SND	0.00	1	SND	0.00	1	SND	0.00
-1167	Max	1	SND	0.00	1	SND	0.00	5	SND	0.00	5	SND	0.00	1	SND	0.00	1	SND	0.00
-1167	Min	1	SND	0.00	1	SND	0.00	5	SND	0.00	5	SND	0.00	1	SND	0.00	1	SND	0.00
-1166	Max	1	SND	0.00	1	SND	0.00	5	SND	0.00	5	SND	0.00	1	SND	0.00	1	SND	0.00
-1166	Min	1	SND	0.00	1	SND	0.00	5	SND	0.00	5	SND	0.00	1	SND	0.00	1	SND	0.00
-1165	Max	1	SND	0.00	1	SND	0.00	1	SND	0.00	5	SND	0.00	5	SND	0.00	1	SND	0.00
-1165	Min	1	SND	0.00	1	SND	0.00	1	SND	0.00	5	SND	0.00	5	SND	0.00	1	SND	0.00
-1164	Max	1	SND	0.00	1	SND	0.00	1	SND	0.00	1	SND	0.00	1	SND	0.00	1	SND	0.00
-1164	Min	1	SND	0.00	1	SND	0.00	1	SND	0.00	1	SND	0.00	1	SND	0.00	1	SND	0.00
-1163	Max	1	SND	0.00	1	SND	0.00	5	SND	0.00	5	SND	0.00	1	SND	0.00	1	SND	0.00
-1163	Min	1	SND	0.00	1	SND	0.00	5	SND	0.00	5	SND	0.00	1	SND	0.00	1	SND	0.00
-1162	Max	1	SND	0.00	1	SND	0.00	1	SND	0.00	5	SND	0.00	1	SND	0.00	1	SND	0.00
-1162	Min	1	SND	0.00	1	SND	0.00	1	SND	0.00	5	SND	0.00	1	SND	0.00	1	SND	0.00
-1161	Max	1	SND	0.00	1	SND	0.00	5	SND	0.00	5	SND	0.00	5	SND	0.00	1	SND	0.00
-1161	Min	1	SND	0.00	1	SND	0.00	5	SND	0.00	5	SND	0.00	5	SND	0.00	1	SND	0.00
-1160	Max	1	SND	0.00	1	SND	0.00	5	SND	0.00	5	SND	0.00	1	SND	0.00	1	SND	0.00
-1160	Min	1	SND	0.00	1	SND	0.00	5	SND	0.00	5	SND	0.00	1	SND	0.00	1	SND	0.00
-1159	Max	1	SND	0.00	1	SND	0.00	5	SND	0.00	5	SND	0.00	1	SND	0.00	1	SND	0.00
-1159	Min	1	SND	0.00	1	SND	0.00	5	SND	0.00	5	SND	0.00	1	SND	0.00	1	SND	0.00
-1158	Max	1	SND	0.00	1	SND	0.00	1	SND	0.00	5	SND	0.00	1	SND	0.00	1	SND	0.00
-1158	Min	1	SND	0.00	1	SND	0.00	1	SND	0.00	5	SND	0.00	1	SND	0.00	1	SND	0.00
-1157	Max	1	SND	0.00	1	SND	0.00	1	SND	0.00	5	SND	0.00	5	SND	0.00	1	SND	0.00
-1157	Min	1	SND	0.00	1	SND	0.00	1	SND	0.00	5	SND	0.00	5	SND	0.00	1	SND	0.00
-1156	Max	1	SND	0.00	1	SND	0.00	5	SND	0.00	5	SND	0.00	5	SND	0.00	1	SND	0.00
-1156	Min	1	SND	0.00	1	SND	0.00	5	SND	0.00	5	SND	0.00	5	SND	0.00	1	SND	0.00
-1155	Max	1	SND	0.00	1	SND	0.00	1	SND	0.00	5	SND	0.00	1	SND	0.00	1	SND	0.00
-1155	Min	1	SND	0.00	1	SND	0.00	1	SND	0.00	5	SND	0.00	1	SND	0.00	1	SND	0.00
-1154	Max	1	SND	0.00	1	SND	0.00	5	SND	0.00	5	SND	0.00	1	SND	0.00	1	SND	0.00
-1154	Min	1	SND	0.00	1	SND	0.00	5	SND	0.00	5	SND	0.00	1	SND	0.00	1	SND	0.00
-1153	Max	1	SND	0.00	1	SND	0.00	5	SND	0.00	5	SND	0.00	1	SND	0.00	1	SND	0.00
-1153	Min	1	SND	0.00	1	SND	0.00	5	SND	0.00	5	SND	0.00	1	SND	0.00	1	SND	0.00
-1152	Max	1	SND	0.00	1	SND	0.00	1	SND	0.00	5	SND	0.00	1	SND	0.00	1	SND	0.00
-1152	Min	1	SND	0.00	1	SND	0.00	1	SND	0.00	5	SND	0.00	1	SND	0.00	1	SND	0.00
-1151	Max	1	SND	0.00	1	SND	0.00	1	SND	0.00	5	SND	0.00	1	SND	0.00	1	SND	0.00
-1151	Min	1	SND	0.00	1	SND	0.00	1	SND	0.00	5	SND	0.00	1	SND	0.00	1	SND	0.00
-1150	Max	1	SND	0.00	1	SND	0.00	1	SND	0.00	5	SND	0.00	1	SND	0.00	1	SND	0.00
-1150	Min	1	SND	0.00	1	SND	0.00	1	SND	0.00	5	SND	0.00	1	SND	0.00	1	SND	0.00
-1149	Max	1	SND	0.00	1	SND	0.00	1	SND	0.00	5	SND	0.00	1	SND	0.00	1	SND	0.00
-1149	Min	1	SND	0.00	1	SND	0.00	1	SND	0.00	5	SND	0.00	1	SND	0.00	1	SND	0.00
-1148	Max	1	SND	0.00	1	SND	0.00	1	SND	0.00	1	SND	0.00	5	SND	0.00	1	SND	0.00
-1148	Min	1	SND	0.00	1	SND	0.00	1	SND	0.00	1	SND	0.00	5	SND	0.00	1	SND	0.00
-1147	Max	1	SND	0.00	1	SND	0.00	5	SND	0.00	5	SND	0.00	5	SND	0.00	1	SND	0.00
-1147	Min	1	SND	0.00	1	SND	0.00	5	SND	0.00	5	SND	0.00	5	SND	0.00	1	SND	0.00

-1146	Max	1	SND	0.00	1	SND	0.00	5	SND	0.00	5	SND	0.00	1	SND	0.00	1	SND	0.00
-1146	Min	1	SND	0.00	1	SND	0.00	5	SND	0.00	5	SND	0.00	1	SND	0.00	1	SND	0.00
-1145	Max	1	SND	0.00	1	SND	0.00	1	SND	0.00	5	SND	0.00	1	SND	0.00	1	SND	0.00
-1145	Min	1	SND	0.00	1	SND	0.00	1	SND	0.00	5	SND	0.00	1	SND	0.00	1	SND	0.00
-1144	Max	1	SND	0.00	1	SND	0.00	1	SND	0.00	5	SND	0.00	1	SND	0.00	1	SND	0.00
-1144	Min	1	SND	0.00	1	SND	0.00	1	SND	0.00	5	SND	0.00	1	SND	0.00	1	SND	0.00
-1143	Max	1	SND	0.00	1	SND	0.00	5	SND	0.00	5	SND	0.00	5	SND	0.00	1	SND	0.00
-1143	Min	1	SND	0.00	1	SND	0.00	5	SND	0.00	5	SND	0.00	5	SND	0.00	1	SND	0.00
-1142	Max	1	SND	0.00	1	SND	0.00	1	SND	0.00	5	SND	0.00	1	SND	0.00	1	SND	0.00
-1142	Min	1	SND	0.00	1	SND	0.00	1	SND	0.00	5	SND	0.00	1	SND	0.00	1	SND	0.00
-1141	Max	1	SND	0.00	1	SND	0.00	1	SND	0.00	5	SND	0.00	1	SND	0.00	1	SND	0.00
-1141	Min	1	SND	0.00	1	SND	0.00	1	SND	0.00	5	SND	0.00	1	SND	0.00	1	SND	0.00
-1140	Max	1	SND	0.00	1	SND	0.00	1	SND	0.00	5	SND	0.00	1	SND	0.00	1	SND	0.00
-1140	Min	1	SND	0.00	1	SND	0.00	1	SND	0.00	5	SND	0.00	1	SND	0.00	1	SND	0.00
-1139	Max	1	SND	0.00	1	SND	0.00	5	SND	0.00	5	SND	0.00	1	SND	0.00	1	SND	0.00
-1139	Min	1	SND	0.00	1	SND	0.00	5	SND	0.00	5	SND	0.00	1	SND	0.00	1	SND	0.00
-1138	Max	1	SND	0.00	1	SND	0.00	1	SND	0.00	1	SND	0.00	5	SND	0.00	1	SND	0.00
-1138	Min	1	SND	0.00	1	SND	0.00	1	SND	0.00	1	SND	0.00	5	SND	0.00	1	SND	0.00
-1137	Max	1	SND	0.00	1	SND	0.00	5	SND	0.00	5	SND	0.00	1	SND	0.00	1	SND	0.00
-1137	Min	1	SND	0.00	1	SND	0.00	5	SND	0.00	5	SND	0.00	1	SND	0.00	1	SND	0.00
-1136	Max	1	SND	0.00	1	SND	0.00	1	SND	0.00	5	SND	0.00	1	SND	0.00	1	SND	0.00
-1136	Min	1	SND	0.00	1	SND	0.00	1	SND	0.00	5	SND	0.00	1	SND	0.00	1	SND	0.00
-1135	Max	1	SND	0.00	1	SND	0.00	1	SND	0.00	5	SND	0.00	1	SND	0.00	1	SND	0.00
-1135	Min	1	SND	0.00	1	SND	0.00	1	SND	0.00	5	SND	0.00	1	SND	0.00	1	SND	0.00
-1134	Max	1	SND	0.00	1	SND	0.00	5	SND	0.00	5	SND	0.00	1	SND	0.00	1	SND	0.00
-1134	Min	1	SND	0.00	1	SND	0.00	5	SND	0.00	5	SND	0.00	1	SND	0.00	1	SND	0.00
-1133	Max	1	SND	0.00	1	SND	0.00	1	SND	0.00	1	SND	0.00	5	SND	0.00	1	SND	0.00
-1133	Min	1	SND	0.00	1	SND	0.00	1	SND	0.00	1	SND	0.00	5	SND	0.00	1	SND	0.00
-1132	Max	1	SND	0.00	1	SND	0.00	1	SND	0.00	1	SND	0.00	1	SND	0.00	1	SND	0.00
-1132	Min	1	SND	0.00	1	SND	0.00	1	SND	0.00	1	SND	0.00	1	SND	0.00	1	SND	0.00
-1131	Max	1	SND	0.00	1	SND	0.00	1	SND	0.00	5	SND	0.00	1	SND	0.00	1	SND	0.00
-1131	Min	1	SND	0.00	1	SND	0.00	1	SND	0.00	5	SND	0.00	1	SND	0.00	1	SND	0.00
-1130	Max	1	SND	0.00	1	SND	0.00	1	SND	0.00	1	SND	0.00	5	SND	0.00	1	SND	0.00
-1130	Min	1	SND	0.00	1	SND	0.00	1	SND	0.00	1	SND	0.00	5	SND	0.00	1	SND	0.00
-1129	Max	1	SND	0.00	1	SND	0.00	5	SND	0.00	5	SND	0.00	1	SND	0.00	1	SND	0.00
-1129	Min	1	SND	0.00	1	SND	0.00	5	SND	0.00	5	SND	0.00	1	SND	0.00	1	SND	0.00
-1128	Max	1	SND	0.00	1	SND	0.00	1	SND	0.00	1	SND	0.00	1	SND	0.00	1	SND	0.00
-1128	Min	1	SND	0.00	1	SND	0.00	1	SND	0.00	1	SND	0.00	1	SND	0.00	1	SND	0.00
-1127	Max	1	SND	0.00	1	SND	0.00	1	SND	0.00	5	SND	0.00	5	SND	0.00	1	SND	0.00
-1127	Min	1	SND	0.00	1	SND	0.00	1	SND	0.00	5	SND	0.00	5	SND	0.00	1	SND	0.00
-1126	Max	1	SND	0.00	1	SND	0.00	5	SND	0.00	1	SND	0.00	1	SND	0.00	1	SND	0.00
-1126	Min	1	SND	0.00	1	SND	0.00	5	SND	0.00	1	SND	0.00	1	SND	0.00	1	SND	0.00
-1125	Max	1	SND	0.00	1	SND	0.00	1	SND	0.00	5	SND	0.00	1	SND	0.00	1	SND	0.00
-1125	Min	1	SND	0.00	1	SND	0.00	1	SND	0.00	5	SND	0.00	1	SND	0.00	1	SND	0.00
-1124	Max	1	SND	0.00	1	SND	0.00	5	SND	0.00	5	SND	0.00	1	SND	0.00	1	SND	0.00
-1124	Min	1	SND	0.00	1	SND	0.00	5	SND	0.00	5	SND	0.00	1	SND	0.00	1	SND	0.00
-1123	Max	1	SND	0.00	1	SND	0.00	1	SND	0.00	5	SND	0.00	1	SND	0.00	1	SND	0.00
-1123	Min	1	SND	0.00	1	SND	0.00	1	SND	0.00	5	SND	0.00	1	SND	0.00	1	SND	0.00
-1122	Max	1	SND	0.00	1	SND	0.00	5	SND	0.00	5	SND	0.00	1	SND	0.00	1	SND	0.00
-1122	Min	1	SND	0.00	1	SND	0.00	5	SND	0.00	5	SND	0.00	1	SND	0.00	1	SND	0.00
-1121	Max	1	SND	0.00	1	SND	0.00	1	SND	0.00	5	SND	0.00	1	SND	0.00	1	SND	0.00
-1121	Min	1	SND	0.00	1	SND	0.00	1	SND	0.00	5	SND	0.00	1	SND	0.00	1	SND	0.00
-1120	Max	1	SND	0.00	1	SND	0.00	1	SND	0.00	5	SND	0.00	1	SND	0.00	1	SND	0.00
-1120	Min	1	SND	0.00	1	SND	0.00	1	SND	0.00	5	SND	0.00	1	SND	0.00	1	SND	0.00
-1119	Max	1	SND	0.00	1	SND	0.00	1	SND	0.00	1	SND	0.00	1	SND	0.00	1	SND	0.00
-1119	Min	1	SND	0.00	1	SND	0.00	1	SND	0.00	1	SND	0.00	1	SND	0.00	1	SND	0.00
-1118	Max	1	SND	0.00	1	SND	0.00	1	SND	0.00	5	SND	0.00	1	SND	0.00	1	SND	0.00
-1118	Min	1	SND	0.00	1	SND	0.00	1	SND	0.00	5	SND	0.00	1	SND	0.00	1	SND	0.00
-1117	Max	1	SND	0.00	1	SND	0.00	5	SND	0.00	5	SND	0.00	5	SND	0.00	1	SND	0.00
-1117	Min	1	SND	0.00	1	SND	0.00	5	SND	0.00	5	SND	0.00	5	SND	0.00	1	SND	0.00
-1116	Max	1	SND	0.00	1	SND	0.00	1	SND	0.00	1	SND	0.00	1	SND	0.00	1	SND	0.00
-1116	Min	1	SND	0.00	1	SND	0.00	1	SND	0.00	1	SND	0.00	1	SND	0.00	1	SND	0.00
-1115	Max	1	SND	0.00	1	SND	0.00	1	SND	0.00	5	SND	0.00	5	SND	0.00	1	SND	0.00
-1115	Min	1	SND	0.00	1	SND	0.00	1	SND	0.00	5	SND	0.00	5	SND	0.00	1	SND	0.00
-1114	Max	1	SND	0.00	1	SND	0.00	5	SND	0.00	5	SND	0.00	1	SND	0.00	1	SND	0.00
-1114	Min	1	SND	0.00	1	SND	0.00	5	SND	0.00	5	SND	0.00	1	SND	0.00	1	SND	0.00
-1113	Max	1	SND	0.00	1	SND	0.00	5	SND	0.00	5	SND	0.00	1	SND	0.00	1	SND	0.00
-1113	Min	1	SND	0.00	1	SND	0.00	5	SND	0.00	5	SND	0.00	1	SND	0.00	1	SND	0.00
-1112	Max	1	SND	0.00	1	SND	0.00	1	SND	0.00	5	SND	0.00	5	SND	0.00	1	SND	0.00
-1112	Min	1	SND	0.00	1	SND	0.00	1	SND	0.00	5	SND	0.00	5	SND	0.00	1	SND	0.00
-1111	Max	1	SND	0.00	1	SND	0.00	1	SND	0.00	1	SND	0.00	1	SND	0.00	1	SND	0.00
-1111	Min	1	SND	0.00	1	SND	0.00	1	SND	0.00	1	SND	0.00	1	SND	0.00	1	SND	0.00
-1110	Max	1	SND	0.00	1	SND	0.00	1	SND	0.00	1	SND	0.00	1	SND	0.00	1	SND	0.00
-1110	Min	1	SND	0.00	1	SND	0.00	1	SND	0.00	1	SND	0.00	1	SND	0.00	1	SND	0.00
-1109	Max	1	SND	0.00	1	SND	0.00	1	SND	0.00	5	SND	0.00	1	SND	0.00	1	SND	0.00
-1109	Min	1	SND	0.00	1	SND	0.00	1	SND	0.00	5	SND	0.00	1	SND	0.00	1	SND	0.00
-1108	Max	1	SND	0.00	1	SND	0.00	5	SND	0.00	5	SND	0.00	1	SND	0.00	1	SND	0.00
-1108	Min	1	SND	0.00	1	SND	0.00	5	SND	0.00	5	SND	0.00	1	SND	0.00	1	SND	0.00
-1107	Max	1	SND	0.00	1	SND	0.00	1	SND	0.00	5	SND	0.00	1	SND	0.00	1	SND	0.00

-1107	Min	1	SND	0.00	1	SND	0.00	1	SND	0.00	5	SND	0.00	1	SND	0.00	1	SND	0.00
-1106	Max	1	SND	0.00	1	SND	0.00	5	SND	0.00	5	SND	0.00	1	SND	0.00	1	SND	0.00
-1106	Min	1	SND	0.00	1	SND	0.00	5	SND	0.00	5	SND	0.00	1	SND	0.00	1	SND	0.00
-1105	Max	1	SND	0.00	1	SND	0.00	1	SND	0.00	5	SND	0.00	1	SND	0.00	1	SND	0.00
-1105	Min	1	SND	0.00	1	SND	0.00	1	SND	0.00	5	SND	0.00	1	SND	0.00	1	SND	0.00
-1104	Max	1	SND	0.00	1	SND	0.00	5	SND	0.00	5	SND	0.00	1	SND	0.00	1	SND	0.00
-1104	Min	1	SND	0.00	1	SND	0.00	5	SND	0.00	5	SND	0.00	1	SND	0.00	1	SND	0.00
-1103	Max	1	SND	0.00	1	SND	0.00	1	SND	0.00	5	SND	0.00	5	SND	0.00	1	SND	0.00
-1103	Min	1	SND	0.00	1	SND	0.00	1	SND	0.00	5	SND	0.00	5	SND	0.00	1	SND	0.00
-1102	Max	1	SND	0.00	1	SND	0.00	1	SND	0.00	1	SND	0.00	1	SND	0.00	1	SND	0.00
-1102	Min	1	SND	0.00	1	SND	0.00	1	SND	0.00	1	SND	0.00	1	SND	0.00	1	SND	0.00
-1101	Max	1	SND	0.00	1	SND	0.00	1	SND	0.00	5	SND	0.00	1	SND	0.00	1	SND	0.00
-1101	Min	1	SND	0.00	1	SND	0.00	1	SND	0.00	5	SND	0.00	1	SND	0.00	1	SND	0.00
-1100	Max	1	SND	0.00	1	SND	0.00	1	SND	0.00	5	SND	0.00	1	SND	0.00	1	SND	0.00
-1100	Min	1	SND	0.00	1	SND	0.00	1	SND	0.00	5	SND	0.00	1	SND	0.00	1	SND	0.00
-1099	Max	1	SND	0.00	1	SND	0.00	1	SND	0.00	5	SND	0.00	1	SND	0.00	1	SND	0.00
-1099	Min	1	SND	0.00	1	SND	0.00	1	SND	0.00	5	SND	0.00	1	SND	0.00	1	SND	0.00
-1098	Max	1	SND	0.00	1	SND	0.00	1	SND	0.00	5	SND	0.00	1	SND	0.00	1	SND	0.00
-1098	Min	1	SND	0.00	1	SND	0.00	1	SND	0.00	5	SND	0.00	1	SND	0.00	1	SND	0.00
-1097	Max	1	SND	0.00	1	SND	0.00	1	SND	0.00	1	SND	0.00	1	SND	0.00	1	SND	0.00
-1097	Min	1	SND	0.00	1	SND	0.00	1	SND	0.00	1	SND	0.00	1	SND	0.00	1	SND	0.00
-1096	Max	1	SND	0.00	1	SND	0.00	1	SND	0.00	5	SND	0.00	1	SND	0.00	1	SND	0.00
-1096	Min	1	SND	0.00	1	SND	0.00	1	SND	0.00	5	SND	0.00	1	SND	0.00	1	SND	0.00
-1095	Max	1	SND	0.00	1	SND	0.00	1	SND	0.00	1	SND	0.00	1	SND	0.00	1	SND	0.00
-1095	Min	1	SND	0.00	1	SND	0.00	1	SND	0.00	1	SND	0.00	1	SND	0.00	1	SND	0.00
-1094	Max	1	SND	0.00	1	SND	0.00	1	SND	0.00	5	SND	0.00	1	SND	0.00	1	SND	0.00
-1094	Min	1	SND	0.00	1	SND	0.00	1	SND	0.00	5	SND	0.00	1	SND	0.00	1	SND	0.00
-1093	Max	1	SND	0.00	1	SND	0.00	1	SND	0.00	5	SND	0.00	1	SND	0.00	1	SND	0.00
-1093	Min	1	SND	0.00	1	SND	0.00	1	SND	0.00	5	SND	0.00	1	SND	0.00	1	SND	0.00
-1092	Max	1	SND	0.00	1	SND	0.00	1	SND	0.00	1	SND	0.00	5	SND	0.00	1	SND	0.00
-1092	Min	1	SND	0.00	1	SND	0.00	1	SND	0.00	1	SND	0.00	5	SND	0.00	1	SND	0.00
-1091	Max	1	SND	0.00	1	SND	0.00	1	SND	0.00	1	SND	0.00	1	SND	0.00	1	SND	0.00
-1091	Min	1	SND	0.00	1	SND	0.00	1	SND	0.00	1	SND	0.00	1	SND	0.00	1	SND	0.00
-1090	Max	1	SND	0.00	1	SND	0.00	1	SND	0.00	5	SND	0.00	1	SND	0.00	1	SND	0.00
-1090	Min	1	SND	0.00	1	SND	0.00	1	SND	0.00	5	SND	0.00	1	SND	0.00	1	SND	0.00
-1089	Max	1	SND	0.00	1	SND	0.00	1	SND	0.00	1	SND	0.00	5	SND	0.00	1	SND	0.00
-1089	Min	1	SND	0.00	1	SND	0.00	1	SND	0.00	1	SND	0.00	5	SND	0.00	1	SND	0.00
-1088	Max	1	SND	0.00	1	SND	0.00	1	SND	0.00	5	SND	0.00	1	SND	0.00	1	SND	0.00
-1088	Min	1	SND	0.00	1	SND	0.00	1	SND	0.00	5	SND	0.00	1	SND	0.00	1	SND	0.00
-1087	Max	1	SND	0.00	1	SND	0.00	1	SND	0.00	1	SND	0.00	1	SND	0.00	1	SND	0.00
-1087	Min	1	SND	0.00	1	SND	0.00	1	SND	0.00	1	SND	0.00	1	SND	0.00	1	SND	0.00
-1086	Max	1	SND	0.00	1	SND	0.00	5	SND	0.00	5	SND	0.00	1	SND	0.00	1	SND	0.00
-1086	Min	1	SND	0.00	1	SND	0.00	5	SND	0.00	5	SND	0.00	1	SND	0.00	1	SND	0.00
-1085	Max	1	SND	0.00	1	SND	0.00	5	SND	0.00	1	SND	0.00	5	SND	0.00	1	SND	0.00
-1085	Min	1	SND	0.00	1	SND	0.00	5	SND	0.00	1	SND	0.00	5	SND	0.00	1	SND	0.00
-1084	Max	1	SND	0.00	1	SND	0.00	1	SND	0.00	5	SND	0.00	1	SND	0.00	1	SND	0.00
-1084	Min	1	SND	0.00	1	SND	0.00	1	SND	0.00	5	SND	0.00	1	SND	0.00	1	SND	0.00
-1083	Max	1	SND	0.00	1	SND	0.00	1	SND	0.00	1	SND	0.00	1	SND	0.00	1	SND	0.00
-1083	Min	1	SND	0.00	1	SND	0.00	1	SND	0.00	1	SND	0.00	1	SND	0.00	1	SND	0.00
-1082	Max	1	SND	0.00	1	SND	0.00	1	SND	0.00	1	SND	0.00	1	SND	0.00	1	SND	0.00
-1082	Min	1	SND	0.00	1	SND	0.00	1	SND	0.00	1	SND	0.00	1	SND	0.00	1	SND	0.00
-1081	Max	1	SND	0.00	1	SND	0.00	5	SND	0.00	5	SND	0.00	1	SND	0.00	1	SND	0.00
-1081	Min	1	SND	0.00	1	SND	0.00	5	SND	0.00	5	SND	0.00	1	SND	0.00	1	SND	0.00
-1080	Max	1	SND	0.00	1	SND	0.00	5	SND	0.00	5	SND	0.00	1	SND	0.00	1	SND	0.00
-1080	Min	1	SND	0.00	1	SND	0.00	5	SND	0.00	5	SND	0.00	1	SND	0.00	1	SND	0.00
-1079	Max	1	SND	0.00	1	SND	0.00	5	SND	0.00	5	SND	0.00	5	SND	0.00	1	SND	0.00
-1079	Min	1	SND	0.00	1	SND	0.00	5	SND	0.00	5	SND	0.00	5	SND	0.00	1	SND	0.00
-1078	Max	1	SND	0.00	1	SND	0.00	5	SND	0.00	5	SND	0.00	5	SND	0.00	1	SND	0.00
-1078	Min	1	SND	0.00	1	SND	0.00	5	SND	0.00	5	SND	0.00	5	SND	0.00	1	SND	0.00
-1077	Max	1	SND	0.00	1	SND	0.00	1	SND	0.00	5	SND	0.00	1	SND	0.00	1	SND	0.00
-1077	Min	1	SND	0.00	1	SND	0.00	1	SND	0.00	5	SND	0.00	1	SND	0.00	1	SND	0.00
-1076	Max	1	SND	0.00	1	SND	0.00	1	SND	0.00	1	SND	0.00	1	SND	0.00	1	SND	0.00
-1076	Min	1	SND	0.00	1	SND	0.00	1	SND	0.00	1	SND	0.00	1	SND	0.00	1	SND	0.00
-1075	Max	1	SND	0.00	1	SND	0.00	5	SND	0.00	5	SND	0.00	1	SND	0.00	1	SND	0.00
-1075	Min	1	SND	0.00	1	SND	0.00	5	SND	0.00	5	SND	0.00	1	SND	0.00	1	SND	0.00
-1074	Max	1	SND	0.00	1	SND	0.00	1	SND	0.00	5	SND	0.00	1	SND	0.00	1	SND	0.00
-1074	Min	1	SND	0.00	1	SND	0.00	1	SND	0.00	5	SND	0.00	1	SND	0.00	1	SND	0.00
-1073	Max	1	SND	0.00	1	SND	0.00	5	SND	0.00	5	SND	0.00	1	SND	0.00	1	SND	0.00
-1073	Min	1	SND	0.00	1	SND	0.00	5	SND	0.00	5	SND	0.00	1	SND	0.00	1	SND	0.00
-1072	Max	1	SND	0.00	1	SND	0.00	1	SND	0.00	1	SND	0.00	1	SND	0.00	1	SND	0.00
-1072	Min	1	SND	0.00	1	SND	0.00	1	SND	0.00	1	SND	0.00	1	SND	0.00	1	SND	0.00
-1071	Max	1	SND	0.00	1	SND	0.00	1	SND	0.00	1	SND	0.00	5	SND	0.00	1	SND	0.00
-1071	Min	1	SND	0.00	1	SND	0.00	1	SND	0.00	1	SND	0.00	5	SND	0.00	1	SND	0.00
-1070	Max	1	SND	0.00	1	SND	0.00	5	SND	0.00	5	SND	0.00	1	SND	0.00	1	SND	0.00
-1070	Min	1	SND	0.00	1	SND	0.00	5	SND	0.00	5	SND	0.00	1	SND	0.00	1	SND	0.00
-1069	Max	1	SND	0.00	1	SND	0.00	1	SND	0.00	5	SND	0.00	5	SND	0.00	1	SND	0.00
-1069	Min	1	SND	0.00	1	SND	0.00	1	SND	0.00	5	SND	0.00	5	SND	0.00	1	SND	0.00
-1068	Max	1	SND	0.00	1	SND	0.00	1	SND	0.00	1	SND	0.00	5	SND	0.00	1	SND	0.00
-1068	Min	1	SND	0.00	1	SND	0.00	1	SND	0.00	1	SND	0.00	5	SND	0.00	1	SND	0.00

-1067	Max	1	SND	0.00	1	SND	0.00	5	SND	0.00	1	SND	0.00	1	SND	0.00	1	SND	0.00
-1067	Min	1	SND	0.00	1	SND	0.00	5	SND	0.00	1	SND	0.00	1	SND	0.00	1	SND	0.00
-1066	Max	1	SND	0.00	1	SND	0.00	1	SND	0.00	5	SND	0.00	1	SND	0.00	1	SND	0.00
-1066	Min	1	SND	0.00	1	SND	0.00	1	SND	0.00	5	SND	0.00	1	SND	0.00	1	SND	0.00
-1065	Max	1	SND	0.00	1	SND	0.00	1	SND	0.00	5	SND	0.00	5	SND	0.00	1	SND	0.00
-1065	Min	1	SND	0.00	1	SND	0.00	1	SND	0.00	5	SND	0.00	5	SND	0.00	1	SND	0.00
-1064	Max	1	SND	0.00	1	SND	0.00	5	SND	0.00	5	SND	0.00	5	SND	0.00	1	SND	0.00
-1064	Min	1	SND	0.00	1	SND	0.00	5	SND	0.00	5	SND	0.00	5	SND	0.00	1	SND	0.00
-1063	Max	1	SND	0.00	1	SND	0.00	1	SND	0.00	5	SND	0.00	1	SND	0.00	1	SND	0.00
-1063	Min	1	SND	0.00	1	SND	0.00	1	SND	0.00	5	SND	0.00	1	SND	0.00	1	SND	0.00
-1062	Max	1	SND	0.00	1	SND	0.00	5	SND	0.00	1	SND	0.00	1	SND	0.00	1	SND	0.00
-1062	Min	1	SND	0.00	1	SND	0.00	5	SND	0.00	1	SND	0.00	1	SND	0.00	1	SND	0.00
-1061	Max	1	SND	0.00	1	SND	0.00	1	SND	0.00	5	SND	0.00	1	SND	0.00	1	SND	0.00
-1061	Min	1	SND	0.00	1	SND	0.00	1	SND	0.00	5	SND	0.00	1	SND	0.00	1	SND	0.00
-1060	Max	1	SND	0.00	1	SND	0.00	1	SND	0.00	5	SND	0.00	1	SND	0.00	1	SND	0.00
-1060	Min	1	SND	0.00	1	SND	0.00	1	SND	0.00	5	SND	0.00	1	SND	0.00	1	SND	0.00
-1059	Max	1	SND	0.00	1	SND	0.00	5	SND	0.00	5	SND	0.00	1	SND	0.00	1	SND	0.00
-1059	Min	1	SND	0.00	1	SND	0.00	5	SND	0.00	5	SND	0.00	1	SND	0.00	1	SND	0.00
-1058	Max	1	SND	0.00	1	SND	0.00	5	SND	0.00	5	SND	0.00	1	SND	0.00	1	SND	0.00
-1058	Min	1	SND	0.00	1	SND	0.00	5	SND	0.00	5	SND	0.00	1	SND	0.00	1	SND	0.00
-1057	Max	1	SND	0.00	1	SND	0.00	1	SND	0.00	5	SND	0.00	1	SND	0.00	1	SND	0.00
-1057	Min	1	SND	0.00	1	SND	0.00	1	SND	0.00	5	SND	0.00	1	SND	0.00	1	SND	0.00
-1056	Max	1	SND	0.00	1	SND	0.00	5	SND	0.00	5	SND	0.00	5	SND	0.00	1	SND	0.00
-1056	Min	1	SND	0.00	1	SND	0.00	5	SND	0.00	5	SND	0.00	5	SND	0.00	1	SND	0.00
-1055	Max	1	SND	0.00	1	SND	0.00	5	SND	0.00	5	SND	0.00	5	SND	0.00	1	SND	0.00
-1055	Min	1	SND	0.00	1	SND	0.00	5	SND	0.00	5	SND	0.00	5	SND	0.00	1	SND	0.00
-1054	Max	1	SND	0.00	1	SND	0.00	1	SND	0.00	5	SND	0.00	1	SND	0.00	1	SND	0.00
-1054	Min	1	SND	0.00	1	SND	0.00	1	SND	0.00	5	SND	0.00	1	SND	0.00	1	SND	0.00
-1053	Max	1	SND	0.00	1	SND	0.00	1	SND	0.00	1	SND	0.00	1	SND	0.00	1	SND	0.00
-1053	Min	1	SND	0.00	1	SND	0.00	1	SND	0.00	1	SND	0.00	1	SND	0.00	1	SND	0.00
-1052	Max	1	SND	0.00	1	SND	0.00	5	SND	0.00	5	SND	0.00	1	SND	0.00	1	SND	0.00
-1052	Min	1	SND	0.00	1	SND	0.00	5	SND	0.00	5	SND	0.00	1	SND	0.00	1	SND	0.00
-1051	Max	1	SND	0.00	1	SND	0.00	1	SND	0.00	5	SND	0.00	1	SND	0.00	1	SND	0.00
-1051	Min	1	SND	0.00	1	SND	0.00	1	SND	0.00	5	SND	0.00	1	SND	0.00	1	SND	0.00
-1050	Max	1	SND	0.00	1	SND	0.00	1	SND	0.00	5	SND	0.00	1	SND	0.00	1	SND	0.00
-1050	Min	1	SND	0.00	1	SND	0.00	1	SND	0.00	5	SND	0.00	1	SND	0.00	1	SND	0.00
-1049	Max	1	SND	0.00	1	SND	0.00	5	SND	0.00	5	SND	0.00	5	SND	0.00	1	SND	0.00
-1049	Min	1	SND	0.00	1	SND	0.00	5	SND	0.00	5	SND	0.00	5	SND	0.00	1	SND	0.00
-1048	Max	1	SND	0.00	1	SND	0.00	5	SND	0.00	5	SND	0.00	1	SND	0.00	1	SND	0.00
-1048	Min	1	SND	0.00	1	SND	0.00	5	SND	0.00	5	SND	0.00	1	SND	0.00	1	SND	0.00
-1047	Max	1	SND	0.00	1	SND	0.00	1	SND	0.00	5	SND	0.00	1	SND	0.00	1	SND	0.00
-1047	Min	1	SND	0.00	1	SND	0.00	1	SND	0.00	5	SND	0.00	1	SND	0.00	1	SND	0.00
-1046	Max	1	SND	0.00	1	SND	0.00	1	SND	0.00	1	SND	0.00	1	SND	0.00	1	SND	0.00
-1046	Min	1	SND	0.00	1	SND	0.00	1	SND	0.00	1	SND	0.00	1	SND	0.00	1	SND	0.00
-1045	Max	1	SND	0.00	1	SND	0.00	5	SND	0.00	5	SND	0.00	1	SND	0.00	1	SND	0.00
-1045	Min	1	SND	0.00	1	SND	0.00	5	SND	0.00	5	SND	0.00	1	SND	0.00	1	SND	0.00
-1044	Max	1	SND	0.00	1	SND	0.00	1	SND	0.00	5	SND	0.00	1	SND	0.00	1	SND	0.00
-1044	Min	1	SND	0.00	1	SND	0.00	1	SND	0.00	5	SND	0.00	1	SND	0.00	1	SND	0.00
-1043	Max	1	SND	0.00	1	SND	0.00	5	SND	0.00	5	SND	0.00	1	SND	0.00	1	SND	0.00
-1043	Min	1	SND	0.00	1	SND	0.00	5	SND	0.00	5	SND	0.00	1	SND	0.00	1	SND	0.00
-1042	Max	1	SND	0.00	1	SND	0.00	5	SND	0.00	5	SND	0.00	1	SND	0.00	1	SND	0.00
-1042	Min	1	SND	0.00	1	SND	0.00	5	SND	0.00	5	SND	0.00	1	SND	0.00	1	SND	0.00
-1041	Max	1	SND	0.00	1	SND	0.00	1	SND	0.00	5	SND	0.00	1	SND	0.00	1	SND	0.00
-1041	Min	1	SND	0.00	1	SND	0.00	1	SND	0.00	5	SND	0.00	1	SND	0.00	1	SND	0.00
-1040	Max	1	SND	0.00	1	SND	0.00	5	SND	0.00	5	SND	0.00	1	SND	0.00	1	SND	0.00
-1040	Min	1	SND	0.00	1	SND	0.00	5	SND	0.00	5	SND	0.00	1	SND	0.00	1	SND	0.00
-1039	Max	1	SND	0.00	1	SND	0.00	1	SND	0.00	5	SND	0.00	1	SND	0.00	1	SND	0.00
-1039	Min	1	SND	0.00	1	SND	0.00	1	SND	0.00	5	SND	0.00	1	SND	0.00	1	SND	0.00
-1038	Max	1	SND	0.00	1	SND	0.00	1	SND	0.00	5	SND	0.00	1	SND	0.00	1	SND	0.00
-1038	Min	1	SND	0.00	1	SND	0.00	1	SND	0.00	5	SND	0.00	1	SND	0.00	1	SND	0.00
-1037	Max	1	SND	0.00	1	SND	0.00	5	SND	0.00	1	SND	0.00	1	SND	0.00	1	SND	0.00
-1037	Min	1	SND	0.00	1	SND	0.00	5	SND	0.00	1	SND	0.00	1	SND	0.00	1	SND	0.00
-1036	Max	1	SND	0.00	1	SND	0.00	5	SND	0.00	5	SND	0.00	1	SND	0.00	1	SND	0.00
-1036	Min	1	SND	0.00	1	SND	0.00	5	SND	0.00	5	SND	0.00	1	SND	0.00	1	SND	0.00
-1035	Max	1	SND	0.00	1	SND	0.00	1	SND	0.00	5	SND	0.00	1	SND	0.00	1	SND	0.00
-1035	Min	1	SND	0.00	1	SND	0.00	1	SND	0.00	5	SND	0.00	1	SND	0.00	1	SND	0.00
-1034	Max	1	SND	0.00	1	SND	0.00	1	SND	0.00	5	SND	0.00	1	SND	0.00	1	SND	0.00
-1034	Min	1	SND	0.00	1	SND	0.00	1	SND	0.00	5	SND	0.00	1	SND	0.00	1	SND	0.00
-1033	Max	1	SND	0.00	1	SND	0.00	1	SND	0.00	1	SND	0.00	5	SND	0.00	1	SND	0.00
-1033	Min	1	SND	0.00	1	SND	0.00	1	SND	0.00	1	SND	0.00	5	SND	0.00	1	SND	0.00
-1032	Max	1	SND	0.00	1	SND	0.00	5	SND	0.00	1	SND	0.00	5	SND	0.00	1	SND	0.00
-1032	Min	1	SND	0.00	1	SND	0.00	5	SND	0.00	1	SND	0.00	5	SND	0.00	1	SND	0.00
-1031	Max	1	SND	0.00	1	SND	0.00	1	SND	0.00	5	SND	0.00	1	SND	0.00	1	SND	0.00
-1031	Min	1	SND	0.00	1	SND	0.00	1	SND	0.00	5	SND	0.00	1	SND	0.00	1	SND	0.00
-1030	Max	1	SND	0.00	1	SND	0.00	5	SND	0.00	1	SND	0.00	1	SND	0.00	1	SND	0.00
-1030	Min	1	SND	0.00	1	SND	0.00	5	SND	0.00	1	SND	0.00	1	SND	0.00	1	SND	0.00
-1029	Max	1	SND	0.00	1	SND	0.00	1	SND	0.00	5	SND	0.00	1	SND	0.00	1	SND	0.00
-1029	Min	1	SND	0.00	1	SND	0.00	1	SND	0.00	5	SND	0.00	1	SND	0.00	1	SND	0.00
-1028	Max	1	SND	0.00	1	SND	0.00	1	SND	0.00	1	SND	0.00	1	SND	0.00	1	SND	0.00

-1028	Min	1	SND	0.00	1	SND	0.00	1	SND	0.00	1	SND	0.00	1	SND	0.00	1	SND	0.00
-1027	Max	1	SND	0.00	1	SND	0.00	5	SND	0.00	5	SND	0.00	1	SND	0.00	1	SND	0.00
-1027	Min	1	SND	0.00	1	SND	0.00	5	SND	0.00	5	SND	0.00	1	SND	0.00	1	SND	0.00
-1026	Max	1	SND	0.00	1	SND	0.00	1	SND	0.00	5	SND	0.00	5	SND	0.00	1	SND	0.00
-1026	Min	1	SND	0.00	1	SND	0.00	1	SND	0.00	5	SND	0.00	5	SND	0.00	1	SND	0.00
-1025	Max	1	SND	0.00	1	SND	0.00	1	SND	0.00	5	SND	0.00	1	SND	0.00	1	SND	0.00
-1025	Min	1	SND	0.00	1	SND	0.00	1	SND	0.00	5	SND	0.00	1	SND	0.00	1	SND	0.00
-1024	Max	1	SND	0.00	1	SND	0.00	1	SND	0.00	1	SND	0.00	1	SND	0.00	1	SND	0.00
-1024	Min	1	SND	0.00	1	SND	0.00	1	SND	0.00	1	SND	0.00	1	SND	0.00	1	SND	0.00
-1023	Max	1	SND	0.00	1	SND	0.00	1	SND	0.00	5	SND	0.00	1	SND	0.00	1	SND	0.00
-1023	Min	1	SND	0.00	1	SND	0.00	1	SND	0.00	5	SND	0.00	1	SND	0.00	1	SND	0.00
-1022	Max	1	SND	0.00	1	SND	0.00	1	SND	0.00	1	SND	0.00	1	SND	0.00	1	SND	0.00
-1022	Min	1	SND	0.00	1	SND	0.00	1	SND	0.00	1	SND	0.00	1	SND	0.00	1	SND	0.00
-1021	Max	1	SND	0.00	1	SND	0.00	1	SND	0.00	5	SND	0.00	5	SND	0.00	1	SND	0.00
-1021	Min	1	SND	0.00	1	SND	0.00	1	SND	0.00	5	SND	0.00	5	SND	0.00	1	SND	0.00
-1020	Max	1	SND	0.00	1	SND	0.00	1	SND	0.00	1	SND	0.00	1	SND	0.00	1	SND	0.00
-1020	Min	1	SND	0.00	1	SND	0.00	1	SND	0.00	1	SND	0.00	1	SND	0.00	1	SND	0.00
-1019	Max	1	SND	0.00	1	SND	0.00	1	SND	0.00	1	SND	0.00	1	SND	0.00	1	SND	0.00
-1019	Min	1	SND	0.00	1	SND	0.00	1	SND	0.00	1	SND	0.00	1	SND	0.00	1	SND	0.00
-1018	Max	1	SND	0.00	1	SND	0.00	5	SND	0.00	1	SND	0.00	5	SND	0.00	1	SND	0.00
-1018	Min	1	SND	0.00	1	SND	0.00	5	SND	0.00	1	SND	0.00	5	SND	0.00	1	SND	0.00
-1017	Max	1	SND	0.00	1	SND	0.00	5	SND	0.00	5	SND	0.00	1	SND	0.00	1	SND	0.00
-1017	Min	1	SND	0.00	1	SND	0.00	5	SND	0.00	5	SND	0.00	1	SND	0.00	1	SND	0.00
-1016	Max	1	SND	0.00	1	SND	0.00	1	SND	0.00	1	SND	0.00	1	SND	0.00	1	SND	0.00
-1016	Min	1	SND	0.00	1	SND	0.00	1	SND	0.00	1	SND	0.00	1	SND	0.00	1	SND	0.00
-1015	Max	1	SND	0.00	1	SND	0.00	1	SND	0.00	1	SND	0.00	1	SND	0.00	1	SND	0.00
-1015	Min	1	SND	0.00	1	SND	0.00	1	SND	0.00	1	SND	0.00	1	SND	0.00	1	SND	0.00
-1014	Max	1	SND	0.00	1	SND	0.00	5	SND	0.00	5	SND	0.00	1	SND	0.00	1	SND	0.00
-1014	Min	1	SND	0.00	1	SND	0.00	5	SND	0.00	5	SND	0.00	1	SND	0.00	1	SND	0.00
-1013	Max	1	SND	0.00	1	SND	0.00	1	SND	0.00	1	SND	0.00	5	SND	0.00	1	SND	0.00
-1013	Min	1	SND	0.00	1	SND	0.00	1	SND	0.00	1	SND	0.00	5	SND	0.00	1	SND	0.00
-1012	Max	1	SND	0.00	1	SND	0.00	1	SND	0.00	5	SND	0.00	5	SND	0.00	1	SND	0.00
-1012	Min	1	SND	0.00	1	SND	0.00	1	SND	0.00	5	SND	0.00	5	SND	0.00	1	SND	0.00
-1011	Max	1	SND	0.00	1	SND	0.00	1	SND	0.00	5	SND	0.00	1	SND	0.00	1	SND	0.00
-1011	Min	1	SND	0.00	1	SND	0.00	1	SND	0.00	5	SND	0.00	1	SND	0.00	1	SND	0.00
-1010	Max	1	SND	0.00	1	SND	0.00	1	SND	0.00	5	SND	0.00	1	SND	0.00	1	SND	0.00
-1010	Min	1	SND	0.00	1	SND	0.00	1	SND	0.00	5	SND	0.00	1	SND	0.00	1	SND	0.00
-1009	Max	1	SND	0.00	1	SND	0.00	1	SND	0.00	1	SND	0.00	1	SND	0.00	1	SND	0.00
-1009	Min	1	SND	0.00	1	SND	0.00	1	SND	0.00	1	SND	0.00	1	SND	0.00	1	SND	0.00
-1008	Max	1	SND	0.00	1	SND	0.00	1	SND	0.00	5	SND	0.00	1	SND	0.00	1	SND	0.00
-1008	Min	1	SND	0.00	1	SND	0.00	1	SND	0.00	5	SND	0.00	1	SND	0.00	1	SND	0.00
-1007	Max	1	SND	0.00	1	SND	0.00	5	SND	0.00	5	SND	0.00	5	SND	0.00	1	SND	0.00
-1007	Min	1	SND	0.00	1	SND	0.00	5	SND	0.00	5	SND	0.00	5	SND	0.00	1	SND	0.00
-1006	Max	1	SND	0.00	1	SND	0.00	5	SND	0.00	5	SND	0.00	5	SND	0.00	1	SND	0.00
-1006	Min	1	SND	0.00	1	SND	0.00	5	SND	0.00	5	SND	0.00	5	SND	0.00	1	SND	0.00
-1005	Max	1	SND	0.00	1	SND	0.00	1	SND	0.00	1	SND	0.00	5	SND	0.00	1	SND	0.00
-1005	Min	1	SND	0.00	1	SND	0.00	1	SND	0.00	1	SND	0.00	5	SND	0.00	1	SND	0.00
-1004	Max	1	SND	0.00	1	SND	0.00	1	SND	0.00	1	SND	0.00	1	SND	0.00	1	SND	0.00
-1004	Min	1	SND	0.00	1	SND	0.00	1	SND	0.00	1	SND	0.00	1	SND	0.00	1	SND	0.00
-1003	Max	1	SND	0.00	1	SND	0.00	1	SND	0.00	1	SND	0.00	1	SND	0.00	1	SND	0.00
-1003	Min	1	SND	0.00	1	SND	0.00	1	SND	0.00	1	SND	0.00	1	SND	0.00	1	SND	0.00
-1002	Max	1	SND	0.00	1	SND	0.00	5	SND	0.00	5	SND	0.00	5	SND	0.00	1	SND	0.00
-1002	Min	1	SND	0.00	1	SND	0.00	5	SND	0.00	5	SND	0.00	5	SND	0.00	1	SND	0.00
-1001	Max	1	SND	0.00	1	SND	0.00	1	SND	0.00	1	SND	0.00	5	SND	0.00	1	SND	0.00
-1001	Min	1	SND	0.00	1	SND	0.00	1	SND	0.00	1	SND	0.00	5	SND	0.00	1	SND	0.00
-1000	Max	1	SND	0.00	1	SND	0.00	1	SND	0.00	5	SND	0.00	1	SND	0.00	1	SND	0.00
-1000	Min	1	SND	0.00	1	SND	0.00	1	SND	0.00	5	SND	0.00	1	SND	0.00	1	SND	0.00
-999	Max	1	SND	0.00	1	SND	0.00	1	SND	0.00	1	SND	0.00	1	SND	0.00	1	SND	0.00
-999	Min	1	SND	0.00	1	SND	0.00	1	SND	0.00	1	SND	0.00	1	SND	0.00	1	SND	0.00
-998	Max	1	SND	0.00	1	SND	0.00	1	SND	0.00	1	SND	0.00	1	SND	0.00	1	SND	0.00
-998	Min	1	SND	0.00	1	SND	0.00	1	SND	0.00	1	SND	0.00	1	SND	0.00	1	SND	0.00
-997	Max	1	SND	0.00	1	SND	0.00	1	SND	0.00	1	SND	0.00	1	SND	0.00	1	SND	0.00
-997	Min	1	SND	0.00	1	SND	0.00	1	SND	0.00	1	SND	0.00	1	SND	0.00	1	SND	0.00
-996	Max	1	SND	0.00	1	SND	0.00	1	SND	0.00	5	SND	0.00	1	SND	0.00	1	SND	0.00
-996	Min	1	SND	0.00	1	SND	0.00	1	SND	0.00	5	SND	0.00	1	SND	0.00	1	SND	0.00
-995	Max	1	SND	0.00	1	SND	0.00	5	SND	0.00	1	SND	0.00	1	SND	0.00	1	SND	0.00
-995	Min	1	SND	0.00	1	SND	0.00	5	SND	0.00	1	SND	0.00	1	SND	0.00	1	SND	0.00
-994	Max	1	SND	0.00	1	SND	0.00	1	SND	0.00	1	SND	0.00	1	SND	0.00	1	SND	0.00
-994	Min	1	SND	0.00	1	SND	0.00	1	SND	0.00	1	SND	0.00	1	SND	0.00	1	SND	0.00
-993	Max	1	SND	0.00	1	SND	0.00	1	SND	0.00	1	SND	0.00	5	SND	0.00	1	SND	0.00
-993	Min	1	SND	0.00	1	SND	0.00	1	SND	0.00	1	SND	0.00	5	SND	0.00	1	SND	0.00
-992	Max	1	SND	0.00	1	SND	0.00	1	SND	0.00	5	SND	0.00	1	SND	0.00	1	SND	0.00
-992	Min	1	SND	0.00	1	SND	0.00	1	SND	0.00	5	SND	0.00	1	SND	0.00	1	SND	0.00
-991	Max	1	SND	0.00	1	SND	0.00	1	SND	0.00	5	SND	0.00	1	SND	0.00	1	SND	0.00
-991	Min	1	SND	0.00	1	SND	0.00	1	SND	0.00	5	SND	0.00	1	SND	0.00	1	SND	0.00
-990	Max	1	SND	0.00	1	SND	0.00	1	SND	0.00	5	SND	0.00	1	SND	0.00	1	SND	0.00
-990	Min	1	SND	0.00	1	SND	0.00	1	SND	0.00	5	SND	0.00	1	SND	0.00	1	SND	0.00
-989	Max	1	SND	0.00	1	SND	0.00	1	SND	0.00	1	SND	0.00	1	SND	0.00	1	SND	0.00
-989	Min	1	SND	0.00	1	SND	0.00	1	SND	0.00	1	SND	0.00	1	SND	0.00	1	SND	0.00

-988	Max	1	SND	0.00	1	SND	0.00	1	SND	0.00	5	SND	0.00	1	SND	0.00	1	SND	0.00
-988	Min	1	SND	0.00	1	SND	0.00	1	SND	0.00	5	SND	0.00	1	SND	0.00	1	SND	0.00
-987	Max	1	SND	0.00	1	SND	0.00	1	SND	0.00	5	SND	0.00	1	SND	0.00	1	SND	0.00
-987	Min	1	SND	0.00	1	SND	0.00	1	SND	0.00	5	SND	0.00	1	SND	0.00	1	SND	0.00
-986	Max	1	SND	0.00	1	SND	0.00	5	SND	0.00	5	SND	0.00	1	SND	0.00	1	SND	0.00
-986	Min	1	SND	0.00	1	SND	0.00	5	SND	0.00	5	SND	0.00	1	SND	0.00	1	SND	0.00
-985	Max	1	SND	0.00	1	SND	0.00	5	SND	0.00	5	SND	0.00	1	SND	0.00	1	SND	0.00
-985	Min	1	SND	0.00	1	SND	0.00	5	SND	0.00	5	SND	0.00	1	SND	0.00	1	SND	0.00
-984	Max	1	SND	0.00	1	SND	0.00	1	SND	0.00	5	SND	0.00	1	SND	0.00	1	SND	0.00
-984	Min	1	SND	0.00	1	SND	0.00	1	SND	0.00	5	SND	0.00	1	SND	0.00	1	SND	0.00
-983	Max	1	SND	0.00	1	SND	0.00	1	SND	0.00	5	SND	0.00	1	SND	0.00	1	SND	0.00
-983	Min	1	SND	0.00	1	SND	0.00	1	SND	0.00	5	SND	0.00	1	SND	0.00	1	SND	0.00
-982	Max	1	SND	0.00	1	SND	0.00	5	SND	0.00	1	SND	0.00	1	SND	0.00	1	SND	0.00
-982	Min	1	SND	0.00	1	SND	0.00	5	SND	0.00	1	SND	0.00	1	SND	0.00	1	SND	0.00
-981	Max	1	SND	0.00	1	SND	0.00	1	SND	0.00	5	SND	0.00	5	SND	0.00	1	SND	0.00
-981	Min	1	SND	0.00	1	SND	0.00	1	SND	0.00	5	SND	0.00	5	SND	0.00	1	SND	0.00
-980	Max	1	SND	0.00	1	SND	0.00	5	SND	0.00	5	SND	0.00	1	SND	0.00	1	SND	0.00
-980	Min	1	SND	0.00	1	SND	0.00	5	SND	0.00	5	SND	0.00	1	SND	0.00	1	SND	0.00
-979	Max	1	SND	0.00	1	SND	0.00	1	SND	0.00	1	SND	0.00	1	SND	0.00	1	SND	0.00
-979	Min	1	SND	0.00	1	SND	0.00	1	SND	0.00	1	SND	0.00	1	SND	0.00	1	SND	0.00
-978	Max	1	SND	0.00	1	SND	0.00	5	SND	0.00	5	SND	0.00	1	SND	0.00	1	SND	0.00
-978	Min	1	SND	0.00	1	SND	0.00	5	SND	0.00	5	SND	0.00	1	SND	0.00	1	SND	0.00
-977	Max	1	SND	0.00	1	SND	0.00	5	SND	0.00	5	SND	0.00	1	SND	0.00	1	SND	0.00
-977	Min	1	SND	0.00	1	SND	0.00	5	SND	0.00	5	SND	0.00	1	SND	0.00	1	SND	0.00
-976	Max	1	SND	0.00	1	SND	0.00	1	SND	0.00	5	SND	0.00	5	SND	0.00	1	SND	0.00
-976	Min	1	SND	0.00	1	SND	0.00	1	SND	0.00	5	SND	0.00	5	SND	0.00	1	SND	0.00
-975	Max	1	SND	0.00	1	SND	0.00	1	SND	0.00	1	SND	0.00	1	SND	0.00	1	SND	0.00
-975	Min	1	SND	0.00	1	SND	0.00	1	SND	0.00	1	SND	0.00	1	SND	0.00	1	SND	0.00
-974	Max	1	SND	0.00	1	SND	0.00	1	SND	0.00	5	SND	0.00	1	SND	0.00	1	SND	0.00
-974	Min	1	SND	0.00	1	SND	0.00	1	SND	0.00	5	SND	0.00	1	SND	0.00	1	SND	0.00
-973	Max	1	SND	0.00	1	SND	0.00	1	SND	0.00	1	SND	0.00	5	SND	0.00	1	SND	0.00
-973	Min	1	SND	0.00	1	SND	0.00	1	SND	0.00	1	SND	0.00	5	SND	0.00	1	SND	0.00
-972	Max	1	SND	0.00	1	SND	0.00	1	SND	0.00	5	SND	0.00	5	SND	0.00	1	SND	0.00
-972	Min	1	SND	0.00	1	SND	0.00	1	SND	0.00	5	SND	0.00	5	SND	0.00	1	SND	0.00
-971	Max	1	SND	0.00	1	SND	0.00	1	SND	0.00	5	SND	0.00	5	SND	0.00	1	SND	0.00
-971	Min	1	SND	0.00	1	SND	0.00	1	SND	0.00	5	SND	0.00	5	SND	0.00	1	SND	0.00
-970	Max	1	SND	0.00	1	SND	0.00	1	SND	0.00	5	SND	0.00	1	SND	0.00	1	SND	0.00
-970	Min	1	SND	0.00	1	SND	0.00	1	SND	0.00	5	SND	0.00	1	SND	0.00	1	SND	0.00
-969	Max	1	SND	0.00	1	SND	0.00	5	SND	0.00	1	SND	0.00	1	SND	0.00	1	SND	0.00
-969	Min	1	SND	0.00	1	SND	0.00	5	SND	0.00	1	SND	0.00	1	SND	0.00	1	SND	0.00
-968	Max	1	SND	0.00	1	SND	0.00	1	SND	0.00	1	SND	0.00	5	SND	0.00	1	SND	0.00
-968	Min	1	SND	0.00	1	SND	0.00	1	SND	0.00	1	SND	0.00	5	SND	0.00	1	SND	0.00
-967	Max	1	SND	0.00	1	SND	0.00	1	SND	0.00	5	SND	0.00	5	SND	0.00	1	SND	0.00
-967	Min	1	SND	0.00	1	SND	0.00	1	SND	0.00	5	SND	0.00	5	SND	0.00	1	SND	0.00
-966	Max	1	SND	0.00	1	SND	0.00	5	SND	0.00	5	SND	0.00	1	SND	0.00	1	SND	0.00
-966	Min	1	SND	0.00	1	SND	0.00	5	SND	0.00	5	SND	0.00	1	SND	0.00	1	SND	0.00
-965	Max	1	SND	0.00	1	SND	0.00	1	SND	0.00	5	SND	0.00	5	SND	0.00	1	SND	0.00
-965	Min	1	SND	0.00	1	SND	0.00	1	SND	0.00	5	SND	0.00	5	SND	0.00	1	SND	0.00
-964	Max	1	SND	0.00	1	SND	0.00	5	SND	0.00	5	SND	0.00	5	SND	0.00	1	SND	0.00
-964	Min	1	SND	0.00	1	SND	0.00	5	SND	0.00	5	SND	0.00	5	SND	0.00	1	SND	0.00
-963	Max	1	SND	0.00	1	SND	0.00	1	SND	0.00	1	SND	0.00	1	SND	0.00	1	SND	0.00
-963	Min	1	SND	0.00	1	SND	0.00	1	SND	0.00	1	SND	0.00	1	SND	0.00	1	SND	0.00
-962	Max	1	SND	0.00	1	SND	0.00	5	SND	0.00	5	SND	0.00	5	SND	0.00	1	SND	0.00
-962	Min	1	SND	0.00	1	SND	0.00	5	SND	0.00	5	SND	0.00	5	SND	0.00	1	SND	0.00
-961	Max	1	SND	0.00	1	SND	0.00	1	SND	0.00	5	SND	0.00	1	SND	0.00	1	SND	0.00
-961	Min	1	SND	0.00	1	SND	0.00	1	SND	0.00	5	SND	0.00	1	SND	0.00	1	SND	0.00
-960	Max	1	SND	0.00	1	SND	0.00	1	SND	0.00	5	SND	0.00	1	SND	0.00	1	SND	0.00
-960	Min	1	SND	0.00	1	SND	0.00	1	SND	0.00	5	SND	0.00	1	SND	0.00	1	SND	0.00
-959	Max	1	SND	0.00	1	SND	0.00	5	SND	0.00	5	SND	0.00	1	SND	0.00	1	SND	0.00
-959	Min	1	SND	0.00	1	SND	0.00	5	SND	0.00	5	SND	0.00	1	SND	0.00	1	SND	0.00
-958	Max	1	SND	0.00	1	SND	0.00	1	SND	0.00	5	SND	0.00	1	SND	0.00	1	SND	0.00
-958	Min	1	SND	0.00	1	SND	0.00	1	SND	0.00	5	SND	0.00	1	SND	0.00	1	SND	0.00
-957	Max	1	SND	0.00	1	SND	0.00	1	SND	0.00	1	SND	0.00	1	SND	0.00	1	SND	0.00
-957	Min	1	SND	0.00	1	SND	0.00	1	SND	0.00	1	SND	0.00	1	SND	0.00	1	SND	0.00
-956	Max	1	SND	0.00	1	SND	0.00	5	SND	0.00	5	SND	0.00	5	SND	0.00	1	SND	0.00
-956	Min	1	SND	0.00	1	SND	0.00	5	SND	0.00	5	SND	0.00	5	SND	0.00	1	SND	0.00
-955	Max	1	SND	0.00	1	SND	0.00	5	SND	0.00	5	SND	0.00	1	SND	0.00	1	SND	0.00
-955	Min	1	SND	0.00	1	SND	0.00	5	SND	0.00	5	SND	0.00	1	SND	0.00	1	SND	0.00
-954	Max	1	SND	0.00	1	SND	0.00	5	SND	0.00	1	SND	0.00	1	SND	0.00	1	SND	0.00
-954	Min	1	SND	0.00	1	SND	0.00	5	SND	0.00	1	SND	0.00	1	SND	0.00	1	SND	0.00
-953	Max	1	SND	0.00	1	SND	0.00	1	SND	0.00	5	SND	0.00	1	SND	0.00	1	SND	0.00
-953	Min	1	SND	0.00	1	SND	0.00	1	SND	0.00	5	SND	0.00	1	SND	0.00	1	SND	0.00
-952	Max	1	SND	0.00	1	SND	0.00	5	SND	0.00	1	SND	0.00	5	SND	0.00	1	SND	0.00
-952	Min	1	SND	0.00	1	SND	0.00	5	SND	0.00	1	SND	0.00	5	SND	0.00	1	SND	0.00
-951	Max	1	SND	0.00	1	SND	0.00	1	SND	0.00	5	SND	0.00	1	SND	0.00	1	SND	0.00
-951	Min	1	SND	0.00	1	SND	0.00	1	SND	0.00	5	SND	0.00	1	SND	0.00	1	SND	0.00
-950	Max	1	SND	0.00	1	SND	0.00	1	SND	0.00	5	SND	0.00	1	SND	0.00	1	SND	0.00
-950	Min	1	SND	0.00	1	SND	0.00	1	SND	0.00	5	SND	0.00	1	SND	0.00	1	SND	0.00
-949	Max	1	SND	0.00	1	SND	0.00	5	SND	0.00	5	SND	0.00	5	SND	0.00	1	SND	0.00

-949	Min	1	SND	0.00	1	SND	0.00	5	SND	0.00	5	SND	0.00	5	SND	0.00	1	SND	0.00
-948	Max	1	SND	0.00	1	SND	0.00	5	SND	0.00	5	SND	0.00	1	SND	0.00	1	SND	0.00
-948	Min	1	SND	0.00	1	SND	0.00	5	SND	0.00	5	SND	0.00	1	SND	0.00	1	SND	0.00
-947	Max	1	SND	0.00	1	SND	0.00	1	SND	0.00	5	SND	0.00	1	SND	0.00	1	SND	0.00
-947	Min	1	SND	0.00	1	SND	0.00	1	SND	0.00	5	SND	0.00	1	SND	0.00	1	SND	0.00
-946	Max	1	SND	0.00	1	SND	0.00	5	SND	0.00	5	SND	0.00	5	SND	0.00	1	SND	0.00
-946	Min	1	SND	0.00	1	SND	0.00	5	SND	0.00	5	SND	0.00	5	SND	0.00	1	SND	0.00
-945	Max	1	SND	0.00	1	SND	0.00	1	SND	0.00	5	SND	0.00	5	SND	0.00	1	SND	0.00
-945	Min	1	SND	0.00	1	SND	0.00	1	SND	0.00	5	SND	0.00	5	SND	0.00	1	SND	0.00
-944	Max	1	SND	0.00	1	SND	0.00	1	SND	0.00	1	SND	0.00	1	SND	0.00	1	SND	0.00
-944	Min	1	SND	0.00	1	SND	0.00	1	SND	0.00	1	SND	0.00	1	SND	0.00	1	SND	0.00
-943	Max	1	SND	0.00	1	SND	0.00	1	SND	0.00	5	SND	0.00	1	SND	0.00	1	SND	0.00
-943	Min	1	SND	0.00	1	SND	0.00	1	SND	0.00	5	SND	0.00	1	SND	0.00	1	SND	0.00
-942	Max	1	SND	0.00	1	SND	0.00	1	SND	0.00	1	SND	0.00	1	SND	0.00	1	SND	0.00
-942	Min	1	SND	0.00	1	SND	0.00	1	SND	0.00	1	SND	0.00	1	SND	0.00	1	SND	0.00
-941	Max	1	SND	0.00	1	SND	0.00	5	SND	0.00	5	SND	0.00	1	SND	0.00	1	SND	0.00
-941	Min	1	SND	0.00	1	SND	0.00	5	SND	0.00	5	SND	0.00	1	SND	0.00	1	SND	0.00
-940	Max	1	SND	0.00	1	SND	0.00	1	SND	0.00	5	SND	0.00	1	SND	0.00	1	SND	0.00
-940	Min	1	SND	0.00	1	SND	0.00	1	SND	0.00	5	SND	0.00	1	SND	0.00	1	SND	0.00
-939	Max	1	SND	0.00	1	SND	0.00	5	SND	0.00	5	SND	0.00	1	SND	0.00	1	SND	0.00
-939	Min	1	SND	0.00	1	SND	0.00	5	SND	0.00	5	SND	0.00	1	SND	0.00	1	SND	0.00
-938	Max	1	SND	0.00	1	SND	0.00	5	SND	0.00	5	SND	0.00	5	SND	0.00	1	SND	0.00
-938	Min	1	SND	0.00	1	SND	0.00	5	SND	0.00	5	SND	0.00	5	SND	0.00	1	SND	0.00
-937	Max	1	SND	0.00	1	SND	0.00	5	SND	0.00	5	SND	0.00	5	SND	0.00	1	SND	0.00
-937	Min	1	SND	0.00	1	SND	0.00	5	SND	0.00	5	SND	0.00	5	SND	0.00	1	SND	0.00
-936	Max	1	SND	0.00	1	SND	0.00	1	SND	0.00	1	SND	0.00	1	SND	0.00	1	SND	0.00
-936	Min	1	SND	0.00	1	SND	0.00	1	SND	0.00	1	SND	0.00	1	SND	0.00	1	SND	0.00
-935	Max	1	SND	0.00	1	SND	0.00	1	SND	0.00	1	SND	0.00	5	SND	0.00	1	SND	0.00
-935	Min	1	SND	0.00	1	SND	0.00	1	SND	0.00	1	SND	0.00	5	SND	0.00	1	SND	0.00
-934	Max	1	SND	0.00	1	SND	0.00	1	SND	0.00	5	SND	0.00	1	SND	0.00	1	SND	0.00
-934	Min	1	SND	0.00	1	SND	0.00	1	SND	0.00	5	SND	0.00	1	SND	0.00	1	SND	0.00
-933	Max	1	SND	0.00	1	SND	0.00	1	SND	0.00	5	SND	0.00	1	SND	0.00	1	SND	0.00
-933	Min	1	SND	0.00	1	SND	0.00	1	SND	0.00	5	SND	0.00	1	SND	0.00	1	SND	0.00
-932	Max	1	SND	0.00	1	SND	0.00	1	SND	0.00	5	SND	0.00	1	SND	0.00	1	SND	0.00
-932	Min	1	SND	0.00	1	SND	0.00	1	SND	0.00	5	SND	0.00	1	SND	0.00	1	SND	0.00
-931	Max	1	SND	0.00	1	SND	0.00	5	SND	0.00	5	SND	0.00	1	SND	0.00	1	SND	0.00
-931	Min	1	SND	0.00	1	SND	0.00	5	SND	0.00	5	SND	0.00	1	SND	0.00	1	SND	0.00
-930	Max	1	SND	0.00	1	SND	0.00	1	SND	0.00	1	SND	0.00	1	SND	0.00	1	SND	0.00
-930	Min	1	SND	0.00	1	SND	0.00	1	SND	0.00	1	SND	0.00	1	SND	0.00	1	SND	0.00
-929	Max	1	SND	0.00	1	SND	0.00	1	SND	0.00	5	SND	0.00	5	SND	0.00	1	SND	0.00
-929	Min	1	SND	0.00	1	SND	0.00	1	SND	0.00	5	SND	0.00	5	SND	0.00	1	SND	0.00
-928	Max	1	SND	0.00	1	SND	0.00	5	SND	0.00	5	SND	0.00	5	SND	0.00	1	SND	0.00
-928	Min	1	SND	0.00	1	SND	0.00	5	SND	0.00	5	SND	0.00	5	SND	0.00	1	SND	0.00
-927	Max	1	SND	0.00	1	SND	0.00	1	SND	0.00	5	SND	0.00	5	SND	0.00	1	SND	0.00
-927	Min	1	SND	0.00	1	SND	0.00	1	SND	0.00	5	SND	0.00	5	SND	0.00	1	SND	0.00
-926	Max	1	SND	0.00	1	SND	0.00	1	SND	0.00	5	SND	0.00	1	SND	0.00	1	SND	0.00
-926	Min	1	SND	0.00	1	SND	0.00	1	SND	0.00	5	SND	0.00	1	SND	0.00	1	SND	0.00
-925	Max	1	SND	0.00	1	SND	0.00	1	SND	0.00	5	SND	0.00	5	SND	0.00	1	SND	0.00
-925	Min	1	SND	0.00	1	SND	0.00	1	SND	0.00	5	SND	0.00	5	SND	0.00	1	SND	0.00
-924	Max	1	SND	0.00	1	SND	0.00	1	SND	0.00	1	SND	0.00	1	SND	0.00	1	SND	0.00
-924	Min	1	SND	0.00	1	SND	0.00	1	SND	0.00	1	SND	0.00	1	SND	0.00	1	SND	0.00
-923	Max	1	SND	0.00	1	SND	0.00	1	SND	0.00	5	SND	0.00	1	SND	0.00	1	SND	0.00
-923	Min	1	SND	0.00	1	SND	0.00	1	SND	0.00	5	SND	0.00	1	SND	0.00	1	SND	0.00
-922	Max	1	SND	0.00	1	SND	0.00	1	SND	0.00	5	SND	0.00	1	SND	0.00	1	SND	0.00
-922	Min	1	SND	0.00	1	SND	0.00	1	SND	0.00	5	SND	0.00	1	SND	0.00	1	SND	0.00
-921	Max	1	SND	0.00	1	SND	0.00	1	SND	0.00	5	SND	0.00	1	SND	0.00	1	SND	0.00
-921	Min	1	SND	0.00	1	SND	0.00	1	SND	0.00	5	SND	0.00	1	SND	0.00	1	SND	0.00
-920	Max	1	SND	0.00	1	SND	0.00	1	SND	0.00	5	SND	0.00	1	SND	0.00	1	SND	0.00
-920	Min	1	SND	0.00	1	SND	0.00	1	SND	0.00	5	SND	0.00	1	SND	0.00	1	SND	0.00
-919	Max	1	SND	0.00	1	SND	0.00	5	SND	0.00	5	SND	0.00	1	SND	0.00	1	SND	0.00
-919	Min	1	SND	0.00	1	SND	0.00	5	SND	0.00	5	SND	0.00	1	SND	0.00	1	SND	0.00
-918	Max	1	SND	0.00	1	SND	0.00	5	SND	0.00	5	SND	0.00	1	SND	0.00	1	SND	0.00
-918	Min	1	SND	0.00	1	SND	0.00	5	SND	0.00	5	SND	0.00	1	SND	0.00	1	SND	0.00
-917	Max	1	SND	0.00	1	SND	0.00	1	SND	0.00	1	SND	0.00	5	SND	0.00	1	SND	0.00
-917	Min	1	SND	0.00	1	SND	0.00	1	SND	0.00	1	SND	0.00	5	SND	0.00	1	SND	0.00
-916	Max	1	SND	0.00	1	SND	0.00	1	SND	0.00	5	SND	0.00	1	SND	0.00	1	SND	0.00
-916	Min	1	SND	0.00	1	SND	0.00	1	SND	0.00	5	SND	0.00	1	SND	0.00	1	SND	0.00
-915	Max	1	SND	0.00	1	SND	0.00	1	SND	0.00	1	SND	0.00	1	SND	0.00	1	SND	0.00
-915	Min	1	SND	0.00	1	SND	0.00	1	SND	0.00	1	SND	0.00	1	SND	0.00	1	SND	0.00
-914	Max	1	SND	0.00	1	SND	0.00	1	SND	0.00	1	SND	0.00	1	SND	0.00	1	SND	0.00
-914	Min	1	SND	0.00	1	SND	0.00	1	SND	0.00	1	SND	0.00	1	SND	0.00	1	SND	0.00
-913	Max	1	SND	0.00	1	SND	0.00	1	SND	0.00	5	SND	0.00	1	SND	0.00	1	SND	0.00
-913	Min	1	SND	0.00	1	SND	0.00	1	SND	0.00	5	SND	0.00	1	SND	0.00	1	SND	0.00
-912	Max	1	SND	0.00	1	SND	0.00	1	SND	0.00	1	SND	0.00	1	SND	0.00	1	SND	0.00
-912	Min	1	SND	0.00	1	SND	0.00	1	SND	0.00	1	SND	0.00	1	SND	0.00	1	SND	0.00
-911	Max	1	SND	0.00	1	SND	0.00	5	SND	0.00	5	SND	0.00	5	SND	0.00	1	SND	0.00
-911	Min	1	SND	0.00	1	SND	0.00	5	SND	0.00	5	SND	0.00	5	SND	0.00	1	SND	0.00
-910	Max	1	SND	0.00	1	SND	0.00	1	SND	0.00	1	SND	0.00	1	SND	0.00	1	SND	0.00
-910	Min	1	SND	0.00	1	SND	0.00	1	SND	0.00	1	SND	0.00	1	SND	0.00	1	SND	0.00

-909	Max	1	SND	0.00	1	SND	0.00	1	SND	0.00	1	SND	0.00	5	SND	0.00	1	SND	0.00
-909	Min	1	SND	0.00	1	SND	0.00	1	SND	0.00	1	SND	0.00	5	SND	0.00	1	SND	0.00
-908	Max	1	SND	0.00	1	SND	0.00	1	SND	0.00	1	SND	0.00	1	SND	0.00	1	SND	0.00
-908	Min	1	SND	0.00	1	SND	0.00	1	SND	0.00	1	SND	0.00	1	SND	0.00	1	SND	0.00
-907	Max	1	SND	0.00	1	SND	0.00	1	SND	0.00	1	SND	0.00	1	SND	0.00	1	SND	0.00
-907	Min	1	SND	0.00	1	SND	0.00	1	SND	0.00	1	SND	0.00	1	SND	0.00	1	SND	0.00
-906	Max	1	SND	0.00	1	SND	0.00	1	SND	0.00	1	SND	0.00	1	SND	0.00	1	SND	0.00
-906	Min	1	SND	0.00	1	SND	0.00	1	SND	0.00	1	SND	0.00	1	SND	0.00	1	SND	0.00
-905	Max	1	SND	0.00	1	SND	0.00	5	SND	0.00	1	SND	0.00	5	SND	0.00	1	SND	0.00
-905	Min	1	SND	0.00	1	SND	0.00	5	SND	0.00	1	SND	0.00	5	SND	0.00	1	SND	0.00
-904	Max	1	SND	0.00	1	SND	0.00	5	SND	0.00	5	SND	0.00	1	SND	0.00	1	SND	0.00
-904	Min	1	SND	0.00	1	SND	0.00	5	SND	0.00	5	SND	0.00	1	SND	0.00	1	SND	0.00
-903	Max	1	SND	0.00	1	SND	0.00	5	SND	0.00	1	SND	0.00	1	SND	0.00	1	SND	0.00
-903	Min	1	SND	0.00	1	SND	0.00	5	SND	0.00	1	SND	0.00	1	SND	0.00	1	SND	0.00
-902	Max	1	SND	0.00	1	SND	0.00	1	SND	0.00	5	SND	0.00	1	SND	0.00	1	SND	0.00
-902	Min	1	SND	0.00	1	SND	0.00	1	SND	0.00	5	SND	0.00	1	SND	0.00	1	SND	0.00
-901	Max	1	SND	0.00	1	SND	0.00	5	SND	0.00	5	SND	0.00	1	SND	0.00	1	SND	0.00
-901	Min	1	SND	0.00	1	SND	0.00	5	SND	0.00	5	SND	0.00	1	SND	0.00	1	SND	0.00
-900	Max	1	SND	0.00	1	SND	0.00	1	SND	0.00	5	SND	0.00	1	SND	0.00	1	SND	0.00
-900	Min	1	SND	0.00	1	SND	0.00	1	SND	0.00	5	SND	0.00	1	SND	0.00	1	SND	0.00
-899	Max	1	SND	0.00	1	SND	0.00	5	SND	0.00	5	SND	0.00	1	SND	0.00	1	SND	0.00
-899	Min	1	SND	0.00	1	SND	0.00	5	SND	0.00	5	SND	0.00	1	SND	0.00	1	SND	0.00
-898	Max	1	SND	0.00	1	SND	0.00	1	SND	0.00	1	SND	0.00	5	SND	0.00	1	SND	0.00
-898	Min	1	SND	0.00	1	SND	0.00	1	SND	0.00	1	SND	0.00	5	SND	0.00	1	SND	0.00
-897	Max	1	SND	0.00	1	SND	0.00	1	SND	0.00	5	SND	0.00	5	SND	0.00	1	SND	0.00
-897	Min	1	SND	0.00	1	SND	0.00	1	SND	0.00	5	SND	0.00	5	SND	0.00	1	SND	0.00
-896	Max	1	SND	0.00	1	SND	0.00	1	SND	0.00	5	SND	0.00	5	SND	0.00	1	SND	0.00
-896	Min	1	SND	0.00	1	SND	0.00	1	SND	0.00	5	SND	0.00	5	SND	0.00	1	SND	0.00
-895	Max	1	SND	0.00	1	SND	0.00	5	SND	0.00	5	SND	0.00	5	SND	0.00	1	SND	0.00
-895	Min	1	SND	0.00	1	SND	0.00	5	SND	0.00	5	SND	0.00	5	SND	0.00	1	SND	0.00
-894	Max	1	SND	0.00	1	SND	0.00	5	SND	0.00	5	SND	0.00	1	SND	0.00	1	SND	0.00
-894	Min	1	SND	0.00	1	SND	0.00	5	SND	0.00	5	SND	0.00	1	SND	0.00	1	SND	0.00
-893	Max	1	SND	0.00	1	SND	0.00	1	SND	0.00	5	SND	0.00	1	SND	0.00	1	SND	0.00
-893	Min	1	SND	0.00	1	SND	0.00	1	SND	0.00	5	SND	0.00	1	SND	0.00	1	SND	0.00
-892	Max	1	SND	0.00	1	SND	0.00	5	SND	0.00	5	SND	0.00	5	SND	0.00	1	SND	0.00
-892	Min	1	SND	0.00	1	SND	0.00	5	SND	0.00	5	SND	0.00	5	SND	0.00	1	SND	0.00
-891	Max	1	SND	0.00	1	SND	0.00	1	SND	0.00	5	SND	0.00	5	SND	0.00	1	SND	0.00
-891	Min	1	SND	0.00	1	SND	0.00	1	SND	0.00	5	SND	0.00	5	SND	0.00	1	SND	0.00
-890	Max	1	SND	0.00	1	SND	0.00	1	SND	0.00	5	SND	0.00	5	SND	0.00	1	SND	0.00
-890	Min	1	SND	0.00	1	SND	0.00	1	SND	0.00	5	SND	0.00	5	SND	0.00	1	SND	0.00
-889	Max	1	SND	0.00	1	SND	0.00	5	SND	0.00	5	SND	0.00	1	SND	0.00	1	SND	0.00
-889	Min	1	SND	0.00	1	SND	0.00	5	SND	0.00	5	SND	0.00	1	SND	0.00	1	SND	0.00
-888	Max	1	SND	0.00	1	SND	0.00	1	SND	0.00	5	SND	0.00	1	SND	0.00	1	SND	0.00
-888	Min	1	SND	0.00	1	SND	0.00	1	SND	0.00	5	SND	0.00	1	SND	0.00	1	SND	0.00
-887	Max	1	SND	0.00	1	SND	0.00	1	SND	0.00	5	SND	0.00	1	SND	0.00	1	SND	0.00
-887	Min	1	SND	0.00	1	SND	0.00	1	SND	0.00	5	SND	0.00	1	SND	0.00	1	SND	0.00
-886	Max	1	SND	0.00	1	SND	0.00	1	SND	0.00	5	SND	0.00	1	SND	0.00	1	SND	0.00
-886	Min	1	SND	0.00	1	SND	0.00	1	SND	0.00	5	SND	0.00	1	SND	0.00	1	SND	0.00
-885	Max	1	SND	0.00	1	SND	0.00	1	SND	0.00	5	SND	0.00	1	SND	0.00	1	SND	0.00
-885	Min	1	SND	0.00	1	SND	0.00	1	SND	0.00	5	SND	0.00	1	SND	0.00	1	SND	0.00
-884	Max	1	SND	0.00	1	SND	0.00	1	SND	0.00	1	SND	0.00	1	SND	0.00	1	SND	0.00
-884	Min	1	SND	0.00	1	SND	0.00	1	SND	0.00	1	SND	0.00	1	SND	0.00	1	SND	0.00
-883	Max	1	SND	0.00	1	SND	0.00	5	SND	0.00	5	SND	0.00	1	SND	0.00	1	SND	0.00
-883	Min	1	SND	0.00	1	SND	0.00	5	SND	0.00	5	SND	0.00	1	SND	0.00	1	SND	0.00
-882	Max	1	SND	0.00	1	SND	0.00	1	SND	0.00	5	SND	0.00	1	SND	0.00	1	SND	0.00
-882	Min	1	SND	0.00	1	SND	0.00	1	SND	0.00	5	SND	0.00	1	SND	0.00	1	SND	0.00
-881	Max	1	SND	0.00	1	SND	0.00	5	SND	0.00	1	SND	0.00	5	SND	0.00	1	SND	0.00
-881	Min	1	SND	0.00	1	SND	0.00	5	SND	0.00	1	SND	0.00	5	SND	0.00	1	SND	0.00
-880	Max	1	SND	0.00	1	SND	0.00	1	SND	0.00	5	SND	0.00	5	SND	0.00	1	SND	0.00
-880	Min	1	SND	0.00	1	SND	0.00	1	SND	0.00	5	SND	0.00	5	SND	0.00	1	SND	0.00
-879	Max	1	SND	0.00	1	SND	0.00	1	SND	0.00	5	SND	0.00	1	SND	0.00	1	SND	0.00
-879	Min	1	SND	0.00	1	SND	0.00	1	SND	0.00	5	SND	0.00	1	SND	0.00	1	SND	0.00
-878	Max	1	SND	0.00	1	SND	0.00	1	SND	0.00	5	SND	0.00	5	SND	0.00	1	SND	0.00
-878	Min	1	SND	0.00	1	SND	0.00	1	SND	0.00	5	SND	0.00	5	SND	0.00	1	SND	0.00
-877	Max	1	SND	0.00	1	SND	0.00	5	SND	0.00	5	SND	0.00	1	SND	0.00	1	SND	0.00
-877	Min	1	SND	0.00	1	SND	0.00	5	SND	0.00	5	SND	0.00	1	SND	0.00	1	SND	0.00
-876	Max	1	SND	0.00	1	SND	0.00	1	SND	0.00	5	SND	0.00	1	SND	0.00	1	SND	0.00
-876	Min	1	SND	0.00	1	SND	0.00	1	SND	0.00	5	SND	0.00	1	SND	0.00	1	SND	0.00
-875	Max	1	SND	0.00	1	SND	0.00	5	SND	0.00	5	SND	0.00	1	SND	0.00	1	SND	0.00
-875	Min	1	SND	0.00	1	SND	0.00	5	SND	0.00	5	SND	0.00	1	SND	0.00	1	SND	0.00
-874	Max	1	SND	0.00	1	SND	0.00	1	SND	0.00	5	SND	0.00	1	SND	0.00	1	SND	0.00
-874	Min	1	SND	0.00	1	SND	0.00	1	SND	0.00	5	SND	0.00	1	SND	0.00	1	SND	0.00
-873	Max	1	SND	0.00	1	SND	0.00	1	SND	0.00	5	SND	0.00	1	SND	0.00	1	SND	0.00
-873	Min	1	SND	0.00	1	SND	0.00	1	SND	0.00	5	SND	0.00	1	SND	0.00	1	SND	0.00
-872	Max	1	SND	0.00	1	SND	0.00	5	SND	0.00	5	SND	0.00	1	SND	0.00	1	SND	0.00
-872	Min	1	SND	0.00	1	SND	0.00	5	SND	0.00	5	SND	0.00	1	SND	0.00	1	SND	0.00
-871	Max	1	SND	0.00	1	SND	0.00	5	SND	0.00	5	SND	0.00	1	SND	0.00	1	SND	0.00
-871	Min	1	SND	0.00	1	SND	0.00	5	SND	0.00	5	SND	0.00	1	SND	0.00	1	SND	0.00
-870	Max	1	SND	0.00	1	SND	0.00	5	SND	0.00	5	SND	0.00	5	SND	0.00	1	SND	0.00

-870	Min	1	SND	0.00	1	SND	0.00	5	SND	0.00	5	SND	0.00	5	SND	0.00	1	SND	0.00
-869	Max	1	SND	0.00	1	SND	0.00	5	SND	0.00	5	SND	0.00	5	SND	0.00	1	SND	0.00
-869	Min	1	SND	0.00	1	SND	0.00	5	SND	0.00	5	SND	0.00	5	SND	0.00	1	SND	0.00
-868	Max	1	SND	0.00	1	SND	0.00	1	SND	0.00	1	SND	0.00	1	SND	0.00	1	SND	0.00
-868	Min	1	SND	0.00	1	SND	0.00	1	SND	0.00	1	SND	0.00	1	SND	0.00	1	SND	0.00
-867	Max	1	SND	0.00	1	SND	0.00	1	SND	0.00	5	SND	0.00	1	SND	0.00	1	SND	0.00
-867	Min	1	SND	0.00	1	SND	0.00	1	SND	0.00	5	SND	0.00	1	SND	0.00	1	SND	0.00
-866	Max	1	SND	0.00	1	SND	0.00	1	SND	0.00	5	SND	0.00	1	SND	0.00	1	SND	0.00
-866	Min	1	SND	0.00	1	SND	0.00	1	SND	0.00	5	SND	0.00	1	SND	0.00	1	SND	0.00
-865	Max	1	SND	0.00	1	SND	0.00	5	SND	0.00	5	SND	0.00	1	SND	0.00	1	SND	0.00
-865	Min	1	SND	0.00	1	SND	0.00	5	SND	0.00	5	SND	0.00	1	SND	0.00	1	SND	0.00
-864	Max	1	SND	0.00	1	SND	0.00	5	SND	0.00	5	SND	0.00	5	SND	0.00	1	SND	0.00
-864	Min	1	SND	0.00	1	SND	0.00	5	SND	0.00	5	SND	0.00	5	SND	0.00	1	SND	0.00
-863	Max	1	SND	0.00	1	SND	0.00	5	SND	0.00	5	SND	0.00	1	SND	0.00	1	SND	0.00
-863	Min	1	SND	0.00	1	SND	0.00	5	SND	0.00	5	SND	0.00	1	SND	0.00	1	SND	0.00
-862	Max	1	SND	0.00	1	SND	0.00	1	SND	0.00	5	SND	0.00	1	SND	0.00	1	SND	0.00
-862	Min	1	SND	0.00	1	SND	0.00	1	SND	0.00	5	SND	0.00	1	SND	0.00	1	SND	0.00
-861	Max	1	SND	0.00	1	SND	0.00	5	SND	0.00	1	SND	0.00	5	SND	0.00	1	SND	0.00
-861	Min	1	SND	0.00	1	SND	0.00	5	SND	0.00	1	SND	0.00	5	SND	0.00	1	SND	0.00
-860	Max	1	SND	0.00	1	SND	0.00	5	SND	0.00	5	SND	0.00	1	SND	0.00	1	SND	0.00
-860	Min	1	SND	0.00	1	SND	0.00	5	SND	0.00	5	SND	0.00	1	SND	0.00	1	SND	0.00
-859	Max	1	SND	0.00	1	SND	0.00	5	SND	0.00	5	SND	0.00	1	SND	0.00	1	SND	0.00
-859	Min	1	SND	0.00	1	SND	0.00	5	SND	0.00	5	SND	0.00	1	SND	0.00	1	SND	0.00
-858	Max	1	SND	0.00	1	SND	0.00	5	SND	0.00	1	SND	0.00	1	SND	0.00	1	SND	0.00
-858	Min	1	SND	0.00	1	SND	0.00	5	SND	0.00	1	SND	0.00	1	SND	0.00	1	SND	0.00
-857	Max	1	SND	0.00	1	SND	0.00	1	SND	0.00	5	SND	0.00	1	SND	0.00	1	SND	0.00
-857	Min	1	SND	0.00	1	SND	0.00	1	SND	0.00	5	SND	0.00	1	SND	0.00	1	SND	0.00
-856	Max	1	SND	0.00	1	SND	0.00	1	SND	0.00	5	SND	0.00	1	SND	0.00	1	SND	0.00
-856	Min	1	SND	0.00	1	SND	0.00	1	SND	0.00	5	SND	0.00	1	SND	0.00	1	SND	0.00
-855	Max	1	SND	0.00	1	SND	0.00	5	SND	0.00	5	SND	0.00	5	SND	0.00	1	SND	0.00
-855	Min	1	SND	0.00	1	SND	0.00	5	SND	0.00	5	SND	0.00	5	SND	0.00	1	SND	0.00
-854	Max	1	SND	0.00	1	SND	0.00	5	SND	0.00	1	SND	0.00	1	SND	0.00	1	SND	0.00
-854	Min	1	SND	0.00	1	SND	0.00	5	SND	0.00	1	SND	0.00	1	SND	0.00	1	SND	0.00
-853	Max	1	SND	0.00	1	SND	0.00	1	SND	0.00	5	SND	0.00	1	SND	0.00	1	SND	0.00
-853	Min	1	SND	0.00	1	SND	0.00	1	SND	0.00	5	SND	0.00	1	SND	0.00	1	SND	0.00
-852	Max	1	SND	0.00	1	SND	0.00	5	SND	0.00	1	SND	0.00	1	SND	0.00	1	SND	0.00
-852	Min	1	SND	0.00	1	SND	0.00	5	SND	0.00	1	SND	0.00	1	SND	0.00	1	SND	0.00
-851	Max	1	SND	0.00	1	SND	0.00	1	SND	0.00	5	SND	0.00	1	SND	0.00	1	SND	0.00
-851	Min	1	SND	0.00	1	SND	0.00	1	SND	0.00	5	SND	0.00	1	SND	0.00	1	SND	0.00
-850	Max	1	SND	0.00	1	SND	0.00	5	SND	0.00	1	SND	0.00	5	SND	0.00	1	SND	0.00
-850	Min	1	SND	0.00	1	SND	0.00	5	SND	0.00	1	SND	0.00	5	SND	0.00	1	SND	0.00
-849	Max	1	SND	0.00	1	SND	0.00	1	SND	0.00	5	SND	0.00	5	SND	0.00	1	SND	0.00
-849	Min	1	SND	0.00	1	SND	0.00	1	SND	0.00	5	SND	0.00	5	SND	0.00	1	SND	0.00
-848	Max	1	SND	0.00	1	SND	0.00	5	SND	0.00	5	SND	0.00	1	SND	0.00	1	SND	0.00
-848	Min	1	SND	0.00	1	SND	0.00	5	SND	0.00	5	SND	0.00	1	SND	0.00	1	SND	0.00
-847	Max	1	SND	0.00	1	SND	0.00	5	SND	0.00	5	SND	0.00	5	SND	0.00	1	SND	0.00
-847	Min	1	SND	0.00	1	SND	0.00	5	SND	0.00	5	SND	0.00	5	SND	0.00	1	SND	0.00
-846	Max	1	SND	0.00	1	SND	0.00	1	SND	0.00	5	SND	0.00	5	SND	0.00	1	SND	0.00
-846	Min	1	SND	0.00	1	SND	0.00	1	SND	0.00	5	SND	0.00	5	SND	0.00	1	SND	0.00
-845	Max	1	SND	0.00	1	SND	0.00	1	SND	0.00	5	SND	0.00	5	SND	0.00	1	SND	0.00
-845	Min	1	SND	0.00	1	SND	0.00	1	SND	0.00	5	SND	0.00	5	SND	0.00	1	SND	0.00
-844	Max	1	SND	0.00	1	SND	0.00	1	SND	0.00	5	SND	0.00	1	SND	0.00	1	SND	0.00
-844	Min	1	SND	0.00	1	SND	0.00	1	SND	0.00	5	SND	0.00	1	SND	0.00	1	SND	0.00
-843	Max	1	SND	0.00	1	SND	0.00	1	SND	0.00	5	SND	0.00	1	SND	0.00	1	SND	0.00
-843	Min	1	SND	0.00	1	SND	0.00	1	SND	0.00	5	SND	0.00	1	SND	0.00	1	SND	0.00
-842	Max	1	SND	0.00	1	SND	0.00	1	SND	0.00	5	SND	0.00	5	SND	0.00	1	SND	0.00
-842	Min	1	SND	0.00	1	SND	0.00	1	SND	0.00	5	SND	0.00	5	SND	0.00	1	SND	0.00
-841	Max	1	SND	0.00	1	SND	0.00	5	SND	0.00	5	SND	0.00	5	SND	0.00	1	SND	0.00
-841	Min	1	SND	0.00	1	SND	0.00	5	SND	0.00	5	SND	0.00	5	SND	0.00	1	SND	0.00
-840	Max	1	SND	0.00	1	SND	0.00	5	SND	0.00	5	SND	0.00	5	SND	0.00	1	SND	0.00
-840	Min	1	SND	0.00	1	SND	0.00	5	SND	0.00	5	SND	0.00	5	SND	0.00	1	SND	0.00
-839	Max	1	SND	0.00	1	SND	0.00	5	SND	0.00	5	SND	0.00	1	SND	0.00	1	SND	0.00
-839	Min	1	SND	0.00	1	SND	0.00	5	SND	0.00	5	SND	0.00	1	SND	0.00	1	SND	0.00
-838	Max	1	SND	0.00	1	SND	0.00	1	SND	0.00	5	SND	0.00	1	SND	0.00	1	SND	0.00
-838	Min	1	SND	0.00	1	SND	0.00	1	SND	0.00	5	SND	0.00	1	SND	0.00	1	SND	0.00
-837	Max	1	SND	0.00	1	SND	0.00	1	SND	0.00	5	SND	0.00	5	SND	0.00	1	SND	0.00
-837	Min	1	SND	0.00	1	SND	0.00	1	SND	0.00	5	SND	0.00	5	SND	0.00	1	SND	0.00
-836	Max	1	SND	0.00	1	SND	0.00	1	SND	0.00	5	SND	0.00	1	SND	0.00	1	SND	0.00
-836	Min	1	SND	0.00	1	SND	0.00	1	SND	0.00	5	SND	0.00	1	SND	0.00	1	SND	0.00
-835	Max	1	SND	0.00	1	SND	0.00	5	SND	0.00	5	SND	0.00	5	SND	0.00	1	SND	0.00
-835	Min	1	SND	0.00	1	SND	0.00	5	SND	0.00	5	SND	0.00	5	SND	0.00	1	SND	0.00
-834	Max	1	SND	0.00	1	SND	0.00	5	SND	0.00	5	SND	0.00	1	SND	0.00	1	SND	0.00
-834	Min	1	SND	0.00	1	SND	0.00	5	SND	0.00	5	SND	0.00	1	SND	0.00	1	SND	0.00
-833	Max	1	SND	0.00	1	SND	0.00	1	SND	0.00	1	SND	0.00	5	SND	0.00	1	SND	0.00
-833	Min	1	SND	0.00	1	SND	0.00	1	SND	0.00	1	SND	0.00	5	SND	0.00	1	SND	0.00
-832	Max	1	SND	0.00	1	SND	0.00	5	SND	0.00	5	SND	0.00	1	SND	0.00	1	SND	0.00
-832	Min	1	SND	0.00	1	SND	0.00	5	SND	0.00	5	SND	0.00	1	SND	0.00	1	SND	0.00
-831	Max	1	SND	0.00	1	SND	0.00	1	SND	0.00	5	SND	0.00	5	SND	0.00	1	SND	0.00
-831	Min	1	SND	0.00	1	SND	0.00	1	SND	0.00	5	SND	0.00	5	SND	0.00	1	SND	0.00

-830	Max	1	SND	0.00	1	SND	0.00	1	SND	0.00	5	SND	0.00	1	SND	0.00	1	SND	0.00
-830	Min	1	SND	0.00	1	SND	0.00	1	SND	0.00	5	SND	0.00	1	SND	0.00	1	SND	0.00
-829	Max	1	SND	0.00	1	SND	0.00	5	SND	0.00	5	SND	0.00	1	SND	0.00	1	SND	0.00
-829	Min	1	SND	0.00	1	SND	0.00	5	SND	0.00	5	SND	0.00	1	SND	0.00	1	SND	0.00
-828	Max	1	SND	0.00	1	SND	0.00	1	SND	0.00	5	SND	0.00	1	SND	0.00	1	SND	0.00
-828	Min	1	SND	0.00	1	SND	0.00	1	SND	0.00	5	SND	0.00	1	SND	0.00	1	SND	0.00
-827	Max	1	SND	0.00	1	SND	0.00	1	SND	0.00	5	SND	0.00	1	SND	0.00	1	SND	0.00
-827	Min	1	SND	0.00	1	SND	0.00	1	SND	0.00	5	SND	0.00	1	SND	0.00	1	SND	0.00
-826	Max	1	SND	0.00	1	SND	0.00	1	SND	0.00	1	SND	0.00	1	SND	0.00	1	SND	0.00
-826	Min	1	SND	0.00	1	SND	0.00	1	SND	0.00	1	SND	0.00	1	SND	0.00	1	SND	0.00
-825	Max	1	SND	0.00	1	SND	0.00	1	SND	0.00	5	SND	0.00	1	SND	0.00	1	SND	0.00
-825	Min	1	SND	0.00	1	SND	0.00	1	SND	0.00	5	SND	0.00	1	SND	0.00	1	SND	0.00
-824	Max	1	SND	0.00	1	SND	0.00	1	SND	0.00	5	SND	0.00	5	SND	0.00	1	SND	0.00
-824	Min	1	SND	0.00	1	SND	0.00	1	SND	0.00	5	SND	0.00	5	SND	0.00	1	SND	0.00
-823	Max	1	SND	0.00	1	SND	0.00	1	SND	0.00	5	SND	0.00	1	SND	0.00	1	SND	0.00
-823	Min	1	SND	0.00	1	SND	0.00	1	SND	0.00	5	SND	0.00	1	SND	0.00	1	SND	0.00
-822	Max	1	SND	0.00	1	SND	0.00	1	SND	0.00	1	SND	0.00	1	SND	0.00	1	SND	0.00
-822	Min	1	SND	0.00	1	SND	0.00	1	SND	0.00	1	SND	0.00	1	SND	0.00	1	SND	0.00
-821	Max	1	SND	0.00	1	SND	0.00	5	SND	0.00	1	SND	0.00	1	SND	0.00	1	SND	0.00
-821	Min	1	SND	0.00	1	SND	0.00	5	SND	0.00	1	SND	0.00	1	SND	0.00	1	SND	0.00
-820	Max	1	SND	0.00	1	SND	0.00	5	SND	0.00	5	SND	0.00	1	SND	0.00	1	SND	0.00
-820	Min	1	SND	0.00	1	SND	0.00	5	SND	0.00	5	SND	0.00	1	SND	0.00	1	SND	0.00
-819	Max	1	SND	0.00	1	SND	0.00	1	SND	0.00	5	SND	0.00	5	SND	0.00	1	SND	0.00
-819	Min	1	SND	0.00	1	SND	0.00	1	SND	0.00	5	SND	0.00	5	SND	0.00	1	SND	0.00
-818	Max	1	SND	0.00	1	SND	0.00	1	SND	0.00	5	SND	0.00	1	SND	0.00	1	SND	0.00
-818	Min	1	SND	0.00	1	SND	0.00	1	SND	0.00	5	SND	0.00	1	SND	0.00	1	SND	0.00
-817	Max	1	SND	0.00	1	SND	0.00	5	SND	0.00	1	SND	0.00	1	SND	0.00	1	SND	0.00
-817	Min	1	SND	0.00	1	SND	0.00	5	SND	0.00	1	SND	0.00	1	SND	0.00	1	SND	0.00
-816	Max	1	SND	0.00	1	SND	0.00	5	SND	0.00	5	SND	0.00	1	SND	0.00	1	SND	0.00
-816	Min	1	SND	0.00	1	SND	0.00	5	SND	0.00	5	SND	0.00	1	SND	0.00	1	SND	0.00
-815	Max	1	SND	0.00	1	SND	0.00	1	SND	0.00	5	SND	0.00	1	SND	0.00	1	SND	0.00
-815	Min	1	SND	0.00	1	SND	0.00	1	SND	0.00	5	SND	0.00	1	SND	0.00	1	SND	0.00
-814	Max	1	SND	0.00	1	SND	0.00	5	SND	0.00	5	SND	0.00	5	SND	0.00	1	SND	0.00
-814	Min	1	SND	0.00	1	SND	0.00	5	SND	0.00	5	SND	0.00	5	SND	0.00	1	SND	0.00
-813	Max	1	SND	0.00	1	SND	0.00	1	SND	0.00	5	SND	0.00	1	SND	0.00	1	SND	0.00
-813	Min	1	SND	0.00	1	SND	0.00	1	SND	0.00	5	SND	0.00	1	SND	0.00	1	SND	0.00
-812	Max	1	SND	0.00	1	SND	0.00	5	SND	0.00	1	SND	0.00	1	SND	0.00	1	SND	0.00
-812	Min	1	SND	0.00	1	SND	0.00	5	SND	0.00	1	SND	0.00	1	SND	0.00	1	SND	0.00
-811	Max	1	SND	0.00	1	SND	0.00	5	SND	0.00	5	SND	0.00	5	SND	0.00	1	SND	0.00
-811	Min	1	SND	0.00	1	SND	0.00	5	SND	0.00	5	SND	0.00	5	SND	0.00	1	SND	0.00
-810	Max	1	SND	0.00	1	SND	0.00	5	SND	0.00	5	SND	0.00	1	SND	0.00	1	SND	0.00
-810	Min	1	SND	0.00	1	SND	0.00	5	SND	0.00	5	SND	0.00	1	SND	0.00	1	SND	0.00
-809	Max	1	SND	0.00	1	SND	0.00	1	SND	0.00	1	SND	0.00	5	SND	0.00	1	SND	0.00
-809	Min	1	SND	0.00	1	SND	0.00	1	SND	0.00	1	SND	0.00	5	SND	0.00	1	SND	0.00
-808	Max	1	SND	0.00	1	SND	0.00	1	SND	0.00	5	SND	0.00	1	SND	0.00	1	SND	0.00
-808	Min	1	SND	0.00	1	SND	0.00	1	SND	0.00	5	SND	0.00	1	SND	0.00	1	SND	0.00
-807	Max	1	SND	0.00	1	SND	0.00	5	SND	0.00	5	SND	0.00	1	SND	0.00	1	SND	0.00
-807	Min	1	SND	0.00	1	SND	0.00	5	SND	0.00	5	SND	0.00	1	SND	0.00	1	SND	0.00
-806	Max	1	SND	0.00	1	SND	0.00	1	SND	0.00	5	SND	0.00	1	SND	0.00	1	SND	0.00
-806	Min	1	SND	0.00	1	SND	0.00	1	SND	0.00	5	SND	0.00	1	SND	0.00	1	SND	0.00
-805	Max	1	SND	0.00	1	SND	0.00	1	SND	0.00	5	SND	0.00	1	SND	0.00	1	SND	0.00
-805	Min	1	SND	0.00	1	SND	0.00	1	SND	0.00	5	SND	0.00	1	SND	0.00	1	SND	0.00
-804	Max	1	SND	0.00	1	SND	0.00	5	SND	0.00	1	SND	0.00	1	SND	0.00	1	SND	0.00
-804	Min	1	SND	0.00	1	SND	0.00	5	SND	0.00	1	SND	0.00	1	SND	0.00	1	SND	0.00
-803	Max	1	SND	0.00	1	SND	0.00	1	SND	0.00	5	SND	0.00	1	SND	0.00	1	SND	0.00
-803	Min	1	SND	0.00	1	SND	0.00	1	SND	0.00	5	SND	0.00	1	SND	0.00	1	SND	0.00
-802	Max	1	SND	0.00	1	SND	0.00	1	SND	0.00	5	SND	0.00	5	SND	0.00	1	SND	0.00
-802	Min	1	SND	0.00	1	SND	0.00	1	SND	0.00	5	SND	0.00	5	SND	0.00	1	SND	0.00
-801	Max	1	SND	0.00	1	SND	0.00	1	SND	0.00	1	SND	0.00	1	SND	0.00	1	SND	0.00
-801	Min	1	SND	0.00	1	SND	0.00	1	SND	0.00	1	SND	0.00	1	SND	0.00	1	SND	0.00
-800	Max	1	SND	0.00	1	SND	0.00	5	SND	0.00	5	SND	0.00	1	SND	0.00	1	SND	0.00
-800	Min	1	SND	0.00	1	SND	0.00	5	SND	0.00	5	SND	0.00	1	SND	0.00	1	SND	0.00
-799	Max	1	SND	0.00	1	SND	0.00	1	SND	0.00	5	SND	0.00	5	SND	0.00	1	SND	0.00
-799	Min	1	SND	0.00	1	SND	0.00	1	SND	0.00	5	SND	0.00	5	SND	0.00	1	SND	0.00
-798	Max	1	SND	0.00	1	SND	0.00	1	SND	0.00	5	SND	0.00	1	SND	0.00	1	SND	0.00
-798	Min	1	SND	0.00	1	SND	0.00	1	SND	0.00	5	SND	0.00	1	SND	0.00	1	SND	0.00
-797	Max	1	SND	0.00	1	SND	0.00	5	SND	0.00	5	SND	0.00	1	SND	0.00	1	SND	0.00
-797	Min	1	SND	0.00	1	SND	0.00	5	SND	0.00	5	SND	0.00	1	SND	0.00	1	SND	0.00
-796	Max	1	SND	0.00	1	SND	0.00	1	SND	0.00	5	SND	0.00	1	SND	0.00	1	SND	0.00
-796	Min	1	SND	0.00	1	SND	0.00	1	SND	0.00	5	SND	0.00	1	SND	0.00	1	SND	0.00
-795	Max	1	SND	0.00	1	SND	0.00	1	SND	0.00	5	SND	0.00	1	SND	0.00	1	SND	0.00
-795	Min	1	SND	0.00	1	SND	0.00	1	SND	0.00	5	SND	0.00	1	SND	0.00	1	SND	0.00
-794	Max	1	SND	0.00	1	SND	0.00	5	SND	0.00	5	SND	0.00	5	SND	0.00	1	SND	0.00
-794	Min	1	SND	0.00	1	SND	0.00	5	SND	0.00	5	SND	0.00	5	SND	0.00	1	SND	0.00
-793	Max	1	SND	0.00	1	SND	0.00	5	SND	0.00	5	SND	0.00	1	SND	0.00	1	SND	0.00
-793	Min	1	SND	0.00	1	SND	0.00	5	SND	0.00	5	SND	0.00	1	SND	0.00	1	SND	0.00
-792	Max	1	SND	0.00	1	SND	0.00	5	SND	0.00	5	SND	0.00	5	SND	0.00	1	SND	0.00
-792	Min	1	SND	0.00	1	SND	0.00	5	SND	0.00	5	SND	0.00	5	SND	0.00	1	SND	0.00
-791	Max	1	SND	0.00	1	SND	0.00	5	SND	0.00	5	SND	0.00	1	SND	0.00	1	SND	0.00

-791	Min	1	SND	0.00	1	SND	0.00	5	SND	0.00	5	SND	0.00	1	SND	0.00	1	SND	0.00
-790	Max	1	SND	0.00	1	SND	0.00	1	SND	0.00	5	SND	0.00	1	SND	0.00	1	SND	0.00
-790	Min	1	SND	0.00	1	SND	0.00	1	SND	0.00	5	SND	0.00	1	SND	0.00	1	SND	0.00
-789	Max	1	SND	0.00	1	SND	0.00	1	SND	0.00	5	SND	0.00	5	SND	0.00	1	SND	0.00
-789	Min	1	SND	0.00	1	SND	0.00	1	SND	0.00	5	SND	0.00	5	SND	0.00	1	SND	0.00
-788	Max	1	SND	0.00	1	SND	0.00	1	SND	0.00	1	SND	0.00	1	SND	0.00	1	SND	0.00
-788	Min	1	SND	0.00	1	SND	0.00	1	SND	0.00	1	SND	0.00	1	SND	0.00	1	SND	0.00
-787	Max	1	SND	0.00	1	SND	0.00	5	SND	0.00	5	SND	0.00	1	SND	0.00	1	SND	0.00
-787	Min	1	SND	0.00	1	SND	0.00	5	SND	0.00	5	SND	0.00	1	SND	0.00	1	SND	0.00
-786	Max	1	SND	0.00	1	SND	0.00	1	SND	0.00	5	SND	0.00	1	SND	0.00	1	SND	0.00
-786	Min	1	SND	0.00	1	SND	0.00	1	SND	0.00	5	SND	0.00	1	SND	0.00	1	SND	0.00
-785	Max	1	SND	0.00	1	SND	0.00	1	SND	0.00	5	SND	0.00	5	SND	0.00	1	SND	0.00
-785	Min	1	SND	0.00	1	SND	0.00	1	SND	0.00	5	SND	0.00	5	SND	0.00	1	SND	0.00
-784	Max	1	SND	0.00	1	SND	0.00	1	SND	0.00	5	SND	0.00	1	SND	0.00	1	SND	0.00
-784	Min	1	SND	0.00	1	SND	0.00	1	SND	0.00	5	SND	0.00	1	SND	0.00	1	SND	0.00
-783	Max	1	SND	0.00	1	SND	0.00	1	SND	0.00	5	SND	0.00	5	SND	0.00	1	SND	0.00
-783	Min	1	SND	0.00	1	SND	0.00	1	SND	0.00	5	SND	0.00	5	SND	0.00	1	SND	0.00
-782	Max	1	SND	0.00	1	SND	0.00	1	SND	0.00	1	SND	0.00	1	SND	0.00	1	SND	0.00
-782	Min	1	SND	0.00	1	SND	0.00	1	SND	0.00	1	SND	0.00	1	SND	0.00	1	SND	0.00
-781	Max	1	SND	0.00	1	SND	0.00	5	SND	0.00	5	SND	0.00	1	SND	0.00	1	SND	0.00
-781	Min	1	SND	0.00	1	SND	0.00	5	SND	0.00	5	SND	0.00	1	SND	0.00	1	SND	0.00
-780	Max	1	SND	0.00	1	SND	0.00	1	SND	0.00	1	SND	0.00	1	SND	0.00	1	SND	0.00
-780	Min	1	SND	0.00	1	SND	0.00	1	SND	0.00	1	SND	0.00	1	SND	0.00	1	SND	0.00
-779	Max	1	SND	0.00	1	SND	0.00	1	SND	0.00	1	SND	0.00	5	SND	0.00	1	SND	0.00
-779	Min	1	SND	0.00	1	SND	0.00	1	SND	0.00	1	SND	0.00	5	SND	0.00	1	SND	0.00
-778	Max	1	SND	0.00	1	SND	0.00	5	SND	0.00	1	SND	0.00	1	SND	0.00	1	SND	0.00
-778	Min	1	SND	0.00	1	SND	0.00	5	SND	0.00	1	SND	0.00	1	SND	0.00	1	SND	0.00
-777	Max	1	SND	0.00	1	SND	0.00	1	SND	0.00	5	SND	0.00	5	SND	0.00	1	SND	0.00
-777	Min	1	SND	0.00	1	SND	0.00	1	SND	0.00	5	SND	0.00	5	SND	0.00	1	SND	0.00
-776	Max	1	SND	0.00	1	SND	0.00	1	SND	0.00	5	SND	0.00	5	SND	0.00	1	SND	0.00
-776	Min	1	SND	0.00	1	SND	0.00	1	SND	0.00	5	SND	0.00	5	SND	0.00	1	SND	0.00
-775	Max	1	SND	0.00	1	SND	0.00	5	SND	0.00	5	SND	0.00	1	SND	0.00	1	SND	0.00
-775	Min	1	SND	0.00	1	SND	0.00	5	SND	0.00	5	SND	0.00	1	SND	0.00	1	SND	0.00
-774	Max	1	SND	0.00	1	SND	0.00	1	SND	0.00	5	SND	0.00	1	SND	0.00	1	SND	0.00
-774	Min	1	SND	0.00	1	SND	0.00	1	SND	0.00	5	SND	0.00	1	SND	0.00	1	SND	0.00
-773	Max	1	SND	0.00	1	SND	0.00	5	SND	0.00	1	SND	0.00	5	SND	0.00	1	SND	0.00
-773	Min	1	SND	0.00	1	SND	0.00	5	SND	0.00	1	SND	0.00	5	SND	0.00	1	SND	0.00
-772	Max	1	SND	0.00	1	SND	0.00	1	SND	0.00	5	SND	0.00	1	SND	0.00	1	SND	0.00
-772	Min	1	SND	0.00	1	SND	0.00	1	SND	0.00	5	SND	0.00	1	SND	0.00	1	SND	0.00
-771	Max	1	SND	0.00	1	SND	0.00	1	SND	0.00	5	SND	0.00	5	SND	0.00	1	SND	0.00
-771	Min	1	SND	0.00	1	SND	0.00	1	SND	0.00	5	SND	0.00	5	SND	0.00	1	SND	0.00
-770	Max	1	SND	0.00	1	SND	0.00	1	SND	0.00	1	SND	0.00	1	SND	0.00	1	SND	0.00
-770	Min	1	SND	0.00	1	SND	0.00	1	SND	0.00	1	SND	0.00	1	SND	0.00	1	SND	0.00
-769	Max	1	SND	0.00	1	SND	0.00	1	SND	0.00	5	SND	0.00	1	SND	0.00	1	SND	0.00
-769	Min	1	SND	0.00	1	SND	0.00	1	SND	0.00	5	SND	0.00	1	SND	0.00	1	SND	0.00
-768	Max	1	SND	0.00	1	SND	0.00	1	SND	0.00	1	SND	0.00	5	SND	0.00	1	SND	0.00
-768	Min	1	SND	0.00	1	SND	0.00	1	SND	0.00	1	SND	0.00	5	SND	0.00	1	SND	0.00
-767	Max	1	SND	0.00	1	SND	0.00	1	SND	0.00	5	SND	0.00	1	SND	0.00	1	SND	0.00
-767	Min	1	SND	0.00	1	SND	0.00	1	SND	0.00	5	SND	0.00	1	SND	0.00	1	SND	0.00
-766	Max	1	SND	0.00	1	SND	0.00	1	SND	0.00	1	SND	0.00	1	SND	0.00	1	SND	0.00
-766	Min	1	SND	0.00	1	SND	0.00	1	SND	0.00	1	SND	0.00	1	SND	0.00	1	SND	0.00
-765	Max	1	SND	0.00	1	SND	0.00	1	SND	0.00	1	SND	0.00	1	SND	0.00	1	SND	0.00
-765	Min	1	SND	0.00	1	SND	0.00	1	SND	0.00	1	SND	0.00	1	SND	0.00	1	SND	0.00
-764	Max	1	SND	0.00	1	SND	0.00	5	SND	0.00	5	SND	0.00	1	SND	0.00	1	SND	0.00
-764	Min	1	SND	0.00	1	SND	0.00	5	SND	0.00	5	SND	0.00	1	SND	0.00	1	SND	0.00
-763	Max	1	SND	0.00	1	SND	0.00	5	SND	0.00	1	SND	0.00	1	SND	0.00	1	SND	0.00
-763	Min	1	SND	0.00	1	SND	0.00	5	SND	0.00	1	SND	0.00	1	SND	0.00	1	SND	0.00
-762	Max	1	SND	0.00	1	SND	0.00	1	SND	0.00	1	SND	0.00	5	SND	0.00	1	SND	0.00
-762	Min	1	SND	0.00	1	SND	0.00	1	SND	0.00	1	SND	0.00	5	SND	0.00	1	SND	0.00
-761	Max	1	SND	0.00	1	SND	0.00	1	SND	0.00	5	SND	0.00	5	SND	0.00	1	SND	0.00
-761	Min	1	SND	0.00	1	SND	0.00	1	SND	0.00	5	SND	0.00	5	SND	0.00	1	SND	0.00
-760	Max	1	SND	0.00	1	SND	0.00	5	SND	0.00	1	SND	0.00	1	SND	0.00	1	SND	0.00
-760	Min	1	SND	0.00	1	SND	0.00	5	SND	0.00	1	SND	0.00	1	SND	0.00	1	SND	0.00
-759	Max	1	SND	0.00	1	SND	0.00	5	SND	0.00	5	SND	0.00	5	SND	0.00	1	SND	0.00
-759	Min	1	SND	0.00	1	SND	0.00	5	SND	0.00	5	SND	0.00	5	SND	0.00	1	SND	0.00
-758	Max	1	SND	0.00	1	SND	0.00	1	SND	0.00	5	SND	0.00	1	SND	0.00	1	SND	0.00
-758	Min	1	SND	0.00	1	SND	0.00	1	SND	0.00	5	SND	0.00	1	SND	0.00	1	SND	0.00
-757	Max	1	SND	0.00	1	SND	0.00	5	SND	0.00	5	SND	0.00	1	SND	0.00	1	SND	0.00
-757	Min	1	SND	0.00	1	SND	0.00	5	SND	0.00	5	SND	0.00	1	SND	0.00	1	SND	0.00
-756	Max	1	SND	0.00	1	SND	0.00	1	SND	0.00	1	SND	0.00	5	SND	0.00	1	SND	0.00
-756	Min	1	SND	0.00	1	SND	0.00	1	SND	0.00	1	SND	0.00	5	SND	0.00	1	SND	0.00
-755	Max	1	SND	0.00	1	SND	0.00	5	SND	0.00	5	SND	0.00	5	SND	0.00	1	SND	0.00
-755	Min	1	SND	0.00	1	SND	0.00	5	SND	0.00	5	SND	0.00	5	SND	0.00	1	SND	0.00
-754	Max	1	SND	0.00	1	SND	0.00	5	SND	0.00	5	SND	0.00	5	SND	0.00	1	SND	0.00
-754	Min	1	SND	0.00	1	SND	0.00	5	SND	0.00	5	SND	0.00	5	SND	0.00	1	SND	0.00
-753	Max	1	SND	0.00	1	SND	0.00	5	SND	0.00	5	SND	0.00	5	SND	0.00	1	SND	0.00
-753	Min	1	SND	0.00	1	SND	0.00	5	SND	0.00	5	SND	0.00	5	SND	0.00	1	SND	0.00
-752	Max	1	SND	0.00	1	SND	0.00	5	SND	0.00	5	SND	0.00	1	SND	0.00	1	SND	0.00
-752	Min	1	SND	0.00	1	SND	0.00	5	SND	0.00	5	SND	0.00	1	SND	0.00	1	SND	0.00

-751	Max	1	SND	0.00	1	SND	0.00	1	SND	0.00	1	SND	0.00	5	SND	0.00	1	SND	0.00
-751	Min	1	SND	0.00	1	SND	0.00	1	SND	0.00	1	SND	0.00	5	SND	0.00	1	SND	0.00
-750	Max	1	SND	0.00	1	SND	0.00	1	SND	0.00	5	SND	0.00	1	SND	0.00	1	SND	0.00
-750	Min	1	SND	0.00	1	SND	0.00	1	SND	0.00	5	SND	0.00	1	SND	0.00	1	SND	0.00
-749	Max	1	SND	0.00	1	SND	0.00	1	SND	0.00	1	SND	0.00	1	SND	0.00	1	SND	0.00
-749	Min	1	SND	0.00	1	SND	0.00	1	SND	0.00	1	SND	0.00	1	SND	0.00	1	SND	0.00
-748	Max	1	SND	0.00	1	SND	0.00	5	SND	0.00	5	SND	0.00	1	SND	0.00	1	SND	0.00
-748	Min	1	SND	0.00	1	SND	0.00	5	SND	0.00	5	SND	0.00	1	SND	0.00	1	SND	0.00
-747	Max	1	SND	0.00	1	SND	0.00	5	SND	0.00	5	SND	0.00	5	SND	0.00	1	SND	0.00
-747	Min	1	SND	0.00	1	SND	0.00	5	SND	0.00	5	SND	0.00	5	SND	0.00	1	SND	0.00
-746	Max	1	SND	0.00	1	SND	0.00	5	SND	0.00	5	SND	0.00	5	SND	0.00	1	SND	0.00
-746	Min	1	SND	0.00	1	SND	0.00	5	SND	0.00	5	SND	0.00	5	SND	0.00	1	SND	0.00
-745	Max	1	SND	0.00	1	SND	0.00	5	SND	0.00	1	SND	0.00	1	SND	0.00	1	SND	0.00
-745	Min	1	SND	0.00	1	SND	0.00	5	SND	0.00	1	SND	0.00	1	SND	0.00	1	SND	0.00
-744	Max	1	SND	0.00	1	SND	0.00	5	SND	0.00	5	SND	0.00	1	SND	0.00	1	SND	0.00
-744	Min	1	SND	0.00	1	SND	0.00	5	SND	0.00	5	SND	0.00	1	SND	0.00	1	SND	0.00
-743	Max	1	SND	0.00	1	SND	0.00	1	SND	0.00	5	SND	0.00	1	SND	0.00	1	SND	0.00
-743	Min	1	SND	0.00	1	SND	0.00	1	SND	0.00	5	SND	0.00	1	SND	0.00	1	SND	0.00
-742	Max	1	SND	0.00	1	SND	0.00	5	SND	0.00	1	SND	0.00	1	SND	0.00	1	SND	0.00
-742	Min	1	SND	0.00	1	SND	0.00	5	SND	0.00	1	SND	0.00	1	SND	0.00	1	SND	0.00
-741	Max	1	SND	0.00	1	SND	0.00	1	SND	0.00	1	SND	0.00	1	SND	0.00	1	SND	0.00
-741	Min	1	SND	0.00	1	SND	0.00	1	SND	0.00	1	SND	0.00	1	SND	0.00	1	SND	0.00
-740	Max	1	SND	0.00	1	SND	0.00	5	SND	0.00	1	SND	0.00	5	SND	0.00	1	SND	0.00
-740	Min	1	SND	0.00	1	SND	0.00	5	SND	0.00	1	SND	0.00	5	SND	0.00	1	SND	0.00
-739	Max	1	SND	0.00	1	SND	0.00	5	SND	0.00	5	SND	0.00	1	SND	0.00	1	SND	0.00
-739	Min	1	SND	0.00	1	SND	0.00	5	SND	0.00	5	SND	0.00	1	SND	0.00	1	SND	0.00
-738	Max	1	SND	0.00	1	SND	0.00	5	SND	0.00	1	SND	0.00	1	SND	0.00	1	SND	0.00
-738	Min	1	SND	0.00	1	SND	0.00	5	SND	0.00	1	SND	0.00	1	SND	0.00	1	SND	0.00
-737	Max	1	SND	0.00	1	SND	0.00	5	SND	0.00	1	SND	0.00	1	SND	0.00	1	SND	0.00
-737	Min	1	SND	0.00	1	SND	0.00	5	SND	0.00	1	SND	0.00	1	SND	0.00	1	SND	0.00
-736	Max	1	SND	0.00	1	SND	0.00	5	SND	0.00	5	SND	0.00	5	SND	0.00	1	SND	0.00
-736	Min	1	SND	0.00	1	SND	0.00	5	SND	0.00	5	SND	0.00	5	SND	0.00	1	SND	0.00
-735	Max	1	SND	0.00	1	SND	0.00	5	SND	0.00	5	SND	0.00	5	SND	0.00	1	SND	0.00
-735	Min	1	SND	0.00	1	SND	0.00	5	SND	0.00	5	SND	0.00	5	SND	0.00	1	SND	0.00
-734	Max	1	SND	0.00	1	SND	0.00	5	SND	0.00	5	SND	0.00	1	SND	0.00	1	SND	0.00
-734	Min	1	SND	0.00	1	SND	0.00	5	SND	0.00	5	SND	0.00	1	SND	0.00	1	SND	0.00
-733	Max	1	SND	0.00	1	SND	0.00	5	SND	0.00	5	SND	0.00	1	SND	0.00	1	SND	0.00
-733	Min	1	SND	0.00	1	SND	0.00	5	SND	0.00	5	SND	0.00	1	SND	0.00	1	SND	0.00
-732	Max	1	SND	0.00	1	SND	0.00	5	SND	0.00	1	SND	0.00	1	SND	0.00	1	SND	0.00
-732	Min	1	SND	0.00	1	SND	0.00	5	SND	0.00	1	SND	0.00	1	SND	0.00	1	SND	0.00
-731	Max	1	SND	0.00	1	SND	0.00	1	SND	0.00	5	SND	0.00	1	SND	0.00	1	SND	0.00
-731	Min	1	SND	0.00	1	SND	0.00	1	SND	0.00	5	SND	0.00	1	SND	0.00	1	SND	0.00
-730	Max	1	SND	0.00	1	SND	0.00	5	SND	0.00	5	SND	0.00	5	SND	0.00	1	SND	0.00
-730	Min	1	SND	0.00	1	SND	0.00	5	SND	0.00	5	SND	0.00	5	SND	0.00	1	SND	0.00
-729	Max	1	SND	0.00	1	SND	0.00	5	SND	0.00	5	SND	0.00	1	SND	0.00	1	SND	0.00
-729	Min	1	SND	0.00	1	SND	0.00	5	SND	0.00	5	SND	0.00	1	SND	0.00	1	SND	0.00
-728	Max	1	SND	0.00	1	SND	0.00	5	SND	0.00	5	SND	0.00	1	SND	0.00	1	SND	0.00
-728	Min	1	SND	0.00	1	SND	0.00	5	SND	0.00	5	SND	0.00	1	SND	0.00	1	SND	0.00
-727	Max	1	SND	0.00	1	SND	0.00	5	SND	0.00	1	SND	0.00	5	SND	0.00	1	SND	0.00
-727	Min	1	SND	0.00	1	SND	0.00	5	SND	0.00	1	SND	0.00	5	SND	0.00	1	SND	0.00
-726	Max	1	SND	0.00	1	SND	0.00	5	SND	0.00	5	SND	0.00	1	SND	0.00	1	SND	0.00
-726	Min	1	SND	0.00	1	SND	0.00	5	SND	0.00	5	SND	0.00	1	SND	0.00	1	SND	0.00
-725	Max	1	SND	0.00	1	SND	0.00	1	SND	0.00	1	SND	0.00	1	SND	0.00	1	SND	0.00
-725	Min	1	SND	0.00	1	SND	0.00	1	SND	0.00	1	SND	0.00	1	SND	0.00	1	SND	0.00
-724	Max	1	SND	0.00	1	SND	0.00	1	SND	0.00	5	SND	0.00	5	SND	0.00	1	SND	0.00
-724	Min	1	SND	0.00	1	SND	0.00	1	SND	0.00	5	SND	0.00	5	SND	0.00	1	SND	0.00
-723	Max	1	SND	0.00	1	SND	0.00	1	SND	0.00	5	SND	0.00	5	SND	0.00	1	SND	0.00
-723	Min	1	SND	0.00	1	SND	0.00	1	SND	0.00	5	SND	0.00	5	SND	0.00	1	SND	0.00
-722	Max	1	SND	0.00	1	SND	0.00	1	SND	0.00	5	SND	0.00	1	SND	0.00	1	SND	0.00
-722	Min	1	SND	0.00	1	SND	0.00	1	SND	0.00	5	SND	0.00	1	SND	0.00	1	SND	0.00
-721	Max	1	SND	0.00	1	SND	0.00	1	SND	0.00	5	SND	0.00	5	SND	0.00	1	SND	0.00
-721	Min	1	SND	0.00	1	SND	0.00	1	SND	0.00	5	SND	0.00	5	SND	0.00	1	SND	0.00
-720	Max	1	SND	0.00	1	SND	0.00	1	SND	0.00	5	SND	0.00	1	SND	0.00	1	SND	0.00
-720	Min	1	SND	0.00	1	SND	0.00	1	SND	0.00	5	SND	0.00	1	SND	0.00	1	SND	0.00
-719	Max	1	SND	0.00	1	SND	0.00	5	SND	0.00	5	SND	0.00	1	SND	0.00	1	SND	0.00
-719	Min	1	SND	0.00	1	SND	0.00	5	SND	0.00	5	SND	0.00	1	SND	0.00	1	SND	0.00
-718	Max	1	SND	0.00	1	SND	0.00	1	SND	0.00	5	SND	0.00	1	SND	0.00	1	SND	0.00
-718	Min	1	SND	0.00	1	SND	0.00	1	SND	0.00	5	SND	0.00	1	SND	0.00	1	SND	0.00
-717	Max	1	SND	0.00	1	SND	0.00	1	SND	0.00	1	SND	0.00	1	SND	0.00	1	SND	0.00
-717	Min	1	SND	0.00	1	SND	0.00	1	SND	0.00	1	SND	0.00	1	SND	0.00	1	SND	0.00
-716	Max	1	SND	0.00	1	SND	0.00	1	SND	0.00	5	SND	0.00	1	SND	0.00	1	SND	0.00
-716	Min	1	SND	0.00	1	SND	0.00	1	SND	0.00	5	SND	0.00	1	SND	0.00	1	SND	0.00
-715	Max	1	SND	0.00	1	SND	0.00	5	SND	0.00	5	SND	0.00	5	SND	0.00	1	SND	0.00
-715	Min	1	SND	0.00	1	SND	0.00	5	SND	0.00	5	SND	0.00	5	SND	0.00	1	SND	0.00
-714	Max	1	SND	0.00	1	SND	0.00	1	SND	0.00	5	SND	0.00	1	SND	0.00	1	SND	0.00
-714	Min	1	SND	0.00	1	SND	0.00	1	SND	0.00	5	SND	0.00	1	SND	0.00	1	SND	0.00
-713	Max	1	SND	0.00	1	SND	0.00	1	SND	0.00	5	SND	0.00	1	SND	0.00	1	SND	0.00
-713	Min	1	SND	0.00	1	SND	0.00	1	SND	0.00	5	SND	0.00	1	SND	0.00	1	SND	0.00
-712	Max	1	SND	0.00	1	SND	0.00	5	SND	0.00	5	SND	0.00	5	SND	0.00	1	SND	0.00

-712	Min	1	SND	0.00	1	SND	0.00	5	SND	0.00	5	SND	0.00	5	SND	0.00	1	SND	0.00
-711	Max	1	SND	0.00	1	SND	0.00	1	SND	0.00	5	SND	0.00	5	SND	0.00	1	SND	0.00
-711	Min	1	SND	0.00	1	SND	0.00	1	SND	0.00	5	SND	0.00	5	SND	0.00	1	SND	0.00
-710	Max	1	SND	0.00	1	SND	0.00	5	SND	0.00	5	SND	0.00	5	SND	0.00	1	SND	0.00
-710	Min	1	SND	0.00	1	SND	0.00	5	SND	0.00	5	SND	0.00	5	SND	0.00	1	SND	0.00
-709	Max	1	SND	0.00	1	SND	0.00	1	SND	0.00	5	SND	0.00	1	SND	0.00	1	SND	0.00
-709	Min	1	SND	0.00	1	SND	0.00	1	SND	0.00	5	SND	0.00	1	SND	0.00	1	SND	0.00
-708	Max	1	SND	0.00	1	SND	0.00	5	SND	0.00	5	SND	0.00	1	SND	0.00	1	SND	0.00
-708	Min	1	SND	0.00	1	SND	0.00	5	SND	0.00	5	SND	0.00	1	SND	0.00	1	SND	0.00
-707	Max	1	SND	0.00	1	SND	0.00	1	SND	0.00	5	SND	0.00	1	SND	0.00	1	SND	0.00
-707	Min	1	SND	0.00	1	SND	0.00	1	SND	0.00	5	SND	0.00	1	SND	0.00	1	SND	0.00
-706	Max	1	SND	0.00	1	SND	0.00	5	SND	0.00	5	SND	0.00	1	SND	0.00	1	SND	0.00
-706	Min	1	SND	0.00	1	SND	0.00	5	SND	0.00	5	SND	0.00	1	SND	0.00	1	SND	0.00
-705	Max	1	SND	0.00	1	SND	0.00	1	SND	0.00	5	SND	0.00	1	SND	0.00	1	SND	0.00
-705	Min	1	SND	0.00	1	SND	0.00	1	SND	0.00	5	SND	0.00	1	SND	0.00	1	SND	0.00
-704	Max	1	SND	0.00	1	SND	0.00	1	SND	0.00	5	SND	0.00	5	SND	0.00	1	SND	0.00
-704	Min	1	SND	0.00	1	SND	0.00	1	SND	0.00	5	SND	0.00	5	SND	0.00	1	SND	0.00
-703	Max	1	SND	0.00	1	SND	0.00	5	SND	0.00	5	SND	0.00	5	SND	0.00	1	SND	0.00
-703	Min	1	SND	0.00	1	SND	0.00	5	SND	0.00	5	SND	0.00	5	SND	0.00	1	SND	0.00
-702	Max	1	SND	0.00	1	SND	0.00	1	SND	0.00	1	SND	0.00	1	SND	0.00	1	SND	0.00
-702	Min	1	SND	0.00	1	SND	0.00	1	SND	0.00	1	SND	0.00	1	SND	0.00	1	SND	0.00
-701	Max	1	SND	0.00	1	SND	0.00	5	SND	0.00	5	SND	0.00	1	SND	0.00	1	SND	0.00
-701	Min	1	SND	0.00	1	SND	0.00	5	SND	0.00	5	SND	0.00	1	SND	0.00	1	SND	0.00
-700	Max	1	SND	0.00	1	SND	0.00	5	SND	0.00	5	SND	0.00	1	SND	0.00	1	SND	0.00
-700	Min	1	SND	0.00	1	SND	0.00	5	SND	0.00	5	SND	0.00	1	SND	0.00	1	SND	0.00
-699	Max	1	SND	0.00	1	SND	0.00	5	SND	0.00	1	SND	0.00	5	SND	0.00	1	SND	0.00
-699	Min	1	SND	0.00	1	SND	0.00	5	SND	0.00	1	SND	0.00	5	SND	0.00	1	SND	0.00
-698	Max	1	SND	0.00	1	SND	0.00	5	SND	0.00	5	SND	0.00	1	SND	0.00	1	SND	0.00
-698	Min	1	SND	0.00	1	SND	0.00	5	SND	0.00	5	SND	0.00	1	SND	0.00	1	SND	0.00
-697	Max	1	SND	0.00	1	SND	0.00	5	SND	0.00	1	SND	0.00	1	SND	0.00	1	SND	0.00
-697	Min	1	SND	0.00	1	SND	0.00	5	SND	0.00	1	SND	0.00	1	SND	0.00	1	SND	0.00
-696	Max	1	SND	0.00	1	SND	0.00	5	SND	0.00	5	SND	0.00	1	SND	0.00	1	SND	0.00
-696	Min	1	SND	0.00	1	SND	0.00	5	SND	0.00	5	SND	0.00	1	SND	0.00	1	SND	0.00
-695	Max	1	SND	0.00	1	SND	0.00	1	SND	0.00	1	SND	0.00	5	SND	0.00	1	SND	0.00
-695	Min	1	SND	0.00	1	SND	0.00	1	SND	0.00	1	SND	0.00	5	SND	0.00	1	SND	0.00
-694	Max	1	SND	0.00	1	SND	0.00	1	SND	0.00	5	SND	0.00	1	SND	0.00	1	SND	0.00
-694	Min	1	SND	0.00	1	SND	0.00	1	SND	0.00	5	SND	0.00	1	SND	0.00	1	SND	0.00
-693	Max	1	SND	0.00	1	SND	0.00	1	SND	0.00	5	SND	0.00	5	SND	0.00	1	SND	0.00
-693	Min	1	SND	0.00	1	SND	0.00	1	SND	0.00	5	SND	0.00	5	SND	0.00	1	SND	0.00
-692	Max	1	SND	0.00	1	SND	0.00	1	SND	0.00	5	SND	0.00	5	SND	0.00	1	SND	0.00
-692	Min	1	SND	0.00	1	SND	0.00	1	SND	0.00	5	SND	0.00	5	SND	0.00	1	SND	0.00
-691	Max	1	SND	0.00	1	SND	0.00	1	SND	0.00	5	SND	0.00	1	SND	0.00	1	SND	0.00
-691	Min	1	SND	0.00	1	SND	0.00	1	SND	0.00	5	SND	0.00	1	SND	0.00	1	SND	0.00
-690	Max	1	SND	0.00	1	SND	0.00	1	SND	0.00	5	SND	0.00	1	SND	0.00	1	SND	0.00
-690	Min	1	SND	0.00	1	SND	0.00	1	SND	0.00	5	SND	0.00	1	SND	0.00	1	SND	0.00
-689	Max	1	SND	0.00	1	SND	0.00	5	SND	0.00	5	SND	0.00	1	SND	0.00	1	SND	0.00
-689	Min	1	SND	0.00	1	SND	0.00	5	SND	0.00	5	SND	0.00	1	SND	0.00	1	SND	0.00
-688	Max	1	SND	0.00	1	SND	0.00	1	SND	0.00	1	SND	0.00	1	SND	0.00	1	SND	0.00
-688	Min	1	SND	0.00	1	SND	0.00	1	SND	0.00	1	SND	0.00	1	SND	0.00	1	SND	0.00
-687	Max	1	SND	0.00	1	SND	0.00	1	SND	0.00	1	SND	0.00	1	SND	0.00	1	SND	0.00
-687	Min	1	SND	0.00	1	SND	0.00	1	SND	0.00	1	SND	0.00	1	SND	0.00	1	SND	0.00
-686	Max	1	SND	0.00	1	SND	0.00	5	SND	0.00	5	SND	0.00	1	SND	0.00	1	SND	0.00
-686	Min	1	SND	0.00	1	SND	0.00	5	SND	0.00	5	SND	0.00	1	SND	0.00	1	SND	0.00
-685	Max	1	SND	0.00	1	SND	0.00	5	SND	0.00	5	SND	0.00	1	SND	0.00	1	SND	0.00
-685	Min	1	SND	0.00	1	SND	0.00	5	SND	0.00	5	SND	0.00	1	SND	0.00	1	SND	0.00
-684	Max	1	SND	0.00	1	SND	0.00	5	SND	0.00	5	SND	0.00	1	SND	0.00	1	SND	0.00
-684	Min	1	SND	0.00	1	SND	0.00	5	SND	0.00	5	SND	0.00	1	SND	0.00	1	SND	0.00
-683	Max	1	SND	0.00	1	SND	0.00	5	SND	0.00	5	SND	0.00	5	SND	0.00	1	SND	0.00
-683	Min	1	SND	0.00	1	SND	0.00	5	SND	0.00	5	SND	0.00	5	SND	0.00	1	SND	0.00
-682	Max	1	SND	0.00	1	SND	0.00	1	SND	0.00	1	SND	0.00	5	SND	0.00	1	SND	0.00
-682	Min	1	SND	0.00	1	SND	0.00	1	SND	0.00	1	SND	0.00	5	SND	0.00	1	SND	0.00
-681	Max	1	SND	0.00	1	SND	0.00	5	SND	0.00	1	SND	0.00	5	SND	0.00	1	SND	0.00
-681	Min	1	SND	0.00	1	SND	0.00	5	SND	0.00	1	SND	0.00	5	SND	0.00	1	SND	0.00
-680	Max	1	SND	0.00	1	SND	0.00	1	SND	0.00	1	SND	0.00	1	SND	0.00	1	SND	0.00
-680	Min	1	SND	0.00	1	SND	0.00	1	SND	0.00	1	SND	0.00	1	SND	0.00	1	SND	0.00
-679	Max	1	SND	0.00	1	SND	0.00	1	SND	0.00	1	SND	0.00	5	SND	0.00	1	SND	0.00
-679	Min	1	SND	0.00	1	SND	0.00	1	SND	0.00	1	SND	0.00	5	SND	0.00	1	SND	0.00
-678	Max	1	SND	0.00	1	SND	0.00	5	SND	0.00	5	SND	0.00	1	SND	0.00	1	SND	0.00
-678	Min	1	SND	0.00	1	SND	0.00	5	SND	0.00	5	SND	0.00	1	SND	0.00	1	SND	0.00
-677	Max	1	SND	0.00	1	SND	0.00	1	SND	0.00	5	SND	0.00	1	SND	0.00	1	SND	0.00
-677	Min	1	SND	0.00	1	SND	0.00	1	SND	0.00	5	SND	0.00	1	SND	0.00	1	SND	0.00
-676	Max	1	SND	0.00	1	SND	0.00	1	SND	0.00	1	SND	0.00	1	SND	0.00	1	SND	0.00
-676	Min	1	SND	0.00	1	SND	0.00	1	SND	0.00	1	SND	0.00	1	SND	0.00	1	SND	0.00
-675	Max	1	SND	0.00	1	SND	0.00	1	SND	0.00	5	SND	0.00	1	SND	0.00	1	SND	0.00
-675	Min	1	SND	0.00	1	SND	0.00	1	SND	0.00	5	SND	0.00	1	SND	0.00	1	SND	0.00
-674	Max	1	SND	0.00	1	SND	0.00	1	SND	0.00	1	SND	0.00	1	SND	0.00	1	SND	0.00
-674	Min	1	SND	0.00	1	SND	0.00	1	SND	0.00	1	SND	0.00	1	SND	0.00	1	SND	0.00
-673	Max	1	SND	0.00	1	SND	0.00	5	SND	0.00	5	SND	0.00	1	SND	0.00	1	SND	0.00
-673	Min	1	SND	0.00	1	SND	0.00	5	SND	0.00	5	SND	0.00	1	SND	0.00	1	SND	0.00

-672	Max	1	SND	0.00	1	SND	0.00	1	SND	0.00	5	SND	0.00	5	SND	0.00	1	SND	0.00
-672	Min	1	SND	0.00	1	SND	0.00	1	SND	0.00	5	SND	0.00	5	SND	0.00	1	SND	0.00
-671	Max	1	SND	0.00	1	SND	0.00	1	SND	0.00	5	SND	0.00	1	SND	0.00	1	SND	0.00
-671	Min	1	SND	0.00	1	SND	0.00	1	SND	0.00	5	SND	0.00	1	SND	0.00	1	SND	0.00
-670	Max	1	SND	0.00	1	SND	0.00	1	SND	0.00	5	SND	0.00	5	SND	0.00	1	SND	0.00
-670	Min	1	SND	0.00	1	SND	0.00	1	SND	0.00	5	SND	0.00	5	SND	0.00	1	SND	0.00
-669	Max	1	SND	0.00	1	SND	0.00	1	SND	0.00	5	SND	0.00	1	SND	0.00	1	SND	0.00
-669	Min	1	SND	0.00	1	SND	0.00	1	SND	0.00	5	SND	0.00	1	SND	0.00	1	SND	0.00
-668	Max	1	SND	0.00	1	SND	0.00	1	SND	0.00	1	SND	0.00	1	SND	0.00	1	SND	0.00
-668	Min	1	SND	0.00	1	SND	0.00	1	SND	0.00	1	SND	0.00	1	SND	0.00	1	SND	0.00
-667	Max	1	SND	0.00	1	SND	0.00	5	SND	0.00	1	SND	0.00	1	SND	0.00	1	SND	0.00
-667	Min	1	SND	0.00	1	SND	0.00	5	SND	0.00	1	SND	0.00	1	SND	0.00	1	SND	0.00
-666	Max	1	SND	0.00	1	SND	0.00	5	SND	0.00	5	SND	0.00	5	SND	0.00	1	SND	0.00
-666	Min	1	SND	0.00	1	SND	0.00	5	SND	0.00	5	SND	0.00	5	SND	0.00	1	SND	0.00
-665	Max	1	SND	0.00	1	SND	0.00	1	SND	0.00	5	SND	0.00	1	SND	0.00	1	SND	0.00
-665	Min	1	SND	0.00	1	SND	0.00	1	SND	0.00	5	SND	0.00	1	SND	0.00	1	SND	0.00
-664	Max	1	SND	0.00	1	SND	0.00	5	SND	0.00	5	SND	0.00	1	SND	0.00	1	SND	0.00
-664	Min	1	SND	0.00	1	SND	0.00	5	SND	0.00	5	SND	0.00	1	SND	0.00	1	SND	0.00
-663	Max	1	SND	0.00	1	SND	0.00	5	SND	0.00	5	SND	0.00	1	SND	0.00	1	SND	0.00
-663	Min	1	SND	0.00	1	SND	0.00	5	SND	0.00	5	SND	0.00	1	SND	0.00	1	SND	0.00
-662	Max	1	SND	0.00	1	SND	0.00	5	SND	0.00	5	SND	0.00	5	SND	0.00	1	SND	0.00
-662	Min	1	SND	0.00	1	SND	0.00	5	SND	0.00	5	SND	0.00	5	SND	0.00	1	SND	0.00
-661	Max	1	SND	0.00	1	SND	0.00	5	SND	0.00	1	SND	0.00	1	SND	0.00	1	SND	0.00
-661	Min	1	SND	0.00	1	SND	0.00	5	SND	0.00	1	SND	0.00	1	SND	0.00	1	SND	0.00
-660	Max	1	SND	0.00	1	SND	0.00	5	SND	0.00	5	SND	0.00	1	SND	0.00	1	SND	0.00
-660	Min	1	SND	0.00	1	SND	0.00	5	SND	0.00	5	SND	0.00	1	SND	0.00	1	SND	0.00
-659	Max	1	SND	0.00	1	SND	0.00	1	SND	0.00	5	SND	0.00	5	SND	0.00	1	SND	0.00
-659	Min	1	SND	0.00	1	SND	0.00	1	SND	0.00	5	SND	0.00	5	SND	0.00	1	SND	0.00
-658	Max	1	SND	0.00	1	SND	0.00	5	SND	0.00	5	SND	0.00	5	SND	0.00	1	SND	0.00
-658	Min	1	SND	0.00	1	SND	0.00	5	SND	0.00	5	SND	0.00	5	SND	0.00	1	SND	0.00
-657	Max	1	SND	0.00	1	SND	0.00	5	SND	0.00	5	SND	0.00	5	SND	0.00	1	SND	0.00
-657	Min	1	SND	0.00	1	SND	0.00	5	SND	0.00	5	SND	0.00	5	SND	0.00	1	SND	0.00
-656	Max	1	SND	0.00	1	SND	0.00	5	SND	0.00	5	SND	0.00	1	SND	0.00	1	SND	0.00
-656	Min	1	SND	0.00	1	SND	0.00	5	SND	0.00	5	SND	0.00	1	SND	0.00	1	SND	0.00
-655	Max	1	SND	0.00	1	SND	0.00	5	SND	0.00	5	SND	0.00	5	SND	0.00	1	SND	0.00
-655	Min	1	SND	0.00	1	SND	0.00	5	SND	0.00	5	SND	0.00	5	SND	0.00	1	SND	0.00
-654	Max	1	SND	0.00	1	SND	0.00	1	SND	0.00	5	SND	0.00	5	SND	0.00	1	SND	0.00
-654	Min	1	SND	0.00	1	SND	0.00	1	SND	0.00	5	SND	0.00	5	SND	0.00	1	SND	0.00
-653	Max	1	SND	0.00	1	SND	0.00	1	SND	0.00	5	SND	0.00	1	SND	0.00	1	SND	0.00
-653	Min	1	SND	0.00	1	SND	0.00	1	SND	0.00	5	SND	0.00	1	SND	0.00	1	SND	0.00
-652	Max	1	SND	0.00	1	SND	0.00	5	SND	0.00	1	SND	0.00	1	SND	0.00	1	SND	0.00
-652	Min	1	SND	0.00	1	SND	0.00	5	SND	0.00	1	SND	0.00	1	SND	0.00	1	SND	0.00
-651	Max	1	SND	0.00	1	SND	0.00	1	SND	0.00	1	SND	0.00	5	SND	0.00	1	SND	0.00
-651	Min	1	SND	0.00	1	SND	0.00	1	SND	0.00	1	SND	0.00	5	SND	0.00	1	SND	0.00
-650	Max	1	SND	0.00	1	SND	0.00	5	SND	0.00	5	SND	0.00	1	SND	0.00	1	SND	0.00
-650	Min	1	SND	0.00	1	SND	0.00	5	SND	0.00	5	SND	0.00	1	SND	0.00	1	SND	0.00
-649	Max	1	SND	0.00	1	SND	0.00	1	SND	0.00	5	SND	0.00	5	SND	0.00	1	SND	0.00
-649	Min	1	SND	0.00	1	SND	0.00	1	SND	0.00	5	SND	0.00	5	SND	0.00	1	SND	0.00
-648	Max	1	SND	0.00	1	SND	0.00	5	SND	0.00	5	SND	0.00	5	SND	0.00	1	SND	0.00
-648	Min	1	SND	0.00	1	SND	0.00	5	SND	0.00	5	SND	0.00	5	SND	0.00	1	SND	0.00
-647	Max	1	SND	0.00	1	SND	0.00	1	SND	0.00	1	SND	0.00	1	SND	0.00	1	SND	0.00
-647	Min	1	SND	0.00	1	SND	0.00	1	SND	0.00	1	SND	0.00	1	SND	0.00	1	SND	0.00
-646	Max	1	SND	0.00	1	SND	0.00	1	SND	0.00	5	SND	0.00	1	SND	0.00	1	SND	0.00
-646	Min	1	SND	0.00	1	SND	0.00	1	SND	0.00	5	SND	0.00	1	SND	0.00	1	SND	0.00
-645	Max	1	SND	0.00	1	SND	0.00	1	SND	0.00	1	SND	0.00	1	SND	0.00	1	SND	0.00
-645	Min	1	SND	0.00	1	SND	0.00	1	SND	0.00	1	SND	0.00	1	SND	0.00	1	SND	0.00
-644	Max	1	SND	0.00	1	SND	0.00	1	SND	0.00	1	SND	0.00	1	SND	0.00	1	SND	0.00
-644	Min	1	SND	0.00	1	SND	0.00	1	SND	0.00	1	SND	0.00	1	SND	0.00	1	SND	0.00
-643	Max	1	SND	0.00	1	SND	0.00	5	SND	0.00	5	SND	0.00	5	SND	0.00	1	SND	0.00
-643	Min	1	SND	0.00	1	SND	0.00	5	SND	0.00	5	SND	0.00	5	SND	0.00	1	SND	0.00
-642	Max	1	SND	0.00	1	SND	0.00	1	SND	0.00	5	SND	0.00	5	SND	0.00	1	SND	0.00
-642	Min	1	SND	0.00	1	SND	0.00	1	SND	0.00	5	SND	0.00	5	SND	0.00	1	SND	0.00
-641	Max	1	SND	0.00	1	SND	0.00	1	SND	0.00	1	SND	0.00	1	SND	0.00	1	SND	0.00
-641	Min	1	SND	0.00	1	SND	0.00	1	SND	0.00	1	SND	0.00	1	SND	0.00	1	SND	0.00
-640	Max	1	SND	0.00	1	SND	0.00	5	SND	0.00	5	SND	0.00	5	SND	0.00	1	SND	0.00
-640	Min	1	SND	0.00	1	SND	0.00	5	SND	0.00	5	SND	0.00	5	SND	0.00	1	SND	0.00
-639	Max	1	SND	0.00	1	SND	0.00	1	SND	0.00	5	SND	0.00	1	SND	0.00	1	SND	0.00
-639	Min	1	SND	0.00	1	SND	0.00	1	SND	0.00	5	SND	0.00	1	SND	0.00	1	SND	0.00
-638	Max	1	SND	0.00	1	SND	0.00	5	SND	0.00	5	SND	0.00	5	SND	0.00	1	SND	0.00
-638	Min	1	SND	0.00	1	SND	0.00	5	SND	0.00	5	SND	0.00	5	SND	0.00	1	SND	0.00
-637	Max	1	SND	0.00	1	SND	0.00	1	SND	0.00	5	SND	0.00	5	SND	0.00	1	SND	0.00
-637	Min	1	SND	0.00	1	SND	0.00	1	SND	0.00	5	SND	0.00	5	SND	0.00	1	SND	0.00
-636	Max	1	SND	0.00	1	SND	0.00	1	SND	0.00	5	SND	0.00	5	SND	0.00	1	SND	0.00
-636	Min	1	SND	0.00	1	SND	0.00	1	SND	0.00	5	SND	0.00	5	SND	0.00	1	SND	0.00
-635	Max	1	SND	0.00	1	SND	0.00	1	SND	0.00	5	SND	0.00	5	SND	0.00	1	SND	0.00
-635	Min	1	SND	0.00	1	SND	0.00	1	SND	0.00	5	SND	0.00	5	SND	0.00	1	SND	0.00
-634	Max	1	SND	0.00	1	SND	0.00	1	SND	0.00	5	SND	0.00	5	SND	0.00	1	SND	0.00
-634	Min	1	SND	0.00	1	SND	0.00	1	SND	0.00	5	SND	0.00	5	SND	0.00	1	SND	0.00
-633	Max	1	SND	0.00	1	SND	0.00	1	SND	0.00	5	SND	0.00	5	SND	0.00	1	SND	0.00

-633	Min	1	SND	0.00	1	SND	0.00	1	SND	0.00	5	SND	0.00	5	SND	0.00	1	SND	0.00
-632	Max	1	SND	0.00	1	SND	0.00	5	SND	0.00	5	SND	0.00	1	SND	0.00	1	SND	0.00
-632	Min	1	SND	0.00	1	SND	0.00	5	SND	0.00	5	SND	0.00	1	SND	0.00	1	SND	0.00
-631	Max	1	SND	0.00	1	SND	0.00	1	SND	0.00	5	SND	0.00	1	SND	0.00	1	SND	0.00
-631	Min	1	SND	0.00	1	SND	0.00	1	SND	0.00	5	SND	0.00	1	SND	0.00	1	SND	0.00
-630	Max	1	SND	0.00	1	SND	0.00	5	SND	0.00	5	SND	0.00	5	SND	0.00	1	SND	0.00
-630	Min	1	SND	0.00	1	SND	0.00	5	SND	0.00	5	SND	0.00	5	SND	0.00	1	SND	0.00
-629	Max	1	SND	0.00	1	SND	0.00	1	SND	0.00	5	SND	0.00	5	SND	0.00	1	SND	0.00
-629	Min	1	SND	0.00	1	SND	0.00	1	SND	0.00	5	SND	0.00	5	SND	0.00	1	SND	0.00
-628	Max	1	SND	0.00	1	SND	0.00	5	SND	0.00	1	SND	0.00	1	SND	0.00	1	SND	0.00
-628	Min	1	SND	0.00	1	SND	0.00	5	SND	0.00	1	SND	0.00	1	SND	0.00	1	SND	0.00
-627	Max	1	SND	0.00	1	SND	0.00	5	SND	0.00	5	SND	0.00	5	SND	0.00	1	SND	0.00
-627	Min	1	SND	0.00	1	SND	0.00	5	SND	0.00	5	SND	0.00	5	SND	0.00	1	SND	0.00
-626	Max	1	SND	0.00	1	SND	0.00	5	SND	0.00	5	SND	0.00	1	SND	0.00	1	SND	0.00
-626	Min	1	SND	0.00	1	SND	0.00	5	SND	0.00	5	SND	0.00	1	SND	0.00	1	SND	0.00
-625	Max	1	SND	0.00	1	SND	0.00	5	SND	0.00	5	SND	0.00	1	SND	0.00	1	SND	0.00
-625	Min	1	SND	0.00	1	SND	0.00	5	SND	0.00	5	SND	0.00	1	SND	0.00	1	SND	0.00
-624	Max	1	SND	0.00	1	SND	0.00	1	SND	0.00	1	SND	0.00	5	SND	0.00	1	SND	0.00
-624	Min	1	SND	0.00	1	SND	0.00	1	SND	0.00	1	SND	0.00	5	SND	0.00	1	SND	0.00
-623	Max	1	SND	0.00	1	SND	0.00	1	SND	0.00	5	SND	0.00	5	SND	0.00	1	SND	0.00
-623	Min	1	SND	0.00	1	SND	0.00	1	SND	0.00	5	SND	0.00	5	SND	0.00	1	SND	0.00
-622	Max	1	SND	0.00	1	SND	0.00	5	SND	0.00	5	SND	0.00	1	SND	0.00	1	SND	0.00
-622	Min	1	SND	0.00	1	SND	0.00	5	SND	0.00	5	SND	0.00	1	SND	0.00	1	SND	0.00
-621	Max	1	SND	0.00	1	SND	0.00	1	SND	0.00	5	SND	0.00	1	SND	0.00	1	SND	0.00
-621	Min	1	SND	0.00	1	SND	0.00	1	SND	0.00	5	SND	0.00	1	SND	0.00	1	SND	0.00
-620	Max	1	SND	0.00	1	SND	0.00	5	SND	0.00	5	SND	0.00	5	SND	0.00	1	SND	0.00
-620	Min	1	SND	0.00	1	SND	0.00	5	SND	0.00	5	SND	0.00	5	SND	0.00	1	SND	0.00
-619	Max	1	SND	0.00	1	SND	0.00	1	SND	0.00	5	SND	0.00	5	SND	0.00	1	SND	0.00
-619	Min	1	SND	0.00	1	SND	0.00	1	SND	0.00	5	SND	0.00	5	SND	0.00	1	SND	0.00
-618	Max	1	SND	0.00	1	SND	0.00	5	SND	0.00	5	SND	0.00	1	SND	0.00	1	SND	0.00
-618	Min	1	SND	0.00	1	SND	0.00	5	SND	0.00	5	SND	0.00	1	SND	0.00	1	SND	0.00
-617	Max	1	SND	0.00	1	SND	0.00	5	SND	0.00	1	SND	0.00	1	SND	0.00	1	SND	0.00
-617	Min	1	SND	0.00	1	SND	0.00	5	SND	0.00	1	SND	0.00	1	SND	0.00	1	SND	0.00
-616	Max	1	SND	0.00	1	SND	0.00	5	SND	0.00	5	SND	0.00	1	SND	0.00	1	SND	0.00
-616	Min	1	SND	0.00	1	SND	0.00	5	SND	0.00	5	SND	0.00	1	SND	0.00	1	SND	0.00
-615	Max	1	SND	0.00	1	SND	0.00	1	SND	0.00	5	SND	0.00	1	SND	0.00	1	SND	0.00
-615	Min	1	SND	0.00	1	SND	0.00	1	SND	0.00	5	SND	0.00	1	SND	0.00	1	SND	0.00
-614	Max	1	SND	0.00	1	SND	0.00	1	SND	0.00	5	SND	0.00	5	SND	0.00	1	SND	0.00
-614	Min	1	SND	0.00	1	SND	0.00	1	SND	0.00	5	SND	0.00	5	SND	0.00	1	SND	0.00
-613	Max	1	SND	0.00	1	SND	0.00	5	SND	0.00	1	SND	0.00	5	SND	0.00	1	SND	0.00
-613	Min	1	SND	0.00	1	SND	0.00	5	SND	0.00	1	SND	0.00	5	SND	0.00	1	SND	0.00
-612	Max	1	SND	0.00	1	SND	0.00	1	SND	0.00	1	SND	0.00	1	SND	0.00	1	SND	0.00
-612	Min	1	SND	0.00	1	SND	0.00	1	SND	0.00	1	SND	0.00	1	SND	0.00	1	SND	0.00
-611	Max	1	SND	0.00	1	SND	0.00	5	SND	0.00	5	SND	0.00	1	SND	0.00	1	SND	0.00
-611	Min	1	SND	0.00	1	SND	0.00	5	SND	0.00	5	SND	0.00	1	SND	0.00	1	SND	0.00
-610	Max	1	SND	0.00	1	SND	0.00	5	SND	0.00	5	SND	0.00	1	SND	0.00	1	SND	0.00
-610	Min	1	SND	0.00	1	SND	0.00	5	SND	0.00	5	SND	0.00	1	SND	0.00	1	SND	0.00
-609	Max	1	SND	0.00	1	SND	0.00	1	SND	0.00	1	SND	0.00	5	SND	0.00	1	SND	0.00
-609	Min	1	SND	0.00	1	SND	0.00	1	SND	0.00	1	SND	0.00	5	SND	0.00	1	SND	0.00
-608	Max	1	SND	0.00	1	SND	0.00	5	SND	0.00	5	SND	0.00	5	SND	0.00	1	SND	0.00
-608	Min	1	SND	0.00	1	SND	0.00	5	SND	0.00	5	SND	0.00	5	SND	0.00	1	SND	0.00
-607	Max	1	SND	0.00	1	SND	0.00	5	SND	0.00	5	SND	0.00	5	SND	0.00	1	SND	0.00
-607	Min	1	SND	0.00	1	SND	0.00	5	SND	0.00	5	SND	0.00	5	SND	0.00	1	SND	0.00
-606	Max	1	SND	0.00	1	SND	0.00	5	SND	0.00	5	SND	0.00	5	SND	0.00	1	SND	0.00
-606	Min	1	SND	0.00	1	SND	0.00	5	SND	0.00	5	SND	0.00	5	SND	0.00	1	SND	0.00
-605	Max	1	SND	0.00	1	SND	0.00	1	SND	0.00	5	SND	0.00	1	SND	0.00	1	SND	0.00
-605	Min	1	SND	0.00	1	SND	0.00	1	SND	0.00	5	SND	0.00	1	SND	0.00	1	SND	0.00
-604	Max	1	SND	0.00	1	SND	0.00	1	SND	0.00	5	SND	0.00	1	SND	0.00	1	SND	0.00
-604	Min	1	SND	0.00	1	SND	0.00	1	SND	0.00	5	SND	0.00	1	SND	0.00	1	SND	0.00
-603	Max	1	SND	0.00	1	SND	0.00	1	SND	0.00	1	SND	0.00	1	SND	0.00	1	SND	0.00
-603	Min	1	SND	0.00	1	SND	0.00	1	SND	0.00	1	SND	0.00	1	SND	0.00	1	SND	0.00
-602	Max	1	SND	0.00	1	SND	0.00	5	SND	0.00	5	SND	0.00	5	SND	0.00	1	SND	0.00
-602	Min	1	SND	0.00	1	SND	0.00	5	SND	0.00	5	SND	0.00	5	SND	0.00	1	SND	0.00
-601	Max	1	SND	0.00	1	SND	0.00	5	SND	0.00	1	SND	0.00	1	SND	0.00	1	SND	0.00
-601	Min	1	SND	0.00	1	SND	0.00	5	SND	0.00	1	SND	0.00	1	SND	0.00	1	SND	0.00
-600	Max	1	SND	0.00	1	SND	0.00	1	SND	0.00	5	SND	0.00	1	SND	0.00	1	SND	0.00
-600	Min	1	SND	0.00	1	SND	0.00	1	SND	0.00	5	SND	0.00	1	SND	0.00	1	SND	0.00
-599	Max	1	SND	0.00	1	SND	0.00	1	SND	0.00	5	SND	0.00	5	SND	0.00	1	SND	0.00
-599	Min	1	SND	0.00	1	SND	0.00	1	SND	0.00	5	SND	0.00	5	SND	0.00	1	SND	0.00
-598	Max	1	SND	0.00	1	SND	0.00	1	SND	0.00	1	SND	0.00	5	SND	0.00	1	SND	0.00
-598	Min	1	SND	0.00	1	SND	0.00	1	SND	0.00	1	SND	0.00	5	SND	0.00	1	SND	0.00
-597	Max	1	SND	0.00	1	SND	0.00	5	SND	0.00	1	SND	0.00	5	SND	0.00	1	SND	0.00
-597	Min	1	SND	0.00	1	SND	0.00	5	SND	0.00	1	SND	0.00	5	SND	0.00	1	SND	0.00
-596	Max	1	SND	0.00	1	SND	0.00	1	SND	0.00	1	SND	0.00	1	SND	0.00	1	SND	0.00
-596	Min	1	SND	0.00	1	SND	0.00	1	SND	0.00	1	SND	0.00	1	SND	0.00	1	SND	0.00
-595	Max	1	SND	0.00	1	SND	0.00	5	SND	0.00	1	SND	0.00	1	SND	0.00	1	SND	0.00
-595	Min	1	SND	0.00	1	SND	0.00	5	SND	0.00	1	SND	0.00	1	SND	0.00	1	SND	0.00
-594	Max	1	SND	0.00	1	SND	0.00	5	SND	0.00	1	SND	0.00	1	SND	0.00	1	SND	0.00
-594	Min	1	SND	0.00	1	SND	0.00	5	SND	0.00	1	SND	0.00	1	SND	0.00	1	SND	0.00

-593	Max	1	SND	0.00	1	SND	0.00	1	SND	0.00	5	SND	0.00	5	SND	0.00	1	SND	0.00
-593	Min	1	SND	0.00	1	SND	0.00	1	SND	0.00	5	SND	0.00	5	SND	0.00	1	SND	0.00
-592	Max	1	SND	0.00	1	SND	0.00	1	SND	0.00	1	SND	0.00	1	SND	0.00	1	SND	0.00
-592	Min	1	SND	0.00	1	SND	0.00	1	SND	0.00	1	SND	0.00	1	SND	0.00	1	SND	0.00
-591	Max	1	SND	0.00	1	SND	0.00	1	SND	0.00	5	SND	0.00	5	SND	0.00	1	SND	0.00
-591	Min	1	SND	0.00	1	SND	0.00	1	SND	0.00	5	SND	0.00	5	SND	0.00	1	SND	0.00
-590	Max	1	SND	0.00	1	SND	0.00	5	SND	0.00	5	SND	0.00	1	SND	0.00	1	SND	0.00
-590	Min	1	SND	0.00	1	SND	0.00	5	SND	0.00	5	SND	0.00	1	SND	0.00	1	SND	0.00
-589	Max	1	SND	0.00	1	SND	0.00	1	SND	0.00	5	SND	0.00	5	SND	0.00	1	SND	0.00
-589	Min	1	SND	0.00	1	SND	0.00	1	SND	0.00	5	SND	0.00	5	SND	0.00	1	SND	0.00
-588	Max	1	SND	0.00	1	SND	0.00	5	SND	0.00	5	SND	0.00	1	SND	0.00	1	SND	0.00
-588	Min	1	SND	0.00	1	SND	0.00	5	SND	0.00	5	SND	0.00	1	SND	0.00	1	SND	0.00
-587	Max	1	SND	0.00	1	SND	0.00	1	SND	0.00	1	SND	0.00	1	SND	0.00	1	SND	0.00
-587	Min	1	SND	0.00	1	SND	0.00	1	SND	0.00	1	SND	0.00	1	SND	0.00	1	SND	0.00
-586	Max	1	SND	0.00	1	SND	0.00	1	SND	0.00	1	SND	0.00	1	SND	0.00	1	SND	0.00
-586	Min	1	SND	0.00	1	SND	0.00	1	SND	0.00	1	SND	0.00	1	SND	0.00	1	SND	0.00
-585	Max	1	SND	0.00	1	SND	0.00	1	SND	0.00	5	SND	0.00	5	SND	0.00	1	SND	0.00
-585	Min	1	SND	0.00	1	SND	0.00	1	SND	0.00	5	SND	0.00	5	SND	0.00	1	SND	0.00
-584	Max	1	SND	0.00	1	SND	0.00	1	SND	0.00	5	SND	0.00	5	SND	0.00	1	SND	0.00
-584	Min	1	SND	0.00	1	SND	0.00	1	SND	0.00	5	SND	0.00	5	SND	0.00	1	SND	0.00
-583	Max	1	SND	0.00	1	SND	0.00	1	SND	0.00	5	SND	0.00	1	SND	0.00	1	SND	0.00
-583	Min	1	SND	0.00	1	SND	0.00	1	SND	0.00	5	SND	0.00	1	SND	0.00	1	SND	0.00
-582	Max	1	SND	0.00	1	SND	0.00	5	SND	0.00	5	SND	0.00	1	SND	0.00	1	SND	0.00
-582	Min	1	SND	0.00	1	SND	0.00	5	SND	0.00	5	SND	0.00	1	SND	0.00	1	SND	0.00
-581	Max	1	SND	0.00	1	SND	0.00	5	SND	0.00	5	SND	0.00	5	SND	0.00	1	SND	0.00
-581	Min	1	SND	0.00	1	SND	0.00	5	SND	0.00	5	SND	0.00	5	SND	0.00	1	SND	0.00
-580	Max	1	SND	0.00	1	SND	0.00	1	SND	0.00	1	SND	0.00	1	SND	0.00	1	SND	0.00
-580	Min	1	SND	0.00	1	SND	0.00	1	SND	0.00	1	SND	0.00	1	SND	0.00	1	SND	0.00
-579	Max	1	SND	0.00	1	SND	0.00	5	SND	0.00	5	SND	0.00	5	SND	0.00	1	SND	0.00
-579	Min	1	SND	0.00	1	SND	0.00	5	SND	0.00	5	SND	0.00	5	SND	0.00	1	SND	0.00
-578	Max	1	SND	0.00	1	SND	0.00	5	SND	0.00	5	SND	0.00	1	SND	0.00	1	SND	0.00
-578	Min	1	SND	0.00	1	SND	0.00	5	SND	0.00	5	SND	0.00	1	SND	0.00	1	SND	0.00
-577	Max	1	SND	0.00	1	SND	0.00	1	SND	0.00	5	SND	0.00	5	SND	0.00	1	SND	0.00
-577	Min	1	SND	0.00	1	SND	0.00	1	SND	0.00	5	SND	0.00	5	SND	0.00	1	SND	0.00
-576	Max	1	SND	0.00	1	SND	0.00	5	SND	0.00	5	SND	0.00	5	SND	0.00	1	SND	0.00
-576	Min	1	SND	0.00	1	SND	0.00	5	SND	0.00	5	SND	0.00	5	SND	0.00	1	SND	0.00
-575	Max	1	SND	0.00	1	SND	0.00	5	SND	0.00	1	SND	0.00	1	SND	0.00	1	SND	0.00
-575	Min	1	SND	0.00	1	SND	0.00	5	SND	0.00	1	SND	0.00	1	SND	0.00	1	SND	0.00
-574	Max	1	SND	0.00	1	SND	0.00	5	SND	0.00	5	SND	0.00	1	SND	0.00	1	SND	0.00
-574	Min	1	SND	0.00	1	SND	0.00	5	SND	0.00	5	SND	0.00	1	SND	0.00	1	SND	0.00
-573	Max	1	SND	0.00	1	SND	0.00	1	SND	0.00	5	SND	0.00	5	SND	0.00	1	SND	0.00
-573	Min	1	SND	0.00	1	SND	0.00	1	SND	0.00	5	SND	0.00	5	SND	0.00	1	SND	0.00
-572	Max	1	SND	0.00	1	SND	0.00	5	SND	0.00	5	SND	0.00	5	SND	0.00	1	SND	0.00
-572	Min	1	SND	0.00	1	SND	0.00	5	SND	0.00	5	SND	0.00	5	SND	0.00	1	SND	0.00
-571	Max	1	SND	0.00	1	SND	0.00	5	SND	0.00	1	SND	0.00	5	SND	0.00	1	SND	0.00
-571	Min	1	SND	0.00	1	SND	0.00	5	SND	0.00	1	SND	0.00	5	SND	0.00	1	SND	0.00
-570	Max	1	SND	0.00	1	SND	0.00	5	SND	0.00	5	SND	0.00	5	SND	0.00	1	SND	0.00
-570	Min	1	SND	0.00	1	SND	0.00	5	SND	0.00	5	SND	0.00	5	SND	0.00	1	SND	0.00
-569	Max	1	SND	0.00	1	SND	0.00	5	SND	0.00	5	SND	0.00	5	SND	0.00	1	SND	0.00
-569	Min	1	SND	0.00	1	SND	0.00	5	SND	0.00	5	SND	0.00	5	SND	0.00	1	SND	0.00
-568	Max	1	SND	0.00	1	SND	0.00	5	SND	0.00	1	SND	0.00	1	SND	0.00	1	SND	0.00
-568	Min	1	SND	0.00	1	SND	0.00	5	SND	0.00	1	SND	0.00	1	SND	0.00	1	SND	0.00
-567	Max	1	SND	0.00	1	SND	0.00	1	SND	0.00	1	SND	0.00	1	SND	0.00	1	SND	0.00
-567	Min	1	SND	0.00	1	SND	0.00	1	SND	0.00	1	SND	0.00	1	SND	0.00	1	SND	0.00
-566	Max	1	SND	0.00	1	SND	0.00	5	SND	0.00	5	SND	0.00	1	SND	0.00	1	SND	0.00
-566	Min	1	SND	0.00	1	SND	0.00	5	SND	0.00	5	SND	0.00	1	SND	0.00	1	SND	0.00
-565	Max	1	SND	0.00	1	SND	0.00	5	SND	0.00	1	SND	0.00	5	SND	0.00	1	SND	0.00
-565	Min	1	SND	0.00	1	SND	0.00	5	SND	0.00	1	SND	0.00	5	SND	0.00	1	SND	0.00
-564	Max	1	SND	0.00	1	SND	0.00	5	SND	0.00	5	SND	0.00	5	SND	0.00	1	SND	0.00
-564	Min	1	SND	0.00	1	SND	0.00	5	SND	0.00	5	SND	0.00	5	SND	0.00	1	SND	0.00
-563	Max	1	SND	0.00	1	SND	0.00	5	SND	0.00	5	SND	0.00	1	SND	0.00	1	SND	0.00
-563	Min	1	SND	0.00	1	SND	0.00	5	SND	0.00	5	SND	0.00	1	SND	0.00	1	SND	0.00
-562	Max	1	SND	0.00	1	SND	0.00	5	SND	0.00	5	SND	0.00	1	SND	0.00	1	SND	0.00
-562	Min	1	SND	0.00	1	SND	0.00	5	SND	0.00	5	SND	0.00	1	SND	0.00	1	SND	0.00
-561	Max	1	SND	0.00	1	SND	0.00	1	SND	0.00	1	SND	0.00	1	SND	0.00	1	SND	0.00
-561	Min	1	SND	0.00	1	SND	0.00	1	SND	0.00	1	SND	0.00	1	SND	0.00	1	SND	0.00
-560	Max	1	SND	0.00	1	SND	0.00	1	SND	0.00	5	SND	0.00	1	SND	0.00	1	SND	0.00
-560	Min	1	SND	0.00	1	SND	0.00	1	SND	0.00	5	SND	0.00	1	SND	0.00	1	SND	0.00
-559	Max	1	SND	0.00	1	SND	0.00	1	SND	0.00	5	SND	0.00	1	SND	0.00	1	SND	0.00
-559	Min	1	SND	0.00	1	SND	0.00	1	SND	0.00	5	SND	0.00	1	SND	0.00	1	SND	0.00
-558	Max	1	SND	0.00	1	SND	0.00	1	SND	0.00	5	SND	0.00	5	SND	0.00	1	SND	0.00
-558	Min	1	SND	0.00	1	SND	0.00	1	SND	0.00	5	SND	0.00	5	SND	0.00	1	SND	0.00
-557	Max	1	SND	0.00	1	SND	0.00	5	SND	0.00	5	SND	0.00	1	SND	0.00	1	SND	0.00
-557	Min	1	SND	0.00	1	SND	0.00	5	SND	0.00	5	SND	0.00	1	SND	0.00	1	SND	0.00
-556	Max	1	SND	0.00	1	SND	0.00	5	SND	0.00	1	SND	0.00	5	SND	0.00	1	SND	0.00
-556	Min	1	SND	0.00	1	SND	0.00	5	SND	0.00	1	SND	0.00	5	SND	0.00	1	SND	0.00
-555	Max	1	SND	0.00	1	SND	0.00	1	SND	0.00	1	SND	0.00	5	SND	0.00	1	SND	0.00
-555	Min	1	SND	0.00	1	SND	0.00	1	SND	0.00	1	SND	0.00	5	SND	0.00	1	SND	0.00
-554	Max	1	SND	0.00	1	SND	0.00	5	SND	0.00	5	SND	0.00	1	SND	0.00	1	SND	0.00

-554	Min	1	SND	0.00	1	SND	0.00	5	SND	0.00	5	SND	0.00	1	SND	0.00	1	SND	0.00
-553	Max	1	SND	0.00	1	SND	0.00	5	SND	0.00	5	SND	0.00	1	SND	0.00	1	SND	0.00
-553	Min	1	SND	0.00	1	SND	0.00	5	SND	0.00	5	SND	0.00	1	SND	0.00	1	SND	0.00
-552	Max	1	SND	0.00	1	SND	0.00	5	SND	0.00	5	SND	0.00	1	SND	0.00	1	SND	0.00
-552	Min	1	SND	0.00	1	SND	0.00	5	SND	0.00	5	SND	0.00	1	SND	0.00	1	SND	0.00
-551	Max	1	SND	0.00	1	SND	0.00	5	SND	0.00	5	SND	0.00	5	SND	0.00	1	SND	0.00
-551	Min	1	SND	0.00	1	SND	0.00	5	SND	0.00	5	SND	0.00	5	SND	0.00	1	SND	0.00
-550	Max	1	SND	0.00	1	SND	0.00	5	SND	0.00	5	SND	0.00	5	SND	0.00	1	SND	0.00
-550	Min	1	SND	0.00	1	SND	0.00	5	SND	0.00	5	SND	0.00	5	SND	0.00	1	SND	0.00
-549	Max	1	SND	0.00	1	SND	0.00	1	SND	0.00	5	SND	0.00	1	SND	0.00	1	SND	0.00
-549	Min	1	SND	0.00	1	SND	0.00	1	SND	0.00	5	SND	0.00	1	SND	0.00	1	SND	0.00
-548	Max	1	SND	0.00	1	SND	0.00	5	SND	0.00	5	SND	0.00	1	SND	0.00	1	SND	0.00
-548	Min	1	SND	0.00	1	SND	0.00	5	SND	0.00	5	SND	0.00	1	SND	0.00	1	SND	0.00
-547	Max	1	SND	0.00	1	SND	0.00	1	SND	0.00	1	SND	0.00	1	SND	0.00	1	SND	0.00
-547	Min	1	SND	0.00	1	SND	0.00	1	SND	0.00	1	SND	0.00	1	SND	0.00	1	SND	0.00
-546	Max	1	SND	0.00	1	SND	0.00	1	SND	0.00	5	SND	0.00	1	SND	0.00	1	SND	0.00
-546	Min	1	SND	0.00	1	SND	0.00	1	SND	0.00	5	SND	0.00	1	SND	0.00	1	SND	0.00
-545	Max	1	SND	0.00	1	SND	0.00	1	SND	0.00	1	SND	0.00	1	SND	0.00	1	SND	0.00
-545	Min	1	SND	0.00	1	SND	0.00	1	SND	0.00	1	SND	0.00	1	SND	0.00	1	SND	0.00
-544	Max	1	SND	0.00	1	SND	0.00	5	SND	0.00	1	SND	0.00	1	SND	0.00	1	SND	0.00
-544	Min	1	SND	0.00	1	SND	0.00	5	SND	0.00	1	SND	0.00	1	SND	0.00	1	SND	0.00
-543	Max	1	SND	0.00	1	SND	0.00	5	SND	0.00	5	SND	0.00	5	SND	0.00	1	SND	0.00
-543	Min	1	SND	0.00	1	SND	0.00	5	SND	0.00	5	SND	0.00	5	SND	0.00	1	SND	0.00
-542	Max	1	SND	0.00	1	SND	0.00	5	SND	0.00	5	SND	0.00	5	SND	0.00	1	SND	0.00
-542	Min	1	SND	0.00	1	SND	0.00	5	SND	0.00	5	SND	0.00	5	SND	0.00	1	SND	0.00
-541	Max	1	SND	0.00	1	SND	0.00	5	SND	0.00	1	SND	0.00	1	SND	0.00	1	SND	0.00
-541	Min	1	SND	0.00	1	SND	0.00	5	SND	0.00	1	SND	0.00	1	SND	0.00	1	SND	0.00
-540	Max	1	SND	0.00	1	SND	0.00	5	SND	0.00	5	SND	0.00	1	SND	0.00	1	SND	0.00
-540	Min	1	SND	0.00	1	SND	0.00	5	SND	0.00	5	SND	0.00	1	SND	0.00	1	SND	0.00
-539	Max	1	SND	0.00	1	SND	0.00	5	SND	0.00	5	SND	0.00	5	SND	0.00	1	SND	0.00
-539	Min	1	SND	0.00	1	SND	0.00	5	SND	0.00	5	SND	0.00	5	SND	0.00	1	SND	0.00
-538	Max	1	SND	0.00	1	SND	0.00	5	SND	0.00	1	SND	0.00	1	SND	0.00	1	SND	0.00
-538	Min	1	SND	0.00	1	SND	0.00	5	SND	0.00	1	SND	0.00	1	SND	0.00	1	SND	0.00
-537	Max	1	SND	0.00	1	SND	0.00	5	SND	0.00	1	SND	0.00	1	SND	0.00	1	SND	0.00
-537	Min	1	SND	0.00	1	SND	0.00	5	SND	0.00	1	SND	0.00	1	SND	0.00	1	SND	0.00
-536	Max	1	SND	0.00	1	SND	0.00	5	SND	0.00	5	SND	0.00	5	SND	0.00	1	SND	0.00
-536	Min	1	SND	0.00	1	SND	0.00	5	SND	0.00	5	SND	0.00	5	SND	0.00	1	SND	0.00
-535	Max	1	SND	0.00	1	SND	0.00	1	SND	0.00	5	SND	0.00	1	SND	0.00	1	SND	0.00
-535	Min	1	SND	0.00	1	SND	0.00	1	SND	0.00	5	SND	0.00	1	SND	0.00	1	SND	0.00
-534	Max	1	SND	0.00	1	SND	0.00	1	SND	0.00	5	SND	0.00	5	SND	0.00	1	SND	0.00
-534	Min	1	SND	0.00	1	SND	0.00	1	SND	0.00	5	SND	0.00	5	SND	0.00	1	SND	0.00
-533	Max	1	SND	0.00	1	SND	0.00	5	SND	0.00	5	SND	0.00	1	SND	0.00	1	SND	0.00
-533	Min	1	SND	0.00	1	SND	0.00	5	SND	0.00	5	SND	0.00	1	SND	0.00	1	SND	0.00
-532	Max	1	SND	0.00	1	SND	0.00	1	SND	0.00	5	SND	0.00	5	SND	0.00	1	SND	0.00
-532	Min	1	SND	0.00	1	SND	0.00	1	SND	0.00	5	SND	0.00	5	SND	0.00	1	SND	0.00
-531	Max	1	SND	0.00	1	SND	0.00	5	SND	0.00	5	SND	0.00	5	SND	0.00	1	SND	0.00
-531	Min	1	SND	0.00	1	SND	0.00	5	SND	0.00	5	SND	0.00	5	SND	0.00	1	SND	0.00
-530	Max	1	SND	0.00	1	SND	0.00	5	SND	0.00	1	SND	0.00	1	SND	0.00	1	SND	0.00
-530	Min	1	SND	0.00	1	SND	0.00	5	SND	0.00	1	SND	0.00	1	SND	0.00	1	SND	0.00
-529	Max	1	SND	0.00	1	SND	0.00	5	SND	0.00	5	SND	0.00	1	SND	0.00	1	SND	0.00
-529	Min	1	SND	0.00	1	SND	0.00	5	SND	0.00	5	SND	0.00	1	SND	0.00	1	SND	0.00
-528	Max	1	SND	0.00	1	SND	0.00	5	SND	0.00	5	SND	0.00	5	SND	0.00	1	SND	0.00
-528	Min	1	SND	0.00	1	SND	0.00	5	SND	0.00	5	SND	0.00	5	SND	0.00	1	SND	0.00
-527	Max	1	SND	0.00	1	SND	0.00	5	SND	0.00	5	SND	0.00	1	SND	0.00	1	SND	0.00
-527	Min	1	SND	0.00	1	SND	0.00	5	SND	0.00	5	SND	0.00	1	SND	0.00	1	SND	0.00
-526	Max	1	SND	0.00	1	SND	0.00	5	SND	0.00	1	SND	0.00	1	SND	0.00	1	SND	0.00
-526	Min	1	SND	0.00	1	SND	0.00	5	SND	0.00	1	SND	0.00	1	SND	0.00	1	SND	0.00
-525	Max	1	SND	0.00	1	SND	0.00	1	SND	0.00	1	SND	0.00	1	SND	0.00	1	SND	0.00
-525	Min	1	SND	0.00	1	SND	0.00	1	SND	0.00	1	SND	0.00	1	SND	0.00	1	SND	0.00
-524	Max	1	SND	0.00	1	SND	0.00	1	SND	0.00	5	SND	0.00	1	SND	0.00	1	SND	0.00
-524	Min	1	SND	0.00	1	SND	0.00	1	SND	0.00	5	SND	0.00	1	SND	0.00	1	SND	0.00
-523	Max	1	SND	0.00	1	SND	0.00	5	SND	0.00	5	SND	0.00	5	SND	0.00	1	SND	0.00
-523	Min	1	SND	0.00	1	SND	0.00	5	SND	0.00	5	SND	0.00	5	SND	0.00	1	SND	0.00
-522	Max	1	SND	0.00	1	SND	0.00	5	SND	0.00	5	SND	0.00	5	SND	0.00	1	SND	0.00
-522	Min	1	SND	0.00	1	SND	0.00	5	SND	0.00	5	SND	0.00	5	SND	0.00	1	SND	0.00
-521	Max	1	SND	0.00	1	SND	0.00	5	SND	0.00	5	SND	0.00	5	SND	0.00	1	SND	0.00
-521	Min	1	SND	0.00	1	SND	0.00	5	SND	0.00	5	SND	0.00	5	SND	0.00	1	SND	0.00
-520	Max	1	SND	0.00	1	SND	0.00	1	SND	0.00	5	SND	0.00	5	SND	0.00	1	SND	0.00
-520	Min	1	SND	0.00	1	SND	0.00	1	SND	0.00	5	SND	0.00	5	SND	0.00	1	SND	0.00
-519	Max	1	SND	0.00	1	SND	0.00	5	SND	0.00	5	SND	0.00	5	SND	0.00	1	SND	0.00
-519	Min	1	SND	0.00	1	SND	0.00	5	SND	0.00	5	SND	0.00	5	SND	0.00	1	SND	0.00
-518	Max	1	SND	0.00	1	SND	0.00	5	SND	0.00	5	SND	0.00	1	SND	0.00	1	SND	0.00
-518	Min	1	SND	0.00	1	SND	0.00	5	SND	0.00	5	SND	0.00	1	SND	0.00	1	SND	0.00
-517	Max	1	SND	0.00	1	SND	0.00	1	SND	0.00	5	SND	0.00	5	SND	0.00	1	SND	0.00
-517	Min	1	SND	0.00	1	SND	0.00	1	SND	0.00	5	SND	0.00	5	SND	0.00	1	SND	0.00
-516	Max	1	SND	0.00	1	SND	0.00	1	SND	0.00	5	SND	0.00	1	SND	0.00	1	SND	0.00
-516	Min	1	SND	0.00	1	SND	0.00	1	SND	0.00	5	SND	0.00	1	SND	0.00	1	SND	0.00
-515	Max	1	SND	0.00	1	SND	0.00	1	SND	0.00	5	SND	0.00	1	SND	0.00	1	SND	0.00
-515	Min	1	SND	0.00	1	SND	0.00	1	SND	0.00	5	SND	0.00	1	SND	0.00	1	SND	0.00

-514	Max	1	SND	0.00	1	SND	0.00	1	SND	0.00	1	SND	0.00	5	SND	0.00	1	SND	0.00
-514	Min	1	SND	0.00	1	SND	0.00	1	SND	0.00	1	SND	0.00	5	SND	0.00	1	SND	0.00
-513	Max	1	SND	0.00	1	SND	0.00	1	SND	0.00	1	SND	0.00	1	SND	0.00	1	SND	0.00
-513	Min	1	SND	0.00	1	SND	0.00	1	SND	0.00	1	SND	0.00	1	SND	0.00	1	SND	0.00
-512	Max	1	SND	0.00	1	SND	0.00	1	SND	0.00	1	SND	0.00	1	SND	0.00	1	SND	0.00
-512	Min	1	SND	0.00	1	SND	0.00	1	SND	0.00	1	SND	0.00	1	SND	0.00	1	SND	0.00
-511	Max	1	SND	0.00	1	SND	0.00	1	SND	0.00	5	SND	0.00	1	SND	0.00	1	SND	0.00
-511	Min	1	SND	0.00	1	SND	0.00	1	SND	0.00	5	SND	0.00	1	SND	0.00	1	SND	0.00
-510	Max	1	SND	0.00	1	SND	0.00	5	SND	0.00	1	SND	0.00	1	SND	0.00	1	SND	0.00
-510	Min	1	SND	0.00	1	SND	0.00	5	SND	0.00	1	SND	0.00	1	SND	0.00	1	SND	0.00
-509	Max	1	SND	0.00	1	SND	0.00	1	SND	0.00	1	SND	0.00	5	SND	0.00	1	SND	0.00
-509	Min	1	SND	0.00	1	SND	0.00	1	SND	0.00	1	SND	0.00	5	SND	0.00	1	SND	0.00
-508	Max	1	SND	0.00	1	SND	0.00	5	SND	0.00	1	SND	0.00	1	SND	0.00	1	SND	0.00
-508	Min	1	SND	0.00	1	SND	0.00	5	SND	0.00	1	SND	0.00	1	SND	0.00	1	SND	0.00
-507	Max	1	SND	0.00	1	SND	0.00	1	SND	0.00	5	SND	0.00	1	SND	0.00	1	SND	0.00
-507	Min	1	SND	0.00	1	SND	0.00	1	SND	0.00	5	SND	0.00	1	SND	0.00	1	SND	0.00
-506	Max	1	SND	0.00	1	SND	0.00	1	SND	0.00	5	SND	0.00	1	SND	0.00	1	SND	0.00
-506	Min	1	SND	0.00	1	SND	0.00	1	SND	0.00	5	SND	0.00	1	SND	0.00	1	SND	0.00
-505	Max	1	SND	0.00	1	SND	0.00	5	SND	0.00	5	SND	0.00	1	SND	0.00	1	SND	0.00
-505	Min	1	SND	0.00	1	SND	0.00	5	SND	0.00	5	SND	0.00	1	SND	0.00	1	SND	0.00
-504	Max	1	SND	0.00	1	SND	0.00	1	SND	0.00	5	SND	0.00	1	SND	0.00	1	SND	0.00
-504	Min	1	SND	0.00	1	SND	0.00	1	SND	0.00	5	SND	0.00	1	SND	0.00	1	SND	0.00
-503	Max	1	SND	0.00	1	SND	0.00	1	SND	0.00	1	SND	0.00	1	SND	0.00	1	SND	0.00
-503	Min	1	SND	0.00	1	SND	0.00	1	SND	0.00	1	SND	0.00	1	SND	0.00	1	SND	0.00
-502	Max	1	SND	0.00	1	SND	0.00	5	SND	0.00	1	SND	0.00	1	SND	0.00	1	SND	0.00
-502	Min	1	SND	0.00	1	SND	0.00	5	SND	0.00	1	SND	0.00	1	SND	0.00	1	SND	0.00
-501	Max	1	SND	0.00	1	SND	0.00	5	SND	0.00	5	SND	0.00	5	SND	0.00	1	SND	0.00
-501	Min	1	SND	0.00	1	SND	0.00	5	SND	0.00	5	SND	0.00	5	SND	0.00	1	SND	0.00
-500	Max	1	SND	0.00	1	SND	0.00	5	SND	0.00	5	SND	0.00	1	SND	0.00	1	SND	0.00
-500	Min	1	SND	0.00	1	SND	0.00	5	SND	0.00	5	SND	0.00	1	SND	0.00	1	SND	0.00
-499	Max	1	SND	0.00	1	SND	0.00	1	SND	0.00	5	SND	0.00	5	SND	0.00	1	SND	0.00
-499	Min	1	SND	0.00	1	SND	0.00	1	SND	0.00	5	SND	0.00	5	SND	0.00	1	SND	0.00
-498	Max	1	SND	0.00	1	SND	0.00	5	SND	0.00	5	SND	0.00	5	SND	0.00	1	SND	0.00
-498	Min	1	SND	0.00	1	SND	0.00	5	SND	0.00	5	SND	0.00	5	SND	0.00	1	SND	0.00
-497	Max	1	SND	0.00	1	SND	0.00	5	SND	0.00	1	SND	0.00	1	SND	0.00	1	SND	0.00
-497	Min	1	SND	0.00	1	SND	0.00	5	SND	0.00	1	SND	0.00	1	SND	0.00	1	SND	0.00
-496	Max	1	SND	0.00	1	SND	0.00	1	SND	0.00	5	SND	0.00	1	SND	0.00	1	SND	0.00
-496	Min	1	SND	0.00	1	SND	0.00	1	SND	0.00	5	SND	0.00	1	SND	0.00	1	SND	0.00
-495	Max	1	SND	0.00	1	SND	0.00	5	SND	0.00	5	SND	0.00	5	SND	0.00	1	SND	0.00
-495	Min	1	SND	0.00	1	SND	0.00	5	SND	0.00	5	SND	0.00	5	SND	0.00	1	SND	0.00
-494	Max	1	SND	0.00	1	SND	0.00	1	SND	0.00	5	SND	0.00	1	SND	0.00	1	SND	0.00
-494	Min	1	SND	0.00	1	SND	0.00	1	SND	0.00	5	SND	0.00	1	SND	0.00	1	SND	0.00
-493	Max	1	SND	0.00	1	SND	0.00	1	SND	0.00	5	SND	0.00	1	SND	0.00	1	SND	0.00
-493	Min	1	SND	0.00	1	SND	0.00	1	SND	0.00	5	SND	0.00	1	SND	0.00	1	SND	0.00
-492	Max	1	SND	0.00	1	SND	0.00	5	SND	0.00	5	SND	0.00	5	SND	0.00	1	SND	0.00
-492	Min	1	SND	0.00	1	SND	0.00	5	SND	0.00	5	SND	0.00	5	SND	0.00	1	SND	0.00
-491	Max	1	SND	0.00	1	SND	0.00	5	SND	0.00	5	SND	0.00	1	SND	0.00	1	SND	0.00
-491	Min	1	SND	0.00	1	SND	0.00	5	SND	0.00	5	SND	0.00	1	SND	0.00	1	SND	0.00
-490	Max	1	SND	0.00	1	SND	0.00	1	SND	0.00	5	SND	0.00	1	SND	0.00	1	SND	0.00
-490	Min	1	SND	0.00	1	SND	0.00	1	SND	0.00	5	SND	0.00	1	SND	0.00	1	SND	0.00
-489	Max	1	SND	0.00	1	SND	0.00	5	SND	0.00	5	SND	0.00	5	SND	0.00	1	SND	0.00
-489	Min	1	SND	0.00	1	SND	0.00	5	SND	0.00	5	SND	0.00	5	SND	0.00	1	SND	0.00
-488	Max	1	SND	0.00	1	SND	0.00	5	SND	0.00	1	SND	0.00	5	SND	0.00	1	SND	0.00
-488	Min	1	SND	0.00	1	SND	0.00	5	SND	0.00	1	SND	0.00	5	SND	0.00	1	SND	0.00
-487	Max	1	SND	0.00	1	SND	0.00	5	SND	0.00	5	SND	0.00	5	SND	0.00	1	SND	0.00
-487	Min	1	SND	0.00	1	SND	0.00	5	SND	0.00	5	SND	0.00	5	SND	0.00	1	SND	0.00
-486	Max	1	SND	0.00	1	SND	0.00	1	SND	0.00	5	SND	0.00	5	SND	0.00	1	SND	0.00
-486	Min	1	SND	0.00	1	SND	0.00	1	SND	0.00	5	SND	0.00	5	SND	0.00	1	SND	0.00
-485	Max	1	SND	0.00	1	SND	0.00	1	SND	0.00	1	SND	0.00	5	SND	0.00	1	SND	0.00
-485	Min	1	SND	0.00	1	SND	0.00	1	SND	0.00	1	SND	0.00	5	SND	0.00	1	SND	0.00
-484	Max	1	SND	0.00	1	SND	0.00	5	SND	0.00	5	SND	0.00	5	SND	0.00	1	SND	0.00
-484	Min	1	SND	0.00	1	SND	0.00	5	SND	0.00	5	SND	0.00	5	SND	0.00	1	SND	0.00
-483	Max	1	SND	0.00	1	SND	0.00	5	SND	0.00	5	SND	0.00	1	SND	0.00	1	SND	0.00
-483	Min	1	SND	0.00	1	SND	0.00	5	SND	0.00	5	SND	0.00	1	SND	0.00	1	SND	0.00
-482	Max	1	SND	0.00	1	SND	0.00	1	SND	0.00	1	SND	0.00	1	SND	0.00	1	SND	0.00
-482	Min	1	SND	0.00	1	SND	0.00	1	SND	0.00	1	SND	0.00	1	SND	0.00	1	SND	0.00
-481	Max	1	SND	0.00	1	SND	0.00	5	SND	0.00	5	SND	0.00	5	SND	0.00	1	SND	0.00
-481	Min	1	SND	0.00	1	SND	0.00	5	SND	0.00	5	SND	0.00	5	SND	0.00	1	SND	0.00
-480	Max	1	SND	0.00	1	SND	0.00	1	SND	0.00	5	SND	0.00	5	SND	0.00	1	SND	0.00
-480	Min	1	SND	0.00	1	SND	0.00	1	SND	0.00	5	SND	0.00	5	SND	0.00	1	SND	0.00
-479	Max	1	SND	0.00	1	SND	0.00	1	SND	0.00	5	SND	0.00	5	SND	0.00	1	SND	0.00
-479	Min	1	SND	0.00	1	SND	0.00	1	SND	0.00	5	SND	0.00	5	SND	0.00	1	SND	0.00
-478	Max	1	SND	0.00	1	SND	0.00	5	SND	0.00	5	SND	0.00	5	SND	0.00	1	SND	0.00
-478	Min	1	SND	0.00	1	SND	0.00	5	SND	0.00	5	SND	0.00	5	SND	0.00	1	SND	0.00
-477	Max	1	SND	0.00	1	SND	0.00	5	SND	0.00	5	SND	0.00	1	SND	0.00	1	SND	0.00
-477	Min	1	SND	0.00	1	SND	0.00	5	SND	0.00	5	SND	0.00	1	SND	0.00	1	SND	0.00
-476	Max	1	SND	0.00	1	SND	0.00	5	SND	0.00	5	SND	0.00	5	SND	0.00	1	SND	0.00
-476	Min	1	SND	0.00	1	SND	0.00	5	SND	0.00	5	SND	0.00	5	SND	0.00	1	SND	0.00
-475	Max	1	SND	0.00	1	SND	0.00	5	SND	0.00	1	SND	0.00	5	SND	0.00	1	SND	0.00

-475	Min	1	SND	0.00	1	SND	0.00	5	SND	0.00	1	SND	0.00	5	SND	0.00	1	SND	0.00
-474	Max	1	SND	0.00	1	SND	0.00	1	SND	0.00	5	SND	0.00	5	SND	0.00	1	SND	0.00
-474	Min	1	SND	0.00	1	SND	0.00	1	SND	0.00	5	SND	0.00	5	SND	0.00	1	SND	0.00
-473	Max	1	SND	0.00	1	SND	0.00	1	SND	0.00	5	SND	0.00	1	SND	0.00	1	SND	0.00
-473	Min	1	SND	0.00	1	SND	0.00	1	SND	0.00	5	SND	0.00	1	SND	0.00	1	SND	0.00
-472	Max	1	SND	0.00	1	SND	0.00	5	SND	0.00	5	SND	0.00	1	SND	0.00	1	SND	0.00
-472	Min	1	SND	0.00	1	SND	0.00	5	SND	0.00	5	SND	0.00	1	SND	0.00	1	SND	0.00
-471	Max	1	SND	0.00	1	SND	0.00	5	SND	0.00	5	SND	0.00	5	SND	0.00	1	SND	0.00
-471	Min	1	SND	0.00	1	SND	0.00	5	SND	0.00	5	SND	0.00	5	SND	0.00	1	SND	0.00
-470	Max	1	SND	0.00	1	SND	0.00	5	SND	0.00	5	SND	0.00	1	SND	0.00	1	SND	0.00
-470	Min	1	SND	0.00	1	SND	0.00	5	SND	0.00	5	SND	0.00	1	SND	0.00	1	SND	0.00
-469	Max	1	SND	0.00	1	SND	0.00	5	SND	0.00	5	SND	0.00	5	SND	0.00	1	SND	0.00
-469	Min	1	SND	0.00	1	SND	0.00	5	SND	0.00	5	SND	0.00	5	SND	0.00	1	SND	0.00
-468	Max	1	SND	0.00	1	SND	0.00	1	SND	0.00	5	SND	0.00	5	SND	0.00	1	SND	0.00
-468	Min	1	SND	0.00	1	SND	0.00	1	SND	0.00	5	SND	0.00	5	SND	0.00	1	SND	0.00
-467	Max	1	SND	0.00	1	SND	0.00	5	SND	0.00	5	SND	0.00	1	SND	0.00	1	SND	0.00
-467	Min	1	SND	0.00	1	SND	0.00	5	SND	0.00	5	SND	0.00	1	SND	0.00	1	SND	0.00
-466	Max	1	SND	0.00	1	SND	0.00	1	SND	0.00	5	SND	0.00	1	SND	0.00	1	SND	0.00
-466	Min	1	SND	0.00	1	SND	0.00	1	SND	0.00	5	SND	0.00	1	SND	0.00	1	SND	0.00
-465	Max	1	SND	0.00	1	SND	0.00	1	SND	0.00	1	SND	0.00	5	SND	0.00	1	SND	0.00
-465	Min	1	SND	0.00	1	SND	0.00	1	SND	0.00	1	SND	0.00	5	SND	0.00	1	SND	0.00
-464	Max	1	SND	0.00	1	SND	0.00	1	SND	0.00	5	SND	0.00	1	SND	0.00	1	SND	0.00
-464	Min	1	SND	0.00	1	SND	0.00	1	SND	0.00	5	SND	0.00	1	SND	0.00	1	SND	0.00
-463	Max	1	SND	0.00	1	SND	0.00	1	SND	0.00	5	SND	0.00	1	SND	0.00	1	SND	0.00
-463	Min	1	SND	0.00	1	SND	0.00	1	SND	0.00	5	SND	0.00	1	SND	0.00	1	SND	0.00
-462	Max	1	SND	0.00	1	SND	0.00	5	SND	0.00	5	SND	0.00	5	SND	0.00	1	SND	0.00
-462	Min	1	SND	0.00	1	SND	0.00	5	SND	0.00	5	SND	0.00	5	SND	0.00	1	SND	0.00
-461	Max	1	SND	0.00	1	SND	0.00	5	SND	0.00	5	SND	0.00	5	SND	0.00	1	SND	0.00
-461	Min	1	SND	0.00	1	SND	0.00	5	SND	0.00	5	SND	0.00	5	SND	0.00	1	SND	0.00
-460	Max	1	SND	0.00	1	SND	0.00	1	SND	0.00	1	SND	0.00	1	SND	0.00	1	SND	0.00
-460	Min	1	SND	0.00	1	SND	0.00	1	SND	0.00	1	SND	0.00	1	SND	0.00	1	SND	0.00
-459	Max	1	SND	0.00	1	SND	0.00	1	SND	0.00	5	SND	0.00	1	SND	0.00	1	SND	0.00
-459	Min	1	SND	0.00	1	SND	0.00	1	SND	0.00	5	SND	0.00	1	SND	0.00	1	SND	0.00
-458	Max	1	SND	0.00	1	SND	0.00	1	SND	0.00	5	SND	0.00	1	SND	0.00	1	SND	0.00
-458	Min	1	SND	0.00	1	SND	0.00	1	SND	0.00	5	SND	0.00	1	SND	0.00	1	SND	0.00
-457	Max	12	SLE Q	-259.58	9	SLU	143.11	5	SND	0.00	1	SND	0.00	5	SND	0.00	12	SLE Q	-30.42
-457	Min	17	SLU	-536.32	18	SLE R	79.43	5	SND	0.00	1	SND	0.00	17	SLU	0.00	1	SND	-86.77
-456	Max	12	SLE Q	-316.56	13	SLU	425.07	5	SND	0.00	5	SND	0.00	5	SND	0.00	12	SLE Q	-27.57
-456	Min	17	SLU	-655.32	1	SND	235.40	5	SND	0.00	5	SND	0.00	17	SLU	0.00	1	SND	-81.95
-455	Max	1	SND	-231.49	17	SLU	572.19	5	SND	0.00	5	SND	0.00	1	SND	0.00	12	SLE Q	-17.13
-455	Min	17	SLU	-479.15	12	SLE Q	286.01	5	SND	0.00	5	SND	0.00	17	SLU	0.00	1	SND	-54.05
-454	Max	1	SND	-187.76	17	SLU	666.50	5	SND	0.00	5	SND	0.00	1	SND	0.00	12	SLE Q	-10.55
-454	Min	17	SLU	-386.89	12	SLE Q	313.95	5	SND	0.00	5	SND	0.00	17	SLU	0.00	1	SND	-35.55
-453	Max	1	SND	-146.63	17	SLU	719.81	5	SND	0.00	5	SND	0.00	1	SND	0.00	1	SND	-5.72
-453	Min	17	SLU	-303.37	12	SLE Q	330.13	5	SND	0.00	5	SND	0.00	17	SLU	0.00	1	SND	-22.04
-452	Max	1	SND	-118.15	17	SLU	751.98	5	SND	0.00	5	SND	0.00	5	SND	0.00	1	SND	-1.38
-452	Min	17	SLU	-247.12	12	SLE Q	340.00	5	SND	0.00	5	SND	0.00	17	SLU	0.00	1	SND	-11.36
-451	Max	1	SND	-92.42	17	SLU	771.94	5	SND	0.00	1	SND	0.00	1	SND	0.00	1	SND	2.19
-451	Min	17	SLU	-196.57	12	SLE Q	346.34	5	SND	0.00	1	SND	0.00	17	SLU	0.00	1	SND	-2.61
-450	Max	1	SND	-68.15	17	SLU	787.75	1	SND	0.00	5	SND	0.00	5	SND	0.00	1	SND	5.33
-450	Min	17	SLU	-147.43	12	SLE Q	351.74	1	SND	0.00	5	SND	0.00	5	SND	0.00	1	SND	1.39
-449	Max	1	SND	-45.47	17	SLU	803.59	5	SND	0.00	1	SND	0.00	5	SND	0.00	17	SLU	11.88
-449	Min	17	SLU	-103.49	12	SLE Q	357.43	5	SND	0.00	1	SND	0.00	5	SND	0.00	1	SND	4.09
-448	Max	1	SND	-26.02	17	SLU	820.00	5	SND	0.00	5	SND	0.00	5	SND	0.00	17	SLU	17.83
-448	Min	1	SND	-68.82	12	SLE Q	363.55	5	SND	0.00	5	SND	0.00	5	SND	0.00	1	SND	6.39
-447	Max	1	SND	-7.37	17	SLU	836.28	5	SND	0.00	1	SND	0.00	5	SND	0.00	17	SLU	23.73
-447	Min	1	SND	-50.33	12	SLE Q	369.98	5	SND	0.00	1	SND	0.00	5	SND	0.00	1	SND	8.66
-446	Max	1	SND	4.38	17	SLU	859.93	1	SND	0.00	1	SND	0.00	5	SND	0.00	17	SLU	29.76
-446	Min	1	SND	-37.94	12	SLE Q	379.02	1	SND	0.00	1	SND	0.00	5	SND	0.00	1	SND	10.96
-445	Max	1	SND	23.86	17	SLU	889.04	5	SND	0.00	5	SND	0.00	5	SND	0.00	17	SLU	35.53
-445	Min	1	SND	-18.66	12	SLE Q	390.00	5	SND	0.00	5	SND	0.00	5	SND	0.00	1	SND	13.15
-444	Max	17	SLU	54.24	17	SLU	922.02	5	SND	0.00	5	SND	0.00	1	SND	0.00	17	SLU	41.65
-444	Min	1	SND	-0.17	12	SLE Q	402.64	5	SND	0.00	5	SND	0.00	1	SND	0.00	1	SND	15.50
-443	Max	17	SLU	86.41	17	SLU	957.77	5	SND	0.00	5	SND	0.00	1	SND	0.00	17	SLU	48.43
-443	Min	1	SND	21.18	12	SLE Q	416.72	5	SND	0.00	5	SND	0.00	12	SLE Q	0.00	1	SND	17.85
-442	Max	17	SLU	110.59	17	SLU	990.57	1	SND	0.00	5	SND	0.00	1	SND	0.00	17	SLU	56.70
-442	Min	1	SND	38.70	12	SLE Q	430.44	1	SND	0.00	5	SND	0.00	12	SLE Q	0.00	1	SND	20.68
-441	Max	17	SLU	144.14	17	SLU	1014.12	5	SND	0.00	5	SND	0.00	5	SND	0.00	17	SLU	67.57
-441	Min	1	SND	62.09	12	SLE Q	441.35	5	SND	0.00	5	SND	0.00	12	SLE Q	0.00	1	SND	24.45
-440	Max	17	SLU	158.02	17	SLU	1009.52	5	SND	0.00	5	SND	0.00	5	SND	0.00	17	SLU	82.93
-440	Min	1	SND	75.88	12	SLE Q	442.96	5	SND	0.00	5	SND	0.00	12	SLE Q	0.00	1	SND	29.91
-439	Max	17	SLU	152.68	17	SLU	936.80	5	SND	0.00	5	SND	0.00	5	SND	0.00	17	SLU	103.67
-439	Min	1	SND	79.40	12	SLE Q	420.74	5	SND	0.00	5	SND	0.00	12	SLE Q	0.00	1	SND	37.52
-438	Max	17	SLU	150.16	17	SLU	707.66	5	SND	0.00	1	SND	0.00	5	SND	0.00	17	SLU	188.16
-438	Min	1	SND	90.17	12	SLE Q	335.04	5	SND	0.00	1	SND	0.00	12	SLE Q	0.00	1	SND	68.71
-437	Max	17	SLU	466.04	17	SLU	477.96	5	SND	0.00	5	SND	0.00	5	SND	0.00	17	SLU	374.96
-437	Min	1	SND	295.58	12	SLE Q	229.47	5	SND	0.00	5	SND	0.00	12	SLE Q	0.00	1	SND	137.69
-436	Max	17	SLU	734.98	17	SLU	1126.88	1	SND	0.00	5	SND	0.00	5	SND	0.00	17	SLU	337.55
-436	Min	1	SND	450.97	12	SLE Q	439.33	1	SND	0.00	5	SND	0.00	12	SLE Q	0.00	1	SND	124.31

-435	Max	17	SLU	149.45	17	SLU	544.94	5	SND	0.00	5	SND	0.00	1	SND	0.00	17	SLU	90.28
-435	Min	1	SND	87.88	12	SLE Q	208.57	5	SND	0.00	5	SND	0.00	12	SLE Q	0.00	1	SND	33.98
-434	Max	17	SLU	60.47	17	SLU	258.23	5	SND	0.00	5	SND	0.00	5	SND	0.00	17	SLU	56.81
-434	Min	1	SND	33.82	12	SLE Q	102.61	5	SND	0.00	5	SND	0.00	12	SLE Q	0.00	1	SND	21.52
-433	Max	17	SLU	40.53	17	SLU	159.60	1	SND	0.00	5	SND	0.00	1	SND	0.00	17	SLU	43.01
-433	Min	12	SLE Q	20.96	12	SLE Q	66.86	1	SND	0.00	5	SND	0.00	12	SLE Q	0.00	1	SND	16.41
-432	Max	17	SLU	32.48	17	SLU	126.86	5	SND	0.00	1	SND	0.00	1	SND	0.00	17	SLU	34.54
-432	Min	12	SLE Q	17.35	12	SLE Q	55.34	5	SND	0.00	1	SND	0.00	12	SLE Q	0.00	1	SND	13.26
-431	Max	17	SLU	27.45	17	SLU	116.15	5	SND	0.00	5	SND	0.00	5	SND	0.00	17	SLU	27.14
-431	Min	1	SND	14.60	12	SLE Q	51.74	5	SND	0.00	5	SND	0.00	12	SLE Q	0.00	1	SND	10.46
-430	Max	17	SLU	22.12	17	SLU	112.64	5	SND	0.00	5	SND	0.00	5	SND	0.00	17	SLU	20.18
-430	Min	1	SND	11.48	12	SLE Q	50.62	5	SND	0.00	5	SND	0.00	12	SLE Q	0.00	1	SND	7.81
-429	Max	17	SLU	15.18	17	SLU	111.64	5	SND	0.00	5	SND	0.00	5	SND	0.00	17	SLU	13.32
-429	Min	1	SND	7.52	12	SLE Q	50.36	5	SND	0.00	5	SND	0.00	5	SND	0.00	1	SND	4.94
-428	Max	17	SLU	7.55	17	SLU	111.31	5	SND	0.00	1	SND	0.00	1	SND	0.00	17	SLU	6.48
-428	Min	1	SND	3.16	12	SLE Q	50.30	5	SND	0.00	1	SND	0.00	1	SND	0.00	1	SND	1.93
-427	Max	1	SND	1.02	17	SLU	110.94	5	SND	0.00	5	SND	0.00	5	SND	0.00	1	SND	0.91
-427	Min	1	SND	-1.40	12	SLE Q	50.17	5	SND	0.00	5	SND	0.00	5	SND	0.00	1	SND	-1.12
-426	Max	1	SND	-3.62	17	SLU	110.45	5	SND	0.00	5	SND	0.00	5	SND	0.00	1	SND	-2.07
-426	Min	17	SLU	-8.49	12	SLE Q	49.95	5	SND	0.00	5	SND	0.00	17	SLU	0.00	1	SND	-7.12
-425	Max	1	SND	-8.19	17	SLU	110.08	5	SND	0.00	5	SND	0.00	5	SND	0.00	1	SND	-5.02
-425	Min	17	SLU	-16.46	12	SLE Q	49.73	5	SND	0.00	5	SND	0.00	17	SLU	0.00	1	SND	-13.83
-424	Max	1	SND	-12.53	17	SLU	110.40	5	SND	0.00	5	SND	0.00	5	SND	0.00	12	SLE Q	-7.79
-424	Min	17	SLU	-24.03	12	SLE Q	49.71	5	SND	0.00	5	SND	0.00	17	SLU	0.00	1	SND	-20.50
-423	Max	12	SLE Q	-16.19	17	SLU	113.22	5	SND	0.00	5	SND	0.00	1	SND	0.00	12	SLE Q	-10.33
-423	Min	17	SLU	-30.67	12	SLE Q	50.57	5	SND	0.00	5	SND	0.00	17	SLU	0.00	1	SND	-27.20
-422	Max	12	SLE Q	-19.18	17	SLU	123.75	5	SND	0.00	5	SND	0.00	1	SND	0.00	12	SLE Q	-12.98
-422	Min	17	SLU	-36.69	12	SLE Q	54.16	5	SND	0.00	5	SND	0.00	17	SLU	0.00	1	SND	-34.22
-421	Max	12	SLE Q	-22.81	17	SLU	157.13	5	SND	0.00	5	SND	0.00	5	SND	0.00	12	SLE Q	-16.03
-421	Min	17	SLU	-44.30	12	SLE Q	65.96	5	SND	0.00	5	SND	0.00	17	SLU	0.00	1	SND	-42.41
-420	Max	12	SLE Q	-37.45	17	SLU	254.72	1	SND	0.00	5	SND	0.00	5	SND	0.00	12	SLE Q	-21.12
-420	Min	17	SLU	-69.07	12	SLE Q	101.14	1	SND	0.00	5	SND	0.00	17	SLU	0.00	1	SND	-56.17
-419	Max	1	SND	-87.15	17	SLU	539.07	5	SND	0.00	5	SND	0.00	5	SND	0.00	12	SLE Q	-33.24
-419	Min	17	SLU	-149.35	12	SLE Q	205.87	5	SND	0.00	5	SND	0.00	17	SLU	0.00	1	SND	-88.75
-418	Max	1	SND	-426.21	17	SLU	1129.15	5	SND	0.00	1	SND	0.00	5	SND	0.00	12	SLE Q	-122.11
-418	Min	17	SLU	-683.51	12	SLE Q	439.37	5	SND	0.00	1	SND	0.00	17	SLU	0.00	1	SND	-333.19
-417	Max	1	SND	-278.85	17	SLU	491.95	5	SND	0.00	5	SND	0.00	5	SND	0.00	12	SLE Q	-135.14
-417	Min	17	SLU	-428.04	12	SLE Q	235.98	5	SND	0.00	5	SND	0.00	17	SLU	0.00	1	SND	-369.86
-416	Max	1	SND	-84.33	17	SLU	715.21	5	SND	0.00	5	SND	0.00	5	SND	0.00	12	SLE Q	-65.93
-416	Min	17	SLU	-141.44	12	SLE Q	338.88	5	SND	0.00	5	SND	0.00	17	SLU	0.00	1	SND	-181.95
-415	Max	1	SND	-67.60	17	SLU	933.40	5	SND	0.00	5	SND	0.00	5	SND	0.00	12	SLE Q	-33.90
-415	Min	17	SLU	-138.60	12	SLE Q	419.92	5	SND	0.00	5	SND	0.00	17	SLU	0.00	1	SND	-95.18
-414	Max	1	SND	-57.15	17	SLU	1001.60	5	SND	0.00	5	SND	0.00	5	SND	0.00	12	SLE Q	-25.61
-414	Min	17	SLU	-132.21	12	SLE Q	439.75	5	SND	0.00	5	SND	0.00	17	SLU	0.00	1	SND	-72.49
-413	Max	1	SND	-35.14	17	SLU	1005.25	5	SND	0.00	1	SND	0.00	5	SND	0.00	12	SLE Q	-19.61
-413	Min	17	SLU	-104.28	12	SLE Q	437.29	5	SND	0.00	1	SND	0.00	17	SLU	0.00	1	SND	-55.55
-412	Max	1	SND	-2.97	17	SLU	981.23	5	SND	0.00	5	SND	0.00	1	SND	0.00	12	SLE Q	-15.20
-412	Min	17	SLU	-55.05	12	SLE Q	425.92	5	SND	0.00	5	SND	0.00	17	SLU	0.00	1	SND	-42.81
-411	Max	1	SND	26.11	17	SLU	949.02	5	SND	0.00	5	SND	0.00	5	SND	0.00	1	SND	-11.11
-411	Min	1	SND	-15.18	12	SLE Q	412.29	5	SND	0.00	5	SND	0.00	17	SLU	0.00	1	SND	-32.00
-410	Max	1	SND	58.11	17	SLU	916.57	5	SND	0.00	5	SND	0.00	5	SND	0.00	1	SND	-7.32
-410	Min	1	SND	15.51	12	SLE Q	399.12	5	SND	0.00	5	SND	0.00	17	SLU	0.00	1	SND	-22.31
-409	Max	17	SLU	100.07	17	SLU	885.05	5	SND	0.00	5	SND	0.00	1	SND	0.00	1	SND	-3.63
-409	Min	1	SND	44.36	12	SLE Q	386.84	5	SND	0.00	5	SND	0.00	17	SLU	0.00	1	SND	-12.89
-408	Max	17	SLU	161.72	17	SLU	854.36	5	SND	0.00	5	SND	0.00	1	SND	0.00	1	SND	0.28
-408	Min	1	SND	76.48	12	SLE Q	375.33	5	SND	0.00	5	SND	0.00	1	SND	0.00	1	SND	-3.71
-407	Max	17	SLU	224.99	17	SLU	821.88	1	SND	0.00	1	SND	0.00	1	SND	0.00	17	SLU	8.06
-407	Min	1	SND	107.97	12	SLE Q	363.70	1	SND	0.00	1	SND	0.00	1	SND	0.00	1	SND	0.81
-406	Max	17	SLU	295.48	17	SLU	780.01	5	SND	0.00	5	SND	0.00	1	SND	0.00	17	SLU	20.81
-406	Min	1	SND	143.23	12	SLE Q	349.42	5	SND	0.00	5	SND	0.00	1	SND	0.00	1	SND	6.00
-405	Max	17	SLU	373.47	17	SLU	714.46	1	SND	0.00	5	SND	0.00	5	SND	0.00	17	SLU	36.28
-405	Min	1	SND	180.60	12	SLE Q	327.83	1	SND	0.00	5	SND	0.00	12	SLE Q	0.00	1	SND	11.67
-404	Max	17	SLU	467.20	17	SLU	599.27	5	SND	0.00	5	SND	0.00	5	SND	0.00	17	SLU	56.36
-404	Min	1	SND	225.63	12	SLE Q	290.66	5	SND	0.00	5	SND	0.00	12	SLE Q	0.00	1	SND	18.70
-403	Max	17	SLU	626.88	13	SLU	412.66	5	SND	0.00	1	SND	0.00	5	SND	0.00	17	SLU	88.51
-403	Min	1	SND	300.74	1	SND	224.69	5	SND	0.00	1	SND	0.00	12	SLE Q	0.00	1	SND	30.37
-402	Max	17	SLU	505.16	9	SLU	128.80	5	SND	0.00	5	SND	0.00	5	SND	0.00	17	SLU	95.55
-402	Min	12	SLE Q	240.93	1	SND	71.95	5	SND	0.00	5	SND	0.00	12	SLE Q	0.00	1	SND	33.59
-401	Max	1	SND	0.00	1	SND	0.00	1	SND	0.00	5	SND	0.00	5	SND	0.00	1	SND	0.00
-401	Min	1	SND	0.00	1	SND	0.00	1	SND	0.00	5	SND	0.00	5	SND	0.00	1	SND	0.00
-400	Max	1	SND	0.00	1	SND	0.00	1	SND	0.00	5	SND	0.00	1	SND	0.00	1	SND	0.00
-400	Min	1	SND	0.00	1	SND	0.00	1	SND	0.00	5	SND	0.00	1	SND	0.00	1	SND	0.00
-399	Max	1	SND	0.00	1	SND	0.00	5	SND	0.00	5	SND	0.00	5	SND	0.00	1	SND	0.00
-399	Min	1	SND	0.00	1	SND	0.00	5	SND	0.00	5	SND	0.00	5	SND	0.00	1	SND	0.00
-398	Max	1	SND	0.00	1	SND	0.00	5	SND	0.00	5	SND	0.00	1	SND	0.00	1	SND	0.00
-398	Min	1	SND	0.00	1	SND	0.00	5	SND	0.00	5	SND	0.00	1	SND	0.00	1	SND	0.00
-397	Max	1	SND	0.00	1	SND	0.00	1	SND	0.00	1	SND	0.00	5	SND	0.00	1	SND	0.00
-397	Min	1	SND	0.00	1	SND	0.00	1	SND	0.00	1	SND	0.00	5	SND	0.00	1	SND	0.00
-396	Max	1	SND	0.00	1	SND	0.00	5	SND	0.00	1	SND	0.00	1	SND	0.00	1	SND	0.00

-396	Min	1	SND	0.00	1	SND	0.00	5	SND	0.00	1	SND	0.00	1	SND	0.00	1	SND	0.00
-395	Max	1	SND	0.00	1	SND	0.00	5	SND	0.00	1	SND	0.00	1	SND	0.00	1	SND	0.00
-395	Min	1	SND	0.00	1	SND	0.00	5	SND	0.00	1	SND	0.00	1	SND	0.00	1	SND	0.00
-394	Max	1	SND	0.00	1	SND	0.00	1	SND	0.00	5	SND	0.00	5	SND	0.00	1	SND	0.00
-394	Min	1	SND	0.00	1	SND	0.00	1	SND	0.00	5	SND	0.00	5	SND	0.00	1	SND	0.00
-393	Max	1	SND	0.00	1	SND	0.00	1	SND	0.00	5	SND	0.00	1	SND	0.00	1	SND	0.00
-393	Min	1	SND	0.00	1	SND	0.00	1	SND	0.00	5	SND	0.00	1	SND	0.00	1	SND	0.00
-392	Max	1	SND	0.00	1	SND	0.00	1	SND	0.00	5	SND	0.00	1	SND	0.00	1	SND	0.00
-392	Min	1	SND	0.00	1	SND	0.00	1	SND	0.00	5	SND	0.00	1	SND	0.00	1	SND	0.00
-391	Max	1	SND	0.00	1	SND	0.00	5	SND	0.00	5	SND	0.00	5	SND	0.00	1	SND	0.00
-391	Min	1	SND	0.00	1	SND	0.00	5	SND	0.00	5	SND	0.00	5	SND	0.00	1	SND	0.00
-390	Max	1	SND	0.00	1	SND	0.00	5	SND	0.00	5	SND	0.00	1	SND	0.00	1	SND	0.00
-390	Min	1	SND	0.00	1	SND	0.00	5	SND	0.00	5	SND	0.00	1	SND	0.00	1	SND	0.00
-389	Max	1	SND	0.00	1	SND	0.00	5	SND	0.00	1	SND	0.00	5	SND	0.00	1	SND	0.00
-389	Min	1	SND	0.00	1	SND	0.00	5	SND	0.00	1	SND	0.00	5	SND	0.00	1	SND	0.00
-388	Max	1	SND	0.00	1	SND	0.00	5	SND	0.00	5	SND	0.00	1	SND	0.00	1	SND	0.00
-388	Min	1	SND	0.00	1	SND	0.00	5	SND	0.00	5	SND	0.00	1	SND	0.00	1	SND	0.00
-387	Max	1	SND	0.00	1	SND	0.00	5	SND	0.00	5	SND	0.00	1	SND	0.00	1	SND	0.00
-387	Min	1	SND	0.00	1	SND	0.00	5	SND	0.00	5	SND	0.00	1	SND	0.00	1	SND	0.00
-386	Max	1	SND	0.00	1	SND	0.00	1	SND	0.00	5	SND	0.00	5	SND	0.00	1	SND	0.00
-386	Min	1	SND	0.00	1	SND	0.00	1	SND	0.00	5	SND	0.00	5	SND	0.00	1	SND	0.00
-385	Max	1	SND	0.00	1	SND	0.00	1	SND	0.00	1	SND	0.00	1	SND	0.00	1	SND	0.00
-385	Min	1	SND	0.00	1	SND	0.00	1	SND	0.00	1	SND	0.00	1	SND	0.00	1	SND	0.00
-384	Max	1	SND	0.00	1	SND	0.00	5	SND	0.00	5	SND	0.00	5	SND	0.00	1	SND	0.00
-384	Min	1	SND	0.00	1	SND	0.00	5	SND	0.00	5	SND	0.00	5	SND	0.00	1	SND	0.00
-383	Max	1	SND	0.00	1	SND	0.00	1	SND	0.00	5	SND	0.00	5	SND	0.00	1	SND	0.00
-383	Min	1	SND	0.00	1	SND	0.00	1	SND	0.00	5	SND	0.00	5	SND	0.00	1	SND	0.00
-382	Max	1	SND	0.00	1	SND	0.00	1	SND	0.00	5	SND	0.00	1	SND	0.00	1	SND	0.00
-382	Min	1	SND	0.00	1	SND	0.00	1	SND	0.00	5	SND	0.00	1	SND	0.00	1	SND	0.00
-381	Max	1	SND	0.00	1	SND	0.00	1	SND	0.00	1	SND	0.00	5	SND	0.00	1	SND	0.00
-381	Min	1	SND	0.00	1	SND	0.00	1	SND	0.00	1	SND	0.00	5	SND	0.00	1	SND	0.00
-380	Max	1	SND	0.00	1	SND	0.00	1	SND	0.00	5	SND	0.00	5	SND	0.00	1	SND	0.00
-380	Min	1	SND	0.00	1	SND	0.00	1	SND	0.00	5	SND	0.00	5	SND	0.00	1	SND	0.00
-379	Max	1	SND	0.00	1	SND	0.00	1	SND	0.00	5	SND	0.00	1	SND	0.00	1	SND	0.00
-379	Min	1	SND	0.00	1	SND	0.00	1	SND	0.00	5	SND	0.00	1	SND	0.00	1	SND	0.00
-378	Max	1	SND	0.00	1	SND	0.00	1	SND	0.00	5	SND	0.00	5	SND	0.00	1	SND	0.00
-378	Min	1	SND	0.00	1	SND	0.00	1	SND	0.00	5	SND	0.00	5	SND	0.00	1	SND	0.00
-377	Max	1	SND	0.00	1	SND	0.00	5	SND	0.00	1	SND	0.00	1	SND	0.00	1	SND	0.00
-377	Min	1	SND	0.00	1	SND	0.00	5	SND	0.00	1	SND	0.00	1	SND	0.00	1	SND	0.00
-376	Max	1	SND	0.00	1	SND	0.00	5	SND	0.00	5	SND	0.00	5	SND	0.00	1	SND	0.00
-376	Min	1	SND	0.00	1	SND	0.00	5	SND	0.00	5	SND	0.00	5	SND	0.00	1	SND	0.00
-375	Max	1	SND	0.00	1	SND	0.00	5	SND	0.00	5	SND	0.00	5	SND	0.00	1	SND	0.00
-375	Min	1	SND	0.00	1	SND	0.00	5	SND	0.00	5	SND	0.00	5	SND	0.00	1	SND	0.00
-374	Max	1	SND	0.00	1	SND	0.00	5	SND	0.00	1	SND	0.00	5	SND	0.00	1	SND	0.00
-374	Min	1	SND	0.00	1	SND	0.00	5	SND	0.00	1	SND	0.00	5	SND	0.00	1	SND	0.00
-373	Max	1	SND	0.00	1	SND	0.00	5	SND	0.00	1	SND	0.00	5	SND	0.00	1	SND	0.00
-373	Min	1	SND	0.00	1	SND	0.00	5	SND	0.00	1	SND	0.00	5	SND	0.00	1	SND	0.00
-372	Max	1	SND	0.00	1	SND	0.00	5	SND	0.00	5	SND	0.00	1	SND	0.00	1	SND	0.00
-372	Min	1	SND	0.00	1	SND	0.00	5	SND	0.00	5	SND	0.00	1	SND	0.00	1	SND	0.00
-371	Max	1	SND	0.00	1	SND	0.00	5	SND	0.00	5	SND	0.00	1	SND	0.00	1	SND	0.00
-371	Min	1	SND	0.00	1	SND	0.00	5	SND	0.00	5	SND	0.00	1	SND	0.00	1	SND	0.00
-370	Max	1	SND	0.00	1	SND	0.00	1	SND	0.00	5	SND	0.00	1	SND	0.00	1	SND	0.00
-370	Min	1	SND	0.00	1	SND	0.00	1	SND	0.00	5	SND	0.00	1	SND	0.00	1	SND	0.00
-369	Max	1	SND	0.00	1	SND	0.00	5	SND	0.00	5	SND	0.00	1	SND	0.00	1	SND	0.00
-369	Min	1	SND	0.00	1	SND	0.00	5	SND	0.00	5	SND	0.00	1	SND	0.00	1	SND	0.00
-368	Max	1	SND	0.00	1	SND	0.00	5	SND	0.00	1	SND	0.00	5	SND	0.00	1	SND	0.00
-368	Min	1	SND	0.00	1	SND	0.00	5	SND	0.00	1	SND	0.00	5	SND	0.00	1	SND	0.00
-367	Max	1	SND	0.00	1	SND	0.00	5	SND	0.00	5	SND	0.00	1	SND	0.00	1	SND	0.00
-367	Min	1	SND	0.00	1	SND	0.00	5	SND	0.00	5	SND	0.00	1	SND	0.00	1	SND	0.00
-366	Max	1	SND	0.00	1	SND	0.00	1	SND	0.00	5	SND	0.00	1	SND	0.00	1	SND	0.00
-366	Min	1	SND	0.00	1	SND	0.00	1	SND	0.00	5	SND	0.00	1	SND	0.00	1	SND	0.00
-365	Max	1	SND	0.00	1	SND	0.00	5	SND	0.00	5	SND	0.00	1	SND	0.00	1	SND	0.00
-365	Min	1	SND	0.00	1	SND	0.00	5	SND	0.00	5	SND	0.00	1	SND	0.00	1	SND	0.00
-364	Max	1	SND	0.00	1	SND	0.00	5	SND	0.00	5	SND	0.00	1	SND	0.00	1	SND	0.00
-364	Min	1	SND	0.00	1	SND	0.00	5	SND	0.00	5	SND	0.00	1	SND	0.00	1	SND	0.00
-363	Max	1	SND	0.00	1	SND	0.00	5	SND	0.00	5	SND	0.00	1	SND	0.00	1	SND	0.00
-363	Min	1	SND	0.00	1	SND	0.00	5	SND	0.00	5	SND	0.00	1	SND	0.00	1	SND	0.00
-362	Max	1	SND	0.00	1	SND	0.00	5	SND	0.00	5	SND	0.00	5	SND	0.00	1	SND	0.00
-362	Min	1	SND	0.00	1	SND	0.00	5	SND	0.00	5	SND	0.00	5	SND	0.00	1	SND	0.00
-361	Max	1	SND	0.00	1	SND	0.00	5	SND	0.00	1	SND	0.00	5	SND	0.00	1	SND	0.00
-361	Min	1	SND	0.00	1	SND	0.00	5	SND	0.00	1	SND	0.00	5	SND	0.00	1	SND	0.00
-360	Max	1	SND	0.00	1	SND	0.00	5	SND	0.00	5	SND	0.00	5	SND	0.00	1	SND	0.00
-360	Min	1	SND	0.00	1	SND	0.00	5	SND	0.00	5	SND	0.00	5	SND	0.00	1	SND	0.00
-359	Max	1	SND	0.00	1	SND	0.00	1	SND	0.00	5	SND	0.00	5	SND	0.00	1	SND	0.00
-359	Min	1	SND	0.00	1	SND	0.00	1	SND	0.00	5	SND	0.00	5	SND	0.00	1	SND	0.00
-358	Max	1	SND	0.00	1	SND	0.00	1	SND	0.00	5	SND	0.00	5	SND	0.00	1	SND	0.00
-358	Min	1	SND	0.00	1	SND	0.00	1	SND	0.00	5	SND	0.00	5	SND	0.00	1	SND	0.00
-357	Max	1	SND	0.00	1	SND	0.00	5	SND	0.00	5	SND	0.00	1	SND	0.00	1	SND	0.00
-357	Min	1	SND	0.00	1	SND	0.00	5	SND	0.00	5	SND	0.00	1	SND	0.00	1	SND	0.00

-356	Max	1	SND	0.00	1	SND	0.00	5	SND	0.00	5	SND	0.00	5	SND	0.00	1	SND	0.00
-356	Min	1	SND	0.00	1	SND	0.00	5	SND	0.00	5	SND	0.00	5	SND	0.00	1	SND	0.00
-355	Max	1	SND	0.00	1	SND	0.00	5	SND	0.00	5	SND	0.00	5	SND	0.00	1	SND	0.00
-355	Min	1	SND	0.00	1	SND	0.00	5	SND	0.00	5	SND	0.00	5	SND	0.00	1	SND	0.00
-354	Max	1	SND	0.00	1	SND	0.00	5	SND	0.00	5	SND	0.00	5	SND	0.00	1	SND	0.00
-354	Min	1	SND	0.00	1	SND	0.00	5	SND	0.00	5	SND	0.00	5	SND	0.00	1	SND	0.00
-353	Max	1	SND	0.00	1	SND	0.00	5	SND	0.00	5	SND	0.00	5	SND	0.00	1	SND	0.00
-353	Min	1	SND	0.00	1	SND	0.00	5	SND	0.00	5	SND	0.00	5	SND	0.00	1	SND	0.00
-352	Max	1	SND	0.00	1	SND	0.00	5	SND	0.00	5	SND	0.00	5	SND	0.00	1	SND	0.00
-352	Min	1	SND	0.00	1	SND	0.00	5	SND	0.00	5	SND	0.00	5	SND	0.00	1	SND	0.00
-351	Max	1	SND	0.00	1	SND	0.00	5	SND	0.00	5	SND	0.00	1	SND	0.00	1	SND	0.00
-351	Min	1	SND	0.00	1	SND	0.00	5	SND	0.00	5	SND	0.00	1	SND	0.00	1	SND	0.00
-350	Max	1	SND	0.00	1	SND	0.00	5	SND	0.00	5	SND	0.00	5	SND	0.00	1	SND	0.00
-350	Min	1	SND	0.00	1	SND	0.00	5	SND	0.00	5	SND	0.00	5	SND	0.00	1	SND	0.00
-349	Max	1	SND	0.00	1	SND	0.00	5	SND	0.00	5	SND	0.00	1	SND	0.00	1	SND	0.00
-349	Min	1	SND	0.00	1	SND	0.00	5	SND	0.00	5	SND	0.00	1	SND	0.00	1	SND	0.00
-348	Max	1	SND	0.00	1	SND	0.00	5	SND	0.00	5	SND	0.00	1	SND	0.00	1	SND	0.00
-348	Min	1	SND	0.00	1	SND	0.00	5	SND	0.00	5	SND	0.00	1	SND	0.00	1	SND	0.00
-347	Max	1	SND	0.00	1	SND	0.00	5	SND	0.00	5	SND	0.00	1	SND	0.00	1	SND	0.00
-347	Min	1	SND	0.00	1	SND	0.00	5	SND	0.00	5	SND	0.00	1	SND	0.00	1	SND	0.00
-346	Max	1	SND	0.00	1	SND	0.00	1	SND	0.00	1	SND	0.00	1	SND	0.00	1	SND	0.00
-346	Min	1	SND	0.00	1	SND	0.00	1	SND	0.00	1	SND	0.00	1	SND	0.00	1	SND	0.00
-345	Max	1	SND	0.00	1	SND	0.00	1	SND	0.00	5	SND	0.00	5	SND	0.00	1	SND	0.00
-345	Min	1	SND	0.00	1	SND	0.00	1	SND	0.00	5	SND	0.00	5	SND	0.00	1	SND	0.00
-344	Max	1	SND	0.00	1	SND	0.00	1	SND	0.00	5	SND	0.00	5	SND	0.00	1	SND	0.00
-344	Min	1	SND	0.00	1	SND	0.00	1	SND	0.00	5	SND	0.00	5	SND	0.00	1	SND	0.00
-343	Max	1	SND	0.00	1	SND	0.00	1	SND	0.00	1	SND	0.00	5	SND	0.00	1	SND	0.00
-343	Min	1	SND	0.00	1	SND	0.00	1	SND	0.00	1	SND	0.00	5	SND	0.00	1	SND	0.00
-342	Max	1	SND	0.00	1	SND	0.00	1	SND	0.00	5	SND	0.00	1	SND	0.00	1	SND	0.00
-342	Min	1	SND	0.00	1	SND	0.00	1	SND	0.00	5	SND	0.00	1	SND	0.00	1	SND	0.00
-341	Max	1	SND	0.00	1	SND	0.00	1	SND	0.00	1	SND	0.00	5	SND	0.00	1	SND	0.00
-341	Min	1	SND	0.00	1	SND	0.00	1	SND	0.00	1	SND	0.00	5	SND	0.00	1	SND	0.00
-340	Max	1	SND	0.00	1	SND	0.00	5	SND	0.00	5	SND	0.00	5	SND	0.00	1	SND	0.00
-340	Min	1	SND	0.00	1	SND	0.00	5	SND	0.00	5	SND	0.00	5	SND	0.00	1	SND	0.00
-339	Max	1	SND	0.00	1	SND	0.00	1	SND	0.00	1	SND	0.00	5	SND	0.00	1	SND	0.00
-339	Min	1	SND	0.00	1	SND	0.00	1	SND	0.00	1	SND	0.00	5	SND	0.00	1	SND	0.00
-338	Max	1	SND	0.00	1	SND	0.00	5	SND	0.00	5	SND	0.00	5	SND	0.00	1	SND	0.00
-338	Min	1	SND	0.00	1	SND	0.00	5	SND	0.00	5	SND	0.00	5	SND	0.00	1	SND	0.00
-337	Max	1	SND	0.00	1	SND	0.00	5	SND	0.00	5	SND	0.00	5	SND	0.00	1	SND	0.00
-337	Min	1	SND	0.00	1	SND	0.00	5	SND	0.00	5	SND	0.00	5	SND	0.00	1	SND	0.00
-336	Max	1	SND	0.00	1	SND	0.00	5	SND	0.00	5	SND	0.00	5	SND	0.00	1	SND	0.00
-336	Min	1	SND	0.00	1	SND	0.00	5	SND	0.00	5	SND	0.00	5	SND	0.00	1	SND	0.00
-335	Max	1	SND	0.00	1	SND	0.00	1	SND	0.00	1	SND	0.00	1	SND	0.00	1	SND	0.00
-335	Min	1	SND	0.00	1	SND	0.00	1	SND	0.00	1	SND	0.00	1	SND	0.00	1	SND	0.00
-334	Max	1	SND	0.00	1	SND	0.00	1	SND	0.00	5	SND	0.00	5	SND	0.00	1	SND	0.00
-334	Min	1	SND	0.00	1	SND	0.00	1	SND	0.00	5	SND	0.00	5	SND	0.00	1	SND	0.00
-333	Max	1	SND	0.00	1	SND	0.00	1	SND	0.00	5	SND	0.00	1	SND	0.00	1	SND	0.00
-333	Min	1	SND	0.00	1	SND	0.00	1	SND	0.00	5	SND	0.00	1	SND	0.00	1	SND	0.00
-332	Max	1	SND	0.00	1	SND	0.00	1	SND	0.00	5	SND	0.00	1	SND	0.00	1	SND	0.00
-332	Min	1	SND	0.00	1	SND	0.00	1	SND	0.00	5	SND	0.00	1	SND	0.00	1	SND	0.00
-331	Max	1	SND	0.00	1	SND	0.00	1	SND	0.00	1	SND	0.00	1	SND	0.00	1	SND	0.00
-331	Min	1	SND	0.00	1	SND	0.00	1	SND	0.00	1	SND	0.00	1	SND	0.00	1	SND	0.00
-330	Max	1	SND	0.00	1	SND	0.00	1	SND	0.00	5	SND	0.00	5	SND	0.00	1	SND	0.00
-330	Min	1	SND	0.00	1	SND	0.00	1	SND	0.00	5	SND	0.00	5	SND	0.00	1	SND	0.00
-329	Max	1	SND	0.00	1	SND	0.00	5	SND	0.00	5	SND	0.00	1	SND	0.00	1	SND	0.00
-329	Min	1	SND	0.00	1	SND	0.00	5	SND	0.00	5	SND	0.00	1	SND	0.00	1	SND	0.00
-328	Max	1	SND	0.00	1	SND	0.00	5	SND	0.00	5	SND	0.00	1	SND	0.00	1	SND	0.00
-328	Min	1	SND	0.00	1	SND	0.00	5	SND	0.00	5	SND	0.00	1	SND	0.00	1	SND	0.00
-327	Max	1	SND	0.00	1	SND	0.00	5	SND	0.00	5	SND	0.00	1	SND	0.00	1	SND	0.00
-327	Min	1	SND	0.00	1	SND	0.00	5	SND	0.00	5	SND	0.00	1	SND	0.00	1	SND	0.00
-326	Max	1	SND	0.00	1	SND	0.00	5	SND	0.00	5	SND	0.00	1	SND	0.00	1	SND	0.00
-326	Min	1	SND	0.00	1	SND	0.00	5	SND	0.00	5	SND	0.00	1	SND	0.00	1	SND	0.00
-325	Max	1	SND	0.00	1	SND	0.00	1	SND	0.00	1	SND	0.00	5	SND	0.00	1	SND	0.00
-325	Min	1	SND	0.00	1	SND	0.00	1	SND	0.00	1	SND	0.00	5	SND	0.00	1	SND	0.00
-324	Max	1	SND	0.00	1	SND	0.00	5	SND	0.00	1	SND	0.00	1	SND	0.00	1	SND	0.00
-324	Min	1	SND	0.00	1	SND	0.00	5	SND	0.00	1	SND	0.00	1	SND	0.00	1	SND	0.00
-323	Max	1	SND	0.00	1	SND	0.00	1	SND	0.00	5	SND	0.00	1	SND	0.00	1	SND	0.00
-323	Min	1	SND	0.00	1	SND	0.00	1	SND	0.00	5	SND	0.00	1	SND	0.00	1	SND	0.00
-322	Max	1	SND	0.00	1	SND	0.00	5	SND	0.00	5	SND	0.00	5	SND	0.00	1	SND	0.00
-322	Min	1	SND	0.00	1	SND	0.00	5	SND	0.00	5	SND	0.00	5	SND	0.00	1	SND	0.00
-321	Max	1	SND	0.00	1	SND	0.00	1	SND	0.00	5	SND	0.00	5	SND	0.00	1	SND	0.00
-321	Min	1	SND	0.00	1	SND	0.00	1	SND	0.00	5	SND	0.00	5	SND	0.00	1	SND	0.00
-320	Max	1	SND	0.00	1	SND	0.00	5	SND	0.00	1	SND	0.00	1	SND	0.00	1	SND	0.00
-320	Min	1	SND	0.00	1	SND	0.00	5	SND	0.00	1	SND	0.00	1	SND	0.00	1	SND	0.00
-319	Max	1	SND	0.00	1	SND	0.00	5	SND	0.00	5	SND	0.00	5	SND	0.00	1	SND	0.00
-319	Min	1	SND	0.00	1	SND	0.00	5	SND	0.00	5	SND	0.00	5	SND	0.00	1	SND	0.00
-318	Max	1	SND	0.00	1	SND	0.00	5	SND	0.00	1	SND	0.00	5	SND	0.00	1	SND	0.00
-318	Min	1	SND	0.00	1	SND	0.00	5	SND	0.00	1	SND	0.00	5	SND	0.00	1	SND	0.00
-317	Max	1	SND	0.00	1	SND	0.00	5	SND	0.00	1	SND	0.00	5	SND	0.00	1	SND	0.00

-317	Min	1	SND	0.00	1	SND	0.00	5	SND	0.00	1	SND	0.00	5	SND	0.00	1	SND	0.00
-316	Max	1	SND	0.00	1	SND	0.00	5	SND	0.00	5	SND	0.00	5	SND	0.00	1	SND	0.00
-316	Min	1	SND	0.00	1	SND	0.00	5	SND	0.00	5	SND	0.00	5	SND	0.00	1	SND	0.00
-315	Max	1	SND	0.00	1	SND	0.00	1	SND	0.00	1	SND	0.00	5	SND	0.00	1	SND	0.00
-315	Min	1	SND	0.00	1	SND	0.00	1	SND	0.00	1	SND	0.00	5	SND	0.00	1	SND	0.00
-314	Max	1	SND	0.00	1	SND	0.00	5	SND	0.00	5	SND	0.00	1	SND	0.00	1	SND	0.00
-314	Min	1	SND	0.00	1	SND	0.00	5	SND	0.00	5	SND	0.00	1	SND	0.00	1	SND	0.00
-313	Max	1	SND	0.00	1	SND	0.00	5	SND	0.00	1	SND	0.00	5	SND	0.00	1	SND	0.00
-313	Min	1	SND	0.00	1	SND	0.00	5	SND	0.00	1	SND	0.00	5	SND	0.00	1	SND	0.00
-312	Max	1	SND	0.00	1	SND	0.00	1	SND	0.00	1	SND	0.00	5	SND	0.00	1	SND	0.00
-312	Min	1	SND	0.00	1	SND	0.00	1	SND	0.00	1	SND	0.00	5	SND	0.00	1	SND	0.00
-311	Max	1	SND	0.00	1	SND	0.00	5	SND	0.00	5	SND	0.00	5	SND	0.00	1	SND	0.00
-311	Min	1	SND	0.00	1	SND	0.00	5	SND	0.00	5	SND	0.00	5	SND	0.00	1	SND	0.00
-310	Max	1	SND	0.00	1	SND	0.00	5	SND	0.00	1	SND	0.00	5	SND	0.00	1	SND	0.00
-310	Min	1	SND	0.00	1	SND	0.00	5	SND	0.00	1	SND	0.00	5	SND	0.00	1	SND	0.00
-309	Max	1	SND	0.00	1	SND	0.00	5	SND	0.00	5	SND	0.00	1	SND	0.00	1	SND	0.00
-309	Min	1	SND	0.00	1	SND	0.00	5	SND	0.00	5	SND	0.00	1	SND	0.00	1	SND	0.00
-308	Max	1	SND	0.00	1	SND	0.00	5	SND	0.00	5	SND	0.00	5	SND	0.00	1	SND	0.00
-308	Min	1	SND	0.00	1	SND	0.00	5	SND	0.00	5	SND	0.00	5	SND	0.00	1	SND	0.00
-307	Max	1	SND	0.00	1	SND	0.00	1	SND	0.00	5	SND	0.00	1	SND	0.00	1	SND	0.00
-307	Min	1	SND	0.00	1	SND	0.00	1	SND	0.00	5	SND	0.00	1	SND	0.00	1	SND	0.00
-306	Max	1	SND	0.00	1	SND	0.00	5	SND	0.00	5	SND	0.00	1	SND	0.00	1	SND	0.00
-306	Min	1	SND	0.00	1	SND	0.00	5	SND	0.00	5	SND	0.00	1	SND	0.00	1	SND	0.00
-305	Max	1	SND	0.00	1	SND	0.00	5	SND	0.00	1	SND	0.00	1	SND	0.00	1	SND	0.00
-305	Min	1	SND	0.00	1	SND	0.00	5	SND	0.00	1	SND	0.00	1	SND	0.00	1	SND	0.00
-304	Max	1	SND	0.00	1	SND	0.00	1	SND	0.00	5	SND	0.00	1	SND	0.00	1	SND	0.00
-304	Min	1	SND	0.00	1	SND	0.00	1	SND	0.00	5	SND	0.00	1	SND	0.00	1	SND	0.00
-303	Max	1	SND	0.00	1	SND	0.00	5	SND	0.00	5	SND	0.00	5	SND	0.00	1	SND	0.00
-303	Min	1	SND	0.00	1	SND	0.00	5	SND	0.00	5	SND	0.00	5	SND	0.00	1	SND	0.00
-302	Max	1	SND	0.00	1	SND	0.00	5	SND	0.00	5	SND	0.00	5	SND	0.00	1	SND	0.00
-302	Min	1	SND	0.00	1	SND	0.00	5	SND	0.00	5	SND	0.00	5	SND	0.00	1	SND	0.00
-301	Max	1	SND	0.00	1	SND	0.00	5	SND	0.00	5	SND	0.00	5	SND	0.00	1	SND	0.00
-301	Min	1	SND	0.00	1	SND	0.00	5	SND	0.00	5	SND	0.00	5	SND	0.00	1	SND	0.00
-300	Max	1	SND	0.00	1	SND	0.00	5	SND	0.00	5	SND	0.00	5	SND	0.00	1	SND	0.00
-300	Min	1	SND	0.00	1	SND	0.00	5	SND	0.00	5	SND	0.00	5	SND	0.00	1	SND	0.00
-299	Max	1	SND	0.00	1	SND	0.00	5	SND	0.00	5	SND	0.00	1	SND	0.00	1	SND	0.00
-299	Min	1	SND	0.00	1	SND	0.00	5	SND	0.00	5	SND	0.00	1	SND	0.00	1	SND	0.00
-298	Max	1	SND	0.00	1	SND	0.00	5	SND	0.00	5	SND	0.00	1	SND	0.00	1	SND	0.00
-298	Min	1	SND	0.00	1	SND	0.00	5	SND	0.00	5	SND	0.00	1	SND	0.00	1	SND	0.00
-297	Max	1	SND	0.00	1	SND	0.00	5	SND	0.00	5	SND	0.00	5	SND	0.00	1	SND	0.00
-297	Min	1	SND	0.00	1	SND	0.00	5	SND	0.00	5	SND	0.00	5	SND	0.00	1	SND	0.00
-296	Max	1	SND	0.00	1	SND	0.00	5	SND	0.00	1	SND	0.00	1	SND	0.00	1	SND	0.00
-296	Min	1	SND	0.00	1	SND	0.00	5	SND	0.00	1	SND	0.00	1	SND	0.00	1	SND	0.00
-295	Max	1	SND	0.00	1	SND	0.00	5	SND	0.00	5	SND	0.00	5	SND	0.00	1	SND	0.00
-295	Min	1	SND	0.00	1	SND	0.00	5	SND	0.00	5	SND	0.00	5	SND	0.00	1	SND	0.00
-294	Max	1	SND	0.00	1	SND	0.00	5	SND	0.00	5	SND	0.00	1	SND	0.00	1	SND	0.00
-294	Min	1	SND	0.00	1	SND	0.00	5	SND	0.00	5	SND	0.00	1	SND	0.00	1	SND	0.00
-293	Max	1	SND	0.00	1	SND	0.00	5	SND	0.00	1	SND	0.00	5	SND	0.00	1	SND	0.00
-293	Min	1	SND	0.00	1	SND	0.00	5	SND	0.00	1	SND	0.00	5	SND	0.00	1	SND	0.00
-292	Max	1	SND	0.00	1	SND	0.00	5	SND	0.00	5	SND	0.00	1	SND	0.00	1	SND	0.00
-292	Min	1	SND	0.00	1	SND	0.00	5	SND	0.00	5	SND	0.00	1	SND	0.00	1	SND	0.00
-291	Max	1	SND	0.00	1	SND	0.00	5	SND	0.00	5	SND	0.00	1	SND	0.00	1	SND	0.00
-291	Min	1	SND	0.00	1	SND	0.00	5	SND	0.00	5	SND	0.00	1	SND	0.00	1	SND	0.00
-290	Max	1	SND	0.00	1	SND	0.00	1	SND	0.00	5	SND	0.00	1	SND	0.00	1	SND	0.00
-290	Min	1	SND	0.00	1	SND	0.00	1	SND	0.00	5	SND	0.00	1	SND	0.00	1	SND	0.00
-289	Max	1	SND	0.00	1	SND	0.00	1	SND	0.00	5	SND	0.00	5	SND	0.00	1	SND	0.00
-289	Min	1	SND	0.00	1	SND	0.00	1	SND	0.00	5	SND	0.00	5	SND	0.00	1	SND	0.00
-288	Max	1	SND	0.00	1	SND	0.00	5	SND	0.00	5	SND	0.00	5	SND	0.00	1	SND	0.00
-288	Min	1	SND	0.00	1	SND	0.00	5	SND	0.00	5	SND	0.00	5	SND	0.00	1	SND	0.00
-287	Max	1	SND	0.00	1	SND	0.00	5	SND	0.00	5	SND	0.00	1	SND	0.00	1	SND	0.00
-287	Min	1	SND	0.00	1	SND	0.00	5	SND	0.00	5	SND	0.00	1	SND	0.00	1	SND	0.00
-286	Max	1	SND	0.00	1	SND	0.00	1	SND	0.00	5	SND	0.00	5	SND	0.00	1	SND	0.00
-286	Min	1	SND	0.00	1	SND	0.00	1	SND	0.00	5	SND	0.00	5	SND	0.00	1	SND	0.00
-285	Max	1	SND	0.00	1	SND	0.00	5	SND	0.00	5	SND	0.00	1	SND	0.00	1	SND	0.00
-285	Min	1	SND	0.00	1	SND	0.00	5	SND	0.00	5	SND	0.00	1	SND	0.00	1	SND	0.00
-284	Max	1	SND	0.00	1	SND	0.00	5	SND	0.00	5	SND	0.00	1	SND	0.00	1	SND	0.00
-284	Min	1	SND	0.00	1	SND	0.00	5	SND	0.00	5	SND	0.00	1	SND	0.00	1	SND	0.00
-283	Max	1	SND	0.00	1	SND	0.00	1	SND	0.00	5	SND	0.00	5	SND	0.00	1	SND	0.00
-283	Min	1	SND	0.00	1	SND	0.00	1	SND	0.00	5	SND	0.00	5	SND	0.00	1	SND	0.00
-282	Max	1	SND	0.00	1	SND	0.00	5	SND	0.00	1	SND	0.00	5	SND	0.00	1	SND	0.00
-282	Min	1	SND	0.00	1	SND	0.00	5	SND	0.00	1	SND	0.00	5	SND	0.00	1	SND	0.00
-281	Max	1	SND	0.00	1	SND	0.00	5	SND	0.00	1	SND	0.00	1	SND	0.00	1	SND	0.00
-281	Min	1	SND	0.00	1	SND	0.00	5	SND	0.00	1	SND	0.00	1	SND	0.00	1	SND	0.00
-280	Max	1	SND	0.00	1	SND	0.00	1	SND	0.00	5	SND	0.00	1	SND	0.00	1	SND	0.00
-280	Min	1	SND	0.00	1	SND	0.00	1	SND	0.00	5	SND	0.00	1	SND	0.00	1	SND	0.00
-279	Max	1	SND	0.00	1	SND	0.00	1	SND	0.00	5	SND	0.00	5	SND	0.00	1	SND	0.00
-279	Min	1	SND	0.00	1	SND	0.00	1	SND	0.00	5	SND	0.00	5	SND	0.00	1	SND	0.00
-278	Max	1	SND	0.00	1	SND	0.00	5	SND	0.00	5	SND	0.00	5	SND	0.00	1	SND	0.00
-278	Min	1	SND	0.00	1	SND	0.00	5	SND	0.00	5	SND	0.00	5	SND	0.00	1	SND	0.00

-277	Max	1	SND	0.00	1	SND	0.00	5	SND	0.00	1	SND	0.00	5	SND	0.00	1	SND	0.00
-277	Min	1	SND	0.00	1	SND	0.00	5	SND	0.00	1	SND	0.00	5	SND	0.00	1	SND	0.00
-276	Max	1	SND	0.00	1	SND	0.00	1	SND	0.00	5	SND	0.00	5	SND	0.00	1	SND	0.00
-276	Min	1	SND	0.00	1	SND	0.00	1	SND	0.00	5	SND	0.00	5	SND	0.00	1	SND	0.00
-275	Max	1	SND	0.00	1	SND	0.00	1	SND	0.00	1	SND	0.00	1	SND	0.00	1	SND	0.00
-275	Min	1	SND	0.00	1	SND	0.00	1	SND	0.00	1	SND	0.00	1	SND	0.00	1	SND	0.00
-274	Max	1	SND	0.00	1	SND	0.00	1	SND	0.00	5	SND	0.00	1	SND	0.00	1	SND	0.00
-274	Min	1	SND	0.00	1	SND	0.00	1	SND	0.00	5	SND	0.00	1	SND	0.00	1	SND	0.00
-273	Max	1	SND	0.00	1	SND	0.00	1	SND	0.00	1	SND	0.00	1	SND	0.00	1	SND	0.00
-273	Min	1	SND	0.00	1	SND	0.00	1	SND	0.00	1	SND	0.00	1	SND	0.00	1	SND	0.00
-272	Max	1	SND	0.00	1	SND	0.00	5	SND	0.00	1	SND	0.00	5	SND	0.00	1	SND	0.00
-272	Min	1	SND	0.00	1	SND	0.00	5	SND	0.00	1	SND	0.00	5	SND	0.00	1	SND	0.00
-271	Max	1	SND	0.00	1	SND	0.00	5	SND	0.00	5	SND	0.00	1	SND	0.00	1	SND	0.00
-271	Min	1	SND	0.00	1	SND	0.00	5	SND	0.00	5	SND	0.00	1	SND	0.00	1	SND	0.00
-270	Max	1	SND	0.00	1	SND	0.00	1	SND	0.00	5	SND	0.00	1	SND	0.00	1	SND	0.00
-270	Min	1	SND	0.00	1	SND	0.00	1	SND	0.00	5	SND	0.00	1	SND	0.00	1	SND	0.00
-269	Max	1	SND	0.00	1	SND	0.00	1	SND	0.00	5	SND	0.00	1	SND	0.00	1	SND	0.00
-269	Min	1	SND	0.00	1	SND	0.00	1	SND	0.00	5	SND	0.00	1	SND	0.00	1	SND	0.00
-268	Max	1	SND	0.00	1	SND	0.00	1	SND	0.00	5	SND	0.00	1	SND	0.00	1	SND	0.00
-268	Min	1	SND	0.00	1	SND	0.00	1	SND	0.00	5	SND	0.00	1	SND	0.00	1	SND	0.00
-267	Max	1	SND	0.00	1	SND	0.00	1	SND	0.00	5	SND	0.00	5	SND	0.00	1	SND	0.00
-267	Min	1	SND	0.00	1	SND	0.00	1	SND	0.00	5	SND	0.00	5	SND	0.00	1	SND	0.00
-266	Max	1	SND	0.00	1	SND	0.00	5	SND	0.00	1	SND	0.00	1	SND	0.00	1	SND	0.00
-266	Min	1	SND	0.00	1	SND	0.00	5	SND	0.00	1	SND	0.00	1	SND	0.00	1	SND	0.00
-265	Max	1	SND	0.00	1	SND	0.00	5	SND	0.00	1	SND	0.00	5	SND	0.00	1	SND	0.00
-265	Min	1	SND	0.00	1	SND	0.00	5	SND	0.00	1	SND	0.00	5	SND	0.00	1	SND	0.00
-264	Max	1	SND	0.00	1	SND	0.00	5	SND	0.00	1	SND	0.00	5	SND	0.00	1	SND	0.00
-264	Min	1	SND	0.00	1	SND	0.00	5	SND	0.00	1	SND	0.00	5	SND	0.00	1	SND	0.00
-263	Max	1	SND	0.00	1	SND	0.00	1	SND	0.00	5	SND	0.00	1	SND	0.00	1	SND	0.00
-263	Min	1	SND	0.00	1	SND	0.00	1	SND	0.00	5	SND	0.00	1	SND	0.00	1	SND	0.00
-262	Max	1	SND	0.00	1	SND	0.00	1	SND	0.00	5	SND	0.00	1	SND	0.00	1	SND	0.00
-262	Min	1	SND	0.00	1	SND	0.00	1	SND	0.00	5	SND	0.00	1	SND	0.00	1	SND	0.00
-261	Max	1	SND	0.00	1	SND	0.00	5	SND	0.00	5	SND	0.00	1	SND	0.00	1	SND	0.00
-261	Min	1	SND	0.00	1	SND	0.00	5	SND	0.00	5	SND	0.00	1	SND	0.00	1	SND	0.00
-260	Max	1	SND	0.00	1	SND	0.00	5	SND	0.00	1	SND	0.00	5	SND	0.00	1	SND	0.00
-260	Min	1	SND	0.00	1	SND	0.00	5	SND	0.00	1	SND	0.00	5	SND	0.00	1	SND	0.00
-259	Max	1	SND	0.00	1	SND	0.00	5	SND	0.00	5	SND	0.00	5	SND	0.00	1	SND	0.00
-259	Min	1	SND	0.00	1	SND	0.00	5	SND	0.00	5	SND	0.00	5	SND	0.00	1	SND	0.00
-258	Max	1	SND	0.00	1	SND	0.00	1	SND	0.00	5	SND	0.00	5	SND	0.00	1	SND	0.00
-258	Min	1	SND	0.00	1	SND	0.00	1	SND	0.00	5	SND	0.00	5	SND	0.00	1	SND	0.00
-257	Max	1	SND	0.00	1	SND	0.00	1	SND	0.00	5	SND	0.00	1	SND	0.00	1	SND	0.00
-257	Min	1	SND	0.00	1	SND	0.00	1	SND	0.00	5	SND	0.00	1	SND	0.00	1	SND	0.00
-256	Max	1	SND	0.00	1	SND	0.00	5	SND	0.00	5	SND	0.00	5	SND	0.00	1	SND	0.00
-256	Min	1	SND	0.00	1	SND	0.00	5	SND	0.00	5	SND	0.00	5	SND	0.00	1	SND	0.00
-255	Max	1	SND	0.00	1	SND	0.00	1	SND	0.00	1	SND	0.00	5	SND	0.00	1	SND	0.00
-255	Min	1	SND	0.00	1	SND	0.00	1	SND	0.00	1	SND	0.00	5	SND	0.00	1	SND	0.00
-254	Max	1	SND	0.00	1	SND	0.00	1	SND	0.00	5	SND	0.00	1	SND	0.00	1	SND	0.00
-254	Min	1	SND	0.00	1	SND	0.00	1	SND	0.00	5	SND	0.00	1	SND	0.00	1	SND	0.00
-253	Max	1	SND	0.00	1	SND	0.00	1	SND	0.00	5	SND	0.00	5	SND	0.00	1	SND	0.00
-253	Min	1	SND	0.00	1	SND	0.00	1	SND	0.00	5	SND	0.00	5	SND	0.00	1	SND	0.00
-252	Max	1	SND	0.00	1	SND	0.00	5	SND	0.00	1	SND	0.00	1	SND	0.00	1	SND	0.00
-252	Min	1	SND	0.00	1	SND	0.00	5	SND	0.00	1	SND	0.00	1	SND	0.00	1	SND	0.00
-251	Max	1	SND	0.00	1	SND	0.00	5	SND	0.00	5	SND	0.00	5	SND	0.00	1	SND	0.00
-251	Min	1	SND	0.00	1	SND	0.00	5	SND	0.00	5	SND	0.00	5	SND	0.00	1	SND	0.00
-250	Max	1	SND	0.00	1	SND	0.00	5	SND	0.00	5	SND	0.00	1	SND	0.00	1	SND	0.00
-250	Min	1	SND	0.00	1	SND	0.00	5	SND	0.00	5	SND	0.00	1	SND	0.00	1	SND	0.00
-249	Max	1	SND	0.00	1	SND	0.00	1	SND	0.00	5	SND	0.00	1	SND	0.00	1	SND	0.00
-249	Min	1	SND	0.00	1	SND	0.00	1	SND	0.00	5	SND	0.00	1	SND	0.00	1	SND	0.00
-248	Max	1	SND	0.00	1	SND	0.00	5	SND	0.00	1	SND	0.00	1	SND	0.00	1	SND	0.00
-248	Min	1	SND	0.00	1	SND	0.00	5	SND	0.00	1	SND	0.00	1	SND	0.00	1	SND	0.00
-247	Max	1	SND	0.00	1	SND	0.00	5	SND	0.00	1	SND	0.00	5	SND	0.00	1	SND	0.00
-247	Min	1	SND	0.00	1	SND	0.00	5	SND	0.00	1	SND	0.00	5	SND	0.00	1	SND	0.00
-246	Max	1	SND	0.00	1	SND	0.00	5	SND	0.00	5	SND	0.00	5	SND	0.00	1	SND	0.00
-246	Min	1	SND	0.00	1	SND	0.00	5	SND	0.00	5	SND	0.00	5	SND	0.00	1	SND	0.00
-245	Max	1	SND	0.00	1	SND	0.00	5	SND	0.00	5	SND	0.00	5	SND	0.00	1	SND	0.00
-245	Min	1	SND	0.00	1	SND	0.00	5	SND	0.00	5	SND	0.00	5	SND	0.00	1	SND	0.00
-244	Max	1	SND	0.00	1	SND	0.00	5	SND	0.00	5	SND	0.00	5	SND	0.00	1	SND	0.00
-244	Min	1	SND	0.00	1	SND	0.00	5	SND	0.00	5	SND	0.00	5	SND	0.00	1	SND	0.00
-243	Max	1	SND	0.00	1	SND	0.00	5	SND	0.00	5	SND	0.00	5	SND	0.00	1	SND	0.00
-243	Min	1	SND	0.00	1	SND	0.00	5	SND	0.00	5	SND	0.00	5	SND	0.00	1	SND	0.00
-242	Max	1	SND	0.00	1	SND	0.00	5	SND	0.00	1	SND	0.00	5	SND	0.00	1	SND	0.00
-242	Min	1	SND	0.00	1	SND	0.00	5	SND	0.00	1	SND	0.00	5	SND	0.00	1	SND	0.00
-241	Max	1	SND	0.00	1	SND	0.00	5	SND	0.00	1	SND	0.00	5	SND	0.00	1	SND	0.00
-241	Min	1	SND	0.00	1	SND	0.00	5	SND	0.00	1	SND	0.00	5	SND	0.00	1	SND	0.00
-240	Max	1	SND	0.00	1	SND	0.00	5	SND	0.00	5	SND	0.00	5	SND	0.00	1	SND	0.00
-240	Min	1	SND	0.00	1	SND	0.00	5	SND	0.00	5	SND	0.00	5	SND	0.00	1	SND	0.00
-239	Max	1	SND	0.00	1	SND	0.00	5	SND	0.00	5	SND	0.00	5	SND	0.00	1	SND	0.00
-239	Min	1	SND	0.00	1	SND	0.00	5	SND	0.00	5	SND	0.00	5	SND	0.00	1	SND	0.00
-238	Max	1	SND	0.00	1	SND	0.00	5	SND	0.00	5	SND	0.00	5	SND	0.00	1	SND	0.00

-238	Min	1	SND	0.00	1	SND	0.00	5	SND	0.00	5	SND	0.00	5	SND	0.00	1	SND	0.00
-237	Max	1	SND	0.00	1	SND	0.00	1	SND	0.00	5	SND	0.00	1	SND	0.00	1	SND	0.00
-237	Min	1	SND	0.00	1	SND	0.00	1	SND	0.00	5	SND	0.00	1	SND	0.00	1	SND	0.00
-236	Max	1	SND	0.00	1	SND	0.00	5	SND	0.00	5	SND	0.00	1	SND	0.00	1	SND	0.00
-236	Min	1	SND	0.00	1	SND	0.00	5	SND	0.00	5	SND	0.00	1	SND	0.00	1	SND	0.00
-235	Max	1	SND	0.00	1	SND	0.00	1	SND	0.00	5	SND	0.00	5	SND	0.00	1	SND	0.00
-235	Min	1	SND	0.00	1	SND	0.00	1	SND	0.00	5	SND	0.00	5	SND	0.00	1	SND	0.00
-234	Max	1	SND	0.00	1	SND	0.00	1	SND	0.00	5	SND	0.00	1	SND	0.00	1	SND	0.00
-234	Min	1	SND	0.00	1	SND	0.00	1	SND	0.00	5	SND	0.00	1	SND	0.00	1	SND	0.00
-233	Max	1	SND	0.00	1	SND	0.00	5	SND	0.00	5	SND	0.00	1	SND	0.00	1	SND	0.00
-233	Min	1	SND	0.00	1	SND	0.00	5	SND	0.00	5	SND	0.00	1	SND	0.00	1	SND	0.00
-232	Max	1	SND	0.00	1	SND	0.00	5	SND	0.00	5	SND	0.00	5	SND	0.00	1	SND	0.00
-232	Min	1	SND	0.00	1	SND	0.00	5	SND	0.00	5	SND	0.00	5	SND	0.00	1	SND	0.00
-231	Max	1	SND	0.00	1	SND	0.00	5	SND	0.00	5	SND	0.00	5	SND	0.00	1	SND	0.00
-231	Min	1	SND	0.00	1	SND	0.00	5	SND	0.00	5	SND	0.00	5	SND	0.00	1	SND	0.00
-230	Max	1	SND	0.00	1	SND	0.00	5	SND	0.00	5	SND	0.00	5	SND	0.00	1	SND	0.00
-230	Min	1	SND	0.00	1	SND	0.00	5	SND	0.00	5	SND	0.00	5	SND	0.00	1	SND	0.00
-229	Max	1	SND	0.00	1	SND	0.00	5	SND	0.00	5	SND	0.00	1	SND	0.00	1	SND	0.00
-229	Min	1	SND	0.00	1	SND	0.00	5	SND	0.00	5	SND	0.00	1	SND	0.00	1	SND	0.00
-228	Max	1	SND	0.00	1	SND	0.00	5	SND	0.00	1	SND	0.00	1	SND	0.00	1	SND	0.00
-228	Min	1	SND	0.00	1	SND	0.00	5	SND	0.00	1	SND	0.00	1	SND	0.00	1	SND	0.00
-227	Max	1	SND	0.00	1	SND	0.00	5	SND	0.00	5	SND	0.00	5	SND	0.00	1	SND	0.00
-227	Min	1	SND	0.00	1	SND	0.00	5	SND	0.00	5	SND	0.00	5	SND	0.00	1	SND	0.00
-226	Max	1	SND	0.00	1	SND	0.00	5	SND	0.00	1	SND	0.00	5	SND	0.00	1	SND	0.00
-226	Min	1	SND	0.00	1	SND	0.00	5	SND	0.00	1	SND	0.00	5	SND	0.00	1	SND	0.00
-225	Max	1	SND	0.00	1	SND	0.00	5	SND	0.00	1	SND	0.00	1	SND	0.00	1	SND	0.00
-225	Min	1	SND	0.00	1	SND	0.00	5	SND	0.00	1	SND	0.00	1	SND	0.00	1	SND	0.00
-224	Max	1	SND	0.00	1	SND	0.00	5	SND	0.00	5	SND	0.00	1	SND	0.00	1	SND	0.00
-224	Min	1	SND	0.00	1	SND	0.00	5	SND	0.00	5	SND	0.00	1	SND	0.00	1	SND	0.00
-223	Max	1	SND	0.00	1	SND	0.00	5	SND	0.00	5	SND	0.00	5	SND	0.00	1	SND	0.00
-223	Min	1	SND	0.00	1	SND	0.00	5	SND	0.00	5	SND	0.00	5	SND	0.00	1	SND	0.00
-222	Max	1	SND	0.00	1	SND	0.00	5	SND	0.00	5	SND	0.00	5	SND	0.00	1	SND	0.00
-222	Min	1	SND	0.00	1	SND	0.00	5	SND	0.00	5	SND	0.00	5	SND	0.00	1	SND	0.00
-221	Max	1	SND	0.00	1	SND	0.00	5	SND	0.00	5	SND	0.00	5	SND	0.00	1	SND	0.00
-221	Min	1	SND	0.00	1	SND	0.00	5	SND	0.00	5	SND	0.00	5	SND	0.00	1	SND	0.00
-220	Max	1	SND	0.00	1	SND	0.00	5	SND	0.00	5	SND	0.00	1	SND	0.00	1	SND	0.00
-220	Min	1	SND	0.00	1	SND	0.00	5	SND	0.00	5	SND	0.00	1	SND	0.00	1	SND	0.00
-219	Max	1	SND	0.00	1	SND	0.00	1	SND	0.00	1	SND	0.00	5	SND	0.00	1	SND	0.00
-219	Min	1	SND	0.00	1	SND	0.00	1	SND	0.00	1	SND	0.00	5	SND	0.00	1	SND	0.00
-218	Max	1	SND	0.00	1	SND	0.00	5	SND	0.00	1	SND	0.00	5	SND	0.00	1	SND	0.00
-218	Min	1	SND	0.00	1	SND	0.00	5	SND	0.00	1	SND	0.00	5	SND	0.00	1	SND	0.00
-217	Max	1	SND	0.00	1	SND	0.00	1	SND	0.00	5	SND	0.00	5	SND	0.00	1	SND	0.00
-217	Min	1	SND	0.00	1	SND	0.00	1	SND	0.00	5	SND	0.00	5	SND	0.00	1	SND	0.00
-216	Max	1	SND	0.00	1	SND	0.00	5	SND	0.00	1	SND	0.00	1	SND	0.00	1	SND	0.00
-216	Min	1	SND	0.00	1	SND	0.00	5	SND	0.00	1	SND	0.00	1	SND	0.00	1	SND	0.00
-215	Max	1	SND	0.00	1	SND	0.00	1	SND	0.00	5	SND	0.00	5	SND	0.00	1	SND	0.00
-215	Min	1	SND	0.00	1	SND	0.00	1	SND	0.00	5	SND	0.00	5	SND	0.00	1	SND	0.00
-214	Max	1	SND	0.00	1	SND	0.00	5	SND	0.00	5	SND	0.00	1	SND	0.00	1	SND	0.00
-214	Min	1	SND	0.00	1	SND	0.00	5	SND	0.00	5	SND	0.00	1	SND	0.00	1	SND	0.00
-213	Max	1	SND	0.00	1	SND	0.00	5	SND	0.00	5	SND	0.00	1	SND	0.00	1	SND	0.00
-213	Min	1	SND	0.00	1	SND	0.00	5	SND	0.00	5	SND	0.00	1	SND	0.00	1	SND	0.00
-212	Max	1	SND	0.00	1	SND	0.00	1	SND	0.00	1	SND	0.00	5	SND	0.00	1	SND	0.00
-212	Min	1	SND	0.00	1	SND	0.00	1	SND	0.00	1	SND	0.00	5	SND	0.00	1	SND	0.00
-211	Max	1	SND	0.00	1	SND	0.00	5	SND	0.00	5	SND	0.00	1	SND	0.00	1	SND	0.00
-211	Min	1	SND	0.00	1	SND	0.00	5	SND	0.00	5	SND	0.00	1	SND	0.00	1	SND	0.00
-210	Max	1	SND	0.00	1	SND	0.00	5	SND	0.00	1	SND	0.00	1	SND	0.00	1	SND	0.00
-210	Min	1	SND	0.00	1	SND	0.00	5	SND	0.00	1	SND	0.00	1	SND	0.00	1	SND	0.00
-209	Max	1	SND	0.00	1	SND	0.00	1	SND	0.00	5	SND	0.00	1	SND	0.00	1	SND	0.00
-209	Min	1	SND	0.00	1	SND	0.00	1	SND	0.00	5	SND	0.00	1	SND	0.00	1	SND	0.00
-208	Max	1	SND	0.00	1	SND	0.00	5	SND	0.00	1	SND	0.00	5	SND	0.00	1	SND	0.00
-208	Min	1	SND	0.00	1	SND	0.00	5	SND	0.00	1	SND	0.00	5	SND	0.00	1	SND	0.00
-207	Max	1	SND	0.00	1	SND	0.00	5	SND	0.00	5	SND	0.00	1	SND	0.00	1	SND	0.00
-207	Min	1	SND	0.00	1	SND	0.00	5	SND	0.00	5	SND	0.00	1	SND	0.00	1	SND	0.00
-206	Max	1	SND	0.00	1	SND	0.00	1	SND	0.00	1	SND	0.00	1	SND	0.00	1	SND	0.00
-206	Min	1	SND	0.00	1	SND	0.00	1	SND	0.00	1	SND	0.00	1	SND	0.00	1	SND	0.00
-205	Max	1	SND	0.00	1	SND	0.00	5	SND	0.00	5	SND	0.00	1	SND	0.00	1	SND	0.00
-205	Min	1	SND	0.00	1	SND	0.00	5	SND	0.00	5	SND	0.00	1	SND	0.00	1	SND	0.00
-204	Max	1	SND	0.00	1	SND	0.00	5	SND	0.00	5	SND	0.00	1	SND	0.00	1	SND	0.00
-204	Min	1	SND	0.00	1	SND	0.00	5	SND	0.00	5	SND	0.00	1	SND	0.00	1	SND	0.00
-203	Max	1	SND	0.00	1	SND	0.00	5	SND	0.00	1	SND	0.00	5	SND	0.00	1	SND	0.00
-203	Min	1	SND	0.00	1	SND	0.00	5	SND	0.00	1	SND	0.00	5	SND	0.00	1	SND	0.00
-202	Max	1	SND	0.00	1	SND	0.00	5	SND	0.00	1	SND	0.00	5	SND	0.00	1	SND	0.00
-202	Min	1	SND	0.00	1	SND	0.00	5	SND	0.00	1	SND	0.00	5	SND	0.00	1	SND	0.00
-201	Max	1	SND	0.00	1	SND	0.00	5	SND	0.00	1	SND	0.00	1	SND	0.00	1	SND	0.00
-201	Min	1	SND	0.00	1	SND	0.00	5	SND	0.00	1	SND	0.00	1	SND	0.00	1	SND	0.00
-200	Max	1	SND	0.00	1	SND	0.00	1	SND	0.00	1	SND	0.00	5	SND	0.00	1	SND	0.00
-200	Min	1	SND	0.00	1	SND	0.00	1	SND	0.00	1	SND	0.00	5	SND	0.00	1	SND	0.00
-199	Max	1	SND	0.00	1	SND	0.00	1	SND	0.00	1	SND	0.00	1	SND	0.00	1	SND	0.00
-199	Min	1	SND	0.00	1	SND	0.00	1	SND	0.00	1	SND	0.00	1	SND	0.00	1	SND	0.00

-198	Max	1	SND	0.00	1	SND	0.00	1	SND	0.00	1	SND	0.00	1	SND	0.00	1	SND	0.00
-198	Min	1	SND	0.00	1	SND	0.00	1	SND	0.00	1	SND	0.00	1	SND	0.00	1	SND	0.00
-197	Max	1	SND	0.00	1	SND	0.00	5	SND	0.00	1	SND	0.00	5	SND	0.00	1	SND	0.00
-197	Min	1	SND	0.00	1	SND	0.00	5	SND	0.00	1	SND	0.00	5	SND	0.00	1	SND	0.00
-196	Max	1	SND	0.00	1	SND	0.00	1	SND	0.00	5	SND	0.00	5	SND	0.00	1	SND	0.00
-196	Min	1	SND	0.00	1	SND	0.00	1	SND	0.00	5	SND	0.00	5	SND	0.00	1	SND	0.00
-195	Max	1	SND	0.00	1	SND	0.00	5	SND	0.00	1	SND	0.00	1	SND	0.00	1	SND	0.00
-195	Min	1	SND	0.00	1	SND	0.00	5	SND	0.00	1	SND	0.00	1	SND	0.00	1	SND	0.00
-194	Max	1	SND	0.00	1	SND	0.00	5	SND	0.00	5	SND	0.00	1	SND	0.00	1	SND	0.00
-194	Min	1	SND	0.00	1	SND	0.00	5	SND	0.00	5	SND	0.00	1	SND	0.00	1	SND	0.00
-193	Max	1	SND	0.00	1	SND	0.00	1	SND	0.00	5	SND	0.00	1	SND	0.00	1	SND	0.00
-193	Min	1	SND	0.00	1	SND	0.00	1	SND	0.00	5	SND	0.00	1	SND	0.00	1	SND	0.00
-192	Max	1	SND	0.00	1	SND	0.00	1	SND	0.00	5	SND	0.00	5	SND	0.00	1	SND	0.00
-192	Min	1	SND	0.00	1	SND	0.00	1	SND	0.00	5	SND	0.00	5	SND	0.00	1	SND	0.00
-191	Max	1	SND	0.00	1	SND	0.00	1	SND	0.00	5	SND	0.00	5	SND	0.00	1	SND	0.00
-191	Min	1	SND	0.00	1	SND	0.00	1	SND	0.00	5	SND	0.00	5	SND	0.00	1	SND	0.00
-190	Max	1	SND	0.00	1	SND	0.00	1	SND	0.00	5	SND	0.00	1	SND	0.00	1	SND	0.00
-190	Min	1	SND	0.00	1	SND	0.00	1	SND	0.00	5	SND	0.00	1	SND	0.00	1	SND	0.00
-189	Max	1	SND	0.00	1	SND	0.00	5	SND	0.00	1	SND	0.00	5	SND	0.00	1	SND	0.00
-189	Min	1	SND	0.00	1	SND	0.00	5	SND	0.00	1	SND	0.00	5	SND	0.00	1	SND	0.00
-188	Max	1	SND	0.00	1	SND	0.00	1	SND	0.00	5	SND	0.00	1	SND	0.00	1	SND	0.00
-188	Min	1	SND	0.00	1	SND	0.00	1	SND	0.00	5	SND	0.00	1	SND	0.00	1	SND	0.00
-187	Max	1	SND	0.00	1	SND	0.00	5	SND	0.00	5	SND	0.00	5	SND	0.00	1	SND	0.00
-187	Min	1	SND	0.00	1	SND	0.00	5	SND	0.00	5	SND	0.00	5	SND	0.00	1	SND	0.00
-186	Max	1	SND	0.00	1	SND	0.00	1	SND	0.00	5	SND	0.00	1	SND	0.00	1	SND	0.00
-186	Min	1	SND	0.00	1	SND	0.00	1	SND	0.00	5	SND	0.00	1	SND	0.00	1	SND	0.00
-185	Max	1	SND	0.00	1	SND	0.00	5	SND	0.00	5	SND	0.00	1	SND	0.00	1	SND	0.00
-185	Min	1	SND	0.00	1	SND	0.00	5	SND	0.00	5	SND	0.00	1	SND	0.00	1	SND	0.00
-184	Max	1	SND	0.00	1	SND	0.00	5	SND	0.00	1	SND	0.00	1	SND	0.00	1	SND	0.00
-184	Min	1	SND	0.00	1	SND	0.00	5	SND	0.00	1	SND	0.00	1	SND	0.00	1	SND	0.00
-183	Max	1	SND	0.00	1	SND	0.00	1	SND	0.00	5	SND	0.00	5	SND	0.00	1	SND	0.00
-183	Min	1	SND	0.00	1	SND	0.00	1	SND	0.00	5	SND	0.00	5	SND	0.00	1	SND	0.00
-182	Max	1	SND	0.00	1	SND	0.00	1	SND	0.00	5	SND	0.00	1	SND	0.00	1	SND	0.00
-182	Min	1	SND	0.00	1	SND	0.00	1	SND	0.00	5	SND	0.00	1	SND	0.00	1	SND	0.00
-181	Max	1	SND	0.00	1	SND	0.00	5	SND	0.00	5	SND	0.00	1	SND	0.00	1	SND	0.00
-181	Min	1	SND	0.00	1	SND	0.00	5	SND	0.00	5	SND	0.00	1	SND	0.00	1	SND	0.00
-180	Max	1	SND	0.00	1	SND	0.00	5	SND	0.00	5	SND	0.00	1	SND	0.00	1	SND	0.00
-180	Min	1	SND	0.00	1	SND	0.00	5	SND	0.00	5	SND	0.00	1	SND	0.00	1	SND	0.00
-179	Max	1	SND	0.00	1	SND	0.00	5	SND	0.00	5	SND	0.00	5	SND	0.00	1	SND	0.00
-179	Min	1	SND	0.00	1	SND	0.00	5	SND	0.00	5	SND	0.00	5	SND	0.00	1	SND	0.00
-178	Max	1	SND	0.00	1	SND	0.00	1	SND	0.00	5	SND	0.00	5	SND	0.00	1	SND	0.00
-178	Min	1	SND	0.00	1	SND	0.00	1	SND	0.00	5	SND	0.00	5	SND	0.00	1	SND	0.00
-177	Max	1	SND	0.00	1	SND	0.00	5	SND	0.00	1	SND	0.00	5	SND	0.00	1	SND	0.00
-177	Min	1	SND	0.00	1	SND	0.00	5	SND	0.00	1	SND	0.00	5	SND	0.00	1	SND	0.00
-176	Max	1	SND	0.00	1	SND	0.00	5	SND	0.00	5	SND	0.00	1	SND	0.00	1	SND	0.00
-176	Min	1	SND	0.00	1	SND	0.00	5	SND	0.00	5	SND	0.00	1	SND	0.00	1	SND	0.00
-175	Max	1	SND	0.00	1	SND	0.00	5	SND	0.00	5	SND	0.00	5	SND	0.00	1	SND	0.00
-175	Min	1	SND	0.00	1	SND	0.00	5	SND	0.00	5	SND	0.00	5	SND	0.00	1	SND	0.00
-174	Max	1	SND	0.00	1	SND	0.00	5	SND	0.00	5	SND	0.00	5	SND	0.00	1	SND	0.00
-174	Min	1	SND	0.00	1	SND	0.00	5	SND	0.00	5	SND	0.00	5	SND	0.00	1	SND	0.00
-173	Max	1	SND	0.00	1	SND	0.00	5	SND	0.00	5	SND	0.00	5	SND	0.00	1	SND	0.00
-173	Min	1	SND	0.00	1	SND	0.00	5	SND	0.00	5	SND	0.00	5	SND	0.00	1	SND	0.00
-172	Max	1	SND	0.00	1	SND	0.00	5	SND	0.00	1	SND	0.00	1	SND	0.00	1	SND	0.00
-172	Min	1	SND	0.00	1	SND	0.00	5	SND	0.00	1	SND	0.00	1	SND	0.00	1	SND	0.00
-171	Max	1	SND	0.00	1	SND	0.00	5	SND	0.00	1	SND	0.00	5	SND	0.00	1	SND	0.00
-171	Min	1	SND	0.00	1	SND	0.00	5	SND	0.00	1	SND	0.00	5	SND	0.00	1	SND	0.00
-170	Max	1	SND	0.00	1	SND	0.00	5	SND	0.00	5	SND	0.00	1	SND	0.00	1	SND	0.00
-170	Min	1	SND	0.00	1	SND	0.00	5	SND	0.00	5	SND	0.00	1	SND	0.00	1	SND	0.00
-169	Max	1	SND	0.00	1	SND	0.00	1	SND	0.00	5	SND	0.00	5	SND	0.00	1	SND	0.00
-169	Min	1	SND	0.00	1	SND	0.00	1	SND	0.00	5	SND	0.00	5	SND	0.00	1	SND	0.00
-168	Max	1	SND	0.00	1	SND	0.00	5	SND	0.00	5	SND	0.00	5	SND	0.00	1	SND	0.00
-168	Min	1	SND	0.00	1	SND	0.00	5	SND	0.00	5	SND	0.00	5	SND	0.00	1	SND	0.00
-167	Max	1	SND	0.00	1	SND	0.00	5	SND	0.00	1	SND	0.00	5	SND	0.00	1	SND	0.00
-167	Min	1	SND	0.00	1	SND	0.00	5	SND	0.00	1	SND	0.00	5	SND	0.00	1	SND	0.00
-166	Max	1	SND	0.00	1	SND	0.00	5	SND	0.00	5	SND	0.00	5	SND	0.00	1	SND	0.00
-166	Min	1	SND	0.00	1	SND	0.00	5	SND	0.00	5	SND	0.00	5	SND	0.00	1	SND	0.00
-165	Max	1	SND	0.00	1	SND	0.00	5	SND	0.00	5	SND	0.00	5	SND	0.00	1	SND	0.00
-165	Min	1	SND	0.00	1	SND	0.00	5	SND	0.00	5	SND	0.00	5	SND	0.00	1	SND	0.00
-164	Max	1	SND	0.00	1	SND	0.00	5	SND	0.00	5	SND	0.00	5	SND	0.00	1	SND	0.00
-164	Min	1	SND	0.00	1	SND	0.00	5	SND	0.00	5	SND	0.00	5	SND	0.00	1	SND	0.00
-163	Max	1	SND	0.00	1	SND	0.00	5	SND	0.00	5	SND	0.00	1	SND	0.00	1	SND	0.00
-163	Min	1	SND	0.00	1	SND	0.00	5	SND	0.00	5	SND	0.00	1	SND	0.00	1	SND	0.00
-162	Max	1	SND	0.00	1	SND	0.00	5	SND	0.00	5	SND	0.00	1	SND	0.00	1	SND	0.00
-162	Min	1	SND	0.00	1	SND	0.00	5	SND	0.00	5	SND	0.00	1	SND	0.00	1	SND	0.00
-161	Max	1	SND	0.00	1	SND	0.00	5	SND	0.00	5	SND	0.00	1	SND	0.00	1	SND	0.00
-161	Min	1	SND	0.00	1	SND	0.00	5	SND	0.00	5	SND	0.00	1	SND	0.00	1	SND	0.00
-160	Max	1	SND	0.00	1	SND	0.00	5	SND	0.00	5	SND	0.00	1	SND	0.00	1	SND	0.00
-160	Min	1	SND	0.00	1	SND	0.00	5	SND	0.00	5	SND	0.00	1	SND	0.00	1	SND	0.00
-159	Max	1	SND	0.00	1	SND	0.00	1	SND	0.00	1	SND	0.00	5	SND	0.00	1	SND	0.00

-159	Min	1	SND	0.00	1	SND	0.00	1	SND	0.00	1	SND	0.00	5	SND	0.00	1	SND	0.00
-158	Max	1	SND	0.00	1	SND	0.00	1	SND	0.00	5	SND	0.00	5	SND	0.00	1	SND	0.00
-158	Min	1	SND	0.00	1	SND	0.00	1	SND	0.00	5	SND	0.00	5	SND	0.00	1	SND	0.00
-157	Max	1	SND	0.00	1	SND	0.00	5	SND	0.00	5	SND	0.00	5	SND	0.00	1	SND	0.00
-157	Min	1	SND	0.00	1	SND	0.00	5	SND	0.00	5	SND	0.00	5	SND	0.00	1	SND	0.00
-156	Max	1	SND	0.00	1	SND	0.00	5	SND	0.00	5	SND	0.00	5	SND	0.00	1	SND	0.00
-156	Min	1	SND	0.00	1	SND	0.00	5	SND	0.00	5	SND	0.00	5	SND	0.00	1	SND	0.00
-155	Max	1	SND	0.00	1	SND	0.00	5	SND	0.00	5	SND	0.00	1	SND	0.00	1	SND	0.00
-155	Min	1	SND	0.00	1	SND	0.00	5	SND	0.00	5	SND	0.00	1	SND	0.00	1	SND	0.00
-154	Max	1	SND	0.00	1	SND	0.00	5	SND	0.00	5	SND	0.00	1	SND	0.00	1	SND	0.00
-154	Min	1	SND	0.00	1	SND	0.00	5	SND	0.00	5	SND	0.00	1	SND	0.00	1	SND	0.00
-153	Max	1	SND	0.00	1	SND	0.00	5	SND	0.00	1	SND	0.00	5	SND	0.00	1	SND	0.00
-153	Min	1	SND	0.00	1	SND	0.00	5	SND	0.00	1	SND	0.00	5	SND	0.00	1	SND	0.00
-152	Max	1	SND	0.00	1	SND	0.00	1	SND	0.00	5	SND	0.00	1	SND	0.00	1	SND	0.00
-152	Min	1	SND	0.00	1	SND	0.00	1	SND	0.00	5	SND	0.00	1	SND	0.00	1	SND	0.00
-151	Max	1	SND	0.00	1	SND	0.00	1	SND	0.00	5	SND	0.00	1	SND	0.00	1	SND	0.00
-151	Min	1	SND	0.00	1	SND	0.00	1	SND	0.00	5	SND	0.00	1	SND	0.00	1	SND	0.00
-150	Max	1	SND	0.00	1	SND	0.00	5	SND	0.00	5	SND	0.00	5	SND	0.00	1	SND	0.00
-150	Min	1	SND	0.00	1	SND	0.00	5	SND	0.00	5	SND	0.00	5	SND	0.00	1	SND	0.00
-149	Max	1	SND	0.00	1	SND	0.00	1	SND	0.00	5	SND	0.00	5	SND	0.00	1	SND	0.00
-149	Min	1	SND	0.00	1	SND	0.00	1	SND	0.00	5	SND	0.00	5	SND	0.00	1	SND	0.00
-148	Max	1	SND	0.00	1	SND	0.00	5	SND	0.00	5	SND	0.00	1	SND	0.00	1	SND	0.00
-148	Min	1	SND	0.00	1	SND	0.00	5	SND	0.00	5	SND	0.00	1	SND	0.00	1	SND	0.00
-147	Max	1	SND	0.00	1	SND	0.00	5	SND	0.00	5	SND	0.00	1	SND	0.00	1	SND	0.00
-147	Min	1	SND	0.00	1	SND	0.00	5	SND	0.00	5	SND	0.00	1	SND	0.00	1	SND	0.00
-146	Max	1	SND	0.00	1	SND	0.00	5	SND	0.00	1	SND	0.00	1	SND	0.00	1	SND	0.00
-146	Min	1	SND	0.00	1	SND	0.00	5	SND	0.00	1	SND	0.00	1	SND	0.00	1	SND	0.00
-145	Max	1	SND	0.00	1	SND	0.00	5	SND	0.00	5	SND	0.00	1	SND	0.00	1	SND	0.00
-145	Min	1	SND	0.00	1	SND	0.00	5	SND	0.00	5	SND	0.00	1	SND	0.00	1	SND	0.00
-144	Max	1	SND	0.00	1	SND	0.00	1	SND	0.00	5	SND	0.00	1	SND	0.00	1	SND	0.00
-144	Min	1	SND	0.00	1	SND	0.00	1	SND	0.00	5	SND	0.00	1	SND	0.00	1	SND	0.00
-143	Max	1	SND	0.00	1	SND	0.00	1	SND	0.00	5	SND	0.00	1	SND	0.00	1	SND	0.00
-143	Min	1	SND	0.00	1	SND	0.00	1	SND	0.00	5	SND	0.00	1	SND	0.00	1	SND	0.00
-142	Max	1	SND	0.00	1	SND	0.00	5	SND	0.00	5	SND	0.00	5	SND	0.00	1	SND	0.00
-142	Min	1	SND	0.00	1	SND	0.00	5	SND	0.00	5	SND	0.00	5	SND	0.00	1	SND	0.00
-141	Max	1	SND	0.00	1	SND	0.00	5	SND	0.00	5	SND	0.00	1	SND	0.00	1	SND	0.00
-141	Min	1	SND	0.00	1	SND	0.00	5	SND	0.00	5	SND	0.00	1	SND	0.00	1	SND	0.00
-140	Max	1	SND	0.00	1	SND	0.00	1	SND	0.00	5	SND	0.00	5	SND	0.00	1	SND	0.00
-140	Min	1	SND	0.00	1	SND	0.00	1	SND	0.00	5	SND	0.00	5	SND	0.00	1	SND	0.00
-139	Max	1	SND	0.00	1	SND	0.00	1	SND	0.00	1	SND	0.00	1	SND	0.00	1	SND	0.00
-139	Min	1	SND	0.00	1	SND	0.00	1	SND	0.00	1	SND	0.00	1	SND	0.00	1	SND	0.00
-138	Max	1	SND	0.00	1	SND	0.00	1	SND	0.00	1	SND	0.00	1	SND	0.00	1	SND	0.00
-138	Min	1	SND	0.00	1	SND	0.00	1	SND	0.00	1	SND	0.00	1	SND	0.00	1	SND	0.00
-137	Max	1	SND	0.00	1	SND	0.00	5	SND	0.00	5	SND	0.00	5	SND	0.00	1	SND	0.00
-137	Min	1	SND	0.00	1	SND	0.00	5	SND	0.00	5	SND	0.00	5	SND	0.00	1	SND	0.00
-136	Max	1	SND	0.00	1	SND	0.00	5	SND	0.00	1	SND	0.00	5	SND	0.00	1	SND	0.00
-136	Min	1	SND	0.00	1	SND	0.00	5	SND	0.00	1	SND	0.00	5	SND	0.00	1	SND	0.00
-135	Max	1	SND	0.00	1	SND	0.00	1	SND	0.00	1	SND	0.00	5	SND	0.00	1	SND	0.00
-135	Min	1	SND	0.00	1	SND	0.00	1	SND	0.00	1	SND	0.00	5	SND	0.00	1	SND	0.00
-134	Max	1	SND	0.00	1	SND	0.00	1	SND	0.00	1	SND	0.00	1	SND	0.00	1	SND	0.00
-134	Min	1	SND	0.00	1	SND	0.00	1	SND	0.00	1	SND	0.00	1	SND	0.00	1	SND	0.00
-133	Max	1	SND	0.00	1	SND	0.00	1	SND	0.00	5	SND	0.00	5	SND	0.00	1	SND	0.00
-133	Min	1	SND	0.00	1	SND	0.00	1	SND	0.00	5	SND	0.00	5	SND	0.00	1	SND	0.00
-132	Max	1	SND	0.00	1	SND	0.00	5	SND	0.00	1	SND	0.00	5	SND	0.00	1	SND	0.00
-132	Min	1	SND	0.00	1	SND	0.00	5	SND	0.00	1	SND	0.00	5	SND	0.00	1	SND	0.00
-131	Max	1	SND	0.00	1	SND	0.00	5	SND	0.00	5	SND	0.00	5	SND	0.00	1	SND	0.00
-131	Min	1	SND	0.00	1	SND	0.00	5	SND	0.00	5	SND	0.00	5	SND	0.00	1	SND	0.00
-130	Max	1	SND	0.00	1	SND	0.00	5	SND	0.00	5	SND	0.00	5	SND	0.00	1	SND	0.00
-130	Min	1	SND	0.00	1	SND	0.00	5	SND	0.00	5	SND	0.00	5	SND	0.00	1	SND	0.00
-129	Max	1	SND	0.00	1	SND	0.00	1	SND	0.00	5	SND	0.00	1	SND	0.00	1	SND	0.00
-129	Min	1	SND	0.00	1	SND	0.00	1	SND	0.00	5	SND	0.00	1	SND	0.00	1	SND	0.00
-128	Max	1	SND	0.00	1	SND	0.00	1	SND	0.00	1	SND	0.00	5	SND	0.00	1	SND	0.00
-128	Min	1	SND	0.00	1	SND	0.00	1	SND	0.00	1	SND	0.00	5	SND	0.00	1	SND	0.00
-127	Max	1	SND	0.00	1	SND	0.00	5	SND	0.00	5	SND	0.00	1	SND	0.00	1	SND	0.00
-127	Min	1	SND	0.00	1	SND	0.00	5	SND	0.00	5	SND	0.00	1	SND	0.00	1	SND	0.00
-126	Max	1	SND	0.00	1	SND	0.00	1	SND	0.00	1	SND	0.00	5	SND	0.00	1	SND	0.00
-126	Min	1	SND	0.00	1	SND	0.00	1	SND	0.00	1	SND	0.00	5	SND	0.00	1	SND	0.00
-125	Max	1	SND	0.00	1	SND	0.00	5	SND	0.00	5	SND	0.00	1	SND	0.00	1	SND	0.00
-125	Min	1	SND	0.00	1	SND	0.00	5	SND	0.00	5	SND	0.00	1	SND	0.00	1	SND	0.00
-124	Max	1	SND	0.00	1	SND	0.00	1	SND	0.00	1	SND	0.00	1	SND	0.00	1	SND	0.00
-124	Min	1	SND	0.00	1	SND	0.00	1	SND	0.00	1	SND	0.00	1	SND	0.00	1	SND	0.00
-123	Max	1	SND	0.00	1	SND	0.00	1	SND	0.00	5	SND	0.00	1	SND	0.00	1	SND	0.00
-123	Min	1	SND	0.00	1	SND	0.00	1	SND	0.00	5	SND	0.00	1	SND	0.00	1	SND	0.00
-122	Max	1	SND	0.00	1	SND	0.00	1	SND	0.00	5	SND	0.00	1	SND	0.00	1	SND	0.00
-122	Min	1	SND	0.00	1	SND	0.00	1	SND	0.00	5	SND	0.00	1	SND	0.00	1	SND	0.00
-121	Max	1	SND	0.00	1	SND	0.00	1	SND	0.00	5	SND	0.00	5	SND	0.00	1	SND	0.00
-121	Min	1	SND	0.00	1	SND	0.00	1	SND	0.00	5	SND	0.00	5	SND	0.00	1	SND	0.00
-120	Max	1	SND	0.00	1	SND	0.00	5	SND	0.00	5	SND	0.00	5	SND	0.00	1	SND	0.00
-120	Min	1	SND	0.00	1	SND	0.00	5	SND	0.00	5	SND	0.00	5	SND	0.00	1	SND	0.00

-119	Max	1	SND	0.00	1	SND	0.00	1	SND	0.00	1	SND	0.00	1	SND	0.00	1	SND	0.00
-119	Min	1	SND	0.00	1	SND	0.00	1	SND	0.00	1	SND	0.00	1	SND	0.00	1	SND	0.00
-118	Max	1	SND	0.00	1	SND	0.00	5	SND	0.00	5	SND	0.00	5	SND	0.00	1	SND	0.00
-118	Min	1	SND	0.00	1	SND	0.00	5	SND	0.00	5	SND	0.00	5	SND	0.00	1	SND	0.00
-117	Max	1	SND	0.00	1	SND	0.00	1	SND	0.00	1	SND	0.00	5	SND	0.00	1	SND	0.00
-117	Min	1	SND	0.00	1	SND	0.00	1	SND	0.00	1	SND	0.00	5	SND	0.00	1	SND	0.00
-116	Max	1	SND	0.00	1	SND	0.00	5	SND	0.00	1	SND	0.00	5	SND	0.00	1	SND	0.00
-116	Min	1	SND	0.00	1	SND	0.00	5	SND	0.00	1	SND	0.00	5	SND	0.00	1	SND	0.00
-115	Max	1	SND	0.00	1	SND	0.00	5	SND	0.00	5	SND	0.00	1	SND	0.00	1	SND	0.00
-115	Min	1	SND	0.00	1	SND	0.00	5	SND	0.00	5	SND	0.00	1	SND	0.00	1	SND	0.00
-114	Max	1	SND	0.00	1	SND	0.00	5	SND	0.00	5	SND	0.00	5	SND	0.00	1	SND	0.00
-114	Min	1	SND	0.00	1	SND	0.00	5	SND	0.00	5	SND	0.00	5	SND	0.00	1	SND	0.00
-113	Max	1	SND	0.00	1	SND	0.00	5	SND	0.00	5	SND	0.00	5	SND	0.00	1	SND	0.00
-113	Min	1	SND	0.00	1	SND	0.00	5	SND	0.00	5	SND	0.00	5	SND	0.00	1	SND	0.00
-112	Max	1	SND	0.00	1	SND	0.00	5	SND	0.00	1	SND	0.00	5	SND	0.00	1	SND	0.00
-112	Min	1	SND	0.00	1	SND	0.00	5	SND	0.00	1	SND	0.00	5	SND	0.00	1	SND	0.00
-111	Max	1	SND	0.00	1	SND	0.00	5	SND	0.00	1	SND	0.00	1	SND	0.00	1	SND	0.00
-111	Min	1	SND	0.00	1	SND	0.00	5	SND	0.00	1	SND	0.00	1	SND	0.00	1	SND	0.00
-110	Max	1	SND	0.00	1	SND	0.00	5	SND	0.00	5	SND	0.00	5	SND	0.00	1	SND	0.00
-110	Min	1	SND	0.00	1	SND	0.00	5	SND	0.00	5	SND	0.00	5	SND	0.00	1	SND	0.00
-109	Max	1	SND	0.00	1	SND	0.00	1	SND	0.00	5	SND	0.00	1	SND	0.00	1	SND	0.00
-109	Min	1	SND	0.00	1	SND	0.00	1	SND	0.00	5	SND	0.00	1	SND	0.00	1	SND	0.00
-108	Max	1	SND	0.00	1	SND	0.00	5	SND	0.00	1	SND	0.00	5	SND	0.00	1	SND	0.00
-108	Min	1	SND	0.00	1	SND	0.00	5	SND	0.00	1	SND	0.00	5	SND	0.00	1	SND	0.00
-107	Max	1	SND	0.00	1	SND	0.00	1	SND	0.00	5	SND	0.00	5	SND	0.00	1	SND	0.00
-107	Min	1	SND	0.00	1	SND	0.00	1	SND	0.00	5	SND	0.00	5	SND	0.00	1	SND	0.00
-106	Max	1	SND	0.00	1	SND	0.00	1	SND	0.00	5	SND	0.00	5	SND	0.00	1	SND	0.00
-106	Min	1	SND	0.00	1	SND	0.00	1	SND	0.00	5	SND	0.00	5	SND	0.00	1	SND	0.00
-105	Max	1	SND	0.00	1	SND	0.00	1	SND	0.00	5	SND	0.00	1	SND	0.00	1	SND	0.00
-105	Min	1	SND	0.00	1	SND	0.00	1	SND	0.00	5	SND	0.00	1	SND	0.00	1	SND	0.00
-104	Max	1	SND	0.00	1	SND	0.00	5	SND	0.00	1	SND	0.00	5	SND	0.00	1	SND	0.00
-104	Min	1	SND	0.00	1	SND	0.00	5	SND	0.00	1	SND	0.00	5	SND	0.00	1	SND	0.00
-103	Max	1	SND	0.00	1	SND	0.00	5	SND	0.00	5	SND	0.00	5	SND	0.00	1	SND	0.00
-103	Min	1	SND	0.00	1	SND	0.00	5	SND	0.00	5	SND	0.00	5	SND	0.00	1	SND	0.00
-102	Max	1	SND	0.00	1	SND	0.00	1	SND	0.00	5	SND	0.00	5	SND	0.00	1	SND	0.00
-102	Min	1	SND	0.00	1	SND	0.00	1	SND	0.00	5	SND	0.00	5	SND	0.00	1	SND	0.00
-101	Max	1	SND	0.00	1	SND	0.00	5	SND	0.00	1	SND	0.00	5	SND	0.00	1	SND	0.00
-101	Min	1	SND	0.00	1	SND	0.00	5	SND	0.00	1	SND	0.00	5	SND	0.00	1	SND	0.00
-100	Max	1	SND	0.00	1	SND	0.00	5	SND	0.00	5	SND	0.00	5	SND	0.00	1	SND	0.00
-100	Min	1	SND	0.00	1	SND	0.00	5	SND	0.00	5	SND	0.00	5	SND	0.00	1	SND	0.00
-99	Max	1	SND	0.00	1	SND	0.00	5	SND	0.00	5	SND	0.00	1	SND	0.00	1	SND	0.00
-99	Min	1	SND	0.00	1	SND	0.00	5	SND	0.00	5	SND	0.00	1	SND	0.00	1	SND	0.00
-98	Max	1	SND	0.00	1	SND	0.00	1	SND	0.00	5	SND	0.00	5	SND	0.00	1	SND	0.00
-98	Min	1	SND	0.00	1	SND	0.00	1	SND	0.00	5	SND	0.00	5	SND	0.00	1	SND	0.00
-97	Max	1	SND	0.00	1	SND	0.00	5	SND	0.00	1	SND	0.00	5	SND	0.00	1	SND	0.00
-97	Min	1	SND	0.00	1	SND	0.00	5	SND	0.00	1	SND	0.00	5	SND	0.00	1	SND	0.00
-96	Max	1	SND	0.00	1	SND	0.00	5	SND	0.00	5	SND	0.00	5	SND	0.00	1	SND	0.00
-96	Min	1	SND	0.00	1	SND	0.00	5	SND	0.00	5	SND	0.00	5	SND	0.00	1	SND	0.00
-95	Max	1	SND	0.00	1	SND	0.00	5	SND	0.00	5	SND	0.00	5	SND	0.00	1	SND	0.00
-95	Min	1	SND	0.00	1	SND	0.00	5	SND	0.00	5	SND	0.00	5	SND	0.00	1	SND	0.00
-94	Max	1	SND	0.00	1	SND	0.00	5	SND	0.00	5	SND	0.00	1	SND	0.00	1	SND	0.00
-94	Min	1	SND	0.00	1	SND	0.00	5	SND	0.00	5	SND	0.00	1	SND	0.00	1	SND	0.00
-93	Max	1	SND	0.00	1	SND	0.00	5	SND	0.00	5	SND	0.00	5	SND	0.00	1	SND	0.00
-93	Min	1	SND	0.00	1	SND	0.00	5	SND	0.00	5	SND	0.00	5	SND	0.00	1	SND	0.00
-92	Max	1	SND	0.00	1	SND	0.00	5	SND	0.00	5	SND	0.00	5	SND	0.00	1	SND	0.00
-92	Min	1	SND	0.00	1	SND	0.00	5	SND	0.00	5	SND	0.00	5	SND	0.00	1	SND	0.00
-91	Max	1	SND	0.00	1	SND	0.00	5	SND	0.00	1	SND	0.00	5	SND	0.00	1	SND	0.00
-91	Min	1	SND	0.00	1	SND	0.00	5	SND	0.00	1	SND	0.00	5	SND	0.00	1	SND	0.00
-90	Max	1	SND	0.00	1	SND	0.00	5	SND	0.00	5	SND	0.00	5	SND	0.00	1	SND	0.00
-90	Min	1	SND	0.00	1	SND	0.00	5	SND	0.00	5	SND	0.00	5	SND	0.00	1	SND	0.00
-89	Max	1	SND	0.00	1	SND	0.00	5	SND	0.00	1	SND	0.00	1	SND	0.00	1	SND	0.00
-89	Min	1	SND	0.00	1	SND	0.00	5	SND	0.00	1	SND	0.00	1	SND	0.00	1	SND	0.00
-88	Max	1	SND	0.00	1	SND	0.00	5	SND	0.00	5	SND	0.00	5	SND	0.00	1	SND	0.00
-88	Min	1	SND	0.00	1	SND	0.00	5	SND	0.00	5	SND	0.00	5	SND	0.00	1	SND	0.00
-87	Max	1	SND	0.00	1	SND	0.00	5	SND	0.00	5	SND	0.00	5	SND	0.00	1	SND	0.00
-87	Min	1	SND	0.00	1	SND	0.00	5	SND	0.00	5	SND	0.00	5	SND	0.00	1	SND	0.00
-86	Max	1	SND	0.00	1	SND	0.00	1	SND	0.00	5	SND	0.00	5	SND	0.00	1	SND	0.00
-86	Min	1	SND	0.00	1	SND	0.00	1	SND	0.00	5	SND	0.00	5	SND	0.00	1	SND	0.00
-85	Max	1	SND	0.00	1	SND	0.00	1	SND	0.00	5	SND	0.00	1	SND	0.00	1	SND	0.00
-85	Min	1	SND	0.00	1	SND	0.00	1	SND	0.00	5	SND	0.00	1	SND	0.00	1	SND	0.00
-84	Max	1	SND	0.00	1	SND	0.00	5	SND	0.00	5	SND	0.00	1	SND	0.00	1	SND	0.00
-84	Min	1	SND	0.00	1	SND	0.00	5	SND	0.00	5	SND	0.00	1	SND	0.00	1	SND	0.00
-83	Max	1	SND	0.00	1	SND	0.00	5	SND	0.00	1	SND	0.00	1	SND	0.00	1	SND	0.00
-83	Min	1	SND	0.00	1	SND	0.00	5	SND	0.00	1	SND	0.00	1	SND	0.00	1	SND	0.00
-82	Max	1	SND	0.00	1	SND	0.00	5	SND	0.00	5	SND	0.00	5	SND	0.00	1	SND	0.00
-82	Min	1	SND	0.00	1	SND	0.00	5	SND	0.00	5	SND	0.00	5	SND	0.00	1	SND	0.00
-81	Max	1	SND	0.00	1	SND	0.00	5	SND	0.00	1	SND	0.00	5	SND	0.00	1	SND	0.00
-81	Min	1	SND	0.00	1	SND	0.00	5	SND	0.00	1	SND	0.00	5	SND	0.00	1	SND	0.00
-80	Max	1	SND	0.00	1	SND	0.00	5	SND	0.00	5	SND	0.00	1	SND	0.00	1	SND	0.00

-80	Min	1	SND	0.00	1	SND	0.00	5	SND	0.00	5	SND	0.00	1	SND	0.00	1	SND	0.00
-79	Max	1	SND	0.00	1	SND	0.00	5	SND	0.00	1	SND	0.00	5	SND	0.00	1	SND	0.00
-79	Min	1	SND	0.00	1	SND	0.00	5	SND	0.00	1	SND	0.00	5	SND	0.00	1	SND	0.00
-78	Max	1	SND	0.00	1	SND	0.00	5	SND	0.00	5	SND	0.00	1	SND	0.00	1	SND	0.00
-78	Min	1	SND	0.00	1	SND	0.00	5	SND	0.00	5	SND	0.00	1	SND	0.00	1	SND	0.00
-77	Max	1	SND	0.00	1	SND	0.00	5	SND	0.00	5	SND	0.00	5	SND	0.00	1	SND	0.00
-77	Min	1	SND	0.00	1	SND	0.00	5	SND	0.00	5	SND	0.00	5	SND	0.00	1	SND	0.00
-76	Max	1	SND	0.00	1	SND	0.00	1	SND	0.00	5	SND	0.00	5	SND	0.00	1	SND	0.00
-76	Min	1	SND	0.00	1	SND	0.00	1	SND	0.00	5	SND	0.00	5	SND	0.00	1	SND	0.00
-75	Max	1	SND	0.00	1	SND	0.00	5	SND	0.00	5	SND	0.00	5	SND	0.00	1	SND	0.00
-75	Min	1	SND	0.00	1	SND	0.00	5	SND	0.00	5	SND	0.00	5	SND	0.00	1	SND	0.00
-74	Max	1	SND	0.00	1	SND	0.00	1	SND	0.00	1	SND	0.00	5	SND	0.00	1	SND	0.00
-74	Min	1	SND	0.00	1	SND	0.00	1	SND	0.00	1	SND	0.00	5	SND	0.00	1	SND	0.00
-73	Max	1	SND	0.00	1	SND	0.00	1	SND	0.00	5	SND	0.00	5	SND	0.00	1	SND	0.00
-73	Min	1	SND	0.00	1	SND	0.00	1	SND	0.00	5	SND	0.00	5	SND	0.00	1	SND	0.00
-72	Max	1	SND	0.00	1	SND	0.00	5	SND	0.00	5	SND	0.00	5	SND	0.00	1	SND	0.00
-72	Min	1	SND	0.00	1	SND	0.00	5	SND	0.00	5	SND	0.00	5	SND	0.00	1	SND	0.00
-71	Max	1	SND	0.00	1	SND	0.00	1	SND	0.00	5	SND	0.00	5	SND	0.00	1	SND	0.00
-71	Min	1	SND	0.00	1	SND	0.00	1	SND	0.00	5	SND	0.00	5	SND	0.00	1	SND	0.00
-70	Max	1	SND	0.00	1	SND	0.00	1	SND	0.00	5	SND	0.00	5	SND	0.00	1	SND	0.00
-70	Min	1	SND	0.00	1	SND	0.00	1	SND	0.00	5	SND	0.00	5	SND	0.00	1	SND	0.00
-69	Max	1	SND	0.00	1	SND	0.00	5	SND	0.00	1	SND	0.00	1	SND	0.00	1	SND	0.00
-69	Min	1	SND	0.00	1	SND	0.00	5	SND	0.00	1	SND	0.00	1	SND	0.00	1	SND	0.00
-68	Max	1	SND	0.00	1	SND	0.00	5	SND	0.00	1	SND	0.00	1	SND	0.00	1	SND	0.00
-68	Min	1	SND	0.00	1	SND	0.00	5	SND	0.00	1	SND	0.00	1	SND	0.00	1	SND	0.00
-67	Max	1	SND	0.00	1	SND	0.00	5	SND	0.00	5	SND	0.00	5	SND	0.00	1	SND	0.00
-67	Min	1	SND	0.00	1	SND	0.00	5	SND	0.00	5	SND	0.00	5	SND	0.00	1	SND	0.00
-66	Max	1	SND	0.00	1	SND	0.00	5	SND	0.00	1	SND	0.00	5	SND	0.00	1	SND	0.00
-66	Min	1	SND	0.00	1	SND	0.00	5	SND	0.00	1	SND	0.00	5	SND	0.00	1	SND	0.00
-65	Max	1	SND	0.00	1	SND	0.00	5	SND	0.00	1	SND	0.00	1	SND	0.00	1	SND	0.00
-65	Min	1	SND	0.00	1	SND	0.00	5	SND	0.00	1	SND	0.00	1	SND	0.00	1	SND	0.00
-64	Max	1	SND	0.00	1	SND	0.00	5	SND	0.00	5	SND	0.00	5	SND	0.00	1	SND	0.00
-64	Min	1	SND	0.00	1	SND	0.00	5	SND	0.00	5	SND	0.00	5	SND	0.00	1	SND	0.00
-63	Max	1	SND	0.00	1	SND	0.00	5	SND	0.00	5	SND	0.00	1	SND	0.00	1	SND	0.00
-63	Min	1	SND	0.00	1	SND	0.00	5	SND	0.00	5	SND	0.00	1	SND	0.00	1	SND	0.00
-62	Max	1	SND	0.00	1	SND	0.00	5	SND	0.00	5	SND	0.00	5	SND	0.00	1	SND	0.00
-62	Min	1	SND	0.00	1	SND	0.00	5	SND	0.00	5	SND	0.00	5	SND	0.00	1	SND	0.00
-61	Max	1	SND	0.00	1	SND	0.00	5	SND	0.00	5	SND	0.00	1	SND	0.00	1	SND	0.00
-61	Min	1	SND	0.00	1	SND	0.00	5	SND	0.00	5	SND	0.00	1	SND	0.00	1	SND	0.00
-60	Max	1	SND	0.00	1	SND	0.00	5	SND	0.00	1	SND	0.00	5	SND	0.00	1	SND	0.00
-60	Min	1	SND	0.00	1	SND	0.00	5	SND	0.00	1	SND	0.00	5	SND	0.00	1	SND	0.00
-59	Max	1	SND	0.00	1	SND	0.00	5	SND	0.00	1	SND	0.00	5	SND	0.00	1	SND	0.00
-59	Min	1	SND	0.00	1	SND	0.00	5	SND	0.00	1	SND	0.00	5	SND	0.00	1	SND	0.00
-58	Max	1	SND	0.00	1	SND	0.00	5	SND	0.00	5	SND	0.00	5	SND	0.00	1	SND	0.00
-58	Min	1	SND	0.00	1	SND	0.00	5	SND	0.00	5	SND	0.00	5	SND	0.00	1	SND	0.00
-57	Max	1	SND	0.00	1	SND	0.00	5	SND	0.00	5	SND	0.00	1	SND	0.00	1	SND	0.00
-57	Min	1	SND	0.00	1	SND	0.00	5	SND	0.00	5	SND	0.00	1	SND	0.00	1	SND	0.00
-56	Max	1	SND	0.00	1	SND	0.00	5	SND	0.00	5	SND	0.00	1	SND	0.00	1	SND	0.00
-56	Min	1	SND	0.00	1	SND	0.00	5	SND	0.00	5	SND	0.00	1	SND	0.00	1	SND	0.00
-55	Max	1	SND	0.00	1	SND	0.00	5	SND	0.00	1	SND	0.00	5	SND	0.00	1	SND	0.00
-55	Min	1	SND	0.00	1	SND	0.00	5	SND	0.00	1	SND	0.00	5	SND	0.00	1	SND	0.00
-54	Max	1	SND	0.00	1	SND	0.00	5	SND	0.00	5	SND	0.00	5	SND	0.00	1	SND	0.00
-54	Min	1	SND	0.00	1	SND	0.00	5	SND	0.00	5	SND	0.00	5	SND	0.00	1	SND	0.00
-53	Max	1	SND	0.00	1	SND	0.00	5	SND	0.00	5	SND	0.00	5	SND	0.00	1	SND	0.00
-53	Min	1	SND	0.00	1	SND	0.00	5	SND	0.00	5	SND	0.00	5	SND	0.00	1	SND	0.00
-52	Max	1	SND	0.00	1	SND	0.00	1	SND	0.00	1	SND	0.00	5	SND	0.00	1	SND	0.00
-52	Min	1	SND	0.00	1	SND	0.00	1	SND	0.00	1	SND	0.00	5	SND	0.00	1	SND	0.00
-51	Max	1	SND	0.00	1	SND	0.00	5	SND	0.00	1	SND	0.00	1	SND	0.00	1	SND	0.00
-51	Min	1	SND	0.00	1	SND	0.00	5	SND	0.00	1	SND	0.00	1	SND	0.00	1	SND	0.00
-50	Max	1	SND	0.00	1	SND	0.00	1	SND	0.00	5	SND	0.00	5	SND	0.00	1	SND	0.00
-50	Min	1	SND	0.00	1	SND	0.00	1	SND	0.00	5	SND	0.00	5	SND	0.00	1	SND	0.00
-49	Max	1	SND	0.00	1	SND	0.00	5	SND	0.00	1	SND	0.00	5	SND	0.00	1	SND	0.00
-49	Min	1	SND	0.00	1	SND	0.00	5	SND	0.00	1	SND	0.00	5	SND	0.00	1	SND	0.00
-48	Max	1	SND	0.00	1	SND	0.00	5	SND	0.00	5	SND	0.00	5	SND	0.00	1	SND	0.00
-48	Min	1	SND	0.00	1	SND	0.00	5	SND	0.00	5	SND	0.00	5	SND	0.00	1	SND	0.00
-47	Max	1	SND	0.00	1	SND	0.00	5	SND	0.00	5	SND	0.00	1	SND	0.00	1	SND	0.00
-47	Min	1	SND	0.00	1	SND	0.00	5	SND	0.00	5	SND	0.00	1	SND	0.00	1	SND	0.00
-46	Max	1	SND	0.00	1	SND	0.00	1	SND	0.00	1	SND	0.00	5	SND	0.00	1	SND	0.00
-46	Min	1	SND	0.00	1	SND	0.00	1	SND	0.00	1	SND	0.00	5	SND	0.00	1	SND	0.00
-45	Max	1	SND	0.00	1	SND	0.00	5	SND	0.00	1	SND	0.00	5	SND	0.00	1	SND	0.00
-45	Min	1	SND	0.00	1	SND	0.00	5	SND	0.00	1	SND	0.00	5	SND	0.00	1	SND	0.00
-44	Max	1	SND	0.00	1	SND	0.00	5	SND	0.00	5	SND	0.00	1	SND	0.00	1	SND	0.00
-44	Min	1	SND	0.00	1	SND	0.00	5	SND	0.00	5	SND	0.00	1	SND	0.00	1	SND	0.00
-43	Max	1	SND	0.00	1	SND	0.00	1	SND	0.00	1	SND	0.00	1	SND	0.00	1	SND	0.00
-43	Min	1	SND	0.00	1	SND	0.00	1	SND	0.00	1	SND	0.00	1	SND	0.00	1	SND	0.00
-42	Max	1	SND	0.00	1	SND	0.00	1	SND	0.00	1	SND	0.00	5	SND	0.00	1	SND	0.00
-42	Min	1	SND	0.00	1	SND	0.00	1	SND	0.00	1	SND	0.00	5	SND	0.00	1	SND	0.00
-41	Max	1	SND	0.00	1	SND	0.00	1	SND	0.00	5	SND	0.00	1	SND	0.00	1	SND	0.00
-41	Min	1	SND	0.00	1	SND	0.00	1	SND	0.00	5	SND	0.00	1	SND	0.00	1	SND	0.00

-40	Max	1	SND	0.00	1	SND	0.00	5	SND	0.00	5	SND	0.00	5	SND	0.00	1	SND	0.00
-40	Min	1	SND	0.00	1	SND	0.00	5	SND	0.00	5	SND	0.00	5	SND	0.00	1	SND	0.00
-39	Max	1	SND	0.00	1	SND	0.00	5	SND	0.00	5	SND	0.00	1	SND	0.00	1	SND	0.00
-39	Min	1	SND	0.00	1	SND	0.00	5	SND	0.00	5	SND	0.00	1	SND	0.00	1	SND	0.00
-38	Max	1	SND	0.00	1	SND	0.00	5	SND	0.00	1	SND	0.00	5	SND	0.00	1	SND	0.00
-38	Min	1	SND	0.00	1	SND	0.00	5	SND	0.00	1	SND	0.00	5	SND	0.00	1	SND	0.00
-37	Max	1	SND	0.00	1	SND	0.00	1	SND	0.00	5	SND	0.00	5	SND	0.00	1	SND	0.00
-37	Min	1	SND	0.00	1	SND	0.00	1	SND	0.00	5	SND	0.00	5	SND	0.00	1	SND	0.00
-36	Max	1	SND	0.00	1	SND	0.00	1	SND	0.00	1	SND	0.00	5	SND	0.00	1	SND	0.00
-36	Min	1	SND	0.00	1	SND	0.00	1	SND	0.00	1	SND	0.00	5	SND	0.00	1	SND	0.00
-35	Max	1	SND	0.00	1	SND	0.00	5	SND	0.00	1	SND	0.00	5	SND	0.00	1	SND	0.00
-35	Min	1	SND	0.00	1	SND	0.00	5	SND	0.00	1	SND	0.00	5	SND	0.00	1	SND	0.00
-34	Max	1	SND	0.00	1	SND	0.00	5	SND	0.00	5	SND	0.00	5	SND	0.00	1	SND	0.00
-34	Min	1	SND	0.00	1	SND	0.00	5	SND	0.00	5	SND	0.00	5	SND	0.00	1	SND	0.00
-33	Max	1	SND	0.00	1	SND	0.00	5	SND	0.00	5	SND	0.00	5	SND	0.00	1	SND	0.00
-33	Min	1	SND	0.00	1	SND	0.00	5	SND	0.00	5	SND	0.00	5	SND	0.00	1	SND	0.00
-32	Max	1	SND	0.00	1	SND	0.00	5	SND	0.00	5	SND	0.00	1	SND	0.00	1	SND	0.00
-32	Min	1	SND	0.00	1	SND	0.00	5	SND	0.00	5	SND	0.00	1	SND	0.00	1	SND	0.00
-31	Max	1	SND	0.00	1	SND	0.00	5	SND	0.00	5	SND	0.00	5	SND	0.00	1	SND	0.00
-31	Min	1	SND	0.00	1	SND	0.00	5	SND	0.00	5	SND	0.00	5	SND	0.00	1	SND	0.00
-30	Max	1	SND	0.00	1	SND	0.00	5	SND	0.00	5	SND	0.00	5	SND	0.00	1	SND	0.00
-30	Min	1	SND	0.00	1	SND	0.00	5	SND	0.00	5	SND	0.00	5	SND	0.00	1	SND	0.00
-29	Max	1	SND	0.00	1	SND	0.00	5	SND	0.00	5	SND	0.00	5	SND	0.00	1	SND	0.00
-29	Min	1	SND	0.00	1	SND	0.00	5	SND	0.00	5	SND	0.00	5	SND	0.00	1	SND	0.00
-28	Max	1	SND	0.00	1	SND	0.00	5	SND	0.00	5	SND	0.00	1	SND	0.00	1	SND	0.00
-28	Min	1	SND	0.00	1	SND	0.00	5	SND	0.00	5	SND	0.00	1	SND	0.00	1	SND	0.00
-27	Max	1	SND	0.00	1	SND	0.00	5	SND	0.00	1	SND	0.00	5	SND	0.00	1	SND	0.00
-27	Min	1	SND	0.00	1	SND	0.00	5	SND	0.00	1	SND	0.00	5	SND	0.00	1	SND	0.00
-26	Max	1	SND	0.00	1	SND	0.00	5	SND	0.00	5	SND	0.00	5	SND	0.00	1	SND	0.00
-26	Min	1	SND	0.00	1	SND	0.00	5	SND	0.00	5	SND	0.00	5	SND	0.00	1	SND	0.00
-25	Max	1	SND	0.00	1	SND	0.00	1	SND	0.00	5	SND	0.00	1	SND	0.00	1	SND	0.00
-25	Min	1	SND	0.00	1	SND	0.00	1	SND	0.00	5	SND	0.00	1	SND	0.00	1	SND	0.00
-24	Max	1	SND	0.00	1	SND	0.00	5	SND	0.00	1	SND	0.00	5	SND	0.00	1	SND	0.00
-24	Min	1	SND	0.00	1	SND	0.00	5	SND	0.00	1	SND	0.00	5	SND	0.00	1	SND	0.00
-23	Max	1	SND	0.00	1	SND	0.00	5	SND	0.00	5	SND	0.00	5	SND	0.00	1	SND	0.00
-23	Min	1	SND	0.00	1	SND	0.00	5	SND	0.00	5	SND	0.00	5	SND	0.00	1	SND	0.00
-22	Max	1	SND	0.00	1	SND	0.00	5	SND	0.00	5	SND	0.00	5	SND	0.00	1	SND	0.00
-22	Min	1	SND	0.00	1	SND	0.00	5	SND	0.00	5	SND	0.00	5	SND	0.00	1	SND	0.00
-21	Max	1	SND	0.00	1	SND	0.00	5	SND	0.00	5	SND	0.00	5	SND	0.00	1	SND	0.00
-21	Min	1	SND	0.00	1	SND	0.00	5	SND	0.00	5	SND	0.00	5	SND	0.00	1	SND	0.00
-20	Max	1	SND	0.00	1	SND	0.00	5	SND	0.00	5	SND	0.00	5	SND	0.00	1	SND	0.00
-20	Min	1	SND	0.00	1	SND	0.00	5	SND	0.00	5	SND	0.00	5	SND	0.00	1	SND	0.00
-19	Max	1	SND	0.00	1	SND	0.00	1	SND	0.00	5	SND	0.00	1	SND	0.00	1	SND	0.00
-19	Min	1	SND	0.00	1	SND	0.00	1	SND	0.00	5	SND	0.00	1	SND	0.00	1	SND	0.00
-18	Max	1	SND	0.00	1	SND	0.00	1	SND	0.00	1	SND	0.00	5	SND	0.00	1	SND	0.00
-18	Min	1	SND	0.00	1	SND	0.00	1	SND	0.00	1	SND	0.00	5	SND	0.00	1	SND	0.00
-17	Max	1	SND	0.00	1	SND	0.00	5	SND	0.00	1	SND	0.00	1	SND	0.00	1	SND	0.00
-17	Min	1	SND	0.00	1	SND	0.00	5	SND	0.00	1	SND	0.00	1	SND	0.00	1	SND	0.00
-16	Max	1	SND	0.00	1	SND	0.00	5	SND	0.00	5	SND	0.00	5	SND	0.00	1	SND	0.00
-16	Min	1	SND	0.00	1	SND	0.00	5	SND	0.00	5	SND	0.00	5	SND	0.00	1	SND	0.00
-15	Max	1	SND	0.00	1	SND	0.00	1	SND	0.00	5	SND	0.00	1	SND	0.00	1	SND	0.00
-15	Min	1	SND	0.00	1	SND	0.00	1	SND	0.00	5	SND	0.00	1	SND	0.00	1	SND	0.00
-14	Max	1	SND	0.00	1	SND	0.00	1	SND	0.00	1	SND	0.00	1	SND	0.00	1	SND	0.00
-14	Min	1	SND	0.00	1	SND	0.00	1	SND	0.00	1	SND	0.00	1	SND	0.00	1	SND	0.00
-13	Max	1	SND	0.00	1	SND	0.00	1	SND	0.00	5	SND	0.00	1	SND	0.00	1	SND	0.00
-13	Min	1	SND	0.00	1	SND	0.00	1	SND	0.00	5	SND	0.00	1	SND	0.00	1	SND	0.00
-12	Max	1	SND	0.00	1	SND	0.00	1	SND	0.00	5	SND	0.00	1	SND	0.00	1	SND	0.00
-12	Min	1	SND	0.00	1	SND	0.00	1	SND	0.00	5	SND	0.00	1	SND	0.00	1	SND	0.00
-11	Max	1	SND	0.00	1	SND	0.00	5	SND	0.00	5	SND	0.00	5	SND	0.00	1	SND	0.00
-11	Min	1	SND	0.00	1	SND	0.00	5	SND	0.00	5	SND	0.00	5	SND	0.00	1	SND	0.00
-10	Max	1	SND	0.00	1	SND	0.00	1	SND	0.00	5	SND	0.00	5	SND	0.00	1	SND	0.00
-10	Min	1	SND	0.00	1	SND	0.00	1	SND	0.00	5	SND	0.00	5	SND	0.00	1	SND	0.00
-9	Max	1	SND	0.00	1	SND	0.00	5	SND	0.00	5	SND	0.00	5	SND	0.00	1	SND	0.00
-9	Min	1	SND	0.00	1	SND	0.00	5	SND	0.00	5	SND	0.00	5	SND	0.00	1	SND	0.00
-8	Max	1	SND	0.00	1	SND	0.00	1	SND	0.00	5	SND	0.00	1	SND	0.00	1	SND	0.00
-8	Min	1	SND	0.00	1	SND	0.00	1	SND	0.00	5	SND	0.00	1	SND	0.00	1	SND	0.00
-7	Max	1	SND	0.00	1	SND	0.00	5	SND	0.00	5	SND	0.00	5	SND	0.00	1	SND	0.00
-7	Min	1	SND	0.00	1	SND	0.00	5	SND	0.00	5	SND	0.00	5	SND	0.00	1	SND	0.00
-6	Max	1	SND	0.00	1	SND	0.00	5	SND	0.00	5	SND	0.00	5	SND	0.00	1	SND	0.00
-6	Min	1	SND	0.00	1	SND	0.00	5	SND	0.00	5	SND	0.00	5	SND	0.00	1	SND	0.00
-5	Max	1	SND	0.00	1	SND	0.00	5	SND	0.00	1	SND	0.00	1	SND	0.00	1	SND	0.00
-5	Min	1	SND	0.00	1	SND	0.00	5	SND	0.00	1	SND	0.00	1	SND	0.00	1	SND	0.00
-4	Max	1	SND	0.00	1	SND	0.00	5	SND	0.00	1	SND	0.00	5	SND	0.00	1	SND	0.00
-4	Min	1	SND	0.00	1	SND	0.00	5	SND	0.00	1	SND	0.00	5	SND	0.00	1	SND	0.00
-3	Max	1	SND	0.00	1	SND	0.00	1	SND	0.00	5	SND	0.00	1	SND	0.00	1	SND	0.00
-3	Min	1	SND	0.00	1	SND	0.00	1	SND	0.00	5	SND	0.00	1	SND	0.00	1	SND	0.00
-2	Max	1	SND	0.00	1	SND	0.00	1	SND	0.00	1	SND	0.00	1	SND	0.00	1	SND	0.00
-2	Min	1	SND	0.00	1	SND	0.00	1	SND	0.00	1	SND	0.00	1	SND	0.00	1	SND	0.00
-1	Max	1	SND	0.00	1	SND	0.00	1	SND	0.00	1	SND	0.00	1	SND	0.00	1	SND	0.00

-1	Min	1	SND	0.00	1	SND	0.00	1	SND	0.00	1	SND	0.00	1	SND	0.00	1	SND	0.00

Tensioni sul terreno

Simbologia

σ_t = Tensione sul terreno
CC = Numero della combinazione delle condizioni di carico elementari
Nodo = Numero del nodo
TCC = Tipo di combinazione di carico
SLU = Stato limite ultimo
SLE R = Stato limite d'esercizio, combinazione rara
SLE F = Stato limite d'esercizio, combinazione frequente
SLE Q = Stato limite d'esercizio, combinazione quasi permanente
SLD = Stato limite di danno
SND = Stato limite di salvaguardia della vita (non dissipativo)

Nodo		CC	TCC	σ_t <daN/cmq>
-4863	Max	17	SLU	1.72
-4862	Min.	12	SLE Q	0.81
-4860	Max	17	SLU	1.72
-4859	Min.	12	SLE Q	0.81
-4857	Max	17	SLU	1.73
-4856	Min.	12	SLE Q	0.81
-4854	Max	17	SLU	1.73
-4853	Min.	12	SLE Q	0.81
-4851	Max	17	SLU	1.73
-4850	Min.	12	SLE Q	0.81
-4848	Max	17	SLU	1.73
-4847	Min.	12	SLE Q	0.81
-4845	Max	17	SLU	1.72
-4844	Min.	12	SLE Q	0.81
-4842	Max	17	SLU	1.72
-4841	Min.	12	SLE Q	0.80
-4839	Max	17	SLU	1.71
-4838	Min.	12	SLE Q	0.80
-4836	Max	17	SLU	1.70
-4835	Min.	12	SLE Q	0.80
-4833	Max	17	SLU	1.70
-4832	Min.	12	SLE Q	0.79
-4830	Max	17	SLU	1.69
-4829	Min.	12	SLE Q	0.79
-4827	Max	17	SLU	1.69
-4826	Min.	12	SLE Q	0.79
-4824	Max	17	SLU	1.69
-4823	Min.	12	SLE Q	0.79
-4821	Max	17	SLU	1.70
-4820	Min.	12	SLE Q	0.80
-4818	Max	17	SLU	1.70
-4817	Min.	12	SLE Q	0.80
-4815	Max	17	SLU	1.71
-4814	Min.	12	SLE Q	0.80
-4812	Max	17	SLU	1.71
-4811	Min.	12	SLE Q	0.80
-4809	Max	17	SLU	1.71
-4808	Min.	12	SLE Q	0.80
-4806	Max	17	SLU	1.71
-4805	Min.	12	SLE Q	0.80
-4803	Max	17	SLU	1.71
-4802	Min.	12	SLE Q	0.80
-4800	Max	17	SLU	1.71
-4799	Min.	12	SLE Q	0.80
-4797	Max	17	SLU	1.69
-4796	Min.	12	SLE Q	0.79
-4794	Max	17	SLU	1.69
-4793	Min.	12	SLE Q	0.79
-4791	Max	17	SLU	1.69
-4790	Min.	12	SLE Q	0.80
-4788	Max	17	SLU	1.70
-4787	Min.	12	SLE Q	0.80
-4785	Max	17	SLU	1.70
-4784	Min.	12	SLE Q	0.80
-4782	Max	17	SLU	1.69
-4781	Min.	12	SLE Q	0.79
-4779	Max	17	SLU	1.69
-4778	Min.	12	SLE Q	0.79
-4776	Max	17	SLU	1.69
-4775	Min.	12	SLE Q	0.79
-4773	Max	17	SLU	1.68

Nodo		CC	TCC	σ_t <daN/cmq>
-4863	Min.	12	SLE Q	0.81
-4861	Max	17	SLU	1.72
-4860	Min.	12	SLE Q	0.81
-4858	Max	17	SLU	1.73
-4857	Min.	12	SLE Q	0.81
-4855	Max	17	SLU	1.73
-4854	Min.	12	SLE Q	0.81
-4852	Max	17	SLU	1.73
-4851	Min.	12	SLE Q	0.81
-4849	Max	17	SLU	1.73
-4848	Min.	12	SLE Q	0.81
-4846	Max	17	SLU	1.72
-4845	Min.	12	SLE Q	0.81
-4843	Max	17	SLU	1.72
-4842	Min.	12	SLE Q	0.80
-4840	Max	17	SLU	1.71
-4839	Min.	12	SLE Q	0.80
-4837	Max	17	SLU	1.70
-4836	Min.	12	SLE Q	0.80
-4834	Max	17	SLU	1.70
-4833	Min.	12	SLE Q	0.79
-4831	Max	17	SLU	1.69
-4830	Min.	12	SLE Q	0.79
-4828	Max	17	SLU	1.69
-4827	Min.	12	SLE Q	0.79
-4825	Max	17	SLU	1.69
-4824	Min.	12	SLE Q	0.79
-4822	Max	17	SLU	1.70
-4821	Min.	12	SLE Q	0.80
-4819	Max	17	SLU	1.70
-4818	Min.	12	SLE Q	0.80
-4816	Max	17	SLU	1.71
-4815	Min.	12	SLE Q	0.80
-4813	Max	17	SLU	1.71
-4812	Min.	12	SLE Q	0.80
-4810	Max	17	SLU	1.71
-4809	Min.	12	SLE Q	0.80
-4807	Max	17	SLU	1.71
-4806	Min.	12	SLE Q	0.80
-4804	Max	17	SLU	1.71
-4803	Min.	12	SLE Q	0.80
-4801	Max	17	SLU	1.71
-4800	Min.	12	SLE Q	0.80
-4798	Max	17	SLU	1.70
-4797	Min.	12	SLE Q	0.79
-4795	Max	17	SLU	1.69
-4794	Min.	12	SLE Q	0.79
-4792	Max	17	SLU	1.69
-4791	Min.	12	SLE Q	0.80
-4789	Max	17	SLU	1.70
-4788	Min.	12	SLE Q	0.80
-4786	Max	17	SLU	1.70
-4785	Min.	12	SLE Q	0.80
-4783	Max	17	SLU	1.70
-4782	Min.	12	SLE Q	0.79
-4780	Max	17	SLU	1.69
-4779	Min.	12	SLE Q	0.79
-4777	Max	17	SLU	1.69
-4776	Min.	12	SLE Q	0.79
-4774	Max	17	SLU	1.68
-4773	Min.	12	SLE Q	0.79

Nodo		CC	TCC	σ_t <daN/cmq>
-4862	Max	17	SLU	1.72
-4861	Min.	12	SLE Q	0.81
-4859	Max	17	SLU	1.72
-4858	Min.	12	SLE Q	0.81
-4856	Max	17	SLU	1.73
-4855	Min.	12	SLE Q	0.81
-4853	Max	17	SLU	1.73
-4852	Min.	12	SLE Q	0.81
-4850	Max	17	SLU	1.73
-4849	Min.	12	SLE Q	0.81
-4847	Max	17	SLU	1.73
-4846	Min.	12	SLE Q	0.81
-4844	Max	17	SLU	1.72
-4843	Min.	12	SLE Q	0.81
-4841	Max	17	SLU	1.72
-4840	Min.	12	SLE Q	0.80
-4838	Max	17	SLU	1.71
-4837	Min.	12	SLE Q	0.80
-4835	Max	17	SLU	1.70
-4834	Min.	12	SLE Q	0.80
-4832	Max	17	SLU	1.69
-4831	Min.	12	SLE Q	0.79
-4829	Max	17	SLU	1.69
-4828	Min.	12	SLE Q	0.79
-4826	Max	17	SLU	1.69
-4825	Min.	12	SLE Q	0.79
-4823	Max	17	SLU	1.69
-4822	Min.	12	SLE Q	0.79
-4820	Max	17	SLU	1.70
-4819	Min.	12	SLE Q	0.80
-4817	Max	17	SLU	1.71
-4816	Min.	12	SLE Q	0.80
-4814	Max	17	SLU	1.71
-4813	Min.	12	SLE Q	0.80
-4811	Max	17	SLU	1.71
-4810	Min.	12	SLE Q	0.80
-4808	Max	17	SLU	1.71
-4807	Min.	12	SLE Q	0.80
-4805	Max	17	SLU	1.71
-4804	Min.	12	SLE Q	0.80
-4802	Max	17	SLU	1.71
-4801	Min.	12	SLE Q	0.80
-4799	Max	17	SLU	1.71
-4798	Min.	12	SLE Q	0.80
-4796	Max	17	SLU	1.69
-4795	Min.	12	SLE Q	0.79
-4793	Max	17	SLU	1.69
-4792	Min.	12	SLE Q	0.79
-4790	Max	17	SLU	1.70
-4789	Min.	12	SLE Q	0.80
-4787	Max	17	SLU	1.70
-4786	Min.	12	SLE Q	0.80
-4784	Max	17	SLU	1.70
-4783	Min.	12	SLE Q	0.80
-4781	Max	17	SLU	1.69
-4780	Min.	12	SLE Q	0.79
-4778	Max	17	SLU	1.69
-4777	Min.	12	SLE Q	0.79
-4775	Max	17	SLU	1.69
-4774	Min.	12	SLE Q	0.79
-4772	Max	17	SLU	1.68

-4772	Min.	12	SLE Q	0.79
-4770	Max	17	SLU	1.67
-4769	Min.	12	SLE Q	0.78
-4767	Max	17	SLU	1.67
-4766	Min.	12	SLE Q	0.78
-4764	Max	17	SLU	1.66
-4763	Min.	12	SLE Q	0.78
-4761	Max	17	SLU	1.66
-4760	Min.	12	SLE Q	0.78
-4758	Max	17	SLU	1.66
-4757	Min.	12	SLE Q	0.78
-4755	Max	17	SLU	1.67
-4754	Min.	12	SLE Q	0.78
-4752	Max	17	SLU	1.67
-4751	Min.	12	SLE Q	0.79
-4749	Max	17	SLU	1.68
-4748	Min.	12	SLE Q	0.79
-4746	Max	17	SLU	1.68
-4745	Min.	12	SLE Q	0.79
-4743	Max	17	SLU	1.68
-4742	Min.	12	SLE Q	0.79
-4740	Max	17	SLU	1.68
-4739	Min.	12	SLE Q	0.79
-4737	Max	17	SLU	1.68
-4736	Min.	12	SLE Q	0.79
-4734	Max	17	SLU	1.68
-4733	Min.	12	SLE Q	0.78
-4731	Max	17	SLU	1.66
-4730	Min.	12	SLE Q	0.78
-4728	Max	17	SLU	1.66
-4727	Min.	12	SLE Q	0.78
-4725	Max	17	SLU	1.66
-4724	Min.	12	SLE Q	0.78
-4722	Max	17	SLU	1.66
-4721	Min.	12	SLE Q	0.78
-4719	Max	17	SLU	1.66
-4718	Min.	12	SLE Q	0.78
-4716	Max	17	SLU	1.66
-4715	Min.	12	SLE Q	0.78
-4713	Max	17	SLU	1.66
-4712	Min.	12	SLE Q	0.78
-4710	Max	17	SLU	1.66
-4709	Min.	12	SLE Q	0.78
-4707	Max	17	SLU	1.65
-4706	Min.	12	SLE Q	0.77
-4704	Max	17	SLU	1.65
-4703	Min.	12	SLE Q	0.77
-4701	Max	17	SLU	1.64
-4700	Min.	12	SLE Q	0.77
-4698	Max	17	SLU	1.64
-4697	Min.	12	SLE Q	0.77
-4695	Max	17	SLU	1.64
-4694	Min.	12	SLE Q	0.77
-4692	Max	17	SLU	1.64
-4691	Min.	12	SLE Q	0.77
-4689	Max	17	SLU	1.64
-4688	Min.	12	SLE Q	0.77
-4686	Max	17	SLU	1.65
-4685	Min.	12	SLE Q	0.77
-4683	Max	17	SLU	1.65
-4682	Min.	12	SLE Q	0.77
-4680	Max	17	SLU	1.65
-4679	Min.	12	SLE Q	0.78
-4677	Max	17	SLU	1.65
-4676	Min.	12	SLE Q	0.78
-4674	Max	17	SLU	1.65
-4673	Min.	12	SLE Q	0.77
-4671	Max	17	SLU	1.65
-4670	Min.	12	SLE Q	0.77
-4668	Max	17	SLU	1.64
-4667	Min.	12	SLE Q	0.77
-4665	Max	17	SLU	1.63
-4664	Min.	12	SLE Q	0.77
-4662	Max	17	SLU	1.63
-4661	Min.	12	SLE Q	0.77
-4659	Max	17	SLU	1.63
-4658	Min.	12	SLE Q	0.77
-4656	Max	17	SLU	1.63
-4655	Min.	12	SLE Q	0.77

-4771	Max	17	SLU	1.68
-4770	Min.	12	SLE Q	0.79
-4768	Max	17	SLU	1.67
-4767	Min.	12	SLE Q	0.78
-4765	Max	17	SLU	1.66
-4764	Min.	12	SLE Q	0.78
-4762	Max	17	SLU	1.66
-4761	Min.	12	SLE Q	0.78
-4759	Max	17	SLU	1.66
-4758	Min.	12	SLE Q	0.78
-4756	Max	17	SLU	1.67
-4755	Min.	12	SLE Q	0.78
-4753	Max	17	SLU	1.67
-4752	Min.	12	SLE Q	0.79
-4750	Max	17	SLU	1.68
-4749	Min.	12	SLE Q	0.79
-4747	Max	17	SLU	1.68
-4746	Min.	12	SLE Q	0.79
-4744	Max	17	SLU	1.68
-4743	Min.	12	SLE Q	0.79
-4741	Max	17	SLU	1.68
-4740	Min.	12	SLE Q	0.79
-4738	Max	17	SLU	1.68
-4737	Min.	12	SLE Q	0.79
-4735	Max	17	SLU	1.68
-4734	Min.	12	SLE Q	0.79
-4732	Max	17	SLU	1.67
-4731	Min.	12	SLE Q	0.78
-4729	Max	17	SLU	1.66
-4728	Min.	12	SLE Q	0.78
-4726	Max	17	SLU	1.66
-4725	Min.	12	SLE Q	0.78
-4723	Max	17	SLU	1.66
-4722	Min.	12	SLE Q	0.78
-4720	Max	17	SLU	1.67
-4719	Min.	12	SLE Q	0.78
-4717	Max	17	SLU	1.66
-4716	Min.	12	SLE Q	0.78
-4714	Max	17	SLU	1.66
-4713	Min.	12	SLE Q	0.78
-4711	Max	17	SLU	1.66
-4710	Min.	12	SLE Q	0.78
-4708	Max	17	SLU	1.65
-4707	Min.	12	SLE Q	0.78
-4705	Max	17	SLU	1.65
-4704	Min.	12	SLE Q	0.77
-4702	Max	17	SLU	1.64
-4701	Min.	12	SLE Q	0.77
-4699	Max	17	SLU	1.64
-4698	Min.	12	SLE Q	0.77
-4696	Max	17	SLU	1.64
-4695	Min.	12	SLE Q	0.77
-4693	Max	17	SLU	1.64
-4692	Min.	12	SLE Q	0.77
-4690	Max	17	SLU	1.64
-4689	Min.	12	SLE Q	0.77
-4687	Max	17	SLU	1.64
-4686	Min.	12	SLE Q	0.77
-4684	Max	17	SLU	1.65
-4683	Min.	12	SLE Q	0.77
-4681	Max	17	SLU	1.65
-4680	Min.	12	SLE Q	0.78
-4678	Max	17	SLU	1.65
-4677	Min.	12	SLE Q	0.78
-4675	Max	17	SLU	1.65
-4674	Min.	12	SLE Q	0.78
-4672	Max	17	SLU	1.65
-4671	Min.	12	SLE Q	0.77
-4669	Max	17	SLU	1.65
-4668	Min.	12	SLE Q	0.77
-4666	Max	17	SLU	1.64
-4665	Min.	12	SLE Q	0.77
-4663	Max	17	SLU	1.63
-4662	Min.	12	SLE Q	0.77
-4660	Max	17	SLU	1.63
-4659	Min.	12	SLE Q	0.77
-4657	Max	17	SLU	1.63
-4656	Min.	12	SLE Q	0.77
-4654	Max	17	SLU	1.63

-4771	Min.	12	SLE Q	0.79
-4769	Max	17	SLU	1.67
-4768	Min.	12	SLE Q	0.78
-4766	Max	17	SLU	1.67
-4765	Min.	12	SLE Q	0.78
-4763	Max	17	SLU	1.66
-4762	Min.	12	SLE Q	0.78
-4760	Max	17	SLU	1.66
-4759	Min.	12	SLE Q	0.78
-4757	Max	17	SLU	1.67
-4756	Min.	12	SLE Q	0.78
-4754	Max	17	SLU	1.67
-4753	Min.	12	SLE Q	0.78
-4751	Max	17	SLU	1.68
-4750	Min.	12	SLE Q	0.79
-4748	Max	17	SLU	1.68
-4747	Min.	12	SLE Q	0.79
-4745	Max	17	SLU	1.68
-4744	Min.	12	SLE Q	0.79
-4742	Max	17	SLU	1.68
-4741	Min.	12	SLE Q	0.79
-4739	Max	17	SLU	1.68
-4738	Min.	12	SLE Q	0.79
-4736	Max	17	SLU	1.68
-4735	Min.	12	SLE Q	0.79
-4733	Max	17	SLU	1.67
-4732	Min.	12	SLE Q	0.78
-4730	Max	17	SLU	1.66
-4729	Min.	12	SLE Q	0.78
-4727	Max	17	SLU	1.66
-4726	Min.	12	SLE Q	0.78
-4724	Max	17	SLU	1.66
-4723	Min.	12	SLE Q	0.78
-4721	Max	17	SLU	1.67
-4720	Min.	12	SLE Q	0.78
-4718	Max	17	SLU	1.66
-4717	Min.	12	SLE Q	0.78
-4715	Max	17	SLU	1.66
-4714	Min.	12	SLE Q	0.78
-4712	Max	17	SLU	1.66
-4711	Min.	12	SLE Q	0.78
-4709	Max	17	SLU	1.66
-4708	Min.	12	SLE Q	0.78
-4706	Max	17	SLU	1.65
-4705	Min.	12	SLE Q	0.77
-4703	Max	17	SLU	1.64
-4702	Min.	12	SLE Q	0.77
-4700	Max	17	SLU	1.64
-4699	Min.	12	SLE Q	0.77
-4697	Max	17	SLU	1.64
-4696	Min.	12	SLE Q	0.77
-4694	Max	17	SLU	1.64
-4693	Min.	12	SLE Q	0.77
-4691	Max	17	SLU	1.64
-4690	Min.	12	SLE Q	0.77
-4688	Max	17	SLU	1.64
-4687	Min.	12	SLE Q	0.77
-4685	Max	17	SLU	1.65
-4684	Min.	12	SLE Q	0.77
-4682	Max	17	SLU	1.65
-4681	Min.	12	SLE Q	0.78
-4679	Max	17	SLU	1.65
-4678	Min.	12	SLE Q	0.78
-4676	Max	17	SLU	1.65
-4675	Min.	12	SLE Q	0.78
-4673	Max	17	SLU	1.65
-4672	Min.	12	SLE Q	0.77
-4670	Max	17	SLU	1.65
-4669	Min.	12	SLE Q	0.77
-4667	Max	17	SLU	1.64
-4666	Min.	12	SLE Q	0.77
-4664	Max	17	SLU	1.63
-4663	Min.	12	SLE Q	0.77
-4661	Max	17	SLU	1.63
-4660	Min.	12	SLE Q	0.77
-4658	Max	17	SLU	1.63
-4657	Min.	12	SLE Q	0.77
-4655	Max	17	SLU	1.63
-4654	Min.	12	SLE Q	0.77

-4653	Max	17	SLU	1.63
-4652	Min.	12	SLE Q	0.77
-4650	Max	17	SLU	1.63
-4649	Min.	12	SLE Q	0.77
-4647	Max	17	SLU	1.63
-4646	Min.	12	SLE Q	0.77
-4644	Max	17	SLU	1.63
-4643	Min.	12	SLE Q	0.76
-4641	Max	17	SLU	1.62
-4640	Min.	12	SLE Q	0.76
-4638	Max	17	SLU	1.62
-4637	Min.	12	SLE Q	0.76
-4635	Max	17	SLU	1.61
-4634	Min.	12	SLE Q	0.76
-4632	Max	17	SLU	1.61
-4631	Min.	12	SLE Q	0.76
-4629	Max	17	SLU	1.61
-4628	Min.	12	SLE Q	0.76
-4626	Max	17	SLU	1.61
-4625	Min.	12	SLE Q	0.76
-4623	Max	17	SLU	1.61
-4622	Min.	12	SLE Q	0.76
-4620	Max	17	SLU	1.62
-4619	Min.	12	SLE Q	0.76
-4617	Max	17	SLU	1.62
-4616	Min.	12	SLE Q	0.76
-4614	Max	17	SLU	1.62
-4613	Min.	12	SLE Q	0.76
-4611	Max	17	SLU	1.62
-4610	Min.	12	SLE Q	0.76
-4608	Max	17	SLU	1.62
-4607	Min.	12	SLE Q	0.76
-4605	Max	17	SLU	1.62
-4604	Min.	12	SLE Q	0.76
-4602	Max	17	SLU	1.61
-4601	Min.	12	SLE Q	0.76
-4599	Max	17	SLU	1.59
-4598	Min.	12	SLE Q	0.75
-4596	Max	17	SLU	1.60
-4595	Min.	12	SLE Q	0.75
-4593	Max	17	SLU	1.60
-4592	Min.	12	SLE Q	0.75
-4590	Max	17	SLU	1.60
-4589	Min.	12	SLE Q	0.75
-4587	Max	17	SLU	1.60
-4586	Min.	12	SLE Q	0.75
-4584	Max	17	SLU	1.60
-4583	Min.	12	SLE Q	0.75
-4581	Max	17	SLU	1.60
-4580	Min.	12	SLE Q	0.75
-4578	Max	17	SLU	1.60
-4577	Min.	12	SLE Q	0.75
-4575	Max	17	SLU	1.59
-4574	Min.	12	SLE Q	0.75
-4572	Max	17	SLU	1.59
-4571	Min.	12	SLE Q	0.75
-4569	Max	17	SLU	1.58
-4568	Min.	12	SLE Q	0.75
-4566	Max	17	SLU	1.58
-4565	Min.	12	SLE Q	0.74
-4563	Max	17	SLU	1.58
-4562	Min.	12	SLE Q	0.74
-4560	Max	17	SLU	1.58
-4559	Min.	12	SLE Q	0.74
-4557	Max	17	SLU	1.58
-4556	Min.	12	SLE Q	0.75
-4554	Max	17	SLU	1.59
-4553	Min.	12	SLE Q	0.75
-4551	Max	17	SLU	1.59
-4550	Min.	12	SLE Q	0.75
-4548	Max	17	SLU	1.59
-4547	Min.	12	SLE Q	0.75
-4545	Max	17	SLU	1.59
-4544	Min.	12	SLE Q	0.75
-4542	Max	17	SLU	1.59
-4541	Min.	12	SLE Q	0.75
-4539	Max	17	SLU	1.59
-4538	Min.	12	SLE Q	0.75
-4536	Max	17	SLU	1.58

-4653	Min.	12	SLE Q	0.77
-4651	Max	17	SLU	1.63
-4650	Min.	12	SLE Q	0.77
-4648	Max	17	SLU	1.63
-4647	Min.	12	SLE Q	0.77
-4645	Max	17	SLU	1.63
-4644	Min.	12	SLE Q	0.77
-4642	Max	17	SLU	1.62
-4641	Min.	12	SLE Q	0.76
-4639	Max	17	SLU	1.62
-4638	Min.	12	SLE Q	0.76
-4636	Max	17	SLU	1.61
-4635	Min.	12	SLE Q	0.76
-4633	Max	17	SLU	1.61
-4632	Min.	12	SLE Q	0.76
-4630	Max	17	SLU	1.61
-4629	Min.	12	SLE Q	0.76
-4627	Max	17	SLU	1.61
-4626	Min.	12	SLE Q	0.76
-4624	Max	17	SLU	1.61
-4623	Min.	12	SLE Q	0.76
-4621	Max	17	SLU	1.61
-4620	Min.	12	SLE Q	0.76
-4618	Max	17	SLU	1.62
-4617	Min.	12	SLE Q	0.76
-4615	Max	17	SLU	1.62
-4614	Min.	12	SLE Q	0.76
-4612	Max	17	SLU	1.62
-4611	Min.	12	SLE Q	0.76
-4609	Max	17	SLU	1.62
-4608	Min.	12	SLE Q	0.76
-4606	Max	17	SLU	1.62
-4605	Min.	12	SLE Q	0.76
-4603	Max	17	SLU	1.62
-4602	Min.	12	SLE Q	0.76
-4600	Max	17	SLU	1.61
-4599	Min.	12	SLE Q	0.75
-4597	Max	17	SLU	1.60
-4596	Min.	12	SLE Q	0.75
-4594	Max	17	SLU	1.60
-4593	Min.	12	SLE Q	0.75
-4591	Max	17	SLU	1.60
-4590	Min.	12	SLE Q	0.75
-4588	Max	17	SLU	1.60
-4587	Min.	12	SLE Q	0.75
-4585	Max	17	SLU	1.60
-4584	Min.	12	SLE Q	0.75
-4582	Max	17	SLU	1.60
-4581	Min.	12	SLE Q	0.75
-4579	Max	17	SLU	1.60
-4578	Min.	12	SLE Q	0.75
-4576	Max	17	SLU	1.59
-4575	Min.	12	SLE Q	0.75
-4573	Max	17	SLU	1.59
-4572	Min.	12	SLE Q	0.75
-4570	Max	17	SLU	1.59
-4569	Min.	12	SLE Q	0.75
-4567	Max	17	SLU	1.58
-4566	Min.	12	SLE Q	0.74
-4564	Max	17	SLU	1.58
-4563	Min.	12	SLE Q	0.74
-4561	Max	17	SLU	1.58
-4560	Min.	12	SLE Q	0.74
-4558	Max	17	SLU	1.58
-4557	Min.	12	SLE Q	0.75
-4555	Max	17	SLU	1.59
-4554	Min.	12	SLE Q	0.75
-4552	Max	17	SLU	1.59
-4551	Min.	12	SLE Q	0.75
-4549	Max	17	SLU	1.59
-4548	Min.	12	SLE Q	0.75
-4546	Max	17	SLU	1.59
-4545	Min.	12	SLE Q	0.75
-4543	Max	17	SLU	1.59
-4542	Min.	12	SLE Q	0.75
-4540	Max	17	SLU	1.59
-4539	Min.	12	SLE Q	0.75
-4537	Max	17	SLU	1.58
-4536	Min.	12	SLE Q	0.75

-4652	Max	17	SLU	1.63
-4651	Min.	12	SLE Q	0.77
-4649	Max	17	SLU	1.63
-4648	Min.	12	SLE Q	0.77
-4646	Max	17	SLU	1.63
-4645	Min.	12	SLE Q	0.77
-4643	Max	17	SLU	1.63
-4642	Min.	12	SLE Q	0.76
-4640	Max	17	SLU	1.62
-4639	Min.	12	SLE Q	0.76
-4637	Max	17	SLU	1.61
-4636	Min.	12	SLE Q	0.76
-4634	Max	17	SLU	1.61
-4633	Min.	12	SLE Q	0.76
-4631	Max	17	SLU	1.61
-4630	Min.	12	SLE Q	0.76
-4628	Max	17	SLU	1.61
-4627	Min.	12	SLE Q	0.76
-4625	Max	17	SLU	1.61
-4624	Min.	12	SLE Q	0.76
-4622	Max	17	SLU	1.61
-4621	Min.	12	SLE Q	0.76
-4619	Max	17	SLU	1.62
-4618	Min.	12	SLE Q	0.76
-4616	Max	17	SLU	1.62
-4615	Min.	12	SLE Q	0.76
-4613	Max	17	SLU	1.62
-4612	Min.	12	SLE Q	0.76
-4610	Max	17	SLU	1.62
-4609	Min.	12	SLE Q	0.76
-4607	Max	17	SLU	1.62
-4606	Min.	12	SLE Q	0.76
-4604	Max	17	SLU	1.62
-4603	Min.	12	SLE Q	0.76
-4601	Max	17	SLU	1.61
-4600	Min.	12	SLE Q	0.76
-4598	Max	17	SLU	1.59
-4597	Min.	12	SLE Q	0.75
-4595	Max	17	SLU	1.60
-4594	Min.	12	SLE Q	0.75
-4592	Max	17	SLU	1.60
-4591	Min.	12	SLE Q	0.75
-4589	Max	17	SLU	1.60
-4588	Min.	12	SLE Q	0.75
-4586	Max	17	SLU	1.60
-4585	Min.	12	SLE Q	0.75
-4583	Max	17	SLU	1.60
-4582	Min.	12	SLE Q	0.75
-4580	Max	17	SLU	1.60
-4579	Min.	12	SLE Q	0.75
-4577	Max	17	SLU	1.60
-4576	Min.	12	SLE Q	0.75
-4574	Max	17	SLU	1.59
-4573	Min.	12	SLE Q	0.75
-4571	Max	17	SLU	1.59
-4570	Min.	12	SLE Q	0.75
-4568	Max	17	SLU	1.58
-4567	Min.	12	SLE Q	0.75
-4565	Max	17	SLU	1.58
-4564	Min.	12	SLE Q	0.74
-4562	Max	17	SLU	1.58
-4561	Min.	12	SLE Q	0.74
-4559	Max	17	SLU	1.58
-4558	Min.	12	SLE Q	0.75
-4556	Max	17	SLU	1.58
-4555	Min.	12	SLE Q	0.75
-4553	Max	17	SLU	1.59
-4552	Min.	12	SLE Q	0.75
-4550	Max	17	SLU	1.59
-4549	Min.	12	SLE Q	0.75
-4547	Max	17	SLU	1.59
-4546	Min.	12	SLE Q	0.75
-4544	Max	17	SLU	1.59
-4543	Min.	12	SLE Q	0.75
-4541	Max	17	SLU	1.59
-4540	Min.	12	SLE Q	0.75
-4538	Max	17	SLU	1.59
-4537	Min.	12	SLE Q	0.75
-4535	Max	17	SLU	1.58

-4535	Min.	12	SLE Q	0.74
-4533	Max	17	SLU	1.56
-4532	Min.	12	SLE Q	0.74
-4530	Max	17	SLU	1.57
-4529	Min.	12	SLE Q	0.74
-4527	Max	17	SLU	1.57
-4526	Min.	12	SLE Q	0.74
-4524	Max	17	SLU	1.57
-4523	Min.	12	SLE Q	0.74
-4521	Max	17	SLU	1.57
-4520	Min.	12	SLE Q	0.74
-4518	Max	17	SLU	1.57
-4517	Min.	12	SLE Q	0.74
-4515	Max	17	SLU	1.57
-4514	Min.	12	SLE Q	0.74
-4512	Max	17	SLU	1.57
-4511	Min.	12	SLE Q	0.74
-4509	Max	17	SLU	1.56
-4508	Min.	12	SLE Q	0.74
-4506	Max	17	SLU	1.56
-4505	Min.	12	SLE Q	0.74
-4503	Max	17	SLU	1.56
-4502	Min.	12	SLE Q	0.73
-4500	Max	17	SLU	1.55
-4499	Min.	12	SLE Q	0.73
-4497	Max	17	SLU	1.55
-4496	Min.	12	SLE Q	0.73
-4494	Max	17	SLU	1.55
-4493	Min.	12	SLE Q	0.73
-4491	Max	17	SLU	1.56
-4490	Min.	12	SLE Q	0.73
-4488	Max	17	SLU	1.56
-4487	Min.	12	SLE Q	0.74
-4485	Max	17	SLU	1.56
-4484	Min.	12	SLE Q	0.74
-4482	Max	17	SLU	1.56
-4481	Min.	12	SLE Q	0.74
-4479	Max	17	SLU	1.56
-4478	Min.	12	SLE Q	0.74
-4476	Max	17	SLU	1.56
-4475	Min.	12	SLE Q	0.73
-4473	Max	17	SLU	1.56
-4472	Min.	12	SLE Q	0.73
-4470	Max	17	SLU	1.55
-4469	Min.	12	SLE Q	0.73
-4467	Max	17	SLU	1.53
-4466	Min.	12	SLE Q	0.72
-4464	Max	17	SLU	1.53
-4463	Min.	12	SLE Q	0.73
-4461	Max	17	SLU	1.54
-4460	Min.	12	SLE Q	0.73
-4458	Max	17	SLU	1.54
-4457	Min.	12	SLE Q	0.73
-4455	Max	17	SLU	1.54
-4454	Min.	12	SLE Q	0.73
-4452	Max	17	SLU	1.54
-4451	Min.	12	SLE Q	0.73
-4449	Max	17	SLU	1.54
-4448	Min.	12	SLE Q	0.73
-4446	Max	17	SLU	1.54
-4445	Min.	12	SLE Q	0.73
-4443	Max	17	SLU	1.53
-4442	Min.	12	SLE Q	0.72
-4440	Max	17	SLU	1.53
-4439	Min.	12	SLE Q	0.72
-4437	Max	17	SLU	1.53
-4436	Min.	12	SLE Q	0.72
-4434	Max	17	SLU	1.53
-4433	Min.	12	SLE Q	0.72
-4431	Max	17	SLU	1.53
-4430	Min.	12	SLE Q	0.72
-4428	Max	17	SLU	1.53
-4427	Min.	12	SLE Q	0.72
-4425	Max	17	SLU	1.53
-4424	Min.	12	SLE Q	0.72
-4422	Max	17	SLU	1.53
-4421	Min.	12	SLE Q	0.72
-4419	Max	17	SLU	1.53
-4418	Min.	12	SLE Q	0.72

-4534	Max	17	SLU	1.58
-4533	Min.	12	SLE Q	0.74
-4531	Max	17	SLU	1.56
-4530	Min.	12	SLE Q	0.74
-4528	Max	17	SLU	1.57
-4527	Min.	12	SLE Q	0.74
-4525	Max	17	SLU	1.57
-4524	Min.	12	SLE Q	0.74
-4522	Max	17	SLU	1.57
-4521	Min.	12	SLE Q	0.74
-4519	Max	17	SLU	1.57
-4518	Min.	12	SLE Q	0.74
-4516	Max	17	SLU	1.57
-4515	Min.	12	SLE Q	0.74
-4513	Max	17	SLU	1.57
-4512	Min.	12	SLE Q	0.74
-4510	Max	17	SLU	1.56
-4509	Min.	12	SLE Q	0.74
-4507	Max	17	SLU	1.56
-4506	Min.	12	SLE Q	0.74
-4504	Max	17	SLU	1.56
-4503	Min.	12	SLE Q	0.73
-4501	Max	17	SLU	1.55
-4500	Min.	12	SLE Q	0.73
-4498	Max	17	SLU	1.55
-4497	Min.	12	SLE Q	0.73
-4495	Max	17	SLU	1.55
-4494	Min.	12	SLE Q	0.73
-4492	Max	17	SLU	1.56
-4491	Min.	12	SLE Q	0.73
-4489	Max	17	SLU	1.56
-4488	Min.	12	SLE Q	0.73
-4486	Max	17	SLU	1.56
-4485	Min.	12	SLE Q	0.74
-4483	Max	17	SLU	1.56
-4482	Min.	12	SLE Q	0.74
-4480	Max	17	SLU	1.56
-4479	Min.	12	SLE Q	0.74
-4477	Max	17	SLU	1.56
-4476	Min.	12	SLE Q	0.73
-4474	Max	17	SLU	1.56
-4473	Min.	12	SLE Q	0.73
-4471	Max	17	SLU	1.55
-4470	Min.	12	SLE Q	0.73
-4468	Max	17	SLU	1.55
-4467	Min.	12	SLE Q	0.72
-4465	Max	17	SLU	1.53
-4464	Min.	12	SLE Q	0.73
-4462	Max	17	SLU	1.54
-4461	Min.	12	SLE Q	0.73
-4459	Max	17	SLU	1.54
-4458	Min.	12	SLE Q	0.73
-4456	Max	17	SLU	1.54
-4455	Min.	12	SLE Q	0.73
-4453	Max	17	SLU	1.54
-4452	Min.	12	SLE Q	0.73
-4450	Max	17	SLU	1.54
-4449	Min.	12	SLE Q	0.73
-4447	Max	17	SLU	1.54
-4446	Min.	12	SLE Q	0.73
-4444	Max	17	SLU	1.53
-4443	Min.	12	SLE Q	0.72
-4441	Max	17	SLU	1.53
-4440	Min.	12	SLE Q	0.72
-4438	Max	17	SLU	1.53
-4437	Min.	12	SLE Q	0.72
-4435	Max	17	SLU	1.53
-4434	Min.	12	SLE Q	0.72
-4432	Max	17	SLU	1.53
-4431	Min.	12	SLE Q	0.72
-4429	Max	17	SLU	1.53
-4428	Min.	12	SLE Q	0.72
-4426	Max	17	SLU	1.53
-4425	Min.	12	SLE Q	0.72
-4423	Max	17	SLU	1.53
-4422	Min.	12	SLE Q	0.72
-4420	Max	17	SLU	1.53
-4419	Min.	12	SLE Q	0.72
-4417	Max	17	SLU	1.53

-4534	Min.	12	SLE Q	0.74
-4532	Max	17	SLU	1.56
-4531	Min.	12	SLE Q	0.74
-4529	Max	17	SLU	1.57
-4528	Min.	12	SLE Q	0.74
-4526	Max	17	SLU	1.57
-4525	Min.	12	SLE Q	0.74
-4523	Max	17	SLU	1.57
-4522	Min.	12	SLE Q	0.74
-4520	Max	17	SLU	1.57
-4519	Min.	12	SLE Q	0.74
-4517	Max	17	SLU	1.57
-4516	Min.	12	SLE Q	0.74
-4514	Max	17	SLU	1.57
-4513	Min.	12	SLE Q	0.74
-4511	Max	17	SLU	1.57
-4510	Min.	12	SLE Q	0.74
-4508	Max	17	SLU	1.56
-4507	Min.	12	SLE Q	0.74
-4505	Max	17	SLU	1.56
-4504	Min.	12	SLE Q	0.73
-4502	Max	17	SLU	1.56
-4501	Min.	12	SLE Q	0.73
-4499	Max	17	SLU	1.55
-4498	Min.	12	SLE Q	0.73
-4496	Max	17	SLU	1.55
-4495	Min.	12	SLE Q	0.73
-4493	Max	17	SLU	1.55
-4492	Min.	12	SLE Q	0.73
-4490	Max	17	SLU	1.56
-4489	Min.	12	SLE Q	0.73
-4487	Max	17	SLU	1.56
-4486	Min.	12	SLE Q	0.74
-4484	Max	17	SLU	1.56
-4483	Min.	12	SLE Q	0.74
-4481	Max	17	SLU	1.56
-4480	Min.	12	SLE Q	0.74
-4478	Max	17	SLU	1.56
-4477	Min.	12	SLE Q	0.74
-4475	Max	17	SLU	1.56
-4474	Min.	12	SLE Q	0.73
-4472	Max	17	SLU	1.55
-4471	Min.	12	SLE Q	0.73
-4469	Max	17	SLU	1.55
-4468	Min.	12	SLE Q	0.73
-4466	Max	17	SLU	1.53
-4465	Min.	12	SLE Q	0.73
-4463	Max	17	SLU	1.54
-4462	Min.	12	SLE Q	0.73
-4460	Max	17	SLU	1.54
-4459	Min.	12	SLE Q	0.73
-4457	Max	17	SLU	1.54
-4456	Min.	12	SLE Q	0.73
-4454	Max	17	SLU	1.54
-4453	Min.	12	SLE Q	0.73
-4451	Max	17	SLU	1.54
-4450	Min.	12	SLE Q	0.73
-4448	Max	17	SLU	1.54
-4447	Min.	12	SLE Q	0.73
-4445	Max	17	SLU	1.53
-4444	Min.	12	SLE Q	0.73
-4442	Max	17	SLU	1.53
-4441	Min.	12	SLE Q	0.72
-4439	Max	17	SLU	1.53
-4438	Min.	12	SLE Q	0.72
-4436	Max	17	SLU	1.53
-4435	Min.	12	SLE Q	0.72
-4433	Max	17	SLU	1.53
-4432	Min.	12	SLE Q	0.72
-4430	Max	17	SLU	1.53
-4429	Min.	12	SLE Q	0.72
-4427	Max	17	SLU	1.53
-4426	Min.	12	SLE Q	0.72
-4424	Max	17	SLU	1.53
-4423	Min.	12	SLE Q	0.72
-4421	Max	17	SLU	1.53
-4420	Min.	12	SLE Q	0.72
-4418	Max	17	SLU	1.53
-4417	Min.	12	SLE Q	0.72

-4416	Max	17	SLU	1.53
-4415	Min.	12	SLE Q	0.72
-4413	Max	17	SLU	1.53
-4412	Min.	12	SLE Q	0.72
-4410	Max	17	SLU	1.53
-4409	Min.	12	SLE Q	0.72
-4407	Max	17	SLU	1.53
-4406	Min.	12	SLE Q	0.72
-4404	Max	17	SLU	1.52
-4403	Min.	12	SLE Q	0.72
-4401	Max	17	SLU	1.51
-4400	Min.	12	SLE Q	0.71
-4398	Max	17	SLU	1.51
-4397	Min.	12	SLE Q	0.71
-4395	Max	17	SLU	1.50
-4394	Min.	12	SLE Q	0.71
-4392	Max	17	SLU	1.50
-4391	Min.	12	SLE Q	0.71
-4389	Max	17	SLU	1.50
-4388	Min.	12	SLE Q	0.71
-4386	Max	17	SLU	1.51
-4385	Min.	12	SLE Q	0.71
-4383	Max	17	SLU	1.50
-4382	Min.	12	SLE Q	0.71
-4380	Max	17	SLU	1.50
-4379	Min.	12	SLE Q	0.71
-4377	Max	17	SLU	1.50
-4376	Min.	12	SLE Q	0.71
-4374	Max	17	SLU	1.51
-4373	Min.	12	SLE Q	0.71
-4371	Max	17	SLU	1.50
-4370	Min.	12	SLE Q	0.71
-4368	Max	17	SLU	1.50
-4367	Min.	12	SLE Q	0.71
-4365	Max	17	SLU	1.51
-4364	Min.	12	SLE Q	0.71
-4362	Max	17	SLU	1.50
-4361	Min.	12	SLE Q	0.71
-4359	Max	17	SLU	1.49
-4358	Min.	12	SLE Q	0.71
-4356	Max	17	SLU	1.51
-4355	Min.	12	SLE Q	0.71
-4353	Max	17	SLU	1.51
-4352	Min.	12	SLE Q	0.71
-4350	Max	17	SLU	1.51
-4349	Min.	12	SLE Q	0.71
-4347	Max	17	SLU	1.50
-4346	Min.	12	SLE Q	0.71
-4344	Max	17	SLU	1.50
-4343	Min.	12	SLE Q	0.71
-4341	Max	17	SLU	1.50
-4340	Min.	12	SLE Q	0.71
-4338	Max	17	SLU	1.50
-4337	Min.	12	SLE Q	0.71
-4335	Max	17	SLU	1.50
-4334	Min.	12	SLE Q	0.71
-4332	Max	17	SLU	1.50
-4331	Min.	12	SLE Q	0.71
-4329	Max	17	SLU	1.49
-4328	Min.	12	SLE Q	0.71
-4326	Max	17	SLU	1.49
-4325	Min.	12	SLE Q	0.71
-4323	Max	17	SLU	1.49
-4322	Min.	12	SLE Q	0.70
-4320	Max	17	SLU	1.49
-4319	Min.	12	SLE Q	0.70
-4317	Max	17	SLU	1.49
-4316	Min.	12	SLE Q	0.71
-4314	Max	17	SLU	1.49
-4313	Min.	12	SLE Q	0.70
-4311	Max	17	SLU	1.48
-4310	Min.	12	SLE Q	0.70
-4308	Max	17	SLU	1.49
-4307	Min.	12	SLE Q	0.70
-4305	Max	17	SLU	1.48
-4304	Min.	12	SLE Q	0.70
-4302	Max	17	SLU	1.48
-4301	Min.	12	SLE Q	0.70
-4299	Max	17	SLU	1.48

-4416	Min.	12	SLE Q	0.72
-4414	Max	17	SLU	1.53
-4413	Min.	12	SLE Q	0.72
-4411	Max	17	SLU	1.53
-4410	Min.	12	SLE Q	0.72
-4408	Max	17	SLU	1.53
-4407	Min.	12	SLE Q	0.72
-4405	Max	17	SLU	1.52
-4404	Min.	12	SLE Q	0.72
-4402	Max	17	SLU	1.52
-4401	Min.	12	SLE Q	0.72
-4399	Max	17	SLU	1.51
-4398	Min.	12	SLE Q	0.71
-4396	Max	17	SLU	1.51
-4395	Min.	12	SLE Q	0.71
-4393	Max	17	SLU	1.50
-4392	Min.	12	SLE Q	0.71
-4390	Max	17	SLU	1.50
-4389	Min.	12	SLE Q	0.71
-4387	Max	17	SLU	1.51
-4386	Min.	12	SLE Q	0.71
-4384	Max	17	SLU	1.50
-4383	Min.	12	SLE Q	0.71
-4381	Max	17	SLU	1.50
-4380	Min.	12	SLE Q	0.71
-4378	Max	17	SLU	1.50
-4377	Min.	12	SLE Q	0.71
-4375	Max	17	SLU	1.51
-4374	Min.	12	SLE Q	0.71
-4372	Max	17	SLU	1.50
-4371	Min.	12	SLE Q	0.71
-4369	Max	17	SLU	1.50
-4368	Min.	12	SLE Q	0.71
-4366	Max	17	SLU	1.51
-4365	Min.	12	SLE Q	0.71
-4363	Max	17	SLU	1.51
-4362	Min.	12	SLE Q	0.71
-4360	Max	17	SLU	1.49
-4359	Min.	12	SLE Q	0.71
-4357	Max	17	SLU	1.49
-4356	Min.	12	SLE Q	0.71
-4354	Max	17	SLU	1.51
-4353	Min.	12	SLE Q	0.71
-4351	Max	17	SLU	1.51
-4350	Min.	12	SLE Q	0.71
-4348	Max	17	SLU	1.50
-4347	Min.	12	SLE Q	0.71
-4345	Max	17	SLU	1.50
-4344	Min.	12	SLE Q	0.71
-4342	Max	17	SLU	1.50
-4341	Min.	12	SLE Q	0.71
-4339	Max	17	SLU	1.50
-4338	Min.	12	SLE Q	0.71
-4336	Max	17	SLU	1.50
-4335	Min.	12	SLE Q	0.71
-4333	Max	17	SLU	1.50
-4332	Min.	12	SLE Q	0.71
-4330	Max	17	SLU	1.50
-4329	Min.	12	SLE Q	0.71
-4327	Max	17	SLU	1.49
-4326	Min.	12	SLE Q	0.71
-4324	Max	17	SLU	1.49
-4323	Min.	12	SLE Q	0.71
-4321	Max	17	SLU	1.49
-4320	Min.	12	SLE Q	0.70
-4318	Max	17	SLU	1.49
-4317	Min.	12	SLE Q	0.70
-4315	Max	17	SLU	1.49
-4314	Min.	12	SLE Q	0.70
-4312	Max	17	SLU	1.48
-4311	Min.	12	SLE Q	0.70
-4309	Max	17	SLU	1.49
-4308	Min.	12	SLE Q	0.70
-4306	Max	17	SLU	1.48
-4305	Min.	12	SLE Q	0.70
-4303	Max	17	SLU	1.48
-4302	Min.	12	SLE Q	0.70
-4300	Max	17	SLU	1.48
-4299	Min.	12	SLE Q	0.70

-4415	Max	17	SLU	1.53
-4414	Min.	12	SLE Q	0.72
-4412	Max	17	SLU	1.53
-4411	Min.	12	SLE Q	0.72
-4409	Max	17	SLU	1.53
-4408	Min.	12	SLE Q	0.72
-4406	Max	17	SLU	1.52
-4405	Min.	12	SLE Q	0.72
-4403	Max	17	SLU	1.52
-4402	Min.	12	SLE Q	0.72
-4400	Max	17	SLU	1.51
-4399	Min.	12	SLE Q	0.72
-4397	Max	17	SLU	1.51
-4396	Min.	12	SLE Q	0.71
-4394	Max	17	SLU	1.50
-4393	Min.	12	SLE Q	0.71
-4391	Max	17	SLU	1.50
-4390	Min.	12	SLE Q	0.71
-4388	Max	17	SLU	1.51
-4387	Min.	12	SLE Q	0.71
-4385	Max	17	SLU	1.51
-4384	Min.	12	SLE Q	0.71
-4382	Max	17	SLU	1.50
-4381	Min.	12	SLE Q	0.71
-4379	Max	17	SLU	1.51
-4378	Min.	12	SLE Q	0.71
-4376	Max	17	SLU	1.50
-4375	Min.	12	SLE Q	0.71
-4373	Max	17	SLU	1.50
-4372	Min.	12	SLE Q	0.71
-4370	Max	17	SLU	1.50
-4369	Min.	12	SLE Q	0.71
-4367	Max	17	SLU	1.50
-4366	Min.	12	SLE Q	0.71
-4364	Max	17	SLU	1.51
-4363	Min.	12	SLE Q	0.71
-4361	Max	17	SLU	1.50
-4360	Min.	12	SLE Q	0.71
-4358	Max	17	SLU	1.49
-4357	Min.	12	SLE Q	0.71
-4355	Max	17	SLU	1.51
-4354	Min.	12	SLE Q	0.71
-4352	Max	17	SLU	1.51
-4351	Min.	12	SLE Q	0.71
-4349	Max	17	SLU	1.50
-4348	Min.	12	SLE Q	0.71
-4346	Max	17	SLU	1.51
-4345	Min.	12	SLE Q	0.71
-4343	Max	17	SLU	1.50
-4342	Min.	12	SLE Q	0.71
-4340	Max	17	SLU	1.50
-4339	Min.	12	SLE Q	0.71
-4337	Max	17	SLU	1.50
-4336	Min.	12	SLE Q	0.71
-4334	Max	17	SLU	1.50
-4333	Min.	12	SLE Q	0.71
-4331	Max	17	SLU	1.50
-4330	Min.	12	SLE Q	0.71
-4328	Max	17	SLU	1.49
-4327	Min.	12	SLE Q	0.70
-4325	Max	17	SLU	1.49
-4324	Min.	12	SLE Q	0.70
-4322	Max	17	SLU	1.49
-4321	Min.	12	SLE Q	0.71
-4319	Max	17	SLU	1.49
-4318	Min.	12	SLE Q	0.71
-4316	Max	17	SLU	1.49
-4315	Min.	12	SLE Q	0.70
-4313	Max	17	SLU	1.48
-4312	Min.	12	SLE Q	0.70
-4310	Max	17	SLU	1.49
-4309	Min.	12	SLE Q	0.70
-4307	Max	17	SLU	1.48
-4306	Min.	12	SLE Q	0.70
-4304	Max	17	SLU	1.48
-4303	Min.	12	SLE Q	0.70
-4301	Max	17	SLU	1.48
-4300	Min.	12	SLE Q	0.70
-4298	Max	17	SLU	1.48

-4298	Min.	12	SLE Q	0.70
-4296	Max	17	SLU	1.48
-4295	Min.	12	SLE Q	0.70
-4293	Max	17	SLU	1.48
-4292	Min.	12	SLE Q	0.70
-4290	Max	17	SLU	1.48
-4289	Min.	12	SLE Q	0.70
-4287	Max	17	SLU	1.48
-4286	Min.	12	SLE Q	0.70
-4284	Max	17	SLU	1.48
-4283	Min.	12	SLE Q	0.70
-4281	Max	17	SLU	1.48
-4280	Min.	12	SLE Q	0.70
-4278	Max	17	SLU	1.48
-4277	Min.	12	SLE Q	0.70
-4275	Max	17	SLU	1.47
-4274	Min.	12	SLE Q	0.70
-4272	Max	17	SLU	1.48
-4271	Min.	12	SLE Q	0.70
-4269	Max	17	SLU	1.48
-4268	Min.	12	SLE Q	0.70
-4266	Max	17	SLU	1.47
-4265	Min.	12	SLE Q	0.69
-4263	Max	17	SLU	1.46
-4262	Min.	12	SLE Q	0.70
-4260	Max	17	SLU	1.48
-4259	Min.	12	SLE Q	0.70
-4257	Max	17	SLU	1.48
-4256	Min.	12	SLE Q	0.70
-4254	Max	17	SLU	1.48
-4253	Min.	12	SLE Q	0.70
-4251	Max	17	SLU	1.48
-4250	Min.	12	SLE Q	0.70
-4248	Max	17	SLU	1.48
-4247	Min.	12	SLE Q	0.70
-4245	Max	17	SLU	1.48
-4244	Min.	12	SLE Q	0.70
-4242	Max	17	SLU	1.47
-4241	Min.	12	SLE Q	0.70
-4239	Max	17	SLU	1.48
-4238	Min.	12	SLE Q	0.70
-4236	Max	17	SLU	1.47
-4235	Min.	12	SLE Q	0.70
-4233	Max	17	SLU	1.47
-4232	Min.	12	SLE Q	0.70
-4230	Max	17	SLU	1.47
-4229	Min.	12	SLE Q	0.70
-4227	Max	17	SLU	1.47
-4226	Min.	12	SLE Q	0.69
-4224	Max	17	SLU	1.47
-4223	Min.	12	SLE Q	0.69
-4221	Max	17	SLU	1.46
-4220	Min.	12	SLE Q	0.69
-4218	Max	17	SLU	1.45
-4217	Min.	12	SLE Q	0.69
-4215	Max	17	SLU	1.45
-4214	Min.	12	SLE Q	0.69
-4212	Max	17	SLU	1.46
-4211	Min.	12	SLE Q	0.69
-4209	Max	17	SLU	1.46
-4208	Min.	12	SLE Q	0.69
-4206	Max	17	SLU	1.45
-4205	Min.	12	SLE Q	0.69
-4203	Max	17	SLU	1.45
-4202	Min.	12	SLE Q	0.69
-4200	Max	17	SLU	1.45
-4199	Min.	12	SLE Q	0.69
-4197	Max	17	SLU	1.46
-4196	Min.	12	SLE Q	0.69
-4194	Max	17	SLU	1.46
-4193	Min.	12	SLE Q	0.68
-4191	Max	17	SLU	1.45
-4190	Min.	12	SLE Q	0.69
-4188	Max	17	SLU	1.45
-4187	Min.	12	SLE Q	0.69
-4185	Max	17	SLU	1.45
-4184	Min.	12	SLE Q	0.69
-4182	Max	17	SLU	1.45
-4181	Min.	12	SLE Q	0.69

-4297	Max	17	SLU	1.48
-4296	Min.	12	SLE Q	0.70
-4294	Max	17	SLU	1.48
-4293	Min.	12	SLE Q	0.70
-4291	Max	17	SLU	1.48
-4290	Min.	12	SLE Q	0.70
-4288	Max	17	SLU	1.48
-4287	Min.	12	SLE Q	0.70
-4285	Max	17	SLU	1.48
-4284	Min.	12	SLE Q	0.70
-4282	Max	17	SLU	1.48
-4281	Min.	12	SLE Q	0.70
-4279	Max	17	SLU	1.48
-4278	Min.	12	SLE Q	0.70
-4276	Max	17	SLU	1.47
-4275	Min.	12	SLE Q	0.70
-4273	Max	17	SLU	1.48
-4272	Min.	12	SLE Q	0.70
-4270	Max	17	SLU	1.48
-4269	Min.	12	SLE Q	0.70
-4267	Max	17	SLU	1.47
-4266	Min.	12	SLE Q	0.69
-4264	Max	17	SLU	1.46
-4263	Min.	12	SLE Q	0.69
-4261	Max	17	SLU	1.48
-4260	Min.	12	SLE Q	0.70
-4258	Max	17	SLU	1.48
-4257	Min.	12	SLE Q	0.70
-4255	Max	17	SLU	1.48
-4254	Min.	12	SLE Q	0.70
-4252	Max	17	SLU	1.48
-4251	Min.	12	SLE Q	0.70
-4249	Max	17	SLU	1.48
-4248	Min.	12	SLE Q	0.70
-4246	Max	17	SLU	1.48
-4245	Min.	12	SLE Q	0.70
-4243	Max	17	SLU	1.47
-4242	Min.	12	SLE Q	0.70
-4240	Max	17	SLU	1.47
-4239	Min.	12	SLE Q	0.70
-4237	Max	17	SLU	1.47
-4236	Min.	12	SLE Q	0.70
-4234	Max	17	SLU	1.47
-4233	Min.	12	SLE Q	0.70
-4231	Max	17	SLU	1.47
-4230	Min.	12	SLE Q	0.70
-4228	Max	17	SLU	1.47
-4227	Min.	12	SLE Q	0.69
-4225	Max	17	SLU	1.47
-4224	Min.	12	SLE Q	0.69
-4222	Max	17	SLU	1.46
-4221	Min.	12	SLE Q	0.69
-4219	Max	17	SLU	1.45
-4218	Min.	12	SLE Q	0.69
-4216	Max	17	SLU	1.45
-4215	Min.	12	SLE Q	0.69
-4213	Max	17	SLU	1.46
-4212	Min.	12	SLE Q	0.69
-4210	Max	17	SLU	1.45
-4209	Min.	12	SLE Q	0.69
-4207	Max	17	SLU	1.46
-4206	Min.	12	SLE Q	0.69
-4204	Max	17	SLU	1.45
-4203	Min.	12	SLE Q	0.69
-4201	Max	17	SLU	1.44
-4200	Min.	12	SLE Q	0.69
-4198	Max	17	SLU	1.46
-4197	Min.	12	SLE Q	0.69
-4195	Max	17	SLU	1.45
-4194	Min.	12	SLE Q	0.69
-4192	Max	17	SLU	1.45
-4191	Min.	12	SLE Q	0.69
-4189	Max	17	SLU	1.45
-4188	Min.	12	SLE Q	0.69
-4186	Max	17	SLU	1.44
-4185	Min.	12	SLE Q	0.69
-4183	Max	17	SLU	1.45
-4182	Min.	12	SLE Q	0.69
-4180	Max	17	SLU	1.45

-4297	Min.	12	SLE Q	0.70
-4295	Max	17	SLU	1.48
-4294	Min.	12	SLE Q	0.70
-4292	Max	17	SLU	1.48
-4291	Min.	12	SLE Q	0.70
-4289	Max	17	SLU	1.48
-4288	Min.	12	SLE Q	0.70
-4286	Max	17	SLU	1.47
-4285	Min.	12	SLE Q	0.70
-4283	Max	17	SLU	1.47
-4282	Min.	12	SLE Q	0.70
-4280	Max	17	SLU	1.48
-4279	Min.	12	SLE Q	0.70
-4277	Max	17	SLU	1.47
-4276	Min.	12	SLE Q	0.70
-4274	Max	17	SLU	1.47
-4273	Min.	12	SLE Q	0.70
-4271	Max	17	SLU	1.48
-4270	Min.	12	SLE Q	0.70
-4268	Max	17	SLU	1.47
-4267	Min.	12	SLE Q	0.70
-4265	Max	17	SLU	1.46
-4264	Min.	12	SLE Q	0.69
-4262	Max	17	SLU	1.48
-4261	Min.	12	SLE Q	0.70
-4259	Max	17	SLU	1.48
-4258	Min.	12	SLE Q	0.70
-4256	Max	17	SLU	1.48
-4255	Min.	12	SLE Q	0.70
-4253	Max	17	SLU	1.48
-4252	Min.	12	SLE Q	0.70
-4250	Max	17	SLU	1.48
-4249	Min.	12	SLE Q	0.70
-4247	Max	17	SLU	1.47
-4246	Min.	12	SLE Q	0.70
-4244	Max	17	SLU	1.48
-4243	Min.	12	SLE Q	0.70
-4241	Max	17	SLU	1.47
-4240	Min.	12	SLE Q	0.70
-4238	Max	17	SLU	1.47
-4237	Min.	12	SLE Q	0.70
-4235	Max	17	SLU	1.47
-4234	Min.	12	SLE Q	0.70
-4232	Max	17	SLU	1.47
-4231	Min.	12	SLE Q	0.70
-4229	Max	17	SLU	1.47
-4228	Min.	12	SLE Q	0.70
-4226	Max	17	SLU	1.47
-4225	Min.	12	SLE Q	0.69
-4223	Max	17	SLU	1.46
-4222	Min.	12	SLE Q	0.69
-4220	Max	17	SLU	1.46
-4219	Min.	12	SLE Q	0.69
-4217	Max	17	SLU	1.45
-4216	Min.	12	SLE Q	0.69
-4214	Max	17	SLU	1.45
-4213	Min.	12	SLE Q	0.69
-4211	Max	17	SLU	1.46
-4210	Min.	12	SLE Q	0.69
-4208	Max	17	SLU	1.46
-4207	Min.	12	SLE Q	0.69
-4205	Max	17	SLU	1.45
-4204	Min.	12	SLE Q	0.69
-4202	Max	17	SLU	1.46
-4201	Min.	12	SLE Q	0.69
-4199	Max	17	SLU	1.46
-4198	Min.	12	SLE Q	0.69
-4196	Max	17	SLU	1.45
-4195	Min.	12	SLE Q	0.69
-4193	Max	17	SLU	1.44
-4192	Min.	12	SLE Q	0.69
-4190	Max	17	SLU	1.46
-4189	Min.	12	SLE Q	0.69
-4187	Max	17	SLU	1.45
-4186	Min.	12	SLE Q	0.69
-4184	Max	17	SLU	1.45
-4183	Min.	12	SLE Q	0.69
-4181	Max	17	SLU	1.45
-4180	Min.	12	SLE Q	0.69

-4179	Max	17	SLU	1.44
-4178	Min.	12	SLE Q	0.68
-4176	Max	17	SLU	1.44
-4175	Min.	12	SLE Q	0.68
-4173	Max	17	SLU	1.45
-4172	Min.	12	SLE Q	0.69
-4170	Max	17	SLU	1.45
-4169	Min.	12	SLE Q	0.69
-4167	Max	17	SLU	1.45
-4166	Min.	12	SLE Q	0.69
-4164	Max	17	SLU	1.45
-4163	Min.	12	SLE Q	0.69
-4161	Max	17	SLU	1.45
-4160	Min.	12	SLE Q	0.69
-4158	Max	17	SLU	1.45
-4157	Min.	12	SLE Q	0.69
-4155	Max	17	SLU	1.45
-4154	Min.	12	SLE Q	0.69
-4152	Max	17	SLU	1.45
-4151	Min.	12	SLE Q	0.69
-4149	Max	17	SLU	1.44
-4148	Min.	12	SLE Q	0.69
-4146	Max	17	SLU	1.44
-4145	Min.	12	SLE Q	0.68
-4143	Max	17	SLU	1.44
-4142	Min.	12	SLE Q	0.68
-4140	Max	17	SLU	1.44
-4139	Min.	12	SLE Q	0.68
-4137	Max	17	SLU	1.44
-4136	Min.	12	SLE Q	0.68
-4134	Max	17	SLU	1.44
-4133	Min.	12	SLE Q	0.68
-4131	Max	17	SLU	1.43
-4130	Min.	12	SLE Q	0.68
-4128	Max	17	SLU	1.43
-4127	Min.	12	SLE Q	0.68
-4125	Max	17	SLU	1.43
-4124	Min.	12	SLE Q	0.68
-4122	Max	17	SLU	1.43
-4121	Min.	12	SLE Q	0.68
-4119	Max	17	SLU	1.42
-4118	Min.	12	SLE Q	0.68
-4116	Max	17	SLU	1.43
-4115	Min.	12	SLE Q	0.68
-4113	Max	17	SLU	1.43
-4112	Min.	12	SLE Q	0.68
-4110	Max	17	SLU	1.43
-4109	Min.	12	SLE Q	0.68
-4107	Max	17	SLU	1.43
-4106	Min.	12	SLE Q	0.68
-4104	Max	17	SLU	1.43
-4103	Min.	12	SLE Q	0.68
-4101	Max	17	SLU	1.43
-4100	Min.	12	SLE Q	0.68
-4098	Max	17	SLU	1.43
-4097	Min.	12	SLE Q	0.68
-4095	Max	17	SLU	1.42
-4094	Min.	12	SLE Q	0.67
-4092	Max	17	SLU	1.42
-4091	Min.	12	SLE Q	0.68
-4089	Max	17	SLU	1.43
-4088	Min.	12	SLE Q	0.67
-4086	Max	17	SLU	1.41
-4085	Min.	12	SLE Q	0.67
-4083	Max	17	SLU	1.41
-4082	Min.	12	SLE Q	0.68
-4080	Max	17	SLU	1.42
-4079	Min.	12	SLE Q	0.68
-4077	Max	17	SLU	1.43
-4076	Min.	12	SLE Q	0.68
-4074	Max	17	SLU	1.43
-4073	Min.	12	SLE Q	0.68
-4071	Max	17	SLU	1.42
-4070	Min.	12	SLE Q	0.68
-4068	Max	17	SLU	1.42
-4067	Min.	12	SLE Q	0.68
-4065	Max	17	SLU	1.42
-4064	Min.	12	SLE Q	0.67
-4062	Max	17	SLU	1.42

-4179	Min.	12	SLE Q	0.68
-4177	Max	17	SLU	1.44
-4176	Min.	12	SLE Q	0.68
-4174	Max	17	SLU	1.43
-4173	Min.	12	SLE Q	0.69
-4171	Max	17	SLU	1.45
-4170	Min.	12	SLE Q	0.69
-4168	Max	17	SLU	1.45
-4167	Min.	12	SLE Q	0.69
-4165	Max	17	SLU	1.45
-4164	Min.	12	SLE Q	0.69
-4162	Max	17	SLU	1.45
-4161	Min.	12	SLE Q	0.69
-4159	Max	17	SLU	1.45
-4158	Min.	12	SLE Q	0.69
-4156	Max	17	SLU	1.45
-4155	Min.	12	SLE Q	0.69
-4153	Max	17	SLU	1.44
-4152	Min.	12	SLE Q	0.69
-4150	Max	17	SLU	1.44
-4149	Min.	12	SLE Q	0.68
-4147	Max	17	SLU	1.44
-4146	Min.	12	SLE Q	0.68
-4144	Max	17	SLU	1.44
-4143	Min.	12	SLE Q	0.68
-4141	Max	17	SLU	1.44
-4140	Min.	12	SLE Q	0.68
-4138	Max	17	SLU	1.44
-4137	Min.	12	SLE Q	0.68
-4135	Max	17	SLU	1.44
-4134	Min.	12	SLE Q	0.68
-4132	Max	17	SLU	1.44
-4131	Min.	12	SLE Q	0.68
-4129	Max	17	SLU	1.43
-4128	Min.	12	SLE Q	0.68
-4126	Max	17	SLU	1.43
-4125	Min.	12	SLE Q	0.68
-4123	Max	17	SLU	1.43
-4122	Min.	12	SLE Q	0.68
-4120	Max	17	SLU	1.44
-4119	Min.	12	SLE Q	0.68
-4117	Max	17	SLU	1.43
-4116	Min.	12	SLE Q	0.68
-4114	Max	17	SLU	1.43
-4113	Min.	12	SLE Q	0.68
-4111	Max	17	SLU	1.42
-4110	Min.	12	SLE Q	0.68
-4108	Max	17	SLU	1.44
-4107	Min.	12	SLE Q	0.68
-4105	Max	17	SLU	1.43
-4104	Min.	12	SLE Q	0.68
-4102	Max	17	SLU	1.42
-4101	Min.	12	SLE Q	0.68
-4099	Max	17	SLU	1.42
-4098	Min.	12	SLE Q	0.68
-4096	Max	17	SLU	1.43
-4095	Min.	12	SLE Q	0.67
-4093	Max	17	SLU	1.42
-4092	Min.	12	SLE Q	0.68
-4090	Max	17	SLU	1.42
-4089	Min.	12	SLE Q	0.68
-4087	Max	17	SLU	1.41
-4086	Min.	12	SLE Q	0.67
-4084	Max	17	SLU	1.41
-4083	Min.	12	SLE Q	0.67
-4081	Max	17	SLU	1.43
-4080	Min.	12	SLE Q	0.68
-4078	Max	17	SLU	1.43
-4077	Min.	12	SLE Q	0.68
-4075	Max	17	SLU	1.42
-4074	Min.	12	SLE Q	0.68
-4072	Max	17	SLU	1.42
-4071	Min.	12	SLE Q	0.68
-4069	Max	17	SLU	1.42
-4068	Min.	12	SLE Q	0.68
-4066	Max	17	SLU	1.42
-4065	Min.	12	SLE Q	0.68
-4063	Max	17	SLU	1.42
-4062	Min.	12	SLE Q	0.68

-4178	Max	17	SLU	1.44
-4177	Min.	12	SLE Q	0.68
-4175	Max	17	SLU	1.44
-4174	Min.	12	SLE Q	0.68
-4172	Max	17	SLU	1.45
-4171	Min.	12	SLE Q	0.69
-4169	Max	17	SLU	1.45
-4168	Min.	12	SLE Q	0.69
-4166	Max	17	SLU	1.45
-4165	Min.	12	SLE Q	0.69
-4163	Max	17	SLU	1.45
-4162	Min.	12	SLE Q	0.69
-4160	Max	17	SLU	1.45
-4159	Min.	12	SLE Q	0.69
-4157	Max	17	SLU	1.44
-4156	Min.	12	SLE Q	0.69
-4154	Max	17	SLU	1.45
-4153	Min.	12	SLE Q	0.69
-4151	Max	17	SLU	1.45
-4150	Min.	12	SLE Q	0.68
-4148	Max	17	SLU	1.44
-4147	Min.	12	SLE Q	0.69
-4145	Max	17	SLU	1.44
-4144	Min.	12	SLE Q	0.68
-4142	Max	17	SLU	1.44
-4141	Min.	12	SLE Q	0.68
-4139	Max	17	SLU	1.44
-4138	Min.	12	SLE Q	0.68
-4136	Max	17	SLU	1.44
-4135	Min.	12	SLE Q	0.68
-4133	Max	17	SLU	1.44
-4132	Min.	12	SLE Q	0.68
-4130	Max	17	SLU	1.43
-4129	Min.	12	SLE Q	0.68
-4127	Max	17	SLU	1.43
-4126	Min.	12	SLE Q	0.68
-4124	Max	17	SLU	1.43
-4123	Min.	12	SLE Q	0.68
-4121	Max	17	SLU	1.43
-4120	Min.	12	SLE Q	0.68
-4118	Max	17	SLU	1.44
-4117	Min.	12	SLE Q	0.68
-4115	Max	17	SLU	1.43
-4114	Min.	12	SLE Q	0.68
-4112	Max	17	SLU	1.43
-4111	Min.	12	SLE Q	0.68
-4109	Max	17	SLU	1.43
-4108	Min.	12	SLE Q	0.68
-4106	Max	17	SLU	1.43
-4105	Min.	12	SLE Q	0.68
-4103	Max	17	SLU	1.44
-4102	Min.	12	SLE Q	0.67
-4100	Max	17	SLU	1.42
-4099	Min.	12	SLE Q	0.67
-4097	Max	17	SLU	1.43
-4096	Min.	12	SLE Q	0.68
-4094	Max	17	SLU	1.42
-4093	Min.	12	SLE Q	0.68
-4091	Max	17	SLU	1.42
-4090	Min.	12	SLE Q	0.68
-4088	Max	17	SLU	1.41
-4087	Min.	12	SLE Q	0.67
-4085	Max	17	SLU	1.41
-4084	Min.	12	SLE Q	0.67
-4082	Max	17	SLU	1.43
-4081	Min.	12	SLE Q	0.68
-4079	Max	17	SLU	1.43
-4078	Min.	12	SLE Q	0.68
-4076	Max	17	SLU	1.43
-4075	Min.	12	SLE Q	0.68
-4073	Max	17	SLU	1.43
-4072	Min.	12	SLE Q	0.67
-4070	Max	17	SLU	1.42
-4069	Min.	12	SLE Q	0.68
-4067	Max	17	SLU	1.43
-4066	Min.	12	SLE Q	0.67
-4064	Max	17	SLU	1.42
-4063	Min.	12	SLE Q	0.67
-4061	Max	17	SLU	1.42

-4061	Min.	12	SLE Q	0.67
-4059	Max	17	SLU	1.42
-4058	Min.	12	SLE Q	0.67
-4056	Max	17	SLU	1.42
-4055	Min.	12	SLE Q	0.67
-4053	Max	17	SLU	1.41
-4052	Min.	12	SLE Q	0.67
-4050	Max	17	SLU	1.41
-4049	Min.	12	SLE Q	0.67
-4047	Max	17	SLU	1.40
-4046	Min.	12	SLE Q	0.67
-4044	Max	17	SLU	1.41
-4043	Min.	12	SLE Q	0.67
-4041	Max	17	SLU	1.41
-4040	Min.	12	SLE Q	0.67
-4038	Max	17	SLU	1.42
-4037	Min.	12	SLE Q	0.67
-4035	Max	17	SLU	1.41
-4034	Min.	12	SLE Q	0.67
-4032	Max	17	SLU	1.41
-4031	Min.	12	SLE Q	0.67
-4029	Max	17	SLU	1.40
-4028	Min.	12	SLE Q	0.67
-4026	Max	17	SLU	1.41
-4025	Min.	12	SLE Q	0.67
-4023	Max	17	SLU	1.41
-4022	Min.	12	SLE Q	0.67
-4020	Max	17	SLU	1.40
-4019	Min.	12	SLE Q	0.67
-4017	Max	17	SLU	1.39
-4016	Min.	12	SLE Q	0.66
-4014	Max	17	SLU	1.39
-4013	Min.	12	SLE Q	0.66
-4011	Max	17	SLU	1.41
-4010	Min.	12	SLE Q	0.66
-4008	Max	17	SLU	1.38
-4007	Min.	12	SLE Q	0.66
-4005	Max	17	SLU	1.38
-4004	Min.	12	SLE Q	0.67
-4002	Max	17	SLU	1.39
-4001	Min.	12	SLE Q	0.67
-3999	Max	17	SLU	1.39
-3998	Min.	12	SLE Q	0.66
-3996	Max	17	SLU	1.39
-3995	Min.	12	SLE Q	0.67
-3993	Max	17	SLU	1.40
-3992	Min.	12	SLE Q	0.66
-3990	Max	17	SLU	1.39
-3989	Min.	12	SLE Q	0.66
-3987	Max	17	SLU	1.39
-3986	Min.	12	SLE Q	0.66
-3984	Max	17	SLU	1.39
-3983	Min.	12	SLE Q	0.66
-3981	Max	17	SLU	1.39
-3980	Min.	12	SLE Q	0.66
-3978	Max	17	SLU	1.39
-3977	Min.	12	SLE Q	0.66
-3975	Max	17	SLU	1.40
-3974	Min.	12	SLE Q	0.66
-3972	Max	17	SLU	1.38
-3971	Min.	12	SLE Q	0.66
-3969	Max	17	SLU	1.38
-3968	Min.	12	SLE Q	0.66
-3966	Max	17	SLU	1.38
-3965	Min.	12	SLE Q	0.66
-3963	Max	17	SLU	1.39
-3962	Min.	12	SLE Q	0.66
-3960	Max	17	SLU	1.38
-3959	Min.	12	SLE Q	0.66
-3957	Max	17	SLU	1.38
-3956	Min.	12	SLE Q	0.65
-3954	Max	17	SLU	1.39
-3953	Min.	12	SLE Q	0.66
-3951	Max	17	SLU	1.38
-3950	Min.	12	SLE Q	0.66
-3948	Max	17	SLU	1.38
-3947	Min.	12	SLE Q	0.66
-3945	Max	17	SLU	1.37
-3944	Min.	12	SLE Q	0.66

-4060	Max	17	SLU	1.42
-4059	Min.	12	SLE Q	0.67
-4057	Max	17	SLU	1.41
-4056	Min.	12	SLE Q	0.67
-4054	Max	17	SLU	1.41
-4053	Min.	12	SLE Q	0.67
-4051	Max	17	SLU	1.41
-4050	Min.	12	SLE Q	0.67
-4048	Max	17	SLU	1.41
-4047	Min.	12	SLE Q	0.67
-4045	Max	17	SLU	1.40
-4044	Min.	12	SLE Q	0.67
-4042	Max	17	SLU	1.41
-4041	Min.	12	SLE Q	0.67
-4039	Max	17	SLU	1.40
-4038	Min.	12	SLE Q	0.67
-4036	Max	17	SLU	1.41
-4035	Min.	12	SLE Q	0.67
-4033	Max	17	SLU	1.40
-4032	Min.	12	SLE Q	0.67
-4030	Max	17	SLU	1.41
-4029	Min.	12	SLE Q	0.67
-4027	Max	17	SLU	1.39
-4026	Min.	12	SLE Q	0.67
-4024	Max	17	SLU	1.39
-4023	Min.	12	SLE Q	0.67
-4021	Max	17	SLU	1.40
-4020	Min.	12	SLE Q	0.67
-4018	Max	17	SLU	1.41
-4017	Min.	12	SLE Q	0.66
-4015	Max	17	SLU	1.39
-4014	Min.	12	SLE Q	0.66
-4012	Max	17	SLU	1.39
-4011	Min.	12	SLE Q	0.67
-4009	Max	17	SLU	1.38
-4008	Min.	12	SLE Q	0.66
-4006	Max	17	SLU	1.38
-4005	Min.	12	SLE Q	0.66
-4003	Max	17	SLU	1.40
-4002	Min.	12	SLE Q	0.66
-4000	Max	17	SLU	1.41
-3999	Min.	12	SLE Q	0.66
-3997	Max	17	SLU	1.40
-3996	Min.	12	SLE Q	0.66
-3994	Max	17	SLU	1.40
-3993	Min.	12	SLE Q	0.67
-3991	Max	17	SLU	1.39
-3990	Min.	12	SLE Q	0.66
-3988	Max	17	SLU	1.40
-3987	Min.	12	SLE Q	0.66
-3985	Max	17	SLU	1.40
-3984	Min.	12	SLE Q	0.66
-3982	Max	17	SLU	1.39
-3981	Min.	12	SLE Q	0.66
-3979	Max	17	SLU	1.40
-3978	Min.	12	SLE Q	0.66
-3976	Max	17	SLU	1.39
-3975	Min.	12	SLE Q	0.66
-3973	Max	17	SLU	1.39
-3972	Min.	12	SLE Q	0.66
-3970	Max	17	SLU	1.39
-3969	Min.	12	SLE Q	0.66
-3967	Max	17	SLU	1.38
-3966	Min.	12	SLE Q	0.66
-3964	Max	17	SLU	1.39
-3963	Min.	12	SLE Q	0.66
-3961	Max	17	SLU	1.38
-3960	Min.	12	SLE Q	0.66
-3958	Max	17	SLU	1.39
-3957	Min.	12	SLE Q	0.66
-3955	Max	17	SLU	1.39
-3954	Min.	12	SLE Q	0.66
-3952	Max	17	SLU	1.38
-3951	Min.	12	SLE Q	0.65
-3949	Max	17	SLU	1.39
-3948	Min.	12	SLE Q	0.66
-3946	Max	17	SLU	1.38
-3945	Min.	12	SLE Q	0.66
-3943	Max	17	SLU	1.39

-4060	Min.	12	SLE Q	0.68
-4058	Max	17	SLU	1.41
-4057	Min.	12	SLE Q	0.67
-4055	Max	17	SLU	1.42
-4054	Min.	12	SLE Q	0.67
-4052	Max	17	SLU	1.42
-4051	Min.	12	SLE Q	0.67
-4049	Max	17	SLU	1.42
-4048	Min.	12	SLE Q	0.67
-4046	Max	17	SLU	1.40
-4045	Min.	12	SLE Q	0.67
-4043	Max	17	SLU	1.41
-4042	Min.	12	SLE Q	0.67
-4040	Max	17	SLU	1.41
-4039	Min.	12	SLE Q	0.67
-4037	Max	17	SLU	1.41
-4036	Min.	12	SLE Q	0.67
-4034	Max	17	SLU	1.42
-4033	Min.	12	SLE Q	0.66
-4031	Max	17	SLU	1.41
-4030	Min.	12	SLE Q	0.67
-4028	Max	17	SLU	1.41
-4027	Min.	12	SLE Q	0.66
-4025	Max	17	SLU	1.41
-4024	Min.	12	SLE Q	0.66
-4022	Max	17	SLU	1.41
-4021	Min.	12	SLE Q	0.67
-4019	Max	17	SLU	1.40
-4018	Min.	12	SLE Q	0.67
-4016	Max	17	SLU	1.39
-4015	Min.	12	SLE Q	0.66
-4013	Max	17	SLU	1.39
-4012	Min.	12	SLE Q	0.66
-4010	Max	17	SLU	1.39
-4009	Min.	12	SLE Q	0.66
-4007	Max	17	SLU	1.38
-4006	Min.	12	SLE Q	0.66
-4004	Max	17	SLU	1.40
-4003	Min.	12	SLE Q	0.67
-4001	Max	17	SLU	1.40
-4000	Min.	12	SLE Q	0.67
-3998	Max	17	SLU	1.39
-3997	Min.	12	SLE Q	0.67
-3995	Max	17	SLU	1.40
-3994	Min.	12	SLE Q	0.67
-3992	Max	17	SLU	1.40
-3991	Min.	12	SLE Q	0.66
-3989	Max	17	SLU	1.40
-3988	Min.	12	SLE Q	0.67
-3986	Max	17	SLU	1.40
-3985	Min.	12	SLE Q	0.67
-3983	Max	17	SLU	1.39
-3982	Min.	12	SLE Q	0.66
-3980	Max	17	SLU	1.40
-3979	Min.	12	SLE Q	0.66
-3977	Max	17	SLU	1.39
-3976	Min.	12	SLE Q	0.66
-3974	Max	17	SLU	1.39
-3973	Min.	12	SLE Q	0.66
-3971	Max	17	SLU	1.39
-3970	Min.	12	SLE Q	0.66
-3968	Max	17	SLU	1.39
-3967	Min.	12	SLE Q	0.66
-3965	Max	17	SLU	1.38
-3964	Min.	12	SLE Q	0.66
-3962	Max	17	SLU	1.39
-3961	Min.	12	SLE Q	0.66
-3959	Max	17	SLU	1.39
-3958	Min.	12	SLE Q	0.66
-3956	Max	17	SLU	1.37
-3955	Min.	12	SLE Q	0.66
-3953	Max	17	SLU	1.39
-3952	Min.	12	SLE Q	0.66
-3950	Max	17	SLU	1.38
-3949	Min.	12	SLE Q	0.66
-3947	Max	17	SLU	1.37
-3946	Min.	12	SLE Q	0.66
-3944	Max	17	SLU	1.37
-3943	Min.	12	SLE Q	0.66

-3942	Max	17	SLU	1.38
-3941	Min.	12	SLE Q	0.65
-3939	Max	17	SLU	1.37
-3938	Min.	12	SLE Q	0.66
-3936	Max	17	SLU	1.37
-3935	Min.	12	SLE Q	0.66
-3933	Max	17	SLU	1.37
-3932	Min.	12	SLE Q	0.66
-3930	Max	17	SLU	1.38
-3929	Min.	12	SLE Q	0.65
-3927	Max	17	SLU	1.36
-3926	Min.	12	SLE Q	0.65
-3924	Max	17	SLU	1.36
-3923	Min.	12	SLE Q	0.65
-3921	Max	17	SLU	1.36
-3920	Min.	12	SLE Q	0.65
-3918	Max	17	SLU	1.35
-3917	Min.	12	SLE Q	0.65
-3915	Max	17	SLU	1.38
-3914	Min.	12	SLE Q	0.66
-3912	Max	17	SLU	1.37
-3911	Min.	12	SLE Q	0.66
-3909	Max	17	SLU	1.38
-3908	Min.	12	SLE Q	0.66
-3906	Max	17	SLU	1.37
-3905	Min.	12	SLE Q	0.65
-3903	Max	17	SLU	1.37
-3902	Min.	12	SLE Q	0.65
-3900	Max	17	SLU	1.36
-3899	Min.	12	SLE Q	0.66
-3897	Max	17	SLU	1.37
-3896	Min.	12	SLE Q	0.65
-3894	Max	17	SLU	1.36
-3893	Min.	12	SLE Q	0.65
-3891	Max	17	SLU	1.38
-3890	Min.	12	SLE Q	0.65
-3888	Max	17	SLU	1.37
-3887	Min.	12	SLE Q	0.65
-3885	Max	17	SLU	1.36
-3884	Min.	12	SLE Q	0.65
-3882	Max	17	SLU	1.36
-3881	Min.	12	SLE Q	0.65
-3879	Max	17	SLU	1.37
-3878	Min.	12	SLE Q	0.65
-3876	Max	17	SLU	1.35
-3875	Min.	12	SLE Q	0.64
-3873	Max	17	SLU	1.37
-3872	Min.	12	SLE Q	0.65
-3870	Max	17	SLU	1.35
-3869	Min.	12	SLE Q	0.65
-3867	Max	17	SLU	1.37
-3866	Min.	12	SLE Q	0.65
-3864	Max	17	SLU	1.36
-3863	Min.	12	SLE Q	0.65
-3861	Max	17	SLU	1.37
-3860	Min.	12	SLE Q	0.64
-3858	Max	17	SLU	1.36
-3857	Min.	12	SLE Q	0.65
-3855	Max	17	SLU	1.37
-3854	Min.	12	SLE Q	0.65
-3852	Max	17	SLU	1.37
-3851	Min.	12	SLE Q	0.64
-3849	Max	17	SLU	1.34
-3848	Min.	12	SLE Q	0.65
-3846	Max	17	SLU	1.37
-3845	Min.	12	SLE Q	0.65
-3843	Max	17	SLU	1.34
-3842	Min.	12	SLE Q	0.65
-3840	Max	17	SLU	1.33
-3839	Min.	12	SLE Q	0.64
-3837	Max	17	SLU	1.34
-3836	Min.	12	SLE Q	0.64
-3834	Max	17	SLU	1.33
-3833	Min.	12	SLE Q	0.64
-3831	Max	17	SLU	1.33
-3830	Min.	12	SLE Q	0.63
-3828	Max	17	SLU	1.35
-3827	Min.	12	SLE Q	0.64
-3825	Max	17	SLU	1.36

-3942	Min.	12	SLE Q	0.66
-3940	Max	17	SLU	1.39
-3939	Min.	12	SLE Q	0.65
-3937	Max	17	SLU	1.39
-3936	Min.	12	SLE Q	0.65
-3934	Max	17	SLU	1.38
-3933	Min.	12	SLE Q	0.65
-3931	Max	17	SLU	1.38
-3930	Min.	12	SLE Q	0.66
-3928	Max	17	SLU	1.36
-3927	Min.	12	SLE Q	0.65
-3925	Max	17	SLU	1.36
-3924	Min.	12	SLE Q	0.65
-3922	Max	17	SLU	1.39
-3921	Min.	12	SLE Q	0.65
-3919	Max	17	SLU	1.36
-3918	Min.	12	SLE Q	0.65
-3916	Max	17	SLU	1.35
-3915	Min.	12	SLE Q	0.66
-3913	Max	17	SLU	1.38
-3912	Min.	12	SLE Q	0.65
-3910	Max	17	SLU	1.36
-3909	Min.	12	SLE Q	0.66
-3907	Max	17	SLU	1.36
-3906	Min.	12	SLE Q	0.65
-3904	Max	17	SLU	1.38
-3903	Min.	12	SLE Q	0.65
-3901	Max	17	SLU	1.37
-3900	Min.	12	SLE Q	0.65
-3898	Max	17	SLU	1.36
-3897	Min.	12	SLE Q	0.65
-3895	Max	17	SLU	1.37
-3894	Min.	12	SLE Q	0.65
-3892	Max	17	SLU	1.37
-3891	Min.	12	SLE Q	0.65
-3889	Max	17	SLU	1.36
-3888	Min.	12	SLE Q	0.65
-3886	Max	17	SLU	1.36
-3885	Min.	12	SLE Q	0.65
-3883	Max	17	SLU	1.37
-3882	Min.	12	SLE Q	0.65
-3880	Max	17	SLU	1.36
-3879	Min.	12	SLE Q	0.65
-3877	Max	17	SLU	1.37
-3876	Min.	12	SLE Q	0.65
-3874	Max	17	SLU	1.37
-3873	Min.	12	SLE Q	0.65
-3871	Max	17	SLU	1.37
-3870	Min.	12	SLE Q	0.64
-3868	Max	17	SLU	1.34
-3867	Min.	12	SLE Q	0.65
-3865	Max	17	SLU	1.36
-3864	Min.	12	SLE Q	0.65
-3862	Max	17	SLU	1.36
-3861	Min.	12	SLE Q	0.65
-3859	Max	17	SLU	1.36
-3858	Min.	12	SLE Q	0.65
-3856	Max	17	SLU	1.35
-3855	Min.	12	SLE Q	0.65
-3853	Max	17	SLU	1.36
-3852	Min.	12	SLE Q	0.65
-3850	Max	17	SLU	1.34
-3849	Min.	12	SLE Q	0.64
-3847	Max	17	SLU	1.36
-3846	Min.	12	SLE Q	0.65
-3844	Max	17	SLU	1.37
-3843	Min.	12	SLE Q	0.64
-3841	Max	17	SLU	1.33
-3840	Min.	12	SLE Q	0.64
-3838	Max	17	SLU	1.34
-3837	Min.	12	SLE Q	0.64
-3835	Max	17	SLU	1.35
-3834	Min.	12	SLE Q	0.64
-3832	Max	17	SLU	1.33
-3831	Min.	12	SLE Q	0.63
-3829	Max	13	SLU	1.33
-3828	Min.	12	SLE Q	0.64
-3826	Max	17	SLU	1.36
-3825	Min.	12	SLE Q	0.65

-3941	Max	17	SLU	1.37
-3940	Min.	12	SLE Q	0.66
-3938	Max	17	SLU	1.38
-3937	Min.	12	SLE Q	0.66
-3935	Max	17	SLU	1.39
-3934	Min.	12	SLE Q	0.66
-3932	Max	17	SLU	1.39
-3931	Min.	12	SLE Q	0.66
-3929	Max	17	SLU	1.37
-3928	Min.	12	SLE Q	0.65
-3926	Max	17	SLU	1.36
-3925	Min.	12	SLE Q	0.65
-3923	Max	17	SLU	1.37
-3922	Min.	12	SLE Q	0.66
-3920	Max	17	SLU	1.36
-3919	Min.	12	SLE Q	0.65
-3917	Max	17	SLU	1.35
-3916	Min.	12	SLE Q	0.64
-3914	Max	17	SLU	1.38
-3913	Min.	12	SLE Q	0.66
-3911	Max	17	SLU	1.38
-3910	Min.	12	SLE Q	0.65
-3908	Max	17	SLU	1.38
-3907	Min.	12	SLE Q	0.65
-3905	Max	17	SLU	1.36
-3904	Min.	12	SLE Q	0.66
-3902	Max	17	SLU	1.38
-3901	Min.	12	SLE Q	0.65
-3899	Max	17	SLU	1.38
-3898	Min.	12	SLE Q	0.65
-3896	Max	17	SLU	1.37
-3895	Min.	12	SLE Q	0.65
-3893	Max	17	SLU	1.36
-3892	Min.	12	SLE Q	0.65
-3890	Max	17	SLU	1.36
-3889	Min.	12	SLE Q	0.65
-3887	Max	17	SLU	1.36
-3886	Min.	12	SLE Q	0.65
-3884	Max	17	SLU	1.37
-3883	Min.	12	SLE Q	0.65
-3881	Max	17	SLU	1.37
-3880	Min.	12	SLE Q	0.65
-3878	Max	17	SLU	1.36
-3877	Min.	12	SLE Q	0.65
-3875	Max	17	SLU	1.35
-3874	Min.	12	SLE Q	0.65
-3872	Max	17	SLU	1.36
-3871	Min.	12	SLE Q	0.65
-3869	Max	17	SLU	1.37
-3868	Min.	12	SLE Q	0.64
-3866	Max	17	SLU	1.37
-3865	Min.	12	SLE Q	0.65
-3863	Max	17	SLU	1.37
-3862	Min.	12	SLE Q	0.65
-3860	Max	17	SLU	1.35
-3859	Min.	12	SLE Q	0.65
-3857	Max	17	SLU	1.37
-3856	Min.	12	SLE Q	0.65
-3854	Max	17	SLU	1.35
-3853	Min.	12	SLE Q	0.65
-3851	Max	17	SLU	1.35
-3850	Min.	12	SLE Q	0.64
-3848	Max	17	SLU	1.35
-3847	Min.	12	SLE Q	0.65
-3845	Max	17	SLU	1.36
-3844	Min.	12	SLE Q	0.65
-3842	Max	17	SLU	1.36
-3841	Min.	12	SLE Q	0.64
-3839	Max	17	SLU	1.34
-3838	Min.	12	SLE Q	0.64
-3836	Max	17	SLU	1.34
-3835	Min.	12	SLE Q	0.64
-3833	Max	17	SLU	1.33
-3832	Min.	12	SLE Q	0.64
-3830	Max	17	SLU	1.33
-3829	Min.	12	SLE Q	0.63
-3827	Max	17	SLU	1.35
-3826	Min.	12	SLE Q	0.65
-3824	Max	17	SLU	1.33

-3824	Min.	12	SLE Q	0.64
-3822	Max	17	SLU	1.36
-3821	Min.	12	SLE Q	0.64
-3819	Max	17	SLU	1.36
-3818	Min.	12	SLE Q	0.64
-3816	Max	17	SLU	1.36
-3815	Min.	12	SLE Q	0.65
-3813	Max	17	SLU	1.33
-3812	Min.	12	SLE Q	0.64
-3810	Max	17	SLU	1.34
-3809	Min.	12	SLE Q	0.64
-3807	Max	17	SLU	1.34
-3806	Min.	12	SLE Q	0.65
-3804	Max	17	SLU	1.36
-3803	Min.	12	SLE Q	0.64
-3801	Max	17	SLU	1.35
-3800	Min.	12	SLE Q	0.64
-3798	Max	17	SLU	1.34
-3797	Min.	12	SLE Q	0.64
-3795	Max	17	SLU	1.33
-3794	Min.	12	SLE Q	0.64
-3792	Max	17	SLU	1.35
-3791	Min.	12	SLE Q	0.64
-3789	Max	17	SLU	1.35
-3788	Min.	12	SLE Q	0.64
-3786	Max	17	SLU	1.34
-3785	Min.	12	SLE Q	0.64
-3783	Max	17	SLU	1.34
-3782	Min.	12	SLE Q	0.64
-3780	Max	17	SLU	1.35
-3779	Min.	12	SLE Q	0.64
-3777	Max	17	SLU	1.34
-3776	Min.	12	SLE Q	0.64
-3774	Max	17	SLU	1.34
-3773	Min.	12	SLE Q	0.64
-3771	Max	17	SLU	1.35
-3770	Min.	12	SLE Q	0.64
-3768	Max	17	SLU	1.34
-3767	Min.	10	SLE R	0.63
-3765	Max	17	SLU	1.35
-3764	Min.	10	SLE R	0.63
-3762	Max	17	SLU	1.33
-3761	Min.	12	SLE Q	0.64
-3759	Max	17	SLU	1.34
-3758	Min.	12	SLE Q	0.64
-3756	Max	13	SLU	1.31
-3755	Min.	12	SLE Q	0.64
-3753	Max	17	SLU	1.33
-3752	Min.	12	SLE Q	0.64
-3750	Max	13	SLU	1.31
-3749	Min.	10	SLE R	0.63
-3747	Max	17	SLU	1.34
-3746	Min.	10	SLE R	0.63
-3744	Max	13	SLU	1.31
-3743	Min.	10	SLE R	0.63
-3741	Max	13	SLU	1.31
-3740	Min.	10	SLE R	0.63
-3738	Max	17	SLU	1.33
-3737	Min.	12	SLE Q	0.64
-3735	Max	13	SLU	1.31
-3734	Min.	10	SLE R	0.62
-3732	Max	13	SLU	1.30
-3731	Min.	10	SLE R	0.62
-3729	Max	17	SLU	1.34
-3728	Min.	10	SLE R	0.63
-3726	Max	17	SLU	1.34
-3725	Min.	10	SLE R	0.63
-3723	Max	13	SLU	1.31
-3722	Min.	12	SLE Q	0.64
-3720	Max	13	SLU	1.31
-3719	Min.	12	SLE Q	0.64
-3717	Max	13	SLU	1.32
-3716	Min.	12	SLE Q	0.64
-3714	Max	13	SLU	1.31
-3713	Min.	12	SLE Q	0.64
-3711	Max	13	SLU	1.32
-3710	Min.	12	SLE Q	0.63
-3708	Max	13	SLU	1.32
-3707	Min.	10	SLE R	0.63

-3823	Max	17	SLU	1.33
-3822	Min.	12	SLE Q	0.65
-3820	Max	17	SLU	1.35
-3819	Min.	12	SLE Q	0.65
-3817	Max	17	SLU	1.33
-3816	Min.	12	SLE Q	0.65
-3814	Max	17	SLU	1.34
-3813	Min.	12	SLE Q	0.64
-3811	Max	17	SLU	1.35
-3810	Min.	12	SLE Q	0.64
-3808	Max	17	SLU	1.35
-3807	Min.	12	SLE Q	0.64
-3805	Max	17	SLU	1.34
-3804	Min.	12	SLE Q	0.64
-3802	Max	17	SLU	1.34
-3801	Min.	12	SLE Q	0.64
-3799	Max	17	SLU	1.35
-3798	Min.	12	SLE Q	0.64
-3796	Max	17	SLU	1.35
-3795	Min.	12	SLE Q	0.64
-3793	Max	17	SLU	1.34
-3792	Min.	12	SLE Q	0.64
-3790	Max	17	SLU	1.34
-3789	Min.	12	SLE Q	0.64
-3787	Max	17	SLU	1.33
-3786	Min.	12	SLE Q	0.64
-3784	Max	17	SLU	1.35
-3783	Min.	12	SLE Q	0.64
-3781	Max	17	SLU	1.34
-3780	Min.	12	SLE Q	0.64
-3778	Max	17	SLU	1.33
-3777	Min.	12	SLE Q	0.64
-3775	Max	17	SLU	1.34
-3774	Min.	12	SLE Q	0.64
-3772	Max	17	SLU	1.33
-3771	Min.	12	SLE Q	0.64
-3769	Max	17	SLU	1.34
-3768	Min.	12	SLE Q	0.64
-3766	Max	17	SLU	1.34
-3765	Min.	12	SLE Q	0.64
-3763	Max	17	SLU	1.35
-3762	Min.	12	SLE Q	0.64
-3760	Max	13	SLU	1.33
-3759	Min.	12	SLE Q	0.64
-3757	Max	17	SLU	1.35
-3756	Min.	10	SLE R	0.63
-3754	Max	17	SLU	1.35
-3753	Min.	12	SLE Q	0.64
-3751	Max	17	SLU	1.34
-3750	Min.	10	SLE R	0.63
-3748	Max	17	SLU	1.33
-3747	Min.	12	SLE Q	0.64
-3745	Max	13	SLU	1.31
-3744	Min.	10	SLE R	0.63
-3742	Max	13	SLU	1.31
-3741	Min.	10	SLE R	0.63
-3739	Max	17	SLU	1.33
-3738	Min.	12	SLE Q	0.63
-3736	Max	13	SLU	1.31
-3735	Min.	10	SLE R	0.62
-3733	Max	13	SLU	1.30
-3732	Min.	10	SLE R	0.62
-3730	Max	13	SLU	1.31
-3729	Min.	12	SLE Q	0.64
-3727	Max	17	SLU	1.33
-3726	Min.	12	SLE Q	0.64
-3724	Max	17	SLU	1.34
-3723	Min.	10	SLE R	0.62
-3721	Max	13	SLU	1.31
-3720	Min.	10	SLE R	0.63
-3718	Max	17	SLU	1.33
-3717	Min.	10	SLE R	0.63
-3715	Max	13	SLU	1.32
-3714	Min.	10	SLE R	0.63
-3712	Max	17	SLU	1.33
-3711	Min.	10	SLE R	0.63
-3709	Max	13	SLU	1.32
-3708	Min.	10	SLE R	0.63
-3706	Max	17	SLU	1.32

-3823	Min.	12	SLE Q	0.64
-3821	Max	17	SLU	1.35
-3820	Min.	12	SLE Q	0.64
-3818	Max	17	SLU	1.34
-3817	Min.	12	SLE Q	0.64
-3815	Max	17	SLU	1.36
-3814	Min.	12	SLE Q	0.64
-3812	Max	17	SLU	1.35
-3811	Min.	12	SLE Q	0.65
-3809	Max	17	SLU	1.34
-3808	Min.	12	SLE Q	0.64
-3806	Max	17	SLU	1.36
-3805	Min.	12	SLE Q	0.64
-3803	Max	17	SLU	1.34
-3802	Min.	12	SLE Q	0.64
-3800	Max	17	SLU	1.35
-3799	Min.	12	SLE Q	0.64
-3797	Max	17	SLU	1.34
-3796	Min.	12	SLE Q	0.64
-3794	Max	17	SLU	1.34
-3793	Min.	12	SLE Q	0.64
-3791	Max	17	SLU	1.34
-3790	Min.	12	SLE Q	0.64
-3788	Max	17	SLU	1.35
-3787	Min.	12	SLE Q	0.64
-3785	Max	17	SLU	1.34
-3784	Min.	12	SLE Q	0.64
-3782	Max	17	SLU	1.34
-3781	Min.	12	SLE Q	0.64
-3779	Max	17	SLU	1.35
-3778	Min.	12	SLE Q	0.63
-3776	Max	17	SLU	1.35
-3775	Min.	12	SLE Q	0.64
-3773	Max	17	SLU	1.35
-3772	Min.	12	SLE Q	0.64
-3770	Max	17	SLU	1.34
-3769	Min.	12	SLE Q	0.64
-3767	Max	13	SLU	1.32
-3766	Min.	12	SLE Q	0.64
-3764	Max	13	SLU	1.32
-3763	Min.	12	SLE Q	0.64
-3761	Max	17	SLU	1.34
-3760	Min.	10	SLE R	0.63
-3758	Max	17	SLU	1.34
-3757	Min.	12	SLE Q	0.64
-3755	Max	17	SLU	1.34
-3754	Min.	12	SLE Q	0.64
-3752	Max	17	SLU	1.33
-3751	Min.	12	SLE Q	0.64
-3749	Max	13	SLU	1.31
-3748	Min.	12	SLE Q	0.64
-3746	Max	13	SLU	1.31
-3745	Min.	10	SLE R	0.63
-3743	Max	13	SLU	1.31
-3742	Min.	10	SLE R	0.63
-3740	Max	13	SLU	1.31
-3739	Min.	12	SLE Q	0.63
-3737	Max	17	SLU	1.34
-3736	Min.	10	SLE R	0.62
-3734	Max	13	SLU	1.31
-3733	Min.	10	SLE R	0.62
-3731	Max	13	SLU	1.30
-3730	Min.	10	SLE R	0.63
-3728	Max	13	SLU	1.32
-3727	Min.	12	SLE Q	0.63
-3725	Max	13	SLU	1.31
-3724	Min.	12	SLE Q	0.64
-3722	Max	17	SLU	1.34
-3721	Min.	10	SLE R	0.63
-3719	Max	17	SLU	1.33
-3718	Min.	12	SLE Q	0.63
-3716	Max	17	SLU	1.34
-3715	Min.	10	SLE R	0.63
-3713	Max	17	SLU	1.33
-3712	Min.	12	SLE Q	0.64
-3710	Max	17	SLU	1.33
-3709	Min.	10	SLE R	0.63
-3707	Max	13	SLU	1.31
-3706	Min.	12	SLE Q	0.63

-3705	Max	17	SLU	1.32
-3704	Min.	12	SLE Q	0.63
-3702	Max	13	SLU	1.32
-3701	Min.	12	SLE Q	0.63
-3699	Max	17	SLU	1.32
-3698	Min.	10	SLE R	0.63
-3696	Max	17	SLU	1.32
-3695	Min.	10	SLE R	0.62
-3693	Max	13	SLU	1.32
-3692	Min.	12	SLE Q	0.63
-3690	Max	17	SLU	1.32
-3689	Min.	10	SLE R	0.62
-3687	Max	17	SLU	1.32
-3686	Min.	10	SLE R	0.62
-3684	Max	17	SLU	1.32
-3683	Min.	12	SLE Q	0.63
-3681	Max	17	SLU	1.32
-3680	Min.	10	SLE R	0.63
-3678	Max	13	SLU	1.31
-3677	Min.	12	SLE Q	0.63
-3675	Max	13	SLU	1.32
-3674	Min.	10	SLE R	0.63
-3672	Max	13	SLU	1.30
-3671	Min.	10	SLE R	0.62
-3669	Max	17	SLU	1.32
-3668	Min.	12	SLE Q	0.63
-3666	Max	17	SLU	1.32
-3665	Min.	12	SLE Q	0.63
-3663	Max	13	SLU	1.28
-3662	Min.	10	SLE R	0.61
-3660	Max	13	SLU	1.29
-3659	Min.	10	SLE R	0.62
-3657	Max	13	SLU	1.28
-3656	Min.	10	SLE R	0.61
-3654	Max	13	SLU	1.28
-3653	Min.	10	SLE R	0.61
-3651	Max	13	SLU	1.29
-3650	Min.	10	SLE R	0.62
-3648	Max	13	SLU	1.31
-3647	Min.	10	SLE R	0.63
-3645	Max	13	SLU	1.29
-3644	Min.	10	SLE R	0.62
-3642	Max	13	SLU	1.31
-3641	Min.	12	SLE Q	0.63
-3639	Max	13	SLU	1.31
-3638	Min.	10	SLE R	0.62
-3636	Max	17	SLU	1.32
-3635	Min.	10	SLE R	0.62
-3633	Max	13	SLU	1.29
-3632	Min.	10	SLE R	0.62
-3630	Max	13	SLU	1.29
-3629	Min.	10	SLE R	0.62
-3627	Max	13	SLU	1.30
-3626	Min.	10	SLE R	0.63
-3624	Max	13	SLU	1.29
-3623	Min.	10	SLE R	0.62
-3621	Max	13	SLU	1.31
-3620	Min.	10	SLE R	0.63
-3618	Max	13	SLU	1.30
-3617	Min.	10	SLE R	0.62
-3615	Max	13	SLU	1.29
-3614	Min.	10	SLE R	0.62
-3612	Max	13	SLU	1.31
-3611	Min.	10	SLE R	0.62
-3609	Max	13	SLU	1.31
-3608	Min.	10	SLE R	0.62
-3606	Max	13	SLU	1.30
-3605	Min.	10	SLE R	0.62
-3603	Max	13	SLU	1.31
-3602	Min.	10	SLE R	0.61
-3600	Max	13	SLU	1.29
-3599	Min.	10	SLE R	0.62
-3597	Max	13	SLU	1.31
-3596	Min.	10	SLE R	0.62
-3594	Max	13	SLU	1.31
-3593	Min.	10	SLE R	0.61
-3591	Max	13	SLU	1.27
-3590	Min.	10	SLE R	0.62
-3588	Max	13	SLU	1.28

-3705	Min.	12	SLE Q	0.63
-3703	Max	13	SLU	1.31
-3702	Min.	10	SLE R	0.63
-3700	Max	13	SLU	1.31
-3699	Min.	12	SLE Q	0.63
-3697	Max	17	SLU	1.33
-3696	Min.	12	SLE Q	0.63
-3694	Max	13	SLU	1.31
-3693	Min.	10	SLE R	0.63
-3691	Max	17	SLU	1.33
-3690	Min.	12	SLE Q	0.63
-3688	Max	17	SLU	1.33
-3687	Min.	12	SLE Q	0.63
-3685	Max	13	SLU	1.32
-3684	Min.	12	SLE Q	0.63
-3682	Max	13	SLU	1.32
-3681	Min.	12	SLE Q	0.63
-3679	Max	13	SLU	1.32
-3678	Min.	10	SLE R	0.63
-3676	Max	13	SLU	1.32
-3675	Min.	10	SLE R	0.63
-3673	Max	17	SLU	1.33
-3672	Min.	10	SLE R	0.62
-3670	Max	17	SLU	1.33
-3669	Min.	12	SLE Q	0.63
-3667	Max	13	SLU	1.32
-3666	Min.	12	SLE Q	0.63
-3664	Max	13	SLU	1.28
-3663	Min.	10	SLE R	0.61
-3661	Max	13	SLU	1.29
-3660	Min.	10	SLE R	0.62
-3658	Max	13	SLU	1.30
-3657	Min.	10	SLE R	0.61
-3655	Max	13	SLU	1.28
-3654	Min.	10	SLE R	0.61
-3652	Max	13	SLU	1.28
-3651	Min.	10	SLE R	0.62
-3649	Max	17	SLU	1.32
-3648	Min.	10	SLE R	0.63
-3646	Max	13	SLU	1.30
-3645	Min.	10	SLE R	0.61
-3643	Max	13	SLU	1.31
-3642	Min.	10	SLE R	0.62
-3640	Max	13	SLU	1.31
-3639	Min.	10	SLE R	0.62
-3637	Max	13	SLU	1.29
-3636	Min.	12	SLE Q	0.63
-3634	Max	13	SLU	1.30
-3633	Min.	10	SLE R	0.62
-3631	Max	17	SLU	1.32
-3630	Min.	10	SLE R	0.62
-3628	Max	13	SLU	1.31
-3627	Min.	10	SLE R	0.62
-3625	Max	13	SLU	1.29
-3624	Min.	10	SLE R	0.62
-3622	Max	13	SLU	1.29
-3621	Min.	10	SLE R	0.62
-3619	Max	13	SLU	1.28
-3618	Min.	10	SLE R	0.62
-3616	Max	13	SLU	1.31
-3615	Min.	10	SLE R	0.61
-3613	Max	13	SLU	1.31
-3612	Min.	10	SLE R	0.62
-3610	Max	13	SLU	1.29
-3609	Min.	10	SLE R	0.62
-3607	Max	13	SLU	1.31
-3606	Min.	10	SLE R	0.62
-3604	Max	13	SLU	1.28
-3603	Min.	10	SLE R	0.62
-3601	Max	13	SLU	1.31
-3600	Min.	10	SLE R	0.62
-3598	Max	13	SLU	1.31
-3597	Min.	10	SLE R	0.62
-3595	Max	13	SLU	1.28
-3594	Min.	10	SLE R	0.62
-3592	Max	13	SLU	1.27
-3591	Min.	10	SLE R	0.61
-3589	Max	13	SLU	1.29
-3588	Min.	10	SLE R	0.61

-3704	Max	17	SLU	1.33
-3703	Min.	10	SLE R	0.63
-3701	Max	17	SLU	1.33
-3700	Min.	10	SLE R	0.63
-3698	Max	13	SLU	1.31
-3697	Min.	12	SLE Q	0.63
-3695	Max	13	SLU	1.31
-3694	Min.	10	SLE R	0.63
-3692	Max	17	SLU	1.33
-3691	Min.	12	SLE Q	0.63
-3689	Max	13	SLU	1.30
-3688	Min.	12	SLE Q	0.63
-3686	Max	13	SLU	1.30
-3685	Min.	10	SLE R	0.63
-3683	Max	17	SLU	1.33
-3682	Min.	10	SLE R	0.63
-3680	Max	13	SLU	1.31
-3679	Min.	10	SLE R	0.63
-3677	Max	17	SLU	1.33
-3676	Min.	10	SLE R	0.63
-3674	Max	13	SLU	1.32
-3673	Min.	12	SLE Q	0.63
-3671	Max	13	SLU	1.29
-3670	Min.	12	SLE Q	0.63
-3668	Max	17	SLU	1.33
-3667	Min.	10	SLE R	0.63
-3665	Max	17	SLU	1.32
-3664	Min.	10	SLE R	0.61
-3662	Max	13	SLU	1.28
-3661	Min.	10	SLE R	0.61
-3659	Max	13	SLU	1.29
-3658	Min.	10	SLE R	0.62
-3656	Max	13	SLU	1.28
-3655	Min.	10	SLE R	0.61
-3653	Max	13	SLU	1.28
-3652	Min.	10	SLE R	0.61
-3650	Max	13	SLU	1.31
-3649	Min.	12	SLE Q	0.63
-3647	Max	13	SLU	1.32
-3646	Min.	10	SLE R	0.62
-3644	Max	13	SLU	1.29
-3643	Min.	10	SLE R	0.62
-3641	Max	17	SLU	1.32
-3640	Min.	10	SLE R	0.63
-3638	Max	13	SLU	1.30
-3637	Min.	10	SLE R	0.62
-3635	Max	13	SLU	1.31
-3634	Min.	10	SLE R	0.62
-3632	Max	13	SLU	1.30
-3631	Min.	12	SLE Q	0.63
-3629	Max	13	SLU	1.31
-3628	Min.	10	SLE R	0.63
-3626	Max	13	SLU	1.32
-3625	Min.	10	SLE R	0.62
-3623	Max	13	SLU	1.29
-3622	Min.	10	SLE R	0.62
-3620	Max	13	SLU	1.31
-3619	Min.	10	SLE R	0.61
-3617	Max	13	SLU	1.30
-3616	Min.	10	SLE R	0.62
-3614	Max	13	SLU	1.30
-3613	Min.	10	SLE R	0.62
-3611	Max	13	SLU	1.31
-3610	Min.	10	SLE R	0.62
-3608	Max	13	SLU	1.31
-3607	Min.	10	SLE R	0.62
-3605	Max	13	SLU	1.30
-3604	Min.	10	SLE R	0.61
-3602	Max	13	SLU	1.28
-3601	Min.	10	SLE R	0.62
-3599	Max	13	SLU	1.30
-3598	Min.	10	SLE R	0.62
-3596	Max	13	SLU	1.30
-3595	Min.	10	SLE R	0.61
-3593	Max	13	SLU	1.29
-3592	Min.	10	SLE R	0.60
-3590	Max	13	SLU	1.31
-3589	Min.	10	SLE R	0.61
-3587	Max	13	SLU	1.28

-3587	Min.	10	SLE R	0.61
-3585	Max	13	SLU	1.28
-3584	Min.	10	SLE R	0.62
-3582	Max	13	SLU	1.29
-3581	Min.	10	SLE R	0.62
-3579	Max	13	SLU	1.30
-3578	Min.	10	SLE R	0.62
-3576	Max	13	SLU	1.29
-3575	Min.	10	SLE R	0.60
-3573	Max	13	SLU	1.26
-3572	Min.	10	SLE R	0.60
-3570	Max	13	SLU	1.26
-3569	Min.	10	SLE R	0.62
-3567	Max	13	SLU	1.26
-3566	Min.	10	SLE R	0.60
-3564	Max	13	SLU	1.25
-3563	Min.	10	SLE R	0.60
-3561	Max	13	SLU	1.29
-3560	Min.	10	SLE R	0.62
-3558	Max	13	SLU	1.27
-3557	Min.	10	SLE R	0.61
-3555	Max	13	SLU	1.30
-3554	Min.	10	SLE R	0.60
-3552	Max	13	SLU	1.29
-3551	Min.	10	SLE R	0.60
-3549	Max	13	SLU	1.30
-3548	Min.	10	SLE R	0.60
-3546	Max	13	SLU	1.29
-3545	Min.	10	SLE R	0.60
-3543	Max	13	SLU	1.29
-3542	Min.	10	SLE R	0.61
-3540	Max	13	SLU	1.27
-3539	Min.	10	SLE R	0.62
-3537	Max	13	SLU	1.26
-3536	Min.	10	SLE R	0.61
-3534	Max	13	SLU	1.29
-3533	Min.	10	SLE R	0.61
-3531	Max	13	SLU	1.29
-3530	Min.	10	SLE R	0.60
-3528	Max	13	SLU	1.29
-3527	Min.	10	SLE R	0.60
-3525	Max	13	SLU	1.29
-3524	Min.	10	SLE R	0.60
-3522	Max	13	SLU	1.29
-3521	Min.	10	SLE R	0.61
-3519	Max	13	SLU	1.25
-3518	Min.	10	SLE R	0.61
-3516	Max	13	SLU	1.28
-3515	Min.	10	SLE R	0.60
-3513	Max	13	SLU	1.27
-3512	Min.	10	SLE R	0.60
-3510	Max	13	SLU	1.29
-3509	Min.	10	SLE R	0.59
-3507	Max	13	SLU	1.29
-3506	Min.	10	SLE R	0.61
-3504	Max	13	SLU	1.29
-3503	Min.	10	SLE R	0.61
-3501	Max	13	SLU	1.29
-3500	Min.	10	SLE R	0.61
-3498	Max	13	SLU	1.28
-3497	Min.	10	SLE R	0.60
-3495	Max	13	SLU	1.24
-3494	Min.	10	SLE R	0.61
-3492	Max	13	SLU	1.27
-3491	Min.	10	SLE R	0.61
-3489	Max	13	SLU	1.23
-3488	Min.	10	SLE R	0.59
-3486	Max	13	SLU	1.24
-3485	Min.	10	SLE R	0.59
-3483	Max	13	SLU	1.28
-3482	Min.	10	SLE R	0.61
-3480	Max	13	SLU	1.24
-3479	Min.	10	SLE R	0.59
-3477	Max	13	SLU	1.23
-3476	Min.	10	SLE R	0.58
-3474	Max	13	SLU	1.27
-3473	Min.	10	SLE R	0.61
-3471	Max	13	SLU	1.24
-3470	Min.	10	SLE R	0.61

-3586	Max	13	SLU	1.29
-3585	Min.	10	SLE R	0.61
-3583	Max	13	SLU	1.30
-3582	Min.	10	SLE R	0.62
-3580	Max	13	SLU	1.29
-3579	Min.	10	SLE R	0.62
-3577	Max	13	SLU	1.27
-3576	Min.	10	SLE R	0.61
-3574	Max	13	SLU	1.26
-3573	Min.	10	SLE R	0.60
-3571	Max	13	SLU	1.26
-3570	Min.	10	SLE R	0.60
-3568	Max	13	SLU	1.26
-3567	Min.	10	SLE R	0.60
-3565	Max	13	SLU	1.26
-3564	Min.	10	SLE R	0.60
-3562	Max	13	SLU	1.27
-3561	Min.	10	SLE R	0.62
-3559	Max	13	SLU	1.29
-3558	Min.	10	SLE R	0.60
-3556	Max	13	SLU	1.29
-3555	Min.	10	SLE R	0.62
-3553	Max	13	SLU	1.27
-3552	Min.	10	SLE R	0.61
-3550	Max	13	SLU	1.30
-3549	Min.	10	SLE R	0.62
-3547	Max	13	SLU	1.27
-3546	Min.	10	SLE R	0.61
-3544	Max	13	SLU	1.30
-3543	Min.	10	SLE R	0.61
-3541	Max	13	SLU	1.30
-3540	Min.	10	SLE R	0.61
-3538	Max	13	SLU	1.28
-3537	Min.	10	SLE R	0.60
-3535	Max	13	SLU	1.29
-3534	Min.	10	SLE R	0.62
-3532	Max	13	SLU	1.27
-3531	Min.	10	SLE R	0.62
-3529	Max	13	SLU	1.27
-3528	Min.	10	SLE R	0.61
-3526	Max	13	SLU	1.29
-3525	Min.	10	SLE R	0.61
-3523	Max	13	SLU	1.29
-3522	Min.	10	SLE R	0.61
-3520	Max	13	SLU	1.27
-3519	Min.	10	SLE R	0.59
-3517	Max	13	SLU	1.27
-3516	Min.	10	SLE R	0.61
-3514	Max	13	SLU	1.27
-3513	Min.	10	SLE R	0.60
-3511	Max	13	SLU	1.25
-3510	Min.	10	SLE R	0.61
-3508	Max	13	SLU	1.27
-3507	Min.	10	SLE R	0.61
-3505	Max	13	SLU	1.25
-3504	Min.	10	SLE R	0.61
-3502	Max	13	SLU	1.29
-3501	Min.	10	SLE R	0.61
-3499	Max	13	SLU	1.25
-3498	Min.	10	SLE R	0.61
-3496	Max	13	SLU	1.28
-3495	Min.	10	SLE R	0.59
-3493	Max	13	SLU	1.29
-3492	Min.	10	SLE R	0.61
-3490	Max	13	SLU	1.27
-3489	Min.	10	SLE R	0.59
-3487	Max	13	SLU	1.24
-3486	Min.	10	SLE R	0.59
-3484	Max	13	SLU	1.24
-3483	Min.	10	SLE R	0.61
-3481	Max	13	SLU	1.25
-3480	Min.	10	SLE R	0.59
-3478	Max	13	SLU	1.23
-3477	Min.	10	SLE R	0.59
-3475	Max	13	SLU	1.23
-3474	Min.	10	SLE R	0.60
-3472	Max	13	SLU	1.24
-3471	Min.	10	SLE R	0.59
-3469	Max	13	SLU	1.25

-3586	Min.	10	SLE R	0.61
-3584	Max	13	SLU	1.31
-3583	Min.	10	SLE R	0.62
-3581	Max	13	SLU	1.31
-3580	Min.	10	SLE R	0.61
-3578	Max	13	SLU	1.30
-3577	Min.	10	SLE R	0.60
-3575	Max	13	SLU	1.26
-3574	Min.	10	SLE R	0.60
-3572	Max	13	SLU	1.26
-3571	Min.	10	SLE R	0.60
-3569	Max	13	SLU	1.30
-3568	Min.	10	SLE R	0.60
-3566	Max	13	SLU	1.26
-3565	Min.	10	SLE R	0.60
-3563	Max	13	SLU	1.25
-3562	Min.	10	SLE R	0.60
-3560	Max	13	SLU	1.30
-3559	Min.	10	SLE R	0.61
-3557	Max	13	SLU	1.29
-3556	Min.	10	SLE R	0.61
-3554	Max	13	SLU	1.27
-3553	Min.	10	SLE R	0.60
-3551	Max	13	SLU	1.27
-3550	Min.	10	SLE R	0.62
-3548	Max	13	SLU	1.26
-3547	Min.	10	SLE R	0.60
-3545	Max	13	SLU	1.26
-3544	Min.	10	SLE R	0.62
-3542	Max	13	SLU	1.27
-3541	Min.	10	SLE R	0.62
-3539	Max	13	SLU	1.29
-3538	Min.	10	SLE R	0.61
-3536	Max	13	SLU	1.27
-3535	Min.	10	SLE R	0.61
-3533	Max	13	SLU	1.29
-3532	Min.	10	SLE R	0.61
-3530	Max	13	SLU	1.26
-3529	Min.	10	SLE R	0.61
-3527	Max	13	SLU	1.26
-3526	Min.	10	SLE R	0.62
-3524	Max	13	SLU	1.26
-3523	Min.	10	SLE R	0.62
-3521	Max	13	SLU	1.29
-3520	Min.	10	SLE R	0.61
-3518	Max	13	SLU	1.29
-3517	Min.	10	SLE R	0.60
-3515	Max	13	SLU	1.27
-3514	Min.	10	SLE R	0.61
-3512	Max	13	SLU	1.26
-3511	Min.	10	SLE R	0.60
-3509	Max	13	SLU	1.25
-3508	Min.	10	SLE R	0.60
-3506	Max	13	SLU	1.28
-3505	Min.	10	SLE R	0.60
-3503	Max	13	SLU	1.28
-3502	Min.	10	SLE R	0.61
-3500	Max	13	SLU	1.28
-3499	Min.	10	SLE R	0.60
-3497	Max	13	SLU	1.27
-3496	Min.	10	SLE R	0.61
-3494	Max	13	SLU	1.29
-3493	Min.	10	SLE R	0.61
-3491	Max	13	SLU	1.29
-3490	Min.	10	SLE R	0.61
-3488	Max	13	SLU	1.23
-3487	Min.	10	SLE R	0.59
-3485	Max	13	SLU	1.24
-3484	Min.	10	SLE R	0.59
-3482	Max	13	SLU	1.28
-3481	Min.	10	SLE R	0.59
-3479	Max	13	SLU	1.24
-3478	Min.	10	SLE R	0.59
-3476	Max	13	SLU	1.23
-3475	Min.	10	SLE R	0.58
-3473	Max	13	SLU	1.28
-3472	Min.	10	SLE R	0.59
-3470	Max	13	SLU	1.28
-3469	Min.	10	SLE R	0.59

-3468	Max	13	SLU	1.29
-3467	Min.	10	SLE R	0.59
-3465	Max	13	SLU	1.24
-3464	Min.	10	SLE R	0.61
-3462	Max	13	SLU	1.27
-3461	Min.	10	SLE R	0.61
-3459	Max	13	SLU	1.25
-3458	Min.	10	SLE R	0.59
-3456	Max	13	SLU	1.28
-3455	Min.	10	SLE R	0.59
-3453	Max	13	SLU	1.25
-3452	Min.	10	SLE R	0.61
-3450	Max	13	SLU	1.25
-3449	Min.	10	SLE R	0.60
-3447	Max	13	SLU	1.24
-3446	Min.	10	SLE R	0.61
-3444	Max	13	SLU	1.26
-3443	Min.	10	SLE R	0.61
-3441	Max	13	SLU	1.23
-3440	Min.	10	SLE R	0.61
-3438	Max	13	SLU	1.27
-3437	Min.	10	SLE R	0.59
-3435	Max	13	SLU	1.28
-3434	Min.	10	SLE R	0.59
-3432	Max	13	SLU	1.27
-3431	Min.	10	SLE R	0.60
-3429	Max	13	SLU	1.27
-3428	Min.	10	SLE R	0.60
-3426	Max	13	SLU	1.23
-3425	Min.	10	SLE R	0.59
-3423	Max	13	SLU	1.27
-3422	Min.	10	SLE R	0.60
-3420	Max	13	SLU	1.24
-3419	Min.	10	SLE R	0.58
-3417	Max	13	SLU	1.25
-3416	Min.	10	SLE R	0.58
-3414	Max	13	SLU	1.26
-3413	Min.	10	SLE R	0.60
-3411	Max	13	SLU	1.26
-3410	Min.	10	SLE R	0.59
-3408	Max	13	SLU	1.26
-3407	Min.	10	SLE R	0.60
-3405	Max	13	SLU	1.27
-3404	Min.	10	SLE R	0.60
-3402	Max	13	SLU	1.27
-3401	Min.	10	SLE R	0.60
-3399	Max	13	SLU	1.21
-3398	Min.	10	SLE R	0.58
-3396	Max	13	SLU	1.22
-3395	Min.	10	SLE R	0.58
-3393	Max	13	SLU	1.27
-3392	Min.	10	SLE R	0.58
-3390	Max	13	SLU	1.21
-3389	Min.	10	SLE R	0.57
-3387	Max	13	SLU	1.21
-3386	Min.	10	SLE R	0.57
-3384	Max	13	SLU	1.25
-3383	Min.	10	SLE R	0.58
-3381	Max	13	SLU	1.25
-3380	Min.	10	SLE R	0.58
-3378	Max	13	SLU	1.22
-3377	Min.	10	SLE R	0.60
-3375	Max	13	SLU	1.26
-3374	Min.	10	SLE R	0.58
-3372	Max	13	SLU	1.27
-3371	Min.	10	SLE R	0.59
-3369	Max	13	SLU	1.23
-3368	Min.	10	SLE R	0.60
-3366	Max	13	SLU	1.23
-3365	Min.	10	SLE R	0.60
-3363	Max	13	SLU	1.25
-3362	Min.	10	SLE R	0.57
-3360	Max	13	SLU	1.26
-3359	Min.	10	SLE R	0.60
-3357	Max	13	SLU	1.23
-3356	Min.	10	SLE R	0.60
-3354	Max	13	SLU	1.23
-3353	Min.	10	SLE R	0.60
-3351	Max	13	SLU	1.24

-3468	Min.	10	SLE R	0.61
-3466	Max	13	SLU	1.27
-3465	Min.	10	SLE R	0.59
-3463	Max	13	SLU	1.25
-3462	Min.	10	SLE R	0.60
-3460	Max	13	SLU	1.28
-3459	Min.	10	SLE R	0.59
-3457	Max	13	SLU	1.28
-3456	Min.	10	SLE R	0.61
-3454	Max	13	SLU	1.26
-3453	Min.	10	SLE R	0.60
-3451	Max	13	SLU	1.24
-3450	Min.	10	SLE R	0.60
-3448	Max	13	SLU	1.28
-3447	Min.	10	SLE R	0.59
-3445	Max	13	SLU	1.27
-3444	Min.	10	SLE R	0.60
-3442	Max	13	SLU	1.25
-3441	Min.	10	SLE R	0.58
-3439	Max	13	SLU	1.28
-3438	Min.	10	SLE R	0.61
-3436	Max	13	SLU	1.28
-3435	Min.	10	SLE R	0.61
-3433	Max	13	SLU	1.25
-3432	Min.	10	SLE R	0.60
-3430	Max	13	SLU	1.27
-3429	Min.	10	SLE R	0.60
-3427	Max	13	SLU	1.27
-3426	Min.	10	SLE R	0.59
-3424	Max	13	SLU	1.24
-3423	Min.	10	SLE R	0.60
-3421	Max	13	SLU	1.28
-3420	Min.	10	SLE R	0.59
-3418	Max	13	SLU	1.27
-3417	Min.	10	SLE R	0.59
-3415	Max	13	SLU	1.27
-3414	Min.	10	SLE R	0.60
-3412	Max	13	SLU	1.26
-3411	Min.	10	SLE R	0.60
-3409	Max	13	SLU	1.23
-3408	Min.	10	SLE R	0.60
-3406	Max	13	SLU	1.27
-3405	Min.	10	SLE R	0.60
-3403	Max	13	SLU	1.25
-3402	Min.	10	SLE R	0.60
-3400	Max	13	SLU	1.21
-3399	Min.	10	SLE R	0.58
-3397	Max	13	SLU	1.21
-3396	Min.	10	SLE R	0.58
-3394	Max	13	SLU	1.26
-3393	Min.	10	SLE R	0.60
-3391	Max	13	SLU	1.22
-3390	Min.	10	SLE R	0.58
-3388	Max	13	SLU	1.21
-3387	Min.	10	SLE R	0.57
-3385	Max	13	SLU	1.22
-3384	Min.	10	SLE R	0.59
-3382	Max	13	SLU	1.22
-3381	Min.	10	SLE R	0.59
-3379	Max	13	SLU	1.26
-3378	Min.	10	SLE R	0.58
-3376	Max	13	SLU	1.26
-3375	Min.	10	SLE R	0.60
-3373	Max	13	SLU	1.27
-3372	Min.	10	SLE R	0.60
-3370	Max	13	SLU	1.27
-3369	Min.	10	SLE R	0.58
-3367	Max	13	SLU	1.22
-3366	Min.	10	SLE R	0.58
-3364	Max	13	SLU	1.23
-3363	Min.	10	SLE R	0.59
-3361	Max	13	SLU	1.23
-3360	Min.	10	SLE R	0.60
-3358	Max	13	SLU	1.26
-3357	Min.	10	SLE R	0.59
-3355	Max	13	SLU	1.26
-3354	Min.	10	SLE R	0.58
-3352	Max	13	SLU	1.26
-3351	Min.	10	SLE R	0.59

-3467	Max	13	SLU	1.24
-3466	Min.	10	SLE R	0.60
-3464	Max	13	SLU	1.28
-3463	Min.	10	SLE R	0.59
-3461	Max	13	SLU	1.28
-3460	Min.	10	SLE R	0.61
-3458	Max	13	SLU	1.25
-3457	Min.	10	SLE R	0.61
-3455	Max	13	SLU	1.25
-3454	Min.	10	SLE R	0.60
-3452	Max	13	SLU	1.28
-3451	Min.	10	SLE R	0.59
-3449	Max	13	SLU	1.26
-3448	Min.	10	SLE R	0.61
-3446	Max	13	SLU	1.28
-3445	Min.	10	SLE R	0.60
-3443	Max	13	SLU	1.28
-3442	Min.	10	SLE R	0.60
-3440	Max	13	SLU	1.28
-3439	Min.	10	SLE R	0.61
-3437	Max	13	SLU	1.25
-3436	Min.	10	SLE R	0.61
-3434	Max	13	SLU	1.25
-3433	Min.	10	SLE R	0.59
-3431	Max	13	SLU	1.27
-3430	Min.	10	SLE R	0.60
-3428	Max	13	SLU	1.27
-3427	Min.	10	SLE R	0.60
-3425	Max	13	SLU	1.24
-3424	Min.	10	SLE R	0.59
-3422	Max	13	SLU	1.27
-3421	Min.	10	SLE R	0.61
-3419	Max	13	SLU	1.23
-3418	Min.	10	SLE R	0.60
-3416	Max	13	SLU	1.22
-3415	Min.	10	SLE R	0.60
-3413	Max	13	SLU	1.26
-3412	Min.	10	SLE R	0.60
-3410	Max	13	SLU	1.25
-3409	Min.	10	SLE R	0.58
-3407	Max	13	SLU	1.27
-3406	Min.	10	SLE R	0.60
-3404	Max	13	SLU	1.26
-3403	Min.	10	SLE R	0.60
-3401	Max	13	SLU	1.27
-3400	Min.	10	SLE R	0.58
-3398	Max	13	SLU	1.21
-3397	Min.	10	SLE R	0.58
-3395	Max	13	SLU	1.22
-3394	Min.	10	SLE R	0.60
-3392	Max	13	SLU	1.23
-3391	Min.	10	SLE R	0.58
-3389	Max	13	SLU	1.21
-3388	Min.	10	SLE R	0.57
-3386	Max	13	SLU	1.20
-3385	Min.	10	SLE R	0.58
-3383	Max	13	SLU	1.22
-3382	Min.	10	SLE R	0.58
-3380	Max	13	SLU	1.23
-3379	Min.	10	SLE R	0.60
-3377	Max	13	SLU	1.27
-3376	Min.	10	SLE R	0.60
-3374	Max	13	SLU	1.22
-3373	Min.	10	SLE R	0.60
-3371	Max	13	SLU	1.25
-3370	Min.	10	SLE R	0.60
-3368	Max	13	SLU	1.26
-3367	Min.	10	SLE R	0.58
-3365	Max	13	SLU	1.26
-3364	Min.	10	SLE R	0.58
-3362	Max	13	SLU	1.21
-3361	Min.	10	SLE R	0.59
-3359	Max	13	SLU	1.26
-3358	Min.	10	SLE R	0.60
-3356	Max	13	SLU	1.26
-3355	Min.	10	SLE R	0.60
-3353	Max	13	SLU	1.26
-3352	Min.	10	SLE R	0.60
-3350	Max	13	SLU	1.26

-3350	Min.	10	SLE R	0.60
-3348	Max	13	SLU	1.23
-3347	Min.	10	SLE R	0.58
-3345	Max	13	SLU	1.22
-3344	Min.	10	SLE R	0.59
-3342	Max	13	SLU	1.23
-3341	Min.	10	SLE R	0.58
-3339	Max	13	SLU	1.26
-3338	Min.	10	SLE R	0.60
-3336	Max	13	SLU	1.23
-3335	Min.	10	SLE R	0.59
-3333	Max	13	SLU	1.25
-3332	Min.	10	SLE R	0.58
-3330	Max	13	SLU	1.26
-3329	Min.	10	SLE R	0.60
-3327	Max	13	SLU	1.21
-3326	Min.	10	SLE R	0.57
-3324	Max	13	SLU	1.20
-3323	Min.	10	SLE R	0.60
-3321	Max	13	SLU	1.23
-3320	Min.	10	SLE R	0.59
-3318	Max	13	SLU	1.24
-3317	Min.	10	SLE R	0.59
-3315	Max	13	SLU	1.23
-3314	Min.	10	SLE R	0.59
-3312	Max	13	SLU	1.25
-3311	Min.	10	SLE R	0.59
-3309	Max	13	SLU	1.26
-3308	Min.	10	SLE R	0.59
-3306	Max	13	SLU	1.24
-3305	Min.	10	SLE R	0.59
-3303	Max	13	SLU	1.20
-3302	Min.	10	SLE R	0.56
-3300	Max	13	SLU	1.19
-3299	Min.	10	SLE R	0.57
-3297	Max	13	SLU	1.19
-3296	Min.	10	SLE R	0.59
-3294	Max	13	SLU	1.19
-3293	Min.	10	SLE R	0.56
-3291	Max	13	SLU	1.18
-3290	Min.	10	SLE R	0.56
-3288	Max	13	SLU	1.20
-3287	Min.	10	SLE R	0.59
-3285	Max	13	SLU	1.23
-3284	Min.	10	SLE R	0.59
-3282	Max	13	SLU	1.20
-3281	Min.	10	SLE R	0.59
-3279	Max	13	SLU	1.25
-3278	Min.	10	SLE R	0.58
-3276	Max	13	SLU	1.22
-3275	Min.	10	SLE R	0.57
-3273	Max	13	SLU	1.25
-3272	Min.	10	SLE R	0.57
-3270	Max	13	SLU	1.21
-3269	Min.	10	SLE R	0.58
-3267	Max	13	SLU	1.25
-3266	Min.	10	SLE R	0.59
-3264	Max	13	SLU	1.25
-3263	Min.	10	SLE R	0.58
-3261	Max	13	SLU	1.24
-3260	Min.	10	SLE R	0.58
-3258	Max	13	SLU	1.24
-3257	Min.	10	SLE R	0.58
-3255	Max	13	SLU	1.22
-3254	Min.	10	SLE R	0.58
-3252	Max	13	SLU	1.25
-3251	Min.	10	SLE R	0.58
-3249	Max	13	SLU	1.22
-3248	Min.	10	SLE R	0.57
-3246	Max	13	SLU	1.19
-3245	Min.	10	SLE R	0.59
-3243	Max	13	SLU	1.19
-3242	Min.	10	SLE R	0.59
-3240	Max	13	SLU	1.25
-3239	Min.	10	SLE R	0.57
-3237	Max	13	SLU	1.24
-3236	Min.	10	SLE R	0.59
-3234	Max	13	SLU	1.20
-3233	Min.	10	SLE R	0.59

-3349	Max	13	SLU	1.23
-3348	Min.	10	SLE R	0.58
-3346	Max	13	SLU	1.23
-3345	Min.	10	SLE R	0.58
-3343	Max	13	SLU	1.26
-3342	Min.	10	SLE R	0.58
-3340	Max	13	SLU	1.25
-3339	Min.	10	SLE R	0.60
-3337	Max	13	SLU	1.21
-3336	Min.	10	SLE R	0.58
-3334	Max	13	SLU	1.26
-3333	Min.	10	SLE R	0.59
-3331	Max	13	SLU	1.25
-3330	Min.	10	SLE R	0.60
-3328	Max	13	SLU	1.21
-3327	Min.	10	SLE R	0.57
-3325	Max	13	SLU	1.26
-3324	Min.	10	SLE R	0.57
-3322	Max	13	SLU	1.23
-3321	Min.	10	SLE R	0.58
-3319	Max	13	SLU	1.25
-3318	Min.	10	SLE R	0.59
-3316	Max	13	SLU	1.24
-3315	Min.	10	SLE R	0.58
-3313	Max	13	SLU	1.25
-3312	Min.	10	SLE R	0.59
-3310	Max	13	SLU	1.21
-3309	Min.	10	SLE R	0.59
-3307	Max	13	SLU	1.25
-3306	Min.	10	SLE R	0.59
-3304	Max	13	SLU	1.24
-3303	Min.	10	SLE R	0.57
-3301	Max	13	SLU	1.19
-3300	Min.	10	SLE R	0.56
-3298	Max	13	SLU	1.19
-3297	Min.	10	SLE R	0.57
-3295	Max	13	SLU	1.19
-3294	Min.	10	SLE R	0.56
-3292	Max	13	SLU	1.19
-3291	Min.	10	SLE R	0.56
-3289	Max	13	SLU	1.19
-3288	Min.	10	SLE R	0.57
-3286	Max	13	SLU	1.20
-3285	Min.	10	SLE R	0.58
-3283	Max	13	SLU	1.25
-3282	Min.	10	SLE R	0.57
-3280	Max	13	SLU	1.21
-3279	Min.	10	SLE R	0.59
-3277	Max	13	SLU	1.20
-3276	Min.	10	SLE R	0.58
-3274	Max	13	SLU	1.24
-3273	Min.	10	SLE R	0.59
-3271	Max	13	SLU	1.25
-3270	Min.	10	SLE R	0.57
-3268	Max	13	SLU	1.21
-3267	Min.	10	SLE R	0.59
-3265	Max	13	SLU	1.23
-3264	Min.	10	SLE R	0.59
-3262	Max	13	SLU	1.25
-3261	Min.	10	SLE R	0.59
-3259	Max	13	SLU	1.22
-3258	Min.	10	SLE R	0.59
-3256	Max	13	SLU	1.24
-3255	Min.	10	SLE R	0.58
-3253	Max	13	SLU	1.21
-3252	Min.	10	SLE R	0.59
-3250	Max	13	SLU	1.25
-3249	Min.	10	SLE R	0.58
-3247	Max	13	SLU	1.21
-3246	Min.	10	SLE R	0.56
-3244	Max	13	SLU	1.24
-3243	Min.	10	SLE R	0.56
-3241	Max	13	SLU	1.24
-3240	Min.	10	SLE R	0.59
-3238	Max	13	SLU	1.24
-3237	Min.	10	SLE R	0.59
-3235	Max	13	SLU	1.25
-3234	Min.	10	SLE R	0.57
-3232	Max	13	SLU	1.20

-3349	Min.	10	SLE R	0.58
-3347	Max	13	SLU	1.21
-3346	Min.	10	SLE R	0.58
-3344	Max	13	SLU	1.24
-3343	Min.	10	SLE R	0.60
-3341	Max	13	SLU	1.22
-3340	Min.	10	SLE R	0.59
-3338	Max	13	SLU	1.26
-3337	Min.	10	SLE R	0.57
-3335	Max	13	SLU	1.23
-3334	Min.	10	SLE R	0.60
-3332	Max	13	SLU	1.22
-3331	Min.	10	SLE R	0.59
-3329	Max	13	SLU	1.26
-3328	Min.	10	SLE R	0.58
-3326	Max	13	SLU	1.20
-3325	Min.	10	SLE R	0.60
-3323	Max	13	SLU	1.26
-3322	Min.	10	SLE R	0.58
-3320	Max	13	SLU	1.24
-3319	Min.	10	SLE R	0.59
-3317	Max	13	SLU	1.26
-3316	Min.	10	SLE R	0.59
-3314	Max	13	SLU	1.24
-3313	Min.	10	SLE R	0.59
-3311	Max	13	SLU	1.25
-3310	Min.	10	SLE R	0.58
-3308	Max	13	SLU	1.26
-3307	Min.	10	SLE R	0.59
-3305	Max	13	SLU	1.25
-3304	Min.	10	SLE R	0.59
-3302	Max	13	SLU	1.18
-3301	Min.	10	SLE R	0.56
-3299	Max	13	SLU	1.19
-3298	Min.	10	SLE R	0.57
-3296	Max	13	SLU	1.23
-3295	Min.	10	SLE R	0.57
-3293	Max	13	SLU	1.19
-3292	Min.	10	SLE R	0.56
-3290	Max	13	SLU	1.18
-3289	Min.	10	SLE R	0.57
-3287	Max	13	SLU	1.25
-3286	Min.	10	SLE R	0.57
-3284	Max	13	SLU	1.25
-3283	Min.	10	SLE R	0.59
-3281	Max	13	SLU	1.25
-3280	Min.	10	SLE R	0.57
-3278	Max	13	SLU	1.23
-3277	Min.	10	SLE R	0.57
-3275	Max	13	SLU	1.20
-3274	Min.	10	SLE R	0.59
-3272	Max	13	SLU	1.21
-3271	Min.	10	SLE R	0.59
-3269	Max	13	SLU	1.22
-3268	Min.	10	SLE R	0.57
-3266	Max	13	SLU	1.25
-3265	Min.	10	SLE R	0.58
-3263	Max	13	SLU	1.21
-3262	Min.	10	SLE R	0.59
-3260	Max	13	SLU	1.23
-3259	Min.	10	SLE R	0.58
-3257	Max	13	SLU	1.22
-3256	Min.	10	SLE R	0.59
-3254	Max	13	SLU	1.21
-3253	Min.	10	SLE R	0.57
-3251	Max	13	SLU	1.22
-3250	Min.	10	SLE R	0.59
-3248	Max	13	SLU	1.20
-3247	Min.	10	SLE R	0.58
-3245	Max	13	SLU	1.24
-3244	Min.	10	SLE R	0.59
-3242	Max	13	SLU	1.24
-3241	Min.	10	SLE R	0.59
-3239	Max	13	SLU	1.20
-3238	Min.	10	SLE R	0.59
-3236	Max	13	SLU	1.25
-3235	Min.	10	SLE R	0.59
-3233	Max	13	SLU	1.25
-3232	Min.	10	SLE R	0.57

-3231	Max	13	SLU	1.21
-3230	Min.	10	SLE R	0.56
-3228	Max	13	SLU	1.21
-3227	Min.	10	SLE R	0.58
-3225	Max	13	SLU	1.18
-3224	Min.	10	SLE R	0.57
-3222	Max	13	SLU	1.24
-3221	Min.	10	SLE R	0.58
-3219	Max	13	SLU	1.24
-3218	Min.	10	SLE R	0.58
-3216	Max	13	SLU	1.20
-3215	Min.	10	SLE R	0.59
-3213	Max	13	SLU	1.24
-3212	Min.	10	SLE R	0.57
-3210	Max	13	SLU	1.23
-3209	Min.	10	SLE R	0.59
-3207	Max	13	SLU	1.22
-3206	Min.	10	SLE R	0.59
-3204	Max	13	SLU	1.23
-3203	Min.	10	SLE R	0.58
-3201	Max	13	SLU	1.16
-3200	Min.	10	SLE R	0.55
-3198	Max	13	SLU	1.17
-3197	Min.	10	SLE R	0.56
-3195	Max	13	SLU	1.22
-3194	Min.	10	SLE R	0.55
-3192	Max	13	SLU	1.16
-3191	Min.	10	SLE R	0.55
-3189	Max	13	SLU	1.16
-3188	Min.	10	SLE R	0.56
-3186	Max	13	SLU	1.18
-3185	Min.	10	SLE R	0.57
-3183	Max	13	SLU	1.23
-3182	Min.	10	SLE R	0.56
-3180	Max	13	SLU	1.22
-3179	Min.	10	SLE R	0.56
-3177	Max	13	SLU	1.18
-3176	Min.	10	SLE R	0.56
-3174	Max	13	SLU	1.19
-3173	Min.	10	SLE R	0.56
-3171	Max	13	SLU	1.23
-3170	Min.	10	SLE R	0.57
-3168	Max	13	SLU	1.23
-3167	Min.	10	SLE R	0.57
-3165	Max	13	SLU	1.23
-3164	Min.	10	SLE R	0.58
-3162	Max	13	SLU	1.20
-3161	Min.	10	SLE R	0.58
-3159	Max	13	SLU	1.18
-3158	Min.	10	SLE R	0.55
-3156	Max	13	SLU	1.20
-3155	Min.	10	SLE R	0.56
-3153	Max	13	SLU	1.18
-3152	Min.	10	SLE R	0.55
-3150	Max	13	SLU	1.20
-3149	Min.	10	SLE R	0.56
-3147	Max	13	SLU	1.16
-3146	Min.	10	SLE R	0.54
-3144	Max	13	SLU	1.14
-3143	Min.	10	SLE R	0.54
-3141	Max	13	SLU	1.15
-3140	Min.	10	SLE R	0.54
-3138	Max	13	SLU	1.15
-3137	Min.	10	SLE R	0.55
-3135	Max	13	SLU	1.16
-3134	Min.	10	SLE R	0.55
-3132	Max	13	SLU	1.17
-3131	Min.	10	SLE R	0.56
-3129	Max	13	SLU	1.18
-3128	Min.	10	SLE R	0.56
-3126	Max	13	SLU	1.20
-3125	Min.	10	SLE R	0.57
-3123	Max	13	SLU	1.21
-3122	Min.	10	SLE R	0.57
-3120	Max	13	SLU	1.21
-3119	Min.	10	SLE R	0.58
-3117	Max	13	SLU	1.22
-3116	Min.	10	SLE R	0.58
-3114	Max	13	SLU	1.22

-3231	Min.	10	SLE R	0.57
-3229	Max	13	SLU	1.19
-3228	Min.	10	SLE R	0.58
-3226	Max	13	SLU	1.18
-3225	Min.	10	SLE R	0.56
-3223	Max	13	SLU	1.24
-3222	Min.	10	SLE R	0.59
-3220	Max	13	SLU	1.21
-3219	Min.	10	SLE R	0.59
-3217	Max	13	SLU	1.18
-3216	Min.	10	SLE R	0.57
-3214	Max	13	SLU	1.23
-3213	Min.	10	SLE R	0.59
-3211	Max	13	SLU	1.23
-3210	Min.	10	SLE R	0.58
-3208	Max	13	SLU	1.24
-3207	Min.	10	SLE R	0.58
-3205	Max	13	SLU	1.22
-3204	Min.	10	SLE R	0.58
-3202	Max	13	SLU	1.16
-3201	Min.	10	SLE R	0.55
-3199	Max	13	SLU	1.17
-3198	Min.	10	SLE R	0.55
-3196	Max	13	SLU	1.17
-3195	Min.	10	SLE R	0.58
-3193	Max	13	SLU	1.17
-3192	Min.	10	SLE R	0.55
-3190	Max	13	SLU	1.16
-3189	Min.	10	SLE R	0.55
-3187	Max	13	SLU	1.18
-3186	Min.	10	SLE R	0.56
-3184	Max	13	SLU	1.24
-3183	Min.	10	SLE R	0.58
-3181	Max	13	SLU	1.23
-3180	Min.	10	SLE R	0.58
-3178	Max	13	SLU	1.17
-3177	Min.	10	SLE R	0.56
-3175	Max	13	SLU	1.24
-3174	Min.	10	SLE R	0.56
-3172	Max	13	SLU	1.21
-3171	Min.	10	SLE R	0.58
-3169	Max	13	SLU	1.19
-3168	Min.	10	SLE R	0.58
-3166	Max	13	SLU	1.23
-3165	Min.	10	SLE R	0.58
-3163	Max	13	SLU	1.23
-3162	Min.	10	SLE R	0.57
-3160	Max	13	SLU	1.24
-3159	Min.	10	SLE R	0.56
-3157	Max	13	SLU	1.20
-3156	Min.	10	SLE R	0.57
-3154	Max	13	SLU	1.20
-3153	Min.	10	SLE R	0.56
-3151	Max	13	SLU	1.17
-3150	Min.	10	SLE R	0.57
-3148	Max	13	SLU	1.17
-3147	Min.	10	SLE R	0.55
-3145	Max	13	SLU	1.14
-3144	Min.	10	SLE R	0.54
-3142	Max	13	SLU	1.14
-3141	Min.	10	SLE R	0.54
-3139	Max	13	SLU	1.15
-3138	Min.	10	SLE R	0.55
-3136	Max	13	SLU	1.16
-3135	Min.	10	SLE R	0.55
-3133	Max	13	SLU	1.17
-3132	Min.	10	SLE R	0.55
-3130	Max	13	SLU	1.18
-3129	Min.	10	SLE R	0.56
-3127	Max	13	SLU	1.19
-3126	Min.	10	SLE R	0.57
-3124	Max	13	SLU	1.20
-3123	Min.	10	SLE R	0.57
-3121	Max	13	SLU	1.21
-3120	Min.	10	SLE R	0.57
-3118	Max	13	SLU	1.22
-3117	Min.	10	SLE R	0.58
-3115	Max	13	SLU	1.22
-3114	Min.	10	SLE R	0.58

-3230	Max	13	SLU	1.19
-3229	Min.	10	SLE R	0.56
-3227	Max	13	SLU	1.21
-3226	Min.	10	SLE R	0.56
-3224	Max	13	SLU	1.21
-3223	Min.	10	SLE R	0.59
-3221	Max	13	SLU	1.23
-3220	Min.	10	SLE R	0.57
-3218	Max	13	SLU	1.23
-3217	Min.	10	SLE R	0.56
-3215	Max	13	SLU	1.24
-3214	Min.	10	SLE R	0.58
-3212	Max	13	SLU	1.21
-3211	Min.	10	SLE R	0.58
-3209	Max	13	SLU	1.24
-3208	Min.	10	SLE R	0.59
-3206	Max	13	SLU	1.24
-3205	Min.	10	SLE R	0.58
-3203	Max	13	SLU	1.22
-3202	Min.	10	SLE R	0.55
-3200	Max	13	SLU	1.16
-3199	Min.	10	SLE R	0.55
-3197	Max	13	SLU	1.17
-3196	Min.	10	SLE R	0.56
-3194	Max	13	SLU	1.17
-3193	Min.	10	SLE R	0.55
-3191	Max	13	SLU	1.16
-3190	Min.	10	SLE R	0.55
-3188	Max	13	SLU	1.17
-3187	Min.	10	SLE R	0.56
-3185	Max	13	SLU	1.21
-3184	Min.	10	SLE R	0.58
-3182	Max	13	SLU	1.18
-3181	Min.	10	SLE R	0.58
-3179	Max	13	SLU	1.19
-3178	Min.	10	SLE R	0.56
-3176	Max	13	SLU	1.18
-3175	Min.	10	SLE R	0.58
-3173	Max	13	SLU	1.19
-3172	Min.	10	SLE R	0.57
-3170	Max	13	SLU	1.21
-3169	Min.	10	SLE R	0.57
-3167	Max	13	SLU	1.21
-3166	Min.	10	SLE R	0.58
-3164	Max	13	SLU	1.23
-3163	Min.	10	SLE R	0.58
-3161	Max	13	SLU	1.24
-3160	Min.	10	SLE R	0.58
-3158	Max	13	SLU	1.17
-3157	Min.	10	SLE R	0.57
-3155	Max	13	SLU	1.19
-3154	Min.	10	SLE R	0.57
-3152	Max	13	SLU	1.17
-3151	Min.	10	SLE R	0.56
-3149	Max	13	SLU	1.19
-3148	Min.	10	SLE R	0.55
-3146	Max	13	SLU	1.14
-3145	Min.	10	SLE R	0.54
-3143	Max	13	SLU	1.14
-3142	Min.	10	SLE R	0.54
-3140	Max	13	SLU	1.15
-3139	Min.	10	SLE R	0.55
-3137	Max	13	SLU	1.16
-3136	Min.	10	SLE R	0.55
-3134	Max	13	SLU	1.16
-3133	Min.	10	SLE R	0.55
-3131	Max	13	SLU	1.17
-3130	Min.	10	SLE R	0.56
-3128	Max	13	SLU	1.19
-3127	Min.	10	SLE R	0.56
-3125	Max	13	SLU	1.20
-3124	Min.	10	SLE R	0.57
-3122	Max	13	SLU	1.21
-3121	Min.	10	SLE R	0.57
-3119	Max	13	SLU	1.22
-3118	Min.	10	SLE R	0.58
-3116	Max	13	SLU	1.22
-3115	Min.	10	SLE R	0.58
-3113	Max	13	SLU	1.22

-3113	Min.	10	SLE R	0.58
-3111	Max	13	SLU	1.22
-3110	Min.	10	SLE R	0.58
-3108	Max	13	SLU	1.22
-3107	Min.	10	SLE R	0.58
-3105	Max	13	SLU	1.22
-3104	Min.	10	SLE R	0.58
-3102	Max	13	SLU	1.22
-3101	Min.	10	SLE R	0.57
-3099	Max	13	SLU	1.21
-3098	Min.	10	SLE R	0.57
-3096	Max	13	SLU	1.20
-3095	Min.	10	SLE R	0.56
-3093	Max	13	SLU	1.19
-3092	Min.	10	SLE R	0.56
-3090	Max	13	SLU	1.17
-3089	Min.	10	SLE R	0.55
-3087	Max	13	SLU	1.16
-3086	Min.	10	SLE R	0.55
-3084	Max	13	SLU	1.15
-3083	Min.	10	SLE R	0.54
-3081	Max	13	SLU	1.15
-3080	Min.	10	SLE R	0.54
-3078	Max	13	SLU	1.14
-3077	Min.	10	SLE R	0.54
-3075	Max	13	SLU	1.18
-3074	Min.	10	SLE R	0.56
-3072	Max	13	SLU	1.19
-3071	Min.	10	SLE R	0.56
-3069	Max	13	SLU	1.20
-3068	Min.	10	SLE R	0.57
-3066	Max	13	SLU	1.21
-3065	Min.	10	SLE R	0.57
-3063	Max	13	SLU	1.21
-3062	Min.	10	SLE R	0.57
-3060	Max	13	SLU	1.21
-3059	Min.	10	SLE R	0.57
-3057	Max	13	SLU	1.21
-3056	Min.	10	SLE R	0.57
-3054	Max	13	SLU	1.21
-3053	Min.	10	SLE R	0.57
-3051	Max	13	SLU	1.20
-3050	Min.	10	SLE R	0.57
-3048	Max	13	SLU	1.20
-3047	Min.	10	SLE R	0.56
-3045	Max	13	SLU	1.19
-3044	Min.	10	SLE R	0.55
-3042	Max	13	SLU	1.17
-3041	Min.	10	SLE R	0.56
-3039	Max	13	SLU	1.18
-3038	Min.	10	SLE R	0.56
-3036	Max	13	SLU	1.19
-3035	Min.	10	SLE R	0.56
-3033	Max	13	SLU	1.19
-3032	Min.	10	SLE R	0.56
-3030	Max	13	SLU	1.20
-3029	Min.	10	SLE R	0.56
-3027	Max	13	SLU	1.20
-3026	Min.	10	SLE R	0.56
-3024	Max	13	SLU	1.19
-3023	Min.	10	SLE R	0.56
-3021	Max	13	SLU	1.19
-3020	Min.	10	SLE R	0.56
-3018	Max	13	SLU	1.18
-3017	Min.	10	SLE R	0.56
-3015	Max	13	SLU	1.18
-3014	Min.	10	SLE R	0.55
-3012	Max	13	SLU	1.16
-3011	Min.	10	SLE R	0.55
-3009	Max	13	SLU	1.17
-3008	Min.	10	SLE R	0.55
-3006	Max	13	SLU	1.17
-3005	Min.	10	SLE R	0.55
-3003	Max	13	SLU	1.18
-3002	Min.	10	SLE R	0.56
-3000	Max	13	SLU	1.18
-2999	Min.	10	SLE R	0.56
-2997	Max	13	SLU	1.18
-2996	Min.	10	SLE R	0.56

-3112	Max	13	SLU	1.22
-3111	Min.	10	SLE R	0.58
-3109	Max	13	SLU	1.22
-3108	Min.	10	SLE R	0.58
-3106	Max	13	SLU	1.22
-3105	Min.	10	SLE R	0.58
-3103	Max	13	SLU	1.22
-3102	Min.	10	SLE R	0.57
-3100	Max	13	SLU	1.21
-3099	Min.	10	SLE R	0.57
-3097	Max	13	SLU	1.20
-3096	Min.	10	SLE R	0.57
-3094	Max	13	SLU	1.19
-3093	Min.	10	SLE R	0.56
-3091	Max	13	SLU	1.18
-3090	Min.	10	SLE R	0.55
-3088	Max	13	SLU	1.17
-3087	Min.	10	SLE R	0.55
-3085	Max	13	SLU	1.16
-3084	Min.	10	SLE R	0.55
-3082	Max	13	SLU	1.15
-3081	Min.	10	SLE R	0.54
-3079	Max	13	SLU	1.14
-3078	Min.	10	SLE R	0.54
-3076	Max	13	SLU	1.13
-3075	Min.	10	SLE R	0.56
-3073	Max	13	SLU	1.19
-3072	Min.	10	SLE R	0.56
-3070	Max	13	SLU	1.20
-3069	Min.	10	SLE R	0.57
-3067	Max	13	SLU	1.20
-3066	Min.	10	SLE R	0.57
-3064	Max	13	SLU	1.21
-3063	Min.	10	SLE R	0.57
-3061	Max	13	SLU	1.21
-3060	Min.	10	SLE R	0.57
-3058	Max	13	SLU	1.21
-3057	Min.	10	SLE R	0.57
-3055	Max	13	SLU	1.21
-3054	Min.	10	SLE R	0.57
-3052	Max	13	SLU	1.20
-3051	Min.	10	SLE R	0.57
-3049	Max	13	SLU	1.20
-3048	Min.	10	SLE R	0.56
-3046	Max	13	SLU	1.19
-3045	Min.	10	SLE R	0.56
-3043	Max	13	SLU	1.17
-3042	Min.	10	SLE R	0.55
-3040	Max	13	SLU	1.18
-3039	Min.	10	SLE R	0.56
-3037	Max	13	SLU	1.19
-3036	Min.	10	SLE R	0.56
-3034	Max	13	SLU	1.19
-3033	Min.	10	SLE R	0.56
-3031	Max	13	SLU	1.20
-3030	Min.	10	SLE R	0.56
-3028	Max	13	SLU	1.20
-3027	Min.	10	SLE R	0.56
-3025	Max	13	SLU	1.20
-3024	Min.	10	SLE R	0.56
-3022	Max	13	SLU	1.19
-3021	Min.	10	SLE R	0.56
-3019	Max	13	SLU	1.19
-3018	Min.	10	SLE R	0.56
-3016	Max	13	SLU	1.18
-3015	Min.	10	SLE R	0.55
-3013	Max	13	SLU	1.16
-3012	Min.	10	SLE R	0.55
-3010	Max	13	SLU	1.17
-3009	Min.	10	SLE R	0.55
-3007	Max	13	SLU	1.17
-3006	Min.	10	SLE R	0.55
-3004	Max	13	SLU	1.18
-3003	Min.	10	SLE R	0.56
-3001	Max	13	SLU	1.18
-3000	Min.	10	SLE R	0.56
-2998	Max	13	SLU	1.18
-2997	Min.	10	SLE R	0.56
-2995	Max	13	SLU	1.18

-3112	Min.	10	SLE R	0.58
-3110	Max	13	SLU	1.22
-3109	Min.	10	SLE R	0.58
-3107	Max	13	SLU	1.22
-3106	Min.	10	SLE R	0.58
-3104	Max	13	SLU	1.22
-3103	Min.	10	SLE R	0.58
-3101	Max	13	SLU	1.22
-3100	Min.	10	SLE R	0.57
-3098	Max	13	SLU	1.21
-3097	Min.	10	SLE R	0.57
-3095	Max	13	SLU	1.19
-3094	Min.	10	SLE R	0.56
-3092	Max	13	SLU	1.18
-3091	Min.	10	SLE R	0.56
-3089	Max	13	SLU	1.17
-3088	Min.	10	SLE R	0.55
-3086	Max	13	SLU	1.16
-3085	Min.	10	SLE R	0.55
-3083	Max	13	SLU	1.15
-3082	Min.	10	SLE R	0.54
-3080	Max	13	SLU	1.14
-3079	Min.	10	SLE R	0.54
-3077	Max	13	SLU	1.14
-3076	Min.	10	SLE R	0.54
-3074	Max	13	SLU	1.19
-3073	Min.	10	SLE R	0.56
-3071	Max	13	SLU	1.19
-3070	Min.	10	SLE R	0.57
-3068	Max	13	SLU	1.20
-3067	Min.	10	SLE R	0.57
-3065	Max	13	SLU	1.21
-3064	Min.	10	SLE R	0.57
-3062	Max	13	SLU	1.21
-3061	Min.	10	SLE R	0.57
-3059	Max	13	SLU	1.21
-3058	Min.	10	SLE R	0.57
-3056	Max	13	SLU	1.21
-3055	Min.	10	SLE R	0.57
-3053	Max	13	SLU	1.21
-3052	Min.	10	SLE R	0.57
-3050	Max	13	SLU	1.20
-3049	Min.	10	SLE R	0.56
-3047	Max	13	SLU	1.19
-3046	Min.	10	SLE R	0.56
-3044	Max	13	SLU	1.17
-3043	Min.	10	SLE R	0.55
-3041	Max	13	SLU	1.18
-3040	Min.	10	SLE R	0.56
-3038	Max	13	SLU	1.19
-3037	Min.	10	SLE R	0.56
-3035	Max	13	SLU	1.19
-3034	Min.	10	SLE R	0.56
-3032	Max	13	SLU	1.19
-3031	Min.	10	SLE R	0.56
-3029	Max	13	SLU	1.20
-3028	Min.	10	SLE R	0.56
-3026	Max	13	SLU	1.20
-3025	Min.	10	SLE R	0.56
-3023	Max	13	SLU	1.19
-3022	Min.	10	SLE R	0.56
-3020	Max	13	SLU	1.19
-3019	Min.	10	SLE R	0.56
-3017	Max	13	SLU	1.18
-3016	Min.	10	SLE R	0.55
-3014	Max	13	SLU	1.17
-3013	Min.	10	SLE R	0.54
-3011	Max	13	SLU	1.16
-3010	Min.	10	SLE R	0.55
-3008	Max	13	SLU	1.17
-3007	Min.	10	SLE R	0.55
-3005	Max	13	SLU	1.18
-3004	Min.	10	SLE R	0.55
-3002	Max	13	SLU	1.18
-3001	Min.	10	SLE R	0.56
-2999	Max	13	SLU	1.18
-2998	Min.	10	SLE R	0.56
-2996	Max	13	SLU	1.18
-2995	Min.	10	SLE R	0.56

-2994	Max	13	SLU	1.18
-2993	Min.	10	SLE R	0.56
-2991	Max	13	SLU	1.18
-2990	Min.	10	SLE R	0.55
-2988	Max	13	SLU	1.17
-2987	Min.	10	SLE R	0.55
-2985	Max	13	SLU	1.17
-2984	Min.	10	SLE R	0.55
-2982	Max	13	SLU	1.14
-2981	Min.	10	SLE R	0.54
-2979	Max	13	SLU	1.15
-2978	Min.	10	SLE R	0.54
-2976	Max	13	SLU	1.16
-2975	Min.	10	SLE R	0.55
-2973	Max	13	SLU	1.17
-2972	Min.	10	SLE R	0.55
-2970	Max	13	SLU	1.17
-2969	Min.	10	SLE R	0.55
-2967	Max	13	SLU	1.17
-2966	Min.	10	SLE R	0.55
-2964	Max	13	SLU	1.17
-2963	Min.	10	SLE R	0.55
-2961	Max	13	SLU	1.17
-2960	Min.	10	SLE R	0.55
-2958	Max	13	SLU	1.16
-2957	Min.	10	SLE R	0.55
-2955	Max	13	SLU	1.16
-2954	Min.	10	SLE R	0.54
-2952	Max	13	SLU	1.15
-2951	Min.	10	SLE R	0.53
-2949	Max	13	SLU	1.14
-2948	Min.	10	SLE R	0.54
-2946	Max	13	SLU	1.15
-2945	Min.	10	SLE R	0.54
-2943	Max	13	SLU	1.15
-2942	Min.	10	SLE R	0.54
-2940	Max	13	SLU	1.16
-2939	Min.	10	SLE R	0.54
-2937	Max	13	SLU	1.16
-2936	Min.	10	SLE R	0.54
-2934	Max	13	SLU	1.16
-2933	Min.	10	SLE R	0.54
-2931	Max	13	SLU	1.16
-2930	Min.	10	SLE R	0.54
-2928	Max	13	SLU	1.15
-2927	Min.	10	SLE R	0.54
-2925	Max	13	SLU	1.15
-2924	Min.	10	SLE R	0.54
-2922	Max	13	SLU	1.14
-2921	Min.	10	SLE R	0.53
-2919	Max	13	SLU	1.13
-2918	Min.	10	SLE R	0.53
-2916	Max	13	SLU	1.13
-2915	Min.	10	SLE R	0.53
-2913	Max	13	SLU	1.14
-2912	Min.	10	SLE R	0.54
-2910	Max	13	SLU	1.15
-2909	Min.	10	SLE R	0.54
-2907	Max	13	SLU	1.15
-2906	Min.	10	SLE R	0.54
-2904	Max	13	SLU	1.15
-2903	Min.	10	SLE R	0.54
-2901	Max	13	SLU	1.15
-2900	Min.	10	SLE R	0.54
-2898	Max	13	SLU	1.15
-2897	Min.	10	SLE R	0.54
-2895	Max	13	SLU	1.14
-2894	Min.	10	SLE R	0.53
-2892	Max	13	SLU	1.13
-2891	Min.	10	SLE R	0.53
-2889	Max	13	SLU	1.12
-2888	Min.	10	SLE R	0.52
-2886	Max	13	SLU	1.12
-2885	Min.	10	SLE R	0.53
-2883	Max	13	SLU	1.13
-2882	Min.	10	SLE R	0.53
-2880	Max	13	SLU	1.13
-2879	Min.	10	SLE R	0.53
-2877	Max	13	SLU	1.14

-2994	Min.	10	SLE R	0.56
-2992	Max	13	SLU	1.18
-2991	Min.	10	SLE R	0.55
-2989	Max	13	SLU	1.18
-2988	Min.	10	SLE R	0.55
-2986	Max	13	SLU	1.17
-2985	Min.	10	SLE R	0.55
-2983	Max	13	SLU	1.16
-2982	Min.	10	SLE R	0.54
-2980	Max	13	SLU	1.15
-2979	Min.	10	SLE R	0.54
-2977	Max	13	SLU	1.16
-2976	Min.	10	SLE R	0.55
-2974	Max	13	SLU	1.16
-2973	Min.	10	SLE R	0.55
-2971	Max	13	SLU	1.17
-2970	Min.	10	SLE R	0.55
-2968	Max	13	SLU	1.17
-2967	Min.	10	SLE R	0.55
-2965	Max	13	SLU	1.17
-2964	Min.	10	SLE R	0.55
-2962	Max	13	SLU	1.17
-2961	Min.	10	SLE R	0.55
-2959	Max	13	SLU	1.17
-2958	Min.	10	SLE R	0.55
-2956	Max	13	SLU	1.16
-2955	Min.	10	SLE R	0.54
-2953	Max	13	SLU	1.15
-2952	Min.	10	SLE R	0.54
-2950	Max	13	SLU	1.14
-2949	Min.	10	SLE R	0.54
-2947	Max	13	SLU	1.14
-2946	Min.	10	SLE R	0.54
-2944	Max	13	SLU	1.15
-2943	Min.	10	SLE R	0.54
-2941	Max	13	SLU	1.16
-2940	Min.	10	SLE R	0.54
-2938	Max	13	SLU	1.16
-2937	Min.	10	SLE R	0.54
-2935	Max	13	SLU	1.16
-2934	Min.	10	SLE R	0.54
-2932	Max	13	SLU	1.16
-2931	Min.	10	SLE R	0.54
-2929	Max	13	SLU	1.16
-2928	Min.	10	SLE R	0.54
-2926	Max	13	SLU	1.15
-2925	Min.	10	SLE R	0.54
-2923	Max	13	SLU	1.14
-2922	Min.	10	SLE R	0.54
-2920	Max	13	SLU	1.12
-2919	Min.	10	SLE R	0.53
-2917	Max	13	SLU	1.13
-2916	Min.	10	SLE R	0.53
-2914	Max	13	SLU	1.14
-2913	Min.	10	SLE R	0.53
-2911	Max	13	SLU	1.14
-2910	Min.	10	SLE R	0.54
-2908	Max	13	SLU	1.15
-2907	Min.	10	SLE R	0.54
-2905	Max	13	SLU	1.15
-2904	Min.	10	SLE R	0.54
-2902	Max	13	SLU	1.15
-2901	Min.	10	SLE R	0.54
-2899	Max	13	SLU	1.15
-2898	Min.	10	SLE R	0.54
-2896	Max	13	SLU	1.14
-2895	Min.	10	SLE R	0.53
-2893	Max	13	SLU	1.14
-2892	Min.	10	SLE R	0.53
-2890	Max	13	SLU	1.13
-2889	Min.	10	SLE R	0.52
-2887	Max	13	SLU	1.12
-2886	Min.	10	SLE R	0.53
-2884	Max	13	SLU	1.13
-2883	Min.	10	SLE R	0.53
-2881	Max	13	SLU	1.13
-2880	Min.	10	SLE R	0.53
-2878	Max	13	SLU	1.14
-2877	Min.	10	SLE R	0.53

-2993	Max	13	SLU	1.18
-2992	Min.	10	SLE R	0.55
-2990	Max	13	SLU	1.18
-2989	Min.	10	SLE R	0.55
-2987	Max	13	SLU	1.17
-2986	Min.	10	SLE R	0.55
-2984	Max	13	SLU	1.16
-2983	Min.	10	SLE R	0.55
-2981	Max	13	SLU	1.15
-2980	Min.	10	SLE R	0.54
-2978	Max	13	SLU	1.16
-2977	Min.	10	SLE R	0.54
-2975	Max	13	SLU	1.16
-2974	Min.	10	SLE R	0.55
-2972	Max	13	SLU	1.17
-2971	Min.	10	SLE R	0.55
-2969	Max	13	SLU	1.17
-2968	Min.	10	SLE R	0.55
-2966	Max	13	SLU	1.17
-2965	Min.	10	SLE R	0.55
-2963	Max	13	SLU	1.17
-2962	Min.	10	SLE R	0.55
-2960	Max	13	SLU	1.17
-2959	Min.	10	SLE R	0.55
-2957	Max	13	SLU	1.16
-2956	Min.	10	SLE R	0.54
-2954	Max	13	SLU	1.15
-2953	Min.	10	SLE R	0.54
-2951	Max	13	SLU	1.13
-2950	Min.	10	SLE R	0.53
-2948	Max	13	SLU	1.14
-2947	Min.	10	SLE R	0.54
-2945	Max	13	SLU	1.15
-2944	Min.	10	SLE R	0.54
-2942	Max	13	SLU	1.15
-2941	Min.	10	SLE R	0.54
-2939	Max	13	SLU	1.16
-2938	Min.	10	SLE R	0.54
-2936	Max	13	SLU	1.16
-2935	Min.	10	SLE R	0.54
-2933	Max	13	SLU	1.16
-2932	Min.	10	SLE R	0.54
-2930	Max	13	SLU	1.16
-2929	Min.	10	SLE R	0.54
-2927	Max	13	SLU	1.15
-2926	Min.	10	SLE R	0.54
-2924	Max	13	SLU	1.15
-2923	Min.	10	SLE R	0.54
-2921	Max	13	SLU	1.14
-2920	Min.	10	SLE R	0.53
-2918	Max	13	SLU	1.13
-2917	Min.	10	SLE R	0.53
-2915	Max	13	SLU	1.14
-2914	Min.	10	SLE R	0.53
-2912	Max	13	SLU	1.14
-2911	Min.	10	SLE R	0.54
-2909	Max	13	SLU	1.15
-2908	Min.	10	SLE R	0.54
-2906	Max	13	SLU	1.15
-2905	Min.	10	SLE R	0.54
-2903	Max	13	SLU	1.15
-2902	Min.	10	SLE R	0.54
-2900	Max	13	SLU	1.15
-2899	Min.	10	SLE R	0.54
-2897	Max	13	SLU	1.14
-2896	Min.	10	SLE R	0.53
-2894	Max	13	SLU	1.14
-2893	Min.	10	SLE R	0.53
-2891	Max	13	SLU	1.13
-2890	Min.	10	SLE R	0.53
-2888	Max	13	SLU	1.12
-2887	Min.	10	SLE R	0.52
-2885	Max	13	SLU	1.13
-2884	Min.	10	SLE R	0.53
-2882	Max	13	SLU	1.13
-2881	Min.	10	SLE R	0.53
-2879	Max	13	SLU	1.14
-2878	Min.	10	SLE R	0.53
-2876	Max	13	SLU	1.14

-2876	Min.	10	SLE R	0.53
-2874	Max	13	SLU	1.14
-2873	Min.	10	SLE R	0.53
-2871	Max	13	SLU	1.14
-2870	Min.	10	SLE R	0.53
-2868	Max	13	SLU	1.14
-2867	Min.	10	SLE R	0.53
-2865	Max	13	SLU	1.13
-2864	Min.	10	SLE R	0.53
-2862	Max	13	SLU	1.13
-2861	Min.	10	SLE R	0.53
-2859	Max	13	SLU	1.12
-2858	Min.	10	SLE R	0.52
-2856	Max	13	SLU	1.11
-2855	Min.	10	SLE R	0.52
-2853	Max	13	SLU	1.12
-2852	Min.	10	SLE R	0.52
-2850	Max	13	SLU	1.12
-2849	Min.	10	SLE R	0.53
-2847	Max	13	SLU	1.13
-2846	Min.	10	SLE R	0.53
-2844	Max	13	SLU	1.13
-2843	Min.	10	SLE R	0.53
-2841	Max	13	SLU	1.13
-2840	Min.	10	SLE R	0.53
-2838	Max	13	SLU	1.13
-2837	Min.	10	SLE R	0.53
-2835	Max	13	SLU	1.13
-2834	Min.	10	SLE R	0.52
-2832	Max	13	SLU	1.12
-2831	Min.	10	SLE R	0.52
-2829	Max	13	SLU	1.11
-2828	Min.	10	SLE R	0.52
-2826	Max	13	SLU	1.10
-2825	Min.	10	SLE R	0.52
-2823	Max	13	SLU	1.11
-2822	Min.	10	SLE R	0.52
-2820	Max	13	SLU	1.11
-2819	Min.	10	SLE R	0.52
-2817	Max	13	SLU	1.12
-2816	Min.	10	SLE R	0.52
-2814	Max	13	SLU	1.12
-2813	Min.	10	SLE R	0.52
-2811	Max	13	SLU	1.12
-2810	Min.	10	SLE R	0.52
-2808	Max	13	SLU	1.12
-2807	Min.	10	SLE R	0.52
-2805	Max	13	SLU	1.12
-2804	Min.	10	SLE R	0.52
-2802	Max	13	SLU	1.11
-2801	Min.	10	SLE R	0.52
-2799	Max	13	SLU	1.11
-2798	Min.	10	SLE R	0.52
-2796	Max	13	SLU	1.09
-2795	Min.	10	SLE R	0.51
-2793	Max	13	SLU	1.10
-2792	Min.	10	SLE R	0.51
-2790	Max	13	SLU	1.11
-2789	Min.	10	SLE R	0.52
-2787	Max	13	SLU	1.11
-2786	Min.	10	SLE R	0.52
-2784	Max	13	SLU	1.11
-2783	Min.	10	SLE R	0.52
-2781	Max	13	SLU	1.12
-2780	Min.	10	SLE R	0.52
-2778	Max	13	SLU	1.11
-2777	Min.	10	SLE R	0.52
-2775	Max	13	SLU	1.11
-2774	Min.	10	SLE R	0.52
-2772	Max	13	SLU	1.11
-2771	Min.	10	SLE R	0.52
-2769	Max	13	SLU	1.10
-2768	Min.	10	SLE R	0.51
-2766	Max	13	SLU	1.10
-2765	Min.	10	SLE R	0.51
-2763	Max	13	SLU	1.09
-2762	Min.	10	SLE R	0.51
-2760	Max	13	SLU	1.10
-2759	Min.	10	SLE R	0.51

-2875	Max	13	SLU	1.14
-2874	Min.	10	SLE R	0.53
-2872	Max	13	SLU	1.14
-2871	Min.	10	SLE R	0.53
-2869	Max	13	SLU	1.14
-2868	Min.	10	SLE R	0.53
-2866	Max	13	SLU	1.13
-2865	Min.	10	SLE R	0.53
-2863	Max	13	SLU	1.13
-2862	Min.	10	SLE R	0.53
-2860	Max	13	SLU	1.12
-2859	Min.	10	SLE R	0.52
-2857	Max	13	SLU	1.11
-2856	Min.	10	SLE R	0.52
-2854	Max	13	SLU	1.12
-2853	Min.	10	SLE R	0.52
-2851	Max	13	SLU	1.12
-2850	Min.	10	SLE R	0.53
-2848	Max	13	SLU	1.13
-2847	Min.	10	SLE R	0.53
-2845	Max	13	SLU	1.13
-2844	Min.	10	SLE R	0.53
-2842	Max	13	SLU	1.13
-2841	Min.	10	SLE R	0.53
-2839	Max	13	SLU	1.13
-2838	Min.	10	SLE R	0.53
-2836	Max	13	SLU	1.13
-2835	Min.	10	SLE R	0.53
-2833	Max	13	SLU	1.12
-2832	Min.	10	SLE R	0.52
-2830	Max	13	SLU	1.12
-2829	Min.	10	SLE R	0.52
-2827	Max	13	SLU	1.10
-2826	Min.	10	SLE R	0.51
-2824	Max	13	SLU	1.11
-2823	Min.	10	SLE R	0.52
-2821	Max	13	SLU	1.11
-2820	Min.	10	SLE R	0.52
-2818	Max	13	SLU	1.12
-2817	Min.	10	SLE R	0.52
-2815	Max	13	SLU	1.12
-2814	Min.	10	SLE R	0.52
-2812	Max	13	SLU	1.12
-2811	Min.	10	SLE R	0.52
-2809	Max	13	SLU	1.12
-2808	Min.	10	SLE R	0.52
-2806	Max	13	SLU	1.12
-2805	Min.	10	SLE R	0.52
-2803	Max	13	SLU	1.12
-2802	Min.	10	SLE R	0.52
-2800	Max	13	SLU	1.11
-2799	Min.	10	SLE R	0.52
-2797	Max	13	SLU	1.11
-2796	Min.	10	SLE R	0.51
-2794	Max	13	SLU	1.10
-2793	Min.	10	SLE R	0.51
-2791	Max	13	SLU	1.10
-2790	Min.	10	SLE R	0.52
-2788	Max	13	SLU	1.11
-2787	Min.	10	SLE R	0.52
-2785	Max	13	SLU	1.11
-2784	Min.	10	SLE R	0.52
-2782	Max	13	SLU	1.11
-2781	Min.	10	SLE R	0.52
-2779	Max	13	SLU	1.12
-2778	Min.	10	SLE R	0.52
-2776	Max	13	SLU	1.11
-2775	Min.	10	SLE R	0.52
-2773	Max	13	SLU	1.11
-2772	Min.	10	SLE R	0.52
-2770	Max	13	SLU	1.11
-2769	Min.	10	SLE R	0.51
-2767	Max	13	SLU	1.10
-2766	Min.	10	SLE R	0.51
-2764	Max	13	SLU	1.09
-2763	Min.	10	SLE R	0.51
-2761	Max	13	SLU	1.10
-2760	Min.	10	SLE R	0.51
-2758	Max	13	SLU	1.10

-2875	Min.	10	SLE R	0.53
-2873	Max	13	SLU	1.14
-2872	Min.	10	SLE R	0.53
-2870	Max	13	SLU	1.14
-2869	Min.	10	SLE R	0.53
-2867	Max	13	SLU	1.14
-2866	Min.	10	SLE R	0.53
-2864	Max	13	SLU	1.13
-2863	Min.	10	SLE R	0.53
-2861	Max	13	SLU	1.13
-2860	Min.	10	SLE R	0.52
-2858	Max	13	SLU	1.11
-2857	Min.	10	SLE R	0.52
-2855	Max	13	SLU	1.11
-2854	Min.	10	SLE R	0.52
-2852	Max	13	SLU	1.12
-2851	Min.	10	SLE R	0.52
-2849	Max	13	SLU	1.13
-2848	Min.	10	SLE R	0.53
-2846	Max	13	SLU	1.13
-2845	Min.	10	SLE R	0.53
-2843	Max	13	SLU	1.13
-2842	Min.	10	SLE R	0.53
-2840	Max	13	SLU	1.13
-2839	Min.	10	SLE R	0.53
-2837	Max	13	SLU	1.13
-2836	Min.	10	SLE R	0.53
-2834	Max	13	SLU	1.12
-2833	Min.	10	SLE R	0.52
-2831	Max	13	SLU	1.12
-2830	Min.	10	SLE R	0.52
-2828	Max	13	SLU	1.11
-2827	Min.	10	SLE R	0.51
-2825	Max	13	SLU	1.10
-2824	Min.	10	SLE R	0.52
-2822	Max	13	SLU	1.11
-2821	Min.	10	SLE R	0.52
-2819	Max	13	SLU	1.12
-2818	Min.	10	SLE R	0.52
-2816	Max	13	SLU	1.12
-2815	Min.	10	SLE R	0.52
-2813	Max	13	SLU	1.12
-2812	Min.	10	SLE R	0.52
-2810	Max	13	SLU	1.12
-2809	Min.	10	SLE R	0.52
-2807	Max	13	SLU	1.12
-2806	Min.	10	SLE R	0.52
-2804	Max	13	SLU	1.12
-2803	Min.	10	SLE R	0.52
-2801	Max	13	SLU	1.11
-2800	Min.	10	SLE R	0.52
-2798	Max	13	SLU	1.11
-2797	Min.	10	SLE R	0.52
-2795	Max	13	SLU	1.10
-2794	Min.	10	SLE R	0.51
-2792	Max	13	SLU	1.10
-2791	Min.	10	SLE R	0.51
-2789	Max	13	SLU	1.11
-2788	Min.	10	SLE R	0.52
-2786	Max	13	SLU	1.11
-2785	Min.	10	SLE R	0.52
-2783	Max	13	SLU	1.11
-2782	Min.	10	SLE R	0.52
-2780	Max	13	SLU	1.12
-2779	Min.	10	SLE R	0.52
-2777	Max	13	SLU	1.11
-2776	Min.	10	SLE R	0.52
-2774	Max	13	SLU	1.11
-2773	Min.	10	SLE R	0.52
-2771	Max	13	SLU	1.11
-2770	Min.	10	SLE R	0.52
-2768	Max	13	SLU	1.10
-2767	Min.	10	SLE R	0.51
-2765	Max	13	SLU	1.09
-2764	Min.	10	SLE R	0.51
-2762	Max	13	SLU	1.09
-2761	Min.	10	SLE R	0.51
-2759	Max	13	SLU	1.10
-2758	Min.	10	SLE R	0.51

-2757	Max	13	SLU	1.10
-2756	Min.	10	SLE R	0.51
-2754	Max	13	SLU	1.11
-2753	Min.	10	SLE R	0.52
-2751	Max	13	SLU	1.11
-2750	Min.	10	SLE R	0.52
-2748	Max	13	SLU	1.11
-2747	Min.	10	SLE R	0.52
-2745	Max	13	SLU	1.11
-2744	Min.	10	SLE R	0.51
-2742	Max	13	SLU	1.10
-2741	Min.	10	SLE R	0.51
-2739	Max	13	SLU	1.10
-2738	Min.	10	SLE R	0.51
-2736	Max	13	SLU	1.09
-2735	Min.	10	SLE R	0.51
-2733	Max	13	SLU	1.08
-2732	Min.	10	SLE R	0.51
-2730	Max	13	SLU	1.09
-2729	Min.	10	SLE R	0.51
-2727	Max	13	SLU	1.10
-2726	Min.	10	SLE R	0.51
-2724	Max	13	SLU	1.10
-2723	Min.	10	SLE R	0.51
-2721	Max	13	SLU	1.10
-2720	Min.	10	SLE R	0.51
-2718	Max	13	SLU	1.10
-2717	Min.	10	SLE R	0.51
-2715	Max	13	SLU	1.10
-2714	Min.	10	SLE R	0.51
-2712	Max	13	SLU	1.10
-2711	Min.	10	SLE R	0.51
-2709	Max	13	SLU	1.10
-2708	Min.	10	SLE R	0.51
-2706	Max	13	SLU	1.09
-2705	Min.	10	SLE R	0.51
-2703	Max	13	SLU	1.08
-2702	Min.	10	SLE R	0.50
-2700	Max	13	SLU	1.08
-2699	Min.	10	SLE R	0.50
-2697	Max	13	SLU	1.09
-2696	Min.	10	SLE R	0.51
-2694	Max	13	SLU	1.09
-2693	Min.	10	SLE R	0.51
-2691	Max	13	SLU	1.10
-2690	Min.	10	SLE R	0.51
-2688	Max	13	SLU	1.10
-2687	Min.	10	SLE R	0.51
-2685	Max	13	SLU	1.10
-2684	Min.	10	SLE R	0.51
-2682	Max	13	SLU	1.09
-2681	Min.	10	SLE R	0.51
-2679	Max	13	SLU	1.09
-2678	Min.	10	SLE R	0.51
-2676	Max	13	SLU	1.09
-2675	Min.	10	SLE R	0.50
-2673	Max	13	SLU	1.08
-2672	Min.	10	SLE R	0.50
-2670	Max	13	SLU	1.08
-2669	Min.	10	SLE R	0.50
-2667	Max	13	SLU	1.08
-2666	Min.	10	SLE R	0.50
-2664	Max	13	SLU	1.09
-2663	Min.	10	SLE R	0.51
-2661	Max	13	SLU	1.09
-2660	Min.	10	SLE R	0.51
-2658	Max	13	SLU	1.09
-2657	Min.	10	SLE R	0.51
-2655	Max	13	SLU	1.09
-2654	Min.	10	SLE R	0.51
-2652	Max	13	SLU	1.09
-2651	Min.	10	SLE R	0.51
-2649	Max	13	SLU	1.09
-2648	Min.	10	SLE R	0.50
-2646	Max	13	SLU	1.08
-2645	Min.	10	SLE R	0.50
-2643	Max	13	SLU	1.08
-2642	Min.	10	SLE R	0.50
-2640	Max	13	SLU	1.07

-2757	Min.	10	SLE R	0.51
-2755	Max	13	SLU	1.11
-2754	Min.	10	SLE R	0.52
-2752	Max	13	SLU	1.11
-2751	Min.	10	SLE R	0.52
-2749	Max	13	SLU	1.11
-2748	Min.	10	SLE R	0.52
-2746	Max	13	SLU	1.11
-2745	Min.	10	SLE R	0.52
-2743	Max	13	SLU	1.11
-2742	Min.	10	SLE R	0.51
-2740	Max	13	SLU	1.10
-2739	Min.	10	SLE R	0.51
-2737	Max	13	SLU	1.10
-2736	Min.	10	SLE R	0.51
-2734	Max	13	SLU	1.08
-2733	Min.	10	SLE R	0.50
-2731	Max	13	SLU	1.09
-2730	Min.	10	SLE R	0.51
-2728	Max	13	SLU	1.09
-2727	Min.	10	SLE R	0.51
-2725	Max	13	SLU	1.10
-2724	Min.	10	SLE R	0.51
-2722	Max	13	SLU	1.10
-2721	Min.	10	SLE R	0.51
-2719	Max	13	SLU	1.10
-2718	Min.	10	SLE R	0.51
-2716	Max	13	SLU	1.10
-2715	Min.	10	SLE R	0.51
-2713	Max	13	SLU	1.10
-2712	Min.	10	SLE R	0.51
-2710	Max	13	SLU	1.10
-2709	Min.	10	SLE R	0.51
-2707	Max	13	SLU	1.09
-2706	Min.	10	SLE R	0.51
-2704	Max	13	SLU	1.09
-2703	Min.	10	SLE R	0.50
-2701	Max	13	SLU	1.08
-2700	Min.	10	SLE R	0.50
-2698	Max	13	SLU	1.09
-2697	Min.	10	SLE R	0.51
-2695	Max	13	SLU	1.09
-2694	Min.	10	SLE R	0.51
-2692	Max	13	SLU	1.09
-2691	Min.	10	SLE R	0.51
-2689	Max	13	SLU	1.10
-2688	Min.	10	SLE R	0.51
-2686	Max	13	SLU	1.10
-2685	Min.	10	SLE R	0.51
-2683	Max	13	SLU	1.10
-2682	Min.	10	SLE R	0.51
-2680	Max	13	SLU	1.09
-2679	Min.	10	SLE R	0.51
-2677	Max	13	SLU	1.09
-2676	Min.	10	SLE R	0.50
-2674	Max	13	SLU	1.08
-2673	Min.	10	SLE R	0.50
-2671	Max	13	SLU	1.07
-2670	Min.	10	SLE R	0.50
-2668	Max	13	SLU	1.08
-2667	Min.	10	SLE R	0.50
-2665	Max	13	SLU	1.09
-2664	Min.	10	SLE R	0.50
-2662	Max	13	SLU	1.09
-2661	Min.	10	SLE R	0.51
-2659	Max	13	SLU	1.09
-2658	Min.	10	SLE R	0.51
-2656	Max	13	SLU	1.09
-2655	Min.	10	SLE R	0.51
-2653	Max	13	SLU	1.09
-2652	Min.	10	SLE R	0.51
-2650	Max	13	SLU	1.09
-2649	Min.	10	SLE R	0.50
-2647	Max	13	SLU	1.09
-2646	Min.	10	SLE R	0.50
-2644	Max	13	SLU	1.08
-2643	Min.	10	SLE R	0.50
-2641	Max	13	SLU	1.07
-2640	Min.	10	SLE R	0.50

-2756	Max	13	SLU	1.10
-2755	Min.	10	SLE R	0.51
-2753	Max	13	SLU	1.11
-2752	Min.	10	SLE R	0.52
-2750	Max	13	SLU	1.11
-2749	Min.	10	SLE R	0.52
-2747	Max	13	SLU	1.11
-2746	Min.	10	SLE R	0.52
-2744	Max	13	SLU	1.11
-2743	Min.	10	SLE R	0.51
-2741	Max	13	SLU	1.10
-2740	Min.	10	SLE R	0.51
-2738	Max	13	SLU	1.10
-2737	Min.	10	SLE R	0.51
-2735	Max	13	SLU	1.09
-2734	Min.	10	SLE R	0.50
-2732	Max	13	SLU	1.09
-2731	Min.	10	SLE R	0.51
-2729	Max	13	SLU	1.09
-2728	Min.	10	SLE R	0.51
-2726	Max	13	SLU	1.10
-2725	Min.	10	SLE R	0.51
-2723	Max	13	SLU	1.10
-2722	Min.	10	SLE R	0.51
-2720	Max	13	SLU	1.10
-2719	Min.	10	SLE R	0.51
-2717	Max	13	SLU	1.10
-2716	Min.	10	SLE R	0.51
-2714	Max	13	SLU	1.10
-2713	Min.	10	SLE R	0.51
-2711	Max	13	SLU	1.10
-2710	Min.	10	SLE R	0.51
-2708	Max	13	SLU	1.09
-2707	Min.	10	SLE R	0.51
-2705	Max	13	SLU	1.09
-2704	Min.	10	SLE R	0.50
-2702	Max	13	SLU	1.08
-2701	Min.	10	SLE R	0.50
-2699	Max	13	SLU	1.08
-2698	Min.	10	SLE R	0.51
-2696	Max	13	SLU	1.09
-2695	Min.	10	SLE R	0.51
-2693	Max	13	SLU	1.09
-2692	Min.	10	SLE R	0.51
-2690	Max	13	SLU	1.10
-2689	Min.	10	SLE R	0.51
-2687	Max	13	SLU	1.10
-2686	Min.	10	SLE R	0.51
-2684	Max	13	SLU	1.10
-2683	Min.	10	SLE R	0.51
-2681	Max	13	SLU	1.09
-2680	Min.	10	SLE R	0.51
-2678	Max	13	SLU	1.09
-2677	Min.	10	SLE R	0.51
-2675	Max	13	SLU	1.09
-2674	Min.	10	SLE R	0.50
-2672	Max	13	SLU	1.07
-2671	Min.	10	SLE R	0.50
-2669	Max	13	SLU	1.08
-2668	Min.	10	SLE R	0.50
-2666	Max	13	SLU	1.08
-2665	Min.	10	SLE R	0.50
-2663	Max	13	SLU	1.09
-2662	Min.	10	SLE R	0.51
-2660	Max	13	SLU	1.09
-2659	Min.	10	SLE R	0.51
-2657	Max	13	SLU	1.09
-2656	Min.	10	SLE R	0.51
-2654	Max	13	SLU	1.09
-2653	Min.	10	SLE R	0.51
-2651	Max	13	SLU	1.09
-2650	Min.	10	SLE R	0.51
-2648	Max	13	SLU	1.09
-2647	Min.	10	SLE R	0.50
-2645	Max	13	SLU	1.08
-2644	Min.	10	SLE R	0.50
-2642	Max	13	SLU	1.08
-2641	Min.	10	SLE R	0.50
-2639	Max	13	SLU	1.07

-2639	Min.	10	SLE R	0.50
-2637	Max	13	SLU	1.08
-2636	Min.	10	SLE R	0.50
-2634	Max	13	SLU	1.08
-2633	Min.	10	SLE R	0.50
-2631	Max	13	SLU	1.08
-2630	Min.	10	SLE R	0.50
-2628	Max	13	SLU	1.09
-2627	Min.	10	SLE R	0.50
-2625	Max	13	SLU	1.09
-2624	Min.	10	SLE R	0.50
-2622	Max	13	SLU	1.09
-2621	Min.	10	SLE R	0.50
-2619	Max	13	SLU	1.08
-2618	Min.	10	SLE R	0.50
-2616	Max	13	SLU	1.08
-2615	Min.	10	SLE R	0.50
-2613	Max	13	SLU	1.08
-2612	Min.	10	SLE R	0.50
-2610	Max	13	SLU	1.07
-2609	Min.	10	SLE R	0.50
-2607	Max	13	SLU	1.07
-2606	Min.	10	SLE R	0.50
-2604	Max	13	SLU	1.08
-2603	Min.	10	SLE R	0.50
-2601	Max	13	SLU	1.08
-2600	Min.	10	SLE R	0.50
-2598	Max	13	SLU	1.08
-2597	Min.	10	SLE R	0.50
-2595	Max	13	SLU	1.08
-2594	Min.	10	SLE R	0.50
-2592	Max	13	SLU	1.08
-2591	Min.	10	SLE R	0.50
-2589	Max	13	SLU	1.08
-2588	Min.	10	SLE R	0.50
-2586	Max	13	SLU	1.08
-2585	Min.	10	SLE R	0.50
-2583	Max	13	SLU	1.08
-2582	Min.	10	SLE R	0.50
-2580	Max	13	SLU	1.07
-2579	Min.	10	SLE R	0.49
-2577	Max	13	SLU	1.07
-2576	Min.	10	SLE R	0.50
-2574	Max	13	SLU	1.07
-2573	Min.	10	SLE R	0.50
-2571	Max	13	SLU	1.08
-2570	Min.	10	SLE R	0.50
-2568	Max	13	SLU	1.08
-2567	Min.	10	SLE R	0.50
-2565	Max	13	SLU	1.08
-2564	Min.	10	SLE R	0.50
-2562	Max	13	SLU	1.08
-2561	Min.	10	SLE R	0.50
-2559	Max	13	SLU	1.08
-2558	Min.	10	SLE R	0.50
-2556	Max	13	SLU	1.08
-2555	Min.	10	SLE R	0.50
-2553	Max	13	SLU	1.07
-2552	Min.	10	SLE R	0.50
-2550	Max	13	SLU	1.07
-2549	Min.	10	SLE R	0.49
-2547	Max	13	SLU	1.06
-2546	Min.	10	SLE R	0.49
-2544	Max	13	SLU	1.07
-2543	Min.	10	SLE R	0.50
-2541	Max	13	SLU	1.07
-2540	Min.	10	SLE R	0.50
-2538	Max	13	SLU	1.08
-2537	Min.	10	SLE R	0.50
-2535	Max	13	SLU	1.08
-2534	Min.	10	SLE R	0.50
-2532	Max	13	SLU	1.08
-2531	Min.	10	SLE R	0.50
-2529	Max	13	SLU	1.08
-2528	Min.	10	SLE R	0.50
-2526	Max	13	SLU	1.08
-2525	Min.	10	SLE R	0.50
-2523	Max	13	SLU	1.07
-2522	Min.	10	SLE R	0.50

-2638	Max	13	SLU	1.07
-2637	Min.	10	SLE R	0.50
-2635	Max	13	SLU	1.08
-2634	Min.	10	SLE R	0.50
-2632	Max	13	SLU	1.08
-2631	Min.	10	SLE R	0.50
-2629	Max	13	SLU	1.09
-2628	Min.	10	SLE R	0.50
-2626	Max	13	SLU	1.09
-2625	Min.	10	SLE R	0.50
-2623	Max	13	SLU	1.09
-2622	Min.	10	SLE R	0.50
-2620	Max	13	SLU	1.09
-2619	Min.	10	SLE R	0.50
-2617	Max	13	SLU	1.08
-2616	Min.	10	SLE R	0.50
-2614	Max	13	SLU	1.08
-2613	Min.	10	SLE R	0.50
-2611	Max	13	SLU	1.07
-2610	Min.	10	SLE R	0.49
-2608	Max	13	SLU	1.07
-2607	Min.	10	SLE R	0.50
-2605	Max	13	SLU	1.07
-2604	Min.	10	SLE R	0.50
-2602	Max	13	SLU	1.08
-2601	Min.	10	SLE R	0.50
-2599	Max	13	SLU	1.08
-2598	Min.	10	SLE R	0.50
-2596	Max	13	SLU	1.08
-2595	Min.	10	SLE R	0.50
-2593	Max	13	SLU	1.08
-2592	Min.	10	SLE R	0.50
-2590	Max	13	SLU	1.08
-2589	Min.	10	SLE R	0.50
-2587	Max	13	SLU	1.08
-2586	Min.	10	SLE R	0.50
-2584	Max	13	SLU	1.08
-2583	Min.	10	SLE R	0.50
-2581	Max	13	SLU	1.07
-2580	Min.	10	SLE R	0.50
-2578	Max	13	SLU	1.06
-2577	Min.	10	SLE R	0.49
-2575	Max	13	SLU	1.07
-2574	Min.	10	SLE R	0.50
-2572	Max	13	SLU	1.07
-2571	Min.	10	SLE R	0.50
-2569	Max	13	SLU	1.08
-2568	Min.	10	SLE R	0.50
-2566	Max	13	SLU	1.08
-2565	Min.	10	SLE R	0.50
-2563	Max	13	SLU	1.08
-2562	Min.	10	SLE R	0.50
-2560	Max	13	SLU	1.08
-2559	Min.	10	SLE R	0.50
-2557	Max	13	SLU	1.08
-2556	Min.	10	SLE R	0.50
-2554	Max	13	SLU	1.07
-2553	Min.	10	SLE R	0.50
-2551	Max	13	SLU	1.07
-2550	Min.	10	SLE R	0.49
-2548	Max	13	SLU	1.06
-2547	Min.	10	SLE R	0.49
-2545	Max	13	SLU	1.07
-2544	Min.	10	SLE R	0.49
-2542	Max	13	SLU	1.07
-2541	Min.	10	SLE R	0.50
-2539	Max	13	SLU	1.07
-2538	Min.	10	SLE R	0.50
-2536	Max	13	SLU	1.08
-2535	Min.	10	SLE R	0.50
-2533	Max	13	SLU	1.08
-2532	Min.	10	SLE R	0.50
-2530	Max	13	SLU	1.08
-2529	Min.	10	SLE R	0.50
-2527	Max	13	SLU	1.08
-2526	Min.	10	SLE R	0.50
-2524	Max	13	SLU	1.07
-2523	Min.	10	SLE R	0.50
-2521	Max	13	SLU	1.07

-2638	Min.	10	SLE R	0.50
-2636	Max	13	SLU	1.08
-2635	Min.	10	SLE R	0.50
-2633	Max	13	SLU	1.08
-2632	Min.	10	SLE R	0.50
-2630	Max	13	SLU	1.09
-2629	Min.	10	SLE R	0.50
-2627	Max	13	SLU	1.09
-2626	Min.	10	SLE R	0.50
-2624	Max	13	SLU	1.09
-2623	Min.	10	SLE R	0.50
-2621	Max	13	SLU	1.09
-2620	Min.	10	SLE R	0.50
-2618	Max	13	SLU	1.08
-2617	Min.	10	SLE R	0.50
-2615	Max	13	SLU	1.08
-2614	Min.	10	SLE R	0.50
-2612	Max	13	SLU	1.08
-2611	Min.	10	SLE R	0.50
-2609	Max	13	SLU	1.07
-2608	Min.	10	SLE R	0.50
-2606	Max	13	SLU	1.07
-2605	Min.	10	SLE R	0.50
-2603	Max	13	SLU	1.08
-2602	Min.	10	SLE R	0.50
-2600	Max	13	SLU	1.08
-2599	Min.	10	SLE R	0.50
-2597	Max	13	SLU	1.08
-2596	Min.	10	SLE R	0.50
-2594	Max	13	SLU	1.08
-2593	Min.	10	SLE R	0.50
-2591	Max	13	SLU	1.08
-2590	Min.	10	SLE R	0.50
-2588	Max	13	SLU	1.08
-2587	Min.	10	SLE R	0.50
-2585	Max	13	SLU	1.08
-2584	Min.	10	SLE R	0.50
-2582	Max	13	SLU	1.07
-2581	Min.	10	SLE R	0.50
-2579	Max	13	SLU	1.06
-2578	Min.	10	SLE R	0.49
-2576	Max	13	SLU	1.07
-2575	Min.	10	SLE R	0.50
-2573	Max	13	SLU	1.07
-2572	Min.	10	SLE R	0.50
-2570	Max	13	SLU	1.08
-2569	Min.	10	SLE R	0.50
-2567	Max	13	SLU	1.08
-2566	Min.	10	SLE R	0.50
-2564	Max	13	SLU	1.08
-2563	Min.	10	SLE R	0.50
-2561	Max	13	SLU	1.08
-2560	Min.	10	SLE R	0.50
-2558	Max	13	SLU	1.08
-2557	Min.	10	SLE R	0.50
-2555	Max	13	SLU	1.08
-2554	Min.	10	SLE R	0.50
-2552	Max	13	SLU	1.07
-2551	Min.	10	SLE R	0.50
-2549	Max	13	SLU	1.07
-2548	Min.	10	SLE R	0.49
-2546	Max	13	SLU	1.06
-2545	Min.	10	SLE R	0.49
-2543	Max	13	SLU	1.07
-2542	Min.	10	SLE R	0.50
-2540	Max	13	SLU	1.07
-2539	Min.	10	SLE R	0.50
-2537	Max	13	SLU	1.08
-2536	Min.	10	SLE R	0.50
-2534	Max	13	SLU	1.08
-2533	Min.	10	SLE R	0.50
-2531	Max	13	SLU	1.08
-2530	Min.	10	SLE R	0.50
-2528	Max	13	SLU	1.08
-2527	Min.	10	SLE R	0.50
-2525	Max	13	SLU	1.07
-2524	Min.	10	SLE R	0.50
-2522	Max	13	SLU	1.07
-2521	Min.	10	SLE R	0.49

-2520	Max	13	SLU	1.07
-2519	Min.	10	SLE R	0.49
-2517	Max	13	SLU	1.06
-2516	Min.	10	SLE R	0.49
-2514	Max	13	SLU	1.06
-2513	Min.	10	SLE R	0.49
-2511	Max	13	SLU	1.07
-2510	Min.	10	SLE R	0.50
-2508	Max	13	SLU	1.07
-2507	Min.	10	SLE R	0.50
-2505	Max	13	SLU	1.07
-2504	Min.	10	SLE R	0.50
-2502	Max	13	SLU	1.08
-2501	Min.	10	SLE R	0.50
-2499	Max	13	SLU	1.08
-2498	Min.	10	SLE R	0.50
-2496	Max	13	SLU	1.07
-2495	Min.	10	SLE R	0.50
-2493	Max	13	SLU	1.07
-2492	Min.	10	SLE R	0.50
-2490	Max	13	SLU	1.07
-2489	Min.	10	SLE R	0.49
-2487	Max	13	SLU	1.06
-2486	Min.	10	SLE R	0.49
-2484	Max	13	SLU	1.06
-2483	Min.	10	SLE R	0.49
-2481	Max	13	SLU	1.07
-2480	Min.	10	SLE R	0.49
-2478	Max	13	SLU	1.07
-2477	Min.	10	SLE R	0.50
-2475	Max	13	SLU	1.07
-2474	Min.	10	SLE R	0.50
-2472	Max	13	SLU	1.07
-2471	Min.	10	SLE R	0.50
-2469	Max	13	SLU	1.07
-2468	Min.	10	SLE R	0.50
-2466	Max	13	SLU	1.07
-2465	Min.	10	SLE R	0.50
-2463	Max	13	SLU	1.07
-2462	Min.	10	SLE R	0.49
-2460	Max	13	SLU	1.07
-2459	Min.	10	SLE R	0.49
-2457	Max	13	SLU	1.06
-2456	Min.	10	SLE R	0.49
-2454	Max	13	SLU	1.06
-2453	Min.	10	SLE R	0.49
-2451	Max	13	SLU	1.06
-2450	Min.	10	SLE R	0.49
-2448	Max	13	SLU	1.07
-2447	Min.	10	SLE R	0.49
-2445	Max	13	SLU	1.07
-2444	Min.	10	SLE R	0.50
-2442	Max	13	SLU	1.07
-2441	Min.	10	SLE R	0.50
-2439	Max	13	SLU	1.07
-2438	Min.	10	SLE R	0.50
-2436	Max	13	SLU	1.07
-2435	Min.	10	SLE R	0.50
-2433	Max	13	SLU	1.07
-2432	Min.	10	SLE R	0.49
-2430	Max	13	SLU	1.07
-2429	Min.	10	SLE R	0.49
-2427	Max	13	SLU	1.06
-2426	Min.	10	SLE R	0.49
-2424	Max	13	SLU	1.06
-2423	Min.	10	SLE R	0.49
-2421	Max	13	SLU	1.06
-2420	Min.	10	SLE R	0.49
-2418	Max	13	SLU	1.07
-2417	Min.	10	SLE R	0.49
-2415	Max	13	SLU	1.07
-2414	Min.	10	SLE R	0.50
-2412	Max	13	SLU	1.07
-2411	Min.	10	SLE R	0.50
-2409	Max	13	SLU	1.07
-2408	Min.	10	SLE R	0.50
-2406	Max	13	SLU	1.07
-2405	Min.	10	SLE R	0.50
-2403	Max	13	SLU	1.07

-2520	Min.	10	SLE R	0.49
-2518	Max	13	SLU	1.07
-2517	Min.	10	SLE R	0.49
-2515	Max	13	SLU	1.06
-2514	Min.	10	SLE R	0.49
-2512	Max	13	SLU	1.07
-2511	Min.	10	SLE R	0.49
-2509	Max	13	SLU	1.07
-2508	Min.	10	SLE R	0.50
-2506	Max	13	SLU	1.07
-2505	Min.	10	SLE R	0.50
-2503	Max	13	SLU	1.08
-2502	Min.	10	SLE R	0.50
-2500	Max	13	SLU	1.08
-2499	Min.	10	SLE R	0.50
-2497	Max	13	SLU	1.07
-2496	Min.	10	SLE R	0.50
-2494	Max	13	SLU	1.07
-2493	Min.	10	SLE R	0.50
-2491	Max	13	SLU	1.07
-2490	Min.	10	SLE R	0.49
-2488	Max	13	SLU	1.07
-2487	Min.	10	SLE R	0.49
-2485	Max	13	SLU	1.06
-2484	Min.	10	SLE R	0.49
-2482	Max	13	SLU	1.06
-2481	Min.	10	SLE R	0.49
-2479	Max	13	SLU	1.07
-2478	Min.	10	SLE R	0.50
-2476	Max	13	SLU	1.07
-2475	Min.	10	SLE R	0.50
-2473	Max	13	SLU	1.07
-2472	Min.	10	SLE R	0.50
-2470	Max	13	SLU	1.07
-2469	Min.	10	SLE R	0.50
-2467	Max	13	SLU	1.07
-2466	Min.	10	SLE R	0.50
-2464	Max	13	SLU	1.07
-2463	Min.	10	SLE R	0.50
-2461	Max	13	SLU	1.07
-2460	Min.	10	SLE R	0.49
-2458	Max	13	SLU	1.07
-2457	Min.	10	SLE R	0.49
-2455	Max	13	SLU	1.06
-2454	Min.	10	SLE R	0.49
-2452	Max	13	SLU	1.06
-2451	Min.	10	SLE R	0.49
-2449	Max	13	SLU	1.07
-2448	Min.	10	SLE R	0.49
-2446	Max	13	SLU	1.07
-2445	Min.	10	SLE R	0.50
-2443	Max	13	SLU	1.07
-2442	Min.	10	SLE R	0.50
-2440	Max	13	SLU	1.07
-2439	Min.	10	SLE R	0.50
-2437	Max	13	SLU	1.07
-2436	Min.	10	SLE R	0.50
-2434	Max	13	SLU	1.07
-2433	Min.	10	SLE R	0.50
-2431	Max	13	SLU	1.07
-2430	Min.	10	SLE R	0.49
-2428	Max	13	SLU	1.07
-2427	Min.	10	SLE R	0.49
-2425	Max	13	SLU	1.06
-2424	Min.	10	SLE R	0.49
-2422	Max	13	SLU	1.06
-2421	Min.	10	SLE R	0.49
-2419	Max	13	SLU	1.06
-2418	Min.	10	SLE R	0.49
-2416	Max	13	SLU	1.07
-2415	Min.	10	SLE R	0.49
-2413	Max	13	SLU	1.07
-2412	Min.	10	SLE R	0.50
-2410	Max	13	SLU	1.07
-2409	Min.	10	SLE R	0.50
-2407	Max	13	SLU	1.07
-2406	Min.	10	SLE R	0.50
-2404	Max	13	SLU	1.07
-2403	Min.	10	SLE R	0.50

-2519	Max	13	SLU	1.07
-2518	Min.	10	SLE R	0.49
-2516	Max	13	SLU	1.06
-2515	Min.	10	SLE R	0.49
-2513	Max	13	SLU	1.07
-2512	Min.	10	SLE R	0.49
-2510	Max	13	SLU	1.07
-2509	Min.	10	SLE R	0.50
-2507	Max	13	SLU	1.07
-2506	Min.	10	SLE R	0.50
-2504	Max	13	SLU	1.08
-2503	Min.	10	SLE R	0.50
-2501	Max	13	SLU	1.08
-2500	Min.	10	SLE R	0.50
-2498	Max	13	SLU	1.08
-2497	Min.	10	SLE R	0.50
-2495	Max	13	SLU	1.07
-2494	Min.	10	SLE R	0.50
-2492	Max	13	SLU	1.07
-2491	Min.	10	SLE R	0.49
-2489	Max	13	SLU	1.07
-2488	Min.	10	SLE R	0.49
-2486	Max	13	SLU	1.06
-2485	Min.	10	SLE R	0.49
-2483	Max	13	SLU	1.06
-2482	Min.	10	SLE R	0.49
-2480	Max	13	SLU	1.07
-2479	Min.	10	SLE R	0.49
-2477	Max	13	SLU	1.07
-2476	Min.	10	SLE R	0.50
-2474	Max	13	SLU	1.07
-2473	Min.	10	SLE R	0.50
-2471	Max	13	SLU	1.07
-2470	Min.	10	SLE R	0.50
-2468	Max	13	SLU	1.07
-2467	Min.	10	SLE R	0.50
-2465	Max	13	SLU	1.07
-2464	Min.	10	SLE R	0.50
-2462	Max	13	SLU	1.07
-2461	Min.	10	SLE R	0.49
-2459	Max	13	SLU	1.07
-2458	Min.	10	SLE R	0.49
-2456	Max	13	SLU	1.06
-2455	Min.	10	SLE R	0.49
-2453	Max	13	SLU	1.06
-2452	Min.	10	SLE R	0.49
-2450	Max	13	SLU	1.06
-2449	Min.	10	SLE R	0.49
-2447	Max	13	SLU	1.07
-2446	Min.	10	SLE R	0.49
-2444	Max	13	SLU	1.07
-2443	Min.	10	SLE R	0.50
-2441	Max	13	SLU	1.07
-2440	Min.	10	SLE R	0.50
-2438	Max	13	SLU	1.07
-2437	Min.	10	SLE R	0.50
-2435	Max	13	SLU	1.07
-2434	Min.	10	SLE R	0.50
-2432	Max	13	SLU	1.07
-2431	Min.	10	SLE R	0.49
-2429	Max	13	SLU	1.07
-2428	Min.	10	SLE R	0.49
-2426	Max	13	SLU	1.06
-2425	Min.	10	SLE R	0.49
-2423	Max	13	SLU	1.06
-2422	Min.	10	SLE R	0.49
-2420	Max	13	SLU	1.06
-2419	Min.	10	SLE R	0.49
-2417	Max	13	SLU	1.07
-2416	Min.	10	SLE R	0.49
-2414	Max	13	SLU	1.07
-2413	Min.	10	SLE R	0.50
-2411	Max	13	SLU	1.07
-2410	Min.	10	SLE R	0.50
-2408	Max	13	SLU	1.07
-2407	Min.	10	SLE R	0.50
-2405	Max	13	SLU	1.07
-2404	Min.	10	SLE R	0.50
-2402	Max	13	SLU	1.07

-2402	Min.	10	SLE R	0.49
-2400	Max	13	SLU	1.07
-2399	Min.	10	SLE R	0.49
-2397	Max	13	SLU	1.07
-2396	Min.	10	SLE R	0.49
-2394	Max	13	SLU	1.06
-2393	Min.	10	SLE R	0.49
-2391	Max	13	SLU	1.06
-2390	Min.	10	SLE R	0.49
-2388	Max	13	SLU	1.06
-2387	Min.	10	SLE R	0.49
-2385	Max	13	SLU	1.07
-2384	Min.	10	SLE R	0.49
-2382	Max	13	SLU	1.07
-2381	Min.	10	SLE R	0.50
-2379	Max	13	SLU	1.07
-2378	Min.	10	SLE R	0.50
-2376	Max	13	SLU	1.07
-2375	Min.	10	SLE R	0.50
-2373	Max	13	SLU	1.07
-2372	Min.	10	SLE R	0.50
-2370	Max	13	SLU	1.07
-2369	Min.	10	SLE R	0.49
-2367	Max	13	SLU	1.07
-2366	Min.	10	SLE R	0.49
-2364	Max	13	SLU	1.06
-2363	Min.	10	SLE R	0.49
-2361	Max	13	SLU	1.06
-2360	Min.	10	SLE R	0.49
-2358	Max	13	SLU	1.06
-2357	Min.	10	SLE R	0.49
-2355	Max	13	SLU	1.07
-2354	Min.	10	SLE R	0.49
-2352	Max	13	SLU	1.07
-2351	Min.	10	SLE R	0.50
-2349	Max	13	SLU	1.07
-2348	Min.	10	SLE R	0.50
-2346	Max	13	SLU	1.07
-2345	Min.	10	SLE R	0.50
-2343	Max	13	SLU	1.07
-2342	Min.	10	SLE R	0.50
-2340	Max	13	SLU	1.07
-2339	Min.	10	SLE R	0.49
-2337	Max	13	SLU	1.07
-2336	Min.	10	SLE R	0.49
-2334	Max	13	SLU	1.06
-2333	Min.	10	SLE R	0.49
-2331	Max	13	SLU	1.06
-2330	Min.	10	SLE R	0.49
-2328	Max	13	SLU	1.06
-2327	Min.	10	SLE R	0.49
-2325	Max	13	SLU	1.07
-2324	Min.	10	SLE R	0.49
-2322	Max	13	SLU	1.07
-2321	Min.	10	SLE R	0.50
-2319	Max	13	SLU	1.07
-2318	Min.	10	SLE R	0.50
-2316	Max	13	SLU	1.07
-2315	Min.	10	SLE R	0.50
-2313	Max	13	SLU	1.07
-2312	Min.	10	SLE R	0.50
-2310	Max	13	SLU	1.07
-2309	Min.	10	SLE R	0.50
-2307	Max	13	SLU	1.07
-2306	Min.	10	SLE R	0.49
-2304	Max	13	SLU	1.07
-2303	Min.	10	SLE R	0.49
-2301	Max	13	SLU	1.06
-2300	Min.	10	SLE R	0.49
-2298	Max	13	SLU	1.06
-2297	Min.	10	SLE R	0.49
-2295	Max	13	SLU	1.07
-2294	Min.	10	SLE R	0.49
-2292	Max	13	SLU	1.07
-2291	Min.	10	SLE R	0.50
-2289	Max	13	SLU	1.07
-2288	Min.	10	SLE R	0.50
-2286	Max	13	SLU	1.08
-2285	Min.	10	SLE R	0.50

-2401	Max	13	SLU	1.07
-2400	Min.	10	SLE R	0.49
-2398	Max	13	SLU	1.07
-2397	Min.	10	SLE R	0.49
-2395	Max	13	SLU	1.06
-2394	Min.	10	SLE R	0.49
-2392	Max	13	SLU	1.06
-2391	Min.	10	SLE R	0.49
-2389	Max	13	SLU	1.06
-2388	Min.	10	SLE R	0.49
-2386	Max	13	SLU	1.07
-2385	Min.	10	SLE R	0.49
-2383	Max	13	SLU	1.07
-2382	Min.	10	SLE R	0.50
-2380	Max	13	SLU	1.07
-2379	Min.	10	SLE R	0.50
-2377	Max	13	SLU	1.07
-2376	Min.	10	SLE R	0.50
-2374	Max	13	SLU	1.07
-2373	Min.	10	SLE R	0.50
-2371	Max	13	SLU	1.07
-2370	Min.	10	SLE R	0.49
-2368	Max	13	SLU	1.07
-2367	Min.	10	SLE R	0.49
-2365	Max	13	SLU	1.06
-2364	Min.	10	SLE R	0.49
-2362	Max	13	SLU	1.06
-2361	Min.	10	SLE R	0.49
-2359	Max	13	SLU	1.06
-2358	Min.	10	SLE R	0.49
-2356	Max	13	SLU	1.07
-2355	Min.	10	SLE R	0.49
-2353	Max	13	SLU	1.07
-2352	Min.	10	SLE R	0.50
-2350	Max	13	SLU	1.07
-2349	Min.	10	SLE R	0.50
-2347	Max	13	SLU	1.07
-2346	Min.	10	SLE R	0.50
-2344	Max	13	SLU	1.07
-2343	Min.	10	SLE R	0.50
-2341	Max	13	SLU	1.07
-2340	Min.	10	SLE R	0.50
-2338	Max	13	SLU	1.07
-2337	Min.	10	SLE R	0.49
-2335	Max	13	SLU	1.07
-2334	Min.	10	SLE R	0.49
-2332	Max	13	SLU	1.06
-2331	Min.	10	SLE R	0.49
-2329	Max	13	SLU	1.06
-2328	Min.	10	SLE R	0.49
-2326	Max	13	SLU	1.07
-2325	Min.	10	SLE R	0.49
-2323	Max	13	SLU	1.07
-2322	Min.	10	SLE R	0.50
-2320	Max	13	SLU	1.07
-2319	Min.	10	SLE R	0.50
-2317	Max	13	SLU	1.07
-2316	Min.	10	SLE R	0.50
-2314	Max	13	SLU	1.07
-2313	Min.	10	SLE R	0.50
-2311	Max	13	SLU	1.07
-2310	Min.	10	SLE R	0.50
-2308	Max	13	SLU	1.07
-2307	Min.	10	SLE R	0.49
-2305	Max	13	SLU	1.07
-2304	Min.	10	SLE R	0.49
-2302	Max	13	SLU	1.06
-2301	Min.	10	SLE R	0.49
-2299	Max	13	SLU	1.06
-2298	Min.	10	SLE R	0.49
-2296	Max	13	SLU	1.07
-2295	Min.	10	SLE R	0.49
-2293	Max	13	SLU	1.07
-2292	Min.	10	SLE R	0.50
-2290	Max	13	SLU	1.07
-2289	Min.	10	SLE R	0.50
-2287	Max	13	SLU	1.08
-2286	Min.	10	SLE R	0.50
-2284	Max	13	SLU	1.08

-2401	Min.	10	SLE R	0.49
-2399	Max	13	SLU	1.07
-2398	Min.	10	SLE R	0.49
-2396	Max	13	SLU	1.06
-2395	Min.	10	SLE R	0.49
-2393	Max	13	SLU	1.06
-2392	Min.	10	SLE R	0.49
-2390	Max	13	SLU	1.06
-2389	Min.	10	SLE R	0.49
-2387	Max	13	SLU	1.07
-2386	Min.	10	SLE R	0.49
-2384	Max	13	SLU	1.07
-2383	Min.	10	SLE R	0.50
-2381	Max	13	SLU	1.07
-2380	Min.	10	SLE R	0.50
-2378	Max	13	SLU	1.07
-2377	Min.	10	SLE R	0.50
-2375	Max	13	SLU	1.07
-2374	Min.	10	SLE R	0.50
-2372	Max	13	SLU	1.07
-2371	Min.	10	SLE R	0.49
-2369	Max	13	SLU	1.07
-2368	Min.	10	SLE R	0.49
-2366	Max	13	SLU	1.07
-2365	Min.	10	SLE R	0.49
-2363	Max	13	SLU	1.06
-2362	Min.	10	SLE R	0.49
-2360	Max	13	SLU	1.06
-2359	Min.	10	SLE R	0.49
-2357	Max	13	SLU	1.06
-2356	Min.	10	SLE R	0.49
-2354	Max	13	SLU	1.07
-2353	Min.	10	SLE R	0.49
-2351	Max	13	SLU	1.07
-2350	Min.	10	SLE R	0.50
-2348	Max	13	SLU	1.07
-2347	Min.	10	SLE R	0.50
-2345	Max	13	SLU	1.07
-2344	Min.	10	SLE R	0.50
-2342	Max	13	SLU	1.07
-2341	Min.	10	SLE R	0.50
-2339	Max	13	SLU	1.07
-2338	Min.	10	SLE R	0.49
-2336	Max	13	SLU	1.07
-2335	Min.	10	SLE R	0.49
-2333	Max	13	SLU	1.06
-2332	Min.	10	SLE R	0.49
-2330	Max	13	SLU	1.06
-2329	Min.	10	SLE R	0.49
-2327	Max	13	SLU	1.06
-2326	Min.	10	SLE R	0.49
-2324	Max	13	SLU	1.07
-2323	Min.	10	SLE R	0.50
-2321	Max	13	SLU	1.07
-2320	Min.	10	SLE R	0.50
-2318	Max	13	SLU	1.07
-2317	Min.	10	SLE R	0.50
-2315	Max	13	SLU	1.07
-2314	Min.	10	SLE R	0.50
-2312	Max	13	SLU	1.07
-2311	Min.	10	SLE R	0.50
-2309	Max	13	SLU	1.07
-2308	Min.	10	SLE R	0.50
-2306	Max	13	SLU	1.07
-2305	Min.	10	SLE R	0.49
-2303	Max	13	SLU	1.07
-2302	Min.	10	SLE R	0.49
-2300	Max	13	SLU	1.06
-2299	Min.	10	SLE R	0.49
-2297	Max	13	SLU	1.06
-2296	Min.	10	SLE R	0.49
-2294	Max	13	SLU	1.07
-2293	Min.	10	SLE R	0.50
-2291	Max	13	SLU	1.07
-2290	Min.	10	SLE R	0.50
-2288	Max	13	SLU	1.07
-2287	Min.	10	SLE R	0.50
-2285	Max	13	SLU	1.08
-2284	Min.	10	SLE R	0.50

-2283	Max	13	SLU	1.08
-2282	Min.	10	SLE R	0.50
-2280	Max	13	SLU	1.07
-2279	Min.	10	SLE R	0.50
-2277	Max	13	SLU	1.07
-2276	Min.	10	SLE R	0.50
-2274	Max	13	SLU	1.07
-2273	Min.	10	SLE R	0.49
-2271	Max	13	SLU	1.07
-2270	Min.	10	SLE R	0.49
-2268	Max	13	SLU	1.06
-2267	Min.	10	SLE R	0.49
-2265	Max	13	SLU	1.07
-2264	Min.	10	SLE R	0.50
-2262	Max	13	SLU	1.07
-2261	Min.	10	SLE R	0.50
-2259	Max	13	SLU	1.08
-2258	Min.	10	SLE R	0.50
-2256	Max	13	SLU	1.08
-2255	Min.	10	SLE R	0.50
-2253	Max	13	SLU	1.08
-2252	Min.	10	SLE R	0.50
-2250	Max	13	SLU	1.08
-2249	Min.	10	SLE R	0.50
-2247	Max	13	SLU	1.08
-2246	Min.	10	SLE R	0.50
-2244	Max	13	SLU	1.07
-2243	Min.	10	SLE R	0.50
-2241	Max	13	SLU	1.07
-2240	Min.	10	SLE R	0.49
-2238	Max	13	SLU	1.06
-2237	Min.	10	SLE R	0.49
-2235	Max	13	SLU	1.07
-2234	Min.	10	SLE R	0.50
-2232	Max	13	SLU	1.07
-2231	Min.	10	SLE R	0.50
-2229	Max	13	SLU	1.08
-2228	Min.	10	SLE R	0.50
-2226	Max	13	SLU	1.08
-2225	Min.	10	SLE R	0.50
-2223	Max	13	SLU	1.08
-2222	Min.	10	SLE R	0.50
-2220	Max	13	SLU	1.08
-2219	Min.	10	SLE R	0.50
-2217	Max	13	SLU	1.08
-2216	Min.	10	SLE R	0.50
-2214	Max	13	SLU	1.08
-2213	Min.	10	SLE R	0.50
-2211	Max	13	SLU	1.07
-2210	Min.	10	SLE R	0.50
-2208	Max	13	SLU	1.07
-2207	Min.	10	SLE R	0.49
-2205	Max	13	SLU	1.07
-2204	Min.	10	SLE R	0.50
-2202	Max	13	SLU	1.07
-2201	Min.	10	SLE R	0.50
-2199	Max	13	SLU	1.08
-2198	Min.	10	SLE R	0.50
-2196	Max	13	SLU	1.08
-2195	Min.	10	SLE R	0.50
-2193	Max	13	SLU	1.08
-2192	Min.	10	SLE R	0.50
-2190	Max	13	SLU	1.08
-2189	Min.	10	SLE R	0.50
-2187	Max	13	SLU	1.08
-2186	Min.	10	SLE R	0.50
-2184	Max	13	SLU	1.08
-2183	Min.	10	SLE R	0.50
-2181	Max	13	SLU	1.08
-2180	Min.	10	SLE R	0.50
-2178	Max	13	SLU	1.07
-2177	Min.	10	SLE R	0.50
-2175	Max	13	SLU	1.07
-2174	Min.	10	SLE R	0.50
-2172	Max	13	SLU	1.08
-2171	Min.	10	SLE R	0.50
-2169	Max	13	SLU	1.08
-2168	Min.	10	SLE R	0.50
-2166	Max	13	SLU	1.08

-2283	Min.	10	SLE R	0.50
-2281	Max	13	SLU	1.08
-2280	Min.	10	SLE R	0.50
-2278	Max	13	SLU	1.07
-2277	Min.	10	SLE R	0.50
-2275	Max	13	SLU	1.07
-2274	Min.	10	SLE R	0.49
-2272	Max	13	SLU	1.07
-2271	Min.	10	SLE R	0.49
-2269	Max	13	SLU	1.06
-2268	Min.	10	SLE R	0.49
-2266	Max	13	SLU	1.07
-2265	Min.	10	SLE R	0.49
-2263	Max	13	SLU	1.07
-2262	Min.	10	SLE R	0.50
-2260	Max	13	SLU	1.07
-2259	Min.	10	SLE R	0.50
-2257	Max	13	SLU	1.08
-2256	Min.	10	SLE R	0.50
-2254	Max	13	SLU	1.08
-2253	Min.	10	SLE R	0.50
-2251	Max	13	SLU	1.08
-2250	Min.	10	SLE R	0.50
-2248	Max	13	SLU	1.08
-2247	Min.	10	SLE R	0.50
-2245	Max	13	SLU	1.07
-2244	Min.	10	SLE R	0.50
-2242	Max	13	SLU	1.07
-2241	Min.	10	SLE R	0.49
-2239	Max	13	SLU	1.07
-2238	Min.	10	SLE R	0.49
-2236	Max	13	SLU	1.07
-2235	Min.	10	SLE R	0.50
-2233	Max	13	SLU	1.07
-2232	Min.	10	SLE R	0.50
-2230	Max	13	SLU	1.08
-2229	Min.	10	SLE R	0.50
-2227	Max	13	SLU	1.08
-2226	Min.	10	SLE R	0.50
-2224	Max	13	SLU	1.08
-2223	Min.	10	SLE R	0.50
-2221	Max	13	SLU	1.08
-2220	Min.	10	SLE R	0.50
-2218	Max	13	SLU	1.08
-2217	Min.	10	SLE R	0.50
-2215	Max	13	SLU	1.08
-2214	Min.	10	SLE R	0.50
-2212	Max	13	SLU	1.07
-2211	Min.	10	SLE R	0.50
-2209	Max	13	SLU	1.07
-2208	Min.	10	SLE R	0.49
-2206	Max	13	SLU	1.07
-2205	Min.	10	SLE R	0.50
-2203	Max	13	SLU	1.07
-2202	Min.	10	SLE R	0.50
-2200	Max	13	SLU	1.08
-2199	Min.	10	SLE R	0.50
-2197	Max	13	SLU	1.08
-2196	Min.	10	SLE R	0.50
-2194	Max	13	SLU	1.08
-2193	Min.	10	SLE R	0.50
-2191	Max	13	SLU	1.08
-2190	Min.	10	SLE R	0.50
-2188	Max	13	SLU	1.08
-2187	Min.	10	SLE R	0.50
-2185	Max	13	SLU	1.08
-2184	Min.	10	SLE R	0.50
-2182	Max	13	SLU	1.08
-2181	Min.	10	SLE R	0.50
-2179	Max	13	SLU	1.07
-2178	Min.	10	SLE R	0.50
-2176	Max	13	SLU	1.07
-2175	Min.	10	SLE R	0.50
-2173	Max	13	SLU	1.07
-2172	Min.	10	SLE R	0.50
-2170	Max	13	SLU	1.08
-2169	Min.	10	SLE R	0.50
-2167	Max	13	SLU	1.08
-2166	Min.	10	SLE R	0.50

-2282	Max	13	SLU	1.08
-2281	Min.	10	SLE R	0.50
-2279	Max	13	SLU	1.07
-2278	Min.	10	SLE R	0.50
-2276	Max	13	SLU	1.07
-2275	Min.	10	SLE R	0.50
-2273	Max	13	SLU	1.07
-2272	Min.	10	SLE R	0.49
-2270	Max	13	SLU	1.06
-2269	Min.	10	SLE R	0.49
-2267	Max	13	SLU	1.06
-2266	Min.	10	SLE R	0.49
-2264	Max	13	SLU	1.07
-2263	Min.	10	SLE R	0.50
-2261	Max	13	SLU	1.07
-2260	Min.	10	SLE R	0.50
-2258	Max	13	SLU	1.08
-2257	Min.	10	SLE R	0.50
-2255	Max	13	SLU	1.08
-2254	Min.	10	SLE R	0.50
-2252	Max	13	SLU	1.08
-2251	Min.	10	SLE R	0.50
-2249	Max	13	SLU	1.08
-2248	Min.	10	SLE R	0.50
-2246	Max	13	SLU	1.07
-2245	Min.	10	SLE R	0.50
-2243	Max	13	SLU	1.07
-2242	Min.	10	SLE R	0.49
-2240	Max	13	SLU	1.07
-2239	Min.	10	SLE R	0.49
-2237	Max	13	SLU	1.06
-2236	Min.	10	SLE R	0.49
-2234	Max	13	SLU	1.07
-2233	Min.	10	SLE R	0.50
-2231	Max	13	SLU	1.07
-2230	Min.	10	SLE R	0.50
-2228	Max	13	SLU	1.08
-2227	Min.	10	SLE R	0.50
-2225	Max	13	SLU	1.08
-2224	Min.	10	SLE R	0.50
-2222	Max	13	SLU	1.08
-2221	Min.	10	SLE R	0.50
-2219	Max	13	SLU	1.08
-2218	Min.	10	SLE R	0.50
-2216	Max	13	SLU	1.08
-2215	Min.	10	SLE R	0.50
-2213	Max	13	SLU	1.07
-2212	Min.	10	SLE R	0.50
-2210	Max	13	SLU	1.07
-2209	Min.	10	SLE R	0.49
-2207	Max	13	SLU	1.07
-2206	Min.	10	SLE R	0.50
-2204	Max	13	SLU	1.07
-2203	Min.	10	SLE R	0.50
-2201	Max	13	SLU	1.08
-2200	Min.	10	SLE R	0.50
-2198	Max	13	SLU	1.08
-2197	Min.	10	SLE R	0.50
-2195	Max	13	SLU	1.08
-2194	Min.	10	SLE R	0.50
-2192	Max	13	SLU	1.08
-2191	Min.	10	SLE R	0.50
-2189	Max	13	SLU	1.08
-2188	Min.	10	SLE R	0.50
-2186	Max	13	SLU	1.08
-2185	Min.	10	SLE R	0.50
-2183	Max	13	SLU	1.08
-2182	Min.	10	SLE R	0.50
-2180	Max	13	SLU	1.08
-2179	Min.	10	SLE R	0.50
-2177	Max	13	SLU	1.07
-2176	Min.	10	SLE R	0.50
-2174	Max	13	SLU	1.07
-2173	Min.	10	SLE R	0.50
-2171	Max	13	SLU	1.08
-2170	Min.	10	SLE R	0.50
-2168	Max	13	SLU	1.08
-2167	Min.	10	SLE R	0.50
-2165	Max	13	SLU	1.09

-2165	Min.	10	SLE R	0.50
-2163	Max	13	SLU	1.09
-2162	Min.	10	SLE R	0.50
-2160	Max	13	SLU	1.09
-2159	Min.	10	SLE R	0.50
-2157	Max	13	SLU	1.09
-2156	Min.	10	SLE R	0.50
-2154	Max	13	SLU	1.08
-2153	Min.	10	SLE R	0.50
-2151	Max	13	SLU	1.08
-2150	Min.	10	SLE R	0.50
-2148	Max	13	SLU	1.08
-2147	Min.	10	SLE R	0.50
-2145	Max	13	SLU	1.07
-2144	Min.	10	SLE R	0.50
-2142	Max	13	SLU	1.08
-2141	Min.	10	SLE R	0.50
-2139	Max	13	SLU	1.08
-2138	Min.	10	SLE R	0.50
-2136	Max	13	SLU	1.09
-2135	Min.	10	SLE R	0.51
-2133	Max	13	SLU	1.09
-2132	Min.	10	SLE R	0.51
-2130	Max	13	SLU	1.09
-2129	Min.	10	SLE R	0.51
-2127	Max	13	SLU	1.09
-2126	Min.	10	SLE R	0.51
-2124	Max	13	SLU	1.09
-2123	Min.	10	SLE R	0.51
-2121	Max	13	SLU	1.09
-2120	Min.	10	SLE R	0.50
-2118	Max	13	SLU	1.08
-2117	Min.	10	SLE R	0.50
-2115	Max	13	SLU	1.08
-2114	Min.	10	SLE R	0.50
-2112	Max	13	SLU	1.08
-2111	Min.	10	SLE R	0.50
-2109	Max	13	SLU	1.09
-2108	Min.	10	SLE R	0.51
-2106	Max	13	SLU	1.09
-2105	Min.	10	SLE R	0.51
-2103	Max	13	SLU	1.09
-2102	Min.	10	SLE R	0.51
-2100	Max	13	SLU	1.10
-2099	Min.	10	SLE R	0.51
-2097	Max	13	SLU	1.10
-2096	Min.	10	SLE R	0.51
-2094	Max	13	SLU	1.10
-2093	Min.	10	SLE R	0.51
-2091	Max	13	SLU	1.09
-2090	Min.	10	SLE R	0.51
-2088	Max	13	SLU	1.09
-2087	Min.	10	SLE R	0.50
-2085	Max	13	SLU	1.08
-2084	Min.	10	SLE R	0.50
-2082	Max	13	SLU	1.08
-2081	Min.	10	SLE R	0.51
-2079	Max	13	SLU	1.09
-2078	Min.	10	SLE R	0.51
-2076	Max	13	SLU	1.10
-2075	Min.	10	SLE R	0.51
-2073	Max	13	SLU	1.10
-2072	Min.	10	SLE R	0.51
-2070	Max	13	SLU	1.10
-2069	Min.	10	SLE R	0.51
-2067	Max	13	SLU	1.10
-2066	Min.	10	SLE R	0.51
-2064	Max	13	SLU	1.10
-2063	Min.	10	SLE R	0.51
-2061	Max	13	SLU	1.10
-2060	Min.	10	SLE R	0.51
-2058	Max	13	SLU	1.10
-2057	Min.	10	SLE R	0.51
-2055	Max	13	SLU	1.09
-2054	Min.	10	SLE R	0.51
-2052	Max	13	SLU	1.09
-2051	Min.	10	SLE R	0.51
-2049	Max	13	SLU	1.09
-2048	Min.	10	SLE R	0.51

-2164	Max	13	SLU	1.09
-2163	Min.	10	SLE R	0.50
-2161	Max	13	SLU	1.09
-2160	Min.	10	SLE R	0.50
-2158	Max	13	SLU	1.09
-2157	Min.	10	SLE R	0.50
-2155	Max	13	SLU	1.09
-2154	Min.	10	SLE R	0.50
-2152	Max	13	SLU	1.08
-2151	Min.	10	SLE R	0.50
-2149	Max	13	SLU	1.08
-2148	Min.	10	SLE R	0.50
-2146	Max	13	SLU	1.07
-2145	Min.	10	SLE R	0.50
-2143	Max	13	SLU	1.08
-2142	Min.	10	SLE R	0.50
-2140	Max	13	SLU	1.08
-2139	Min.	10	SLE R	0.50
-2137	Max	13	SLU	1.09
-2136	Min.	10	SLE R	0.51
-2134	Max	13	SLU	1.09
-2133	Min.	10	SLE R	0.51
-2131	Max	13	SLU	1.09
-2130	Min.	10	SLE R	0.51
-2128	Max	13	SLU	1.09
-2127	Min.	10	SLE R	0.51
-2125	Max	13	SLU	1.09
-2124	Min.	10	SLE R	0.51
-2122	Max	13	SLU	1.09
-2121	Min.	10	SLE R	0.50
-2119	Max	13	SLU	1.08
-2118	Min.	10	SLE R	0.50
-2116	Max	13	SLU	1.08
-2115	Min.	10	SLE R	0.50
-2113	Max	13	SLU	1.08
-2112	Min.	10	SLE R	0.50
-2110	Max	13	SLU	1.08
-2109	Min.	10	SLE R	0.51
-2107	Max	13	SLU	1.09
-2106	Min.	10	SLE R	0.51
-2104	Max	13	SLU	1.09
-2103	Min.	10	SLE R	0.51
-2101	Max	13	SLU	1.10
-2100	Min.	10	SLE R	0.51
-2098	Max	13	SLU	1.10
-2097	Min.	10	SLE R	0.51
-2095	Max	13	SLU	1.10
-2094	Min.	10	SLE R	0.51
-2092	Max	13	SLU	1.09
-2091	Min.	10	SLE R	0.51
-2089	Max	13	SLU	1.09
-2088	Min.	10	SLE R	0.51
-2086	Max	13	SLU	1.09
-2085	Min.	10	SLE R	0.50
-2083	Max	13	SLU	1.08
-2082	Min.	10	SLE R	0.50
-2080	Max	13	SLU	1.09
-2079	Min.	10	SLE R	0.51
-2077	Max	13	SLU	1.09
-2076	Min.	10	SLE R	0.51
-2074	Max	13	SLU	1.10
-2073	Min.	10	SLE R	0.51
-2071	Max	13	SLU	1.10
-2070	Min.	10	SLE R	0.51
-2068	Max	13	SLU	1.10
-2067	Min.	10	SLE R	0.51
-2065	Max	13	SLU	1.10
-2064	Min.	10	SLE R	0.51
-2062	Max	13	SLU	1.10
-2061	Min.	10	SLE R	0.51
-2059	Max	13	SLU	1.10
-2058	Min.	10	SLE R	0.51
-2056	Max	13	SLU	1.09
-2055	Min.	10	SLE R	0.51
-2053	Max	13	SLU	1.09
-2052	Min.	10	SLE R	0.51
-2050	Max	13	SLU	1.09
-2049	Min.	10	SLE R	0.51
-2047	Max	13	SLU	1.10

-2164	Min.	10	SLE R	0.50
-2162	Max	13	SLU	1.09
-2161	Min.	10	SLE R	0.50
-2159	Max	13	SLU	1.09
-2158	Min.	10	SLE R	0.50
-2156	Max	13	SLU	1.09
-2155	Min.	10	SLE R	0.50
-2153	Max	13	SLU	1.08
-2152	Min.	10	SLE R	0.50
-2150	Max	13	SLU	1.08
-2149	Min.	10	SLE R	0.50
-2147	Max	13	SLU	1.08
-2146	Min.	10	SLE R	0.50
-2144	Max	13	SLU	1.07
-2143	Min.	10	SLE R	0.50
-2141	Max	13	SLU	1.08
-2140	Min.	10	SLE R	0.50
-2138	Max	13	SLU	1.09
-2137	Min.	10	SLE R	0.50
-2135	Max	13	SLU	1.09
-2134	Min.	10	SLE R	0.51
-2132	Max	13	SLU	1.09
-2131	Min.	10	SLE R	0.51
-2129	Max	13	SLU	1.09
-2128	Min.	10	SLE R	0.51
-2126	Max	13	SLU	1.09
-2125	Min.	10	SLE R	0.51
-2123	Max	13	SLU	1.09
-2122	Min.	10	SLE R	0.50
-2120	Max	13	SLU	1.09
-2119	Min.	10	SLE R	0.50
-2117	Max	13	SLU	1.08
-2116	Min.	10	SLE R	0.50
-2114	Max	13	SLU	1.08
-2113	Min.	10	SLE R	0.50
-2111	Max	13	SLU	1.08
-2110	Min.	10	SLE R	0.50
-2108	Max	13	SLU	1.09
-2107	Min.	10	SLE R	0.51
-2105	Max	13	SLU	1.09
-2104	Min.	10	SLE R	0.51
-2102	Max	13	SLU	1.10
-2101	Min.	10	SLE R	0.51
-2099	Max	13	SLU	1.10
-2098	Min.	10	SLE R	0.51
-2096	Max	13	SLU	1.10
-2095	Min.	10	SLE R	0.51
-2093	Max	13	SLU	1.09
-2092	Min.	10	SLE R	0.51
-2090	Max	13	SLU	1.09
-2089	Min.	10	SLE R	0.51
-2087	Max	13	SLU	1.09
-2086	Min.	10	SLE R	0.50
-2084	Max	13	SLU	1.08
-2083	Min.	10	SLE R	0.50
-2081	Max	13	SLU	1.09
-2080	Min.	10	SLE R	0.51
-2078	Max	13	SLU	1.09
-2077	Min.	10	SLE R	0.51
-2075	Max	13	SLU	1.10
-2074	Min.	10	SLE R	0.51
-2072	Max	13	SLU	1.10
-2071	Min.	10	SLE R	0.51
-2069	Max	13	SLU	1.10
-2068	Min.	10	SLE R	0.51
-2066	Max	13	SLU	1.10
-2065	Min.	10	SLE R	0.51
-2063	Max	13	SLU	1.10
-2062	Min.	10	SLE R	0.51
-2060	Max	13	SLU	1.10
-2059	Min.	10	SLE R	0.51
-2057	Max	13	SLU	1.09
-2056	Min.	10	SLE R	0.51
-2054	Max	13	SLU	1.09
-2053	Min.	10	SLE R	0.50
-2051	Max	13	SLU	1.09
-2050	Min.	10	SLE R	0.51
-2048	Max	13	SLU	1.10
-2047	Min.	10	SLE R	0.51

-2046	Max	13	SLU	1.10
-2045	Min.	10	SLE R	0.51
-2043	Max	13	SLU	1.10
-2042	Min.	10	SLE R	0.51
-2040	Max	13	SLU	1.11
-2039	Min.	10	SLE R	0.52
-2037	Max	13	SLU	1.11
-2036	Min.	10	SLE R	0.52
-2034	Max	13	SLU	1.11
-2033	Min.	10	SLE R	0.52
-2031	Max	13	SLU	1.11
-2030	Min.	10	SLE R	0.51
-2028	Max	13	SLU	1.10
-2027	Min.	10	SLE R	0.51
-2025	Max	13	SLU	1.10
-2024	Min.	10	SLE R	0.51
-2022	Max	13	SLU	1.09
-2021	Min.	10	SLE R	0.51
-2019	Max	13	SLU	1.10
-2018	Min.	10	SLE R	0.51
-2016	Max	13	SLU	1.10
-2015	Min.	10	SLE R	0.52
-2013	Max	13	SLU	1.11
-2012	Min.	10	SLE R	0.52
-2010	Max	13	SLU	1.11
-2009	Min.	10	SLE R	0.52
-2007	Max	13	SLU	1.11
-2006	Min.	10	SLE R	0.52
-2004	Max	13	SLU	1.12
-2003	Min.	10	SLE R	0.52
-2001	Max	13	SLU	1.11
-2000	Min.	10	SLE R	0.52
-1998	Max	13	SLU	1.11
-1997	Min.	10	SLE R	0.52
-1995	Max	13	SLU	1.11
-1994	Min.	10	SLE R	0.51
-1992	Max	13	SLU	1.10
-1991	Min.	10	SLE R	0.51
-1989	Max	13	SLU	1.10
-1988	Min.	10	SLE R	0.52
-1986	Max	13	SLU	1.11
-1985	Min.	10	SLE R	0.52
-1983	Max	13	SLU	1.11
-1982	Min.	10	SLE R	0.52
-1980	Max	13	SLU	1.12
-1979	Min.	10	SLE R	0.52
-1977	Max	13	SLU	1.12
-1976	Min.	10	SLE R	0.52
-1974	Max	13	SLU	1.12
-1973	Min.	10	SLE R	0.52
-1971	Max	13	SLU	1.12
-1970	Min.	10	SLE R	0.52
-1968	Max	13	SLU	1.12
-1967	Min.	10	SLE R	0.52
-1965	Max	13	SLU	1.11
-1964	Min.	10	SLE R	0.52
-1962	Max	13	SLU	1.11
-1961	Min.	10	SLE R	0.52
-1959	Max	13	SLU	1.11
-1958	Min.	10	SLE R	0.52
-1956	Max	13	SLU	1.11
-1955	Min.	10	SLE R	0.52
-1953	Max	13	SLU	1.12
-1952	Min.	10	SLE R	0.52
-1950	Max	13	SLU	1.13
-1949	Min.	10	SLE R	0.53
-1947	Max	13	SLU	1.13
-1946	Min.	10	SLE R	0.53
-1944	Max	13	SLU	1.13
-1943	Min.	10	SLE R	0.53
-1941	Max	13	SLU	1.13
-1940	Min.	10	SLE R	0.53
-1938	Max	13	SLU	1.13
-1937	Min.	10	SLE R	0.53
-1935	Max	13	SLU	1.12
-1934	Min.	10	SLE R	0.52
-1932	Max	13	SLU	1.12
-1931	Min.	10	SLE R	0.52
-1929	Max	13	SLU	1.11

-2046	Min.	10	SLE R	0.51
-2044	Max	13	SLU	1.10
-2043	Min.	10	SLE R	0.51
-2041	Max	13	SLU	1.11
-2040	Min.	10	SLE R	0.52
-2038	Max	13	SLU	1.11
-2037	Min.	10	SLE R	0.52
-2035	Max	13	SLU	1.11
-2034	Min.	10	SLE R	0.52
-2032	Max	13	SLU	1.11
-2031	Min.	10	SLE R	0.51
-2029	Max	13	SLU	1.10
-2028	Min.	10	SLE R	0.51
-2026	Max	13	SLU	1.10
-2025	Min.	10	SLE R	0.51
-2023	Max	13	SLU	1.09
-2022	Min.	10	SLE R	0.51
-2020	Max	13	SLU	1.10
-2019	Min.	10	SLE R	0.51
-2017	Max	13	SLU	1.10
-2016	Min.	10	SLE R	0.51
-2014	Max	13	SLU	1.11
-2013	Min.	10	SLE R	0.52
-2011	Max	13	SLU	1.11
-2010	Min.	10	SLE R	0.52
-2008	Max	13	SLU	1.11
-2007	Min.	10	SLE R	0.52
-2005	Max	13	SLU	1.12
-2004	Min.	10	SLE R	0.52
-2002	Max	13	SLU	1.11
-2001	Min.	10	SLE R	0.52
-1999	Max	13	SLU	1.11
-1998	Min.	10	SLE R	0.52
-1996	Max	13	SLU	1.11
-1995	Min.	10	SLE R	0.52
-1993	Max	13	SLU	1.10
-1992	Min.	10	SLE R	0.51
-1990	Max	13	SLU	1.10
-1989	Min.	10	SLE R	0.51
-1987	Max	13	SLU	1.11
-1986	Min.	10	SLE R	0.52
-1984	Max	13	SLU	1.11
-1983	Min.	10	SLE R	0.52
-1981	Max	13	SLU	1.12
-1980	Min.	10	SLE R	0.52
-1978	Max	13	SLU	1.12
-1977	Min.	10	SLE R	0.52
-1975	Max	13	SLU	1.12
-1974	Min.	10	SLE R	0.52
-1972	Max	13	SLU	1.12
-1971	Min.	10	SLE R	0.52
-1969	Max	13	SLU	1.12
-1968	Min.	10	SLE R	0.52
-1966	Max	13	SLU	1.12
-1965	Min.	10	SLE R	0.52
-1963	Max	13	SLU	1.11
-1962	Min.	10	SLE R	0.52
-1960	Max	13	SLU	1.11
-1959	Min.	10	SLE R	0.52
-1957	Max	13	SLU	1.11
-1956	Min.	10	SLE R	0.52
-1954	Max	13	SLU	1.12
-1953	Min.	10	SLE R	0.52
-1951	Max	13	SLU	1.12
-1950	Min.	10	SLE R	0.53
-1948	Max	13	SLU	1.13
-1947	Min.	10	SLE R	0.53
-1945	Max	13	SLU	1.13
-1944	Min.	10	SLE R	0.53
-1942	Max	13	SLU	1.13
-1941	Min.	10	SLE R	0.53
-1939	Max	13	SLU	1.13
-1938	Min.	10	SLE R	0.53
-1936	Max	13	SLU	1.13
-1935	Min.	10	SLE R	0.52
-1933	Max	13	SLU	1.12
-1932	Min.	10	SLE R	0.52
-1930	Max	13	SLU	1.11
-1929	Min.	10	SLE R	0.52

-2045	Max	13	SLU	1.10
-2044	Min.	10	SLE R	0.51
-2042	Max	13	SLU	1.11
-2041	Min.	10	SLE R	0.52
-2039	Max	13	SLU	1.11
-2038	Min.	10	SLE R	0.52
-2036	Max	13	SLU	1.11
-2035	Min.	10	SLE R	0.52
-2033	Max	13	SLU	1.11
-2032	Min.	10	SLE R	0.52
-2030	Max	13	SLU	1.11
-2029	Min.	10	SLE R	0.51
-2027	Max	13	SLU	1.10
-2026	Min.	10	SLE R	0.51
-2024	Max	13	SLU	1.10
-2023	Min.	10	SLE R	0.51
-2021	Max	13	SLU	1.09
-2020	Min.	10	SLE R	0.51
-2018	Max	13	SLU	1.10
-2017	Min.	10	SLE R	0.51
-2015	Max	13	SLU	1.11
-2014	Min.	10	SLE R	0.52
-2012	Max	13	SLU	1.11
-2011	Min.	10	SLE R	0.52
-2009	Max	13	SLU	1.11
-2008	Min.	10	SLE R	0.52
-2006	Max	13	SLU	1.12
-2005	Min.	10	SLE R	0.52
-2003	Max	13	SLU	1.11
-2002	Min.	10	SLE R	0.52
-2000	Max	13	SLU	1.11
-1999	Min.	10	SLE R	0.52
-1997	Max	13	SLU	1.11
-1996	Min.	10	SLE R	0.52
-1994	Max	13	SLU	1.10
-1993	Min.	10	SLE R	0.51
-1991	Max	13	SLU	1.10
-1990	Min.	10	SLE R	0.51
-1988	Max	13	SLU	1.10
-1987	Min.	10	SLE R	0.52
-1985	Max	13	SLU	1.11
-1984	Min.	10	SLE R	0.52
-1982	Max	13	SLU	1.12
-1981	Min.	10	SLE R	0.52
-1979	Max	13	SLU	1.12
-1978	Min.	10	SLE R	0.52
-1976	Max	13	SLU	1.12
-1975	Min.	10	SLE R	0.52
-1973	Max	13	SLU	1.12
-1972	Min.	10	SLE R	0.52
-1970	Max	13	SLU	1.12
-1969	Min.	10	SLE R	0.52
-1967	Max	13	SLU	1.12
-1966	Min.	10	SLE R	0.52
-1964	Max	13	SLU	1.11
-1963	Min.	10	SLE R	0.52
-1961	Max	13	SLU	1.11
-1960	Min.	10	SLE R	0.52
-1958	Max	13	SLU	1.11
-1957	Min.	10	SLE R	0.52
-1955	Max	13	SLU	1.12
-1954	Min.	10	SLE R	0.52
-1952	Max	13	SLU	1.12
-1951	Min.	10	SLE R	0.53
-1949	Max	13	SLU	1.13
-1948	Min.	10	SLE R	0.53
-1946	Max	13	SLU	1.13
-1945	Min.	10	SLE R	0.53
-1943	Max	13	SLU	1.13
-1942	Min.	10	SLE R	0.53
-1940	Max	13	SLU	1.13
-1939	Min.	10	SLE R	0.53
-1937	Max	13	SLU	1.13
-1936	Min.	10	SLE R	0.53
-1934	Max	13	SLU	1.12
-1933	Min.	10	SLE R	0.52
-1931	Max	13	SLU	1.12
-1930	Min.	10	SLE R	0.52
-1928	Max	13	SLU	1.12

-1928	Min.	10	SLE R	0.52
-1926	Max	13	SLU	1.12
-1925	Min.	10	SLE R	0.53
-1923	Max	13	SLU	1.13
-1922	Min.	10	SLE R	0.53
-1920	Max	13	SLU	1.13
-1919	Min.	10	SLE R	0.53
-1917	Max	13	SLU	1.14
-1916	Min.	10	SLE R	0.53
-1914	Max	13	SLU	1.14
-1913	Min.	10	SLE R	0.53
-1911	Max	13	SLU	1.14
-1910	Min.	10	SLE R	0.53
-1908	Max	13	SLU	1.14
-1907	Min.	10	SLE R	0.53
-1905	Max	13	SLU	1.13
-1904	Min.	10	SLE R	0.53
-1902	Max	13	SLU	1.13
-1901	Min.	10	SLE R	0.53
-1899	Max	13	SLU	1.12
-1898	Min.	10	SLE R	0.52
-1896	Max	13	SLU	1.13
-1895	Min.	10	SLE R	0.53
-1893	Max	13	SLU	1.13
-1892	Min.	10	SLE R	0.53
-1890	Max	13	SLU	1.14
-1889	Min.	10	SLE R	0.54
-1887	Max	13	SLU	1.15
-1886	Min.	10	SLE R	0.54
-1884	Max	13	SLU	1.15
-1883	Min.	10	SLE R	0.54
-1881	Max	13	SLU	1.15
-1880	Min.	10	SLE R	0.54
-1878	Max	13	SLU	1.15
-1877	Min.	10	SLE R	0.54
-1875	Max	13	SLU	1.15
-1874	Min.	10	SLE R	0.54
-1872	Max	13	SLU	1.14
-1871	Min.	10	SLE R	0.53
-1869	Max	13	SLU	1.13
-1868	Min.	10	SLE R	0.53
-1866	Max	13	SLU	1.13
-1865	Min.	10	SLE R	0.53
-1863	Max	13	SLU	1.14
-1862	Min.	10	SLE R	0.54
-1860	Max	13	SLU	1.15
-1859	Min.	10	SLE R	0.54
-1857	Max	13	SLU	1.15
-1856	Min.	10	SLE R	0.54
-1854	Max	13	SLU	1.16
-1853	Min.	10	SLE R	0.54
-1851	Max	13	SLU	1.16
-1850	Min.	10	SLE R	0.54
-1848	Max	13	SLU	1.16
-1847	Min.	10	SLE R	0.54
-1845	Max	13	SLU	1.16
-1844	Min.	10	SLE R	0.54
-1842	Max	13	SLU	1.15
-1841	Min.	10	SLE R	0.54
-1839	Max	13	SLU	1.15
-1838	Min.	10	SLE R	0.54
-1836	Max	13	SLU	1.14
-1835	Min.	10	SLE R	0.54
-1833	Max	13	SLU	1.15
-1832	Min.	10	SLE R	0.54
-1830	Max	13	SLU	1.16
-1829	Min.	10	SLE R	0.55
-1827	Max	13	SLU	1.16
-1826	Min.	10	SLE R	0.55
-1824	Max	13	SLU	1.17
-1823	Min.	10	SLE R	0.55
-1821	Max	13	SLU	1.17
-1820	Min.	10	SLE R	0.55
-1818	Max	13	SLU	1.17
-1817	Min.	10	SLE R	0.55
-1815	Max	13	SLU	1.17
-1814	Min.	10	SLE R	0.55
-1812	Max	13	SLU	1.17
-1811	Min.	10	SLE R	0.55

-1927	Max	13	SLU	1.12
-1926	Min.	10	SLE R	0.52
-1924	Max	13	SLU	1.13
-1923	Min.	10	SLE R	0.53
-1921	Max	13	SLU	1.13
-1920	Min.	10	SLE R	0.53
-1918	Max	13	SLU	1.14
-1917	Min.	10	SLE R	0.53
-1915	Max	13	SLU	1.14
-1914	Min.	10	SLE R	0.53
-1912	Max	13	SLU	1.14
-1911	Min.	10	SLE R	0.53
-1909	Max	13	SLU	1.14
-1908	Min.	10	SLE R	0.53
-1906	Max	13	SLU	1.14
-1905	Min.	10	SLE R	0.53
-1903	Max	13	SLU	1.13
-1902	Min.	10	SLE R	0.53
-1900	Max	13	SLU	1.12
-1899	Min.	10	SLE R	0.52
-1897	Max	13	SLU	1.12
-1896	Min.	10	SLE R	0.53
-1894	Max	13	SLU	1.13
-1893	Min.	10	SLE R	0.53
-1891	Max	13	SLU	1.14
-1890	Min.	10	SLE R	0.53
-1888	Max	13	SLU	1.14
-1887	Min.	10	SLE R	0.54
-1885	Max	13	SLU	1.15
-1884	Min.	10	SLE R	0.54
-1882	Max	13	SLU	1.15
-1881	Min.	10	SLE R	0.54
-1879	Max	13	SLU	1.15
-1878	Min.	10	SLE R	0.54
-1876	Max	13	SLU	1.15
-1875	Min.	10	SLE R	0.54
-1873	Max	13	SLU	1.14
-1872	Min.	10	SLE R	0.53
-1870	Max	13	SLU	1.14
-1869	Min.	10	SLE R	0.53
-1867	Max	13	SLU	1.13
-1866	Min.	10	SLE R	0.53
-1864	Max	13	SLU	1.14
-1863	Min.	10	SLE R	0.54
-1861	Max	13	SLU	1.15
-1860	Min.	10	SLE R	0.54
-1858	Max	13	SLU	1.15
-1857	Min.	10	SLE R	0.54
-1855	Max	13	SLU	1.16
-1854	Min.	10	SLE R	0.54
-1852	Max	13	SLU	1.16
-1851	Min.	10	SLE R	0.54
-1849	Max	13	SLU	1.16
-1848	Min.	10	SLE R	0.54
-1846	Max	13	SLU	1.16
-1845	Min.	10	SLE R	0.54
-1843	Max	13	SLU	1.15
-1842	Min.	10	SLE R	0.54
-1840	Max	13	SLU	1.15
-1839	Min.	10	SLE R	0.54
-1837	Max	13	SLU	1.14
-1836	Min.	10	SLE R	0.53
-1834	Max	13	SLU	1.15
-1833	Min.	10	SLE R	0.54
-1831	Max	13	SLU	1.16
-1830	Min.	10	SLE R	0.54
-1828	Max	13	SLU	1.16
-1827	Min.	10	SLE R	0.55
-1825	Max	13	SLU	1.17
-1824	Min.	10	SLE R	0.55
-1822	Max	13	SLU	1.17
-1821	Min.	10	SLE R	0.55
-1819	Max	13	SLU	1.17
-1818	Min.	10	SLE R	0.55
-1816	Max	13	SLU	1.17
-1815	Min.	10	SLE R	0.55
-1813	Max	13	SLU	1.17
-1812	Min.	10	SLE R	0.55
-1810	Max	13	SLU	1.16

-1927	Min.	10	SLE R	0.52
-1925	Max	13	SLU	1.12
-1924	Min.	10	SLE R	0.53
-1922	Max	13	SLU	1.13
-1921	Min.	10	SLE R	0.53
-1919	Max	13	SLU	1.13
-1918	Min.	10	SLE R	0.53
-1916	Max	13	SLU	1.14
-1915	Min.	10	SLE R	0.53
-1913	Max	13	SLU	1.14
-1912	Min.	10	SLE R	0.53
-1910	Max	13	SLU	1.14
-1909	Min.	10	SLE R	0.53
-1907	Max	13	SLU	1.14
-1906	Min.	10	SLE R	0.53
-1904	Max	13	SLU	1.13
-1903	Min.	10	SLE R	0.53
-1901	Max	13	SLU	1.13
-1900	Min.	10	SLE R	0.53
-1898	Max	13	SLU	1.12
-1897	Min.	10	SLE R	0.53
-1895	Max	13	SLU	1.13
-1894	Min.	10	SLE R	0.53
-1892	Max	13	SLU	1.14
-1891	Min.	10	SLE R	0.53
-1889	Max	13	SLU	1.14
-1888	Min.	10	SLE R	0.54
-1886	Max	13	SLU	1.15
-1885	Min.	10	SLE R	0.54
-1883	Max	13	SLU	1.15
-1882	Min.	10	SLE R	0.54
-1880	Max	13	SLU	1.15
-1879	Min.	10	SLE R	0.54
-1877	Max	13	SLU	1.15
-1876	Min.	10	SLE R	0.54
-1874	Max	13	SLU	1.14
-1873	Min.	10	SLE R	0.53
-1871	Max	13	SLU	1.14
-1870	Min.	10	SLE R	0.53
-1868	Max	13	SLU	1.13
-1867	Min.	10	SLE R	0.53
-1865	Max	13	SLU	1.14
-1864	Min.	10	SLE R	0.54
-1862	Max	13	SLU	1.14
-1861	Min.	10	SLE R	0.54
-1859	Max	13	SLU	1.15
-1858	Min.	10	SLE R	0.54
-1856	Max	13	SLU	1.16
-1855	Min.	10	SLE R	0.54
-1853	Max	13	SLU	1.16
-1852	Min.	10	SLE R	0.54
-1850	Max	13	SLU	1.16
-1849	Min.	10	SLE R	0.54
-1847	Max	13	SLU	1.16
-1846	Min.	10	SLE R	0.54
-1844	Max	13	SLU	1.16
-1843	Min.	10	SLE R	0.54
-1841	Max	13	SLU	1.15
-1840	Min.	10	SLE R	0.54
-1838	Max	13	SLU	1.14
-1837	Min.	10	SLE R	0.53
-1835	Max	13	SLU	1.14
-1834	Min.	10	SLE R	0.54
-1832	Max	13	SLU	1.15
-1831	Min.	10	SLE R	0.54
-1829	Max	13	SLU	1.16
-1828	Min.	10	SLE R	0.55
-1826	Max	13	SLU	1.17
-1825	Min.	10	SLE R	0.55
-1823	Max	13	SLU	1.17
-1822	Min.	10	SLE R	0.55
-1820	Max	13	SLU	1.17
-1819	Min.	10	SLE R	0.55
-1817	Max	13	SLU	1.17
-1816	Min.	10	SLE R	0.55
-1814	Max	13	SLU	1.17
-1813	Min.	10	SLE R	0.55
-1811	Max	13	SLU	1.16
-1810	Min.	10	SLE R	0.55

-1809	Max	13	SLU	1.16
-1808	Min.	10	SLE R	0.54
-1806	Max	13	SLU	1.15
-1805	Min.	10	SLE R	0.54
-1803	Max	13	SLU	1.16
-1802	Min.	10	SLE R	0.55
-1800	Max	13	SLU	1.17
-1799	Min.	10	SLE R	0.55
-1797	Max	13	SLU	1.17
-1796	Min.	10	SLE R	0.55
-1794	Max	13	SLU	1.18
-1793	Min.	10	SLE R	0.56
-1791	Max	13	SLU	1.18
-1790	Min.	10	SLE R	0.56
-1788	Max	13	SLU	1.18
-1787	Min.	10	SLE R	0.56
-1785	Max	13	SLU	1.18
-1784	Min.	10	SLE R	0.56
-1782	Max	13	SLU	1.18
-1781	Min.	10	SLE R	0.55
-1779	Max	13	SLU	1.17
-1778	Min.	10	SLE R	0.55
-1776	Max	13	SLU	1.17
-1775	Min.	10	SLE R	0.55
-1773	Max	13	SLU	1.17
-1772	Min.	10	SLE R	0.55
-1770	Max	13	SLU	1.18
-1769	Min.	10	SLE R	0.56
-1767	Max	13	SLU	1.19
-1766	Min.	10	SLE R	0.56
-1764	Max	13	SLU	1.19
-1763	Min.	10	SLE R	0.56
-1761	Max	13	SLU	1.19
-1760	Min.	10	SLE R	0.56
-1758	Max	13	SLU	1.20
-1757	Min.	10	SLE R	0.56
-1755	Max	13	SLU	1.20
-1754	Min.	10	SLE R	0.56
-1752	Max	13	SLU	1.19
-1751	Min.	10	SLE R	0.56
-1749	Max	13	SLU	1.19
-1748	Min.	10	SLE R	0.56
-1746	Max	13	SLU	1.18
-1745	Min.	10	SLE R	0.55
-1743	Max	13	SLU	1.17
-1742	Min.	10	SLE R	0.56
-1740	Max	13	SLU	1.19
-1739	Min.	10	SLE R	0.56
-1737	Max	13	SLU	1.20
-1736	Min.	10	SLE R	0.57
-1734	Max	13	SLU	1.20
-1733	Min.	10	SLE R	0.57
-1731	Max	13	SLU	1.21
-1730	Min.	10	SLE R	0.57
-1728	Max	13	SLU	1.21
-1727	Min.	10	SLE R	0.57
-1725	Max	13	SLU	1.21
-1724	Min.	10	SLE R	0.57
-1722	Max	13	SLU	1.21
-1721	Min.	10	SLE R	0.57
-1719	Max	13	SLU	1.20
-1718	Min.	10	SLE R	0.57
-1716	Max	13	SLU	1.20
-1715	Min.	10	SLE R	0.56
-1713	Max	13	SLU	1.19
-1712	Min.	10	SLE R	0.56
-1710	Max	13	SLU	1.14
-1709	Min.	10	SLE R	0.54
-1707	Max	13	SLU	1.14
-1706	Min.	10	SLE R	0.54
-1704	Max	13	SLU	1.15
-1703	Min.	10	SLE R	0.55
-1701	Max	13	SLU	1.16
-1700	Min.	10	SLE R	0.55
-1698	Max	13	SLU	1.17
-1697	Min.	10	SLE R	0.55
-1695	Max	13	SLU	1.18
-1694	Min.	10	SLE R	0.56
-1692	Max	13	SLU	1.19

-1809	Min.	10	SLE R	0.54
-1807	Max	13	SLU	1.15
-1806	Min.	10	SLE R	0.54
-1804	Max	13	SLU	1.16
-1803	Min.	10	SLE R	0.55
-1801	Max	13	SLU	1.17
-1800	Min.	10	SLE R	0.55
-1798	Max	13	SLU	1.17
-1797	Min.	10	SLE R	0.55
-1795	Max	13	SLU	1.18
-1794	Min.	10	SLE R	0.56
-1792	Max	13	SLU	1.18
-1791	Min.	10	SLE R	0.56
-1789	Max	13	SLU	1.18
-1788	Min.	10	SLE R	0.56
-1786	Max	13	SLU	1.18
-1785	Min.	10	SLE R	0.56
-1783	Max	13	SLU	1.18
-1782	Min.	10	SLE R	0.55
-1780	Max	13	SLU	1.18
-1779	Min.	10	SLE R	0.55
-1777	Max	13	SLU	1.17
-1776	Min.	10	SLE R	0.55
-1774	Max	13	SLU	1.16
-1773	Min.	10	SLE R	0.55
-1771	Max	13	SLU	1.17
-1770	Min.	10	SLE R	0.56
-1768	Max	13	SLU	1.18
-1767	Min.	10	SLE R	0.56
-1765	Max	13	SLU	1.19
-1764	Min.	10	SLE R	0.56
-1762	Max	13	SLU	1.19
-1761	Min.	10	SLE R	0.56
-1759	Max	13	SLU	1.20
-1758	Min.	10	SLE R	0.56
-1756	Max	13	SLU	1.20
-1755	Min.	10	SLE R	0.56
-1753	Max	13	SLU	1.19
-1752	Min.	10	SLE R	0.56
-1750	Max	13	SLU	1.19
-1749	Min.	10	SLE R	0.56
-1747	Max	13	SLU	1.18
-1746	Min.	10	SLE R	0.56
-1744	Max	13	SLU	1.18
-1743	Min.	10	SLE R	0.55
-1741	Max	13	SLU	1.19
-1740	Min.	10	SLE R	0.56
-1738	Max	13	SLU	1.19
-1737	Min.	10	SLE R	0.57
-1735	Max	13	SLU	1.20
-1734	Min.	10	SLE R	0.57
-1732	Max	13	SLU	1.21
-1731	Min.	10	SLE R	0.57
-1729	Max	13	SLU	1.21
-1728	Min.	10	SLE R	0.57
-1726	Max	13	SLU	1.21
-1725	Min.	10	SLE R	0.57
-1723	Max	13	SLU	1.21
-1722	Min.	10	SLE R	0.57
-1720	Max	13	SLU	1.21
-1719	Min.	10	SLE R	0.57
-1717	Max	13	SLU	1.20
-1716	Min.	10	SLE R	0.56
-1714	Max	13	SLU	1.19
-1713	Min.	10	SLE R	0.56
-1711	Max	13	SLU	1.14
-1710	Min.	10	SLE R	0.54
-1708	Max	13	SLU	1.14
-1707	Min.	10	SLE R	0.54
-1705	Max	13	SLU	1.15
-1704	Min.	10	SLE R	0.55
-1702	Max	13	SLU	1.16
-1701	Min.	10	SLE R	0.55
-1699	Max	13	SLU	1.16
-1698	Min.	10	SLE R	0.55
-1696	Max	13	SLU	1.17
-1695	Min.	10	SLE R	0.56
-1693	Max	13	SLU	1.19
-1692	Min.	10	SLE R	0.56

-1808	Max	13	SLU	1.16
-1807	Min.	10	SLE R	0.54
-1805	Max	13	SLU	1.15
-1804	Min.	10	SLE R	0.54
-1802	Max	13	SLU	1.16
-1801	Min.	10	SLE R	0.55
-1799	Max	13	SLU	1.17
-1798	Min.	10	SLE R	0.55
-1796	Max	13	SLU	1.18
-1795	Min.	10	SLE R	0.55
-1793	Max	13	SLU	1.18
-1792	Min.	10	SLE R	0.56
-1790	Max	13	SLU	1.18
-1789	Min.	10	SLE R	0.56
-1787	Max	13	SLU	1.18
-1786	Min.	10	SLE R	0.56
-1784	Max	13	SLU	1.18
-1783	Min.	10	SLE R	0.55
-1781	Max	13	SLU	1.18
-1780	Min.	10	SLE R	0.55
-1778	Max	13	SLU	1.17
-1777	Min.	10	SLE R	0.55
-1775	Max	13	SLU	1.16
-1774	Min.	10	SLE R	0.55
-1772	Max	13	SLU	1.17
-1771	Min.	10	SLE R	0.55
-1769	Max	13	SLU	1.18
-1768	Min.	10	SLE R	0.56
-1766	Max	13	SLU	1.19
-1765	Min.	10	SLE R	0.56
-1763	Max	13	SLU	1.19
-1762	Min.	10	SLE R	0.56
-1760	Max	13	SLU	1.20
-1759	Min.	10	SLE R	0.56
-1757	Max	13	SLU	1.20
-1756	Min.	10	SLE R	0.56
-1754	Max	13	SLU	1.20
-1753	Min.	10	SLE R	0.56
-1751	Max	13	SLU	1.19
-1750	Min.	10	SLE R	0.56
-1748	Max	13	SLU	1.19
-1747	Min.	10	SLE R	0.56
-1745	Max	13	SLU	1.18
-1744	Min.	10	SLE R	0.55
-1742	Max	13	SLU	1.18
-1741	Min.	10	SLE R	0.56
-1739	Max	13	SLU	1.19
-1738	Min.	10	SLE R	0.56
-1736	Max	13	SLU	1.20
-1735	Min.	10	SLE R	0.57
-1733	Max	13	SLU	1.21
-1732	Min.	10	SLE R	0.57
-1730	Max	13	SLU	1.21
-1729	Min.	10	SLE R	0.57
-1727	Max	13	SLU	1.21
-1726	Min.	10	SLE R	0.57
-1724	Max	13	SLU	1.21
-1723	Min.	10	SLE R	0.57
-1721	Max	13	SLU	1.21
-1720	Min.	10	SLE R	0.57
-1718	Max	13	SLU	1.20
-1717	Min.	10	SLE R	0.57
-1715	Max	13	SLU	1.20
-1714	Min.	10	SLE R	0.56
-1712	Max	13	SLU	1.19
-1711	Min.	10	SLE R	0.54
-1709	Max	13	SLU	1.14
-1708	Min.	10	SLE R	0.54
-1706	Max	13	SLU	1.15
-1705	Min.	10	SLE R	0.54
-1703	Max	13	SLU	1.15
-1702	Min.	10	SLE R	0.55
-1700	Max	13	SLU	1.16
-1699	Min.	10	SLE R	0.55
-1697	Max	13	SLU	1.17
-1696	Min.	10	SLE R	0.56
-1694	Max	13	SLU	1.18
-1693	Min.	10	SLE R	0.56
-1691	Max	13	SLU	1.20

-1691	Min.	10	SLE R	0.57
-1689	Max	13	SLU	1.20
-1688	Min.	10	SLE R	0.57
-1686	Max	13	SLU	1.21
-1685	Min.	10	SLE R	0.57
-1683	Max	13	SLU	1.22
-1682	Min.	10	SLE R	0.58
-1680	Max	13	SLU	1.22
-1679	Min.	10	SLE R	0.58
-1677	Max	13	SLU	1.22
-1676	Min.	10	SLE R	0.58
-1674	Max	13	SLU	1.22
-1673	Min.	10	SLE R	0.58
-1671	Max	13	SLU	1.22
-1670	Min.	10	SLE R	0.58
-1668	Max	13	SLU	1.22
-1667	Min.	10	SLE R	0.57
-1665	Max	13	SLU	1.21
-1664	Min.	10	SLE R	0.57
-1662	Max	13	SLU	1.20
-1661	Min.	10	SLE R	0.57
-1659	Max	13	SLU	1.19
-1658	Min.	10	SLE R	0.56
-1656	Max	13	SLU	1.18
-1655	Min.	10	SLE R	0.55
-1653	Max	13	SLU	1.17
-1652	Min.	10	SLE R	0.55
-1650	Max	13	SLU	1.16
-1649	Min.	10	SLE R	0.55
-1647	Max	13	SLU	1.15
-1646	Min.	10	SLE R	0.54
-1644	Max	13	SLU	1.14
-1643	Min.	10	SLE R	0.54
-1641	Max	13	SLU	1.13
-1640	Min.	10	SLE R	0.57
-1638	Max	13	SLU	1.17
-1637	Min.	10	SLE R	0.56
-1635	Max	13	SLU	1.20
-1634	Min.	10	SLE R	0.56
-1632	Max	13	SLU	1.18
-1631	Min.	10	SLE R	0.56
-1629	Max	13	SLU	1.24
-1628	Min.	10	SLE R	0.57
-1626	Max	13	SLU	1.23
-1625	Min.	10	SLE R	0.58
-1623	Max	13	SLU	1.19
-1622	Min.	10	SLE R	0.57
-1620	Max	13	SLU	1.24
-1619	Min.	10	SLE R	0.58
-1617	Max	13	SLU	1.20
-1616	Min.	10	SLE R	0.58
-1614	Max	13	SLU	1.23
-1613	Min.	10	SLE R	0.58
-1611	Max	13	SLU	1.22
-1610	Min.	10	SLE R	0.56
-1608	Max	13	SLU	1.23
-1607	Min.	10	SLE R	0.57
-1605	Max	13	SLU	1.23
-1604	Min.	10	SLE R	0.56
-1602	Max	13	SLU	1.21
-1601	Min.	10	SLE R	0.58
-1599	Max	13	SLU	1.22
-1598	Min.	10	SLE R	0.56
-1596	Max	13	SLU	1.18
-1595	Min.	10	SLE R	0.56
-1593	Max	13	SLU	1.16
-1592	Min.	10	SLE R	0.55
-1590	Max	13	SLU	1.17
-1589	Min.	10	SLE R	0.56
-1587	Max	13	SLU	1.22
-1586	Min.	10	SLE R	0.58
-1584	Max	13	SLU	1.17
-1583	Min.	10	SLE R	0.58
-1581	Max	13	SLU	1.17
-1580	Min.	10	SLE R	0.55
-1578	Max	13	SLU	1.16
-1577	Min.	10	SLE R	0.55
-1575	Max	13	SLU	1.23
-1574	Min.	10	SLE R	0.58

-1690	Max	13	SLU	1.20
-1689	Min.	10	SLE R	0.57
-1687	Max	13	SLU	1.21
-1686	Min.	10	SLE R	0.57
-1684	Max	13	SLU	1.22
-1683	Min.	10	SLE R	0.58
-1681	Max	13	SLU	1.22
-1680	Min.	10	SLE R	0.58
-1678	Max	13	SLU	1.22
-1677	Min.	10	SLE R	0.58
-1675	Max	13	SLU	1.22
-1674	Min.	10	SLE R	0.58
-1672	Max	13	SLU	1.22
-1671	Min.	10	SLE R	0.58
-1669	Max	13	SLU	1.22
-1668	Min.	10	SLE R	0.58
-1666	Max	13	SLU	1.22
-1665	Min.	10	SLE R	0.57
-1663	Max	13	SLU	1.21
-1662	Min.	10	SLE R	0.57
-1660	Max	13	SLU	1.19
-1659	Min.	10	SLE R	0.56
-1657	Max	13	SLU	1.18
-1656	Min.	10	SLE R	0.56
-1654	Max	13	SLU	1.17
-1653	Min.	10	SLE R	0.55
-1651	Max	13	SLU	1.16
-1650	Min.	10	SLE R	0.55
-1648	Max	13	SLU	1.15
-1647	Min.	10	SLE R	0.54
-1645	Max	13	SLU	1.14
-1644	Min.	10	SLE R	0.54
-1642	Max	13	SLU	1.14
-1641	Min.	10	SLE R	0.54
-1639	Max	13	SLU	1.20
-1638	Min.	10	SLE R	0.56
-1636	Max	13	SLU	1.24
-1635	Min.	10	SLE R	0.57
-1633	Max	13	SLU	1.18
-1632	Min.	10	SLE R	0.56
-1630	Max	13	SLU	1.19
-1629	Min.	10	SLE R	0.59
-1627	Max	13	SLU	1.19
-1626	Min.	10	SLE R	0.58
-1624	Max	13	SLU	1.24
-1623	Min.	10	SLE R	0.56
-1621	Max	13	SLU	1.20
-1620	Min.	10	SLE R	0.59
-1618	Max	13	SLU	1.19
-1617	Min.	10	SLE R	0.57
-1615	Max	13	SLU	1.23
-1614	Min.	10	SLE R	0.58
-1612	Max	13	SLU	1.22
-1611	Min.	10	SLE R	0.58
-1609	Max	13	SLU	1.21
-1608	Min.	10	SLE R	0.58
-1606	Max	13	SLU	1.24
-1605	Min.	10	SLE R	0.58
-1603	Max	13	SLU	1.19
-1602	Min.	10	SLE R	0.57
-1600	Max	13	SLU	1.18
-1599	Min.	10	SLE R	0.58
-1597	Max	13	SLU	1.23
-1596	Min.	10	SLE R	0.56
-1594	Max	13	SLU	1.16
-1593	Min.	10	SLE R	0.55
-1591	Max	13	SLU	1.17
-1590	Min.	10	SLE R	0.55
-1588	Max	13	SLU	1.22
-1587	Min.	10	SLE R	0.58
-1585	Max	13	SLU	1.24
-1584	Min.	10	SLE R	0.55
-1582	Max	13	SLU	1.24
-1581	Min.	10	SLE R	0.55
-1579	Max	13	SLU	1.16
-1578	Min.	10	SLE R	0.55
-1576	Max	13	SLU	1.16
-1575	Min.	10	SLE R	0.58
-1573	Max	13	SLU	1.24

-1690	Min.	10	SLE R	0.57
-1688	Max	13	SLU	1.21
-1687	Min.	10	SLE R	0.57
-1685	Max	13	SLU	1.21
-1684	Min.	10	SLE R	0.58
-1682	Max	13	SLU	1.22
-1681	Min.	10	SLE R	0.58
-1679	Max	13	SLU	1.22
-1678	Min.	10	SLE R	0.58
-1676	Max	13	SLU	1.22
-1675	Min.	10	SLE R	0.58
-1673	Max	13	SLU	1.22
-1672	Min.	10	SLE R	0.58
-1670	Max	13	SLU	1.22
-1669	Min.	10	SLE R	0.58
-1667	Max	13	SLU	1.22
-1666	Min.	10	SLE R	0.57
-1664	Max	13	SLU	1.21
-1663	Min.	10	SLE R	0.57
-1661	Max	13	SLU	1.20
-1660	Min.	10	SLE R	0.56
-1658	Max	13	SLU	1.19
-1657	Min.	10	SLE R	0.56
-1655	Max	13	SLU	1.17
-1654	Min.	10	SLE R	0.55
-1652	Max	13	SLU	1.16
-1651	Min.	10	SLE R	0.55
-1649	Max	13	SLU	1.15
-1648	Min.	10	SLE R	0.54
-1646	Max	13	SLU	1.15
-1645	Min.	10	SLE R	0.54
-1643	Max	13	SLU	1.14
-1642	Min.	10	SLE R	0.54
-1640	Max	13	SLU	1.20
-1639	Min.	10	SLE R	0.57
-1637	Max	13	SLU	1.17
-1636	Min.	10	SLE R	0.59
-1634	Max	13	SLU	1.17
-1633	Min.	10	SLE R	0.56
-1631	Max	13	SLU	1.18
-1630	Min.	10	SLE R	0.56
-1628	Max	13	SLU	1.20
-1627	Min.	10	SLE R	0.57
-1625	Max	13	SLU	1.24
-1624	Min.	10	SLE R	0.59
-1622	Max	13	SLU	1.20
-1621	Min.	10	SLE R	0.57
-1619	Max	13	SLU	1.23
-1618	Min.	10	SLE R	0.56
-1616	Max	13	SLU	1.23
-1615	Min.	10	SLE R	0.58
-1613	Max	13	SLU	1.22
-1612	Min.	10	SLE R	0.58
-1610	Max	13	SLU	1.19
-1609	Min.	10	SLE R	0.57
-1607	Max	13	SLU	1.22
-1606	Min.	10	SLE R	0.58
-1604	Max	13	SLU	1.18
-1603	Min.	10	SLE R	0.56
-1601	Max	13	SLU	1.24
-1600	Min.	10	SLE R	0.56
-1598	Max	13	SLU	1.18
-1597	Min.	10	SLE R	0.58
-1595	Max	13	SLU	1.17
-1594	Min.	10	SLE R	0.55
-1592	Max	13	SLU	1.16
-1591	Min.	10	SLE R	0.55
-1589	Max	13	SLU	1.17
-1588	Min.	10	SLE R	0.58
-1586	Max	13	SLU	1.22
-1585	Min.	10	SLE R	0.59
-1583	Max	13	SLU	1.23
-1582	Min.	10	SLE R	0.59
-1580	Max	13	SLU	1.17
-1579	Min.	10	SLE R	0.55
-1577	Max	13	SLU	1.16
-1576	Min.	10	SLE R	0.55
-1574	Max	13	SLU	1.23
-1573	Min.	10	SLE R	0.59

-1572	Max	13	SLU	1.21
-1571	Min.	10	SLE R	0.59
-1569	Max	13	SLU	1.20
-1568	Min.	10	SLE R	0.59
-1566	Max	13	SLU	1.21
-1565	Min.	10	SLE R	0.58
-1563	Max	13	SLU	1.21
-1562	Min.	10	SLE R	0.59
-1560	Max	13	SLU	1.25
-1559	Min.	10	SLE R	0.57
-1557	Max	13	SLU	1.25
-1556	Min.	10	SLE R	0.57
-1554	Max	13	SLU	1.20
-1553	Min.	10	SLE R	0.59
-1551	Max	13	SLU	1.20
-1550	Min.	10	SLE R	0.57
-1548	Max	13	SLU	1.22
-1547	Min.	10	SLE R	0.57
-1545	Max	13	SLU	1.25
-1544	Min.	10	SLE R	0.59
-1542	Max	13	SLU	1.21
-1541	Min.	10	SLE R	0.58
-1539	Max	13	SLU	1.21
-1538	Min.	10	SLE R	0.57
-1536	Max	13	SLU	1.22
-1535	Min.	10	SLE R	0.59
-1533	Max	13	SLU	1.25
-1532	Min.	10	SLE R	0.59
-1530	Max	13	SLU	1.25
-1529	Min.	10	SLE R	0.59
-1527	Max	13	SLU	1.23
-1526	Min.	10	SLE R	0.57
-1524	Max	13	SLU	1.25
-1523	Min.	10	SLE R	0.57
-1521	Max	13	SLU	1.25
-1520	Min.	10	SLE R	0.59
-1518	Max	13	SLU	1.23
-1517	Min.	10	SLE R	0.59
-1515	Max	13	SLU	1.20
-1514	Min.	10	SLE R	0.58
-1512	Max	13	SLU	1.20
-1511	Min.	10	SLE R	0.59
-1509	Max	13	SLU	1.20
-1508	Min.	10	SLE R	0.57
-1506	Max	13	SLU	1.19
-1505	Min.	10	SLE R	0.56
-1503	Max	13	SLU	1.19
-1502	Min.	10	SLE R	0.57
-1500	Max	13	SLU	1.25
-1499	Min.	10	SLE R	0.58
-1497	Max	13	SLU	1.19
-1496	Min.	10	SLE R	0.56
-1494	Max	13	SLU	1.18
-1493	Min.	10	SLE R	0.56
-1491	Max	13	SLU	1.24
-1490	Min.	10	SLE R	0.59
-1488	Max	13	SLU	1.20
-1487	Min.	10	SLE R	0.59
-1485	Max	13	SLU	1.26
-1484	Min.	10	SLE R	0.60
-1482	Max	13	SLU	1.20
-1481	Min.	10	SLE R	0.60
-1479	Max	13	SLU	1.26
-1478	Min.	10	SLE R	0.59
-1476	Max	13	SLU	1.22
-1475	Min.	10	SLE R	0.58
-1473	Max	13	SLU	1.22
-1472	Min.	10	SLE R	0.59
-1470	Max	13	SLU	1.22
-1469	Min.	10	SLE R	0.58
-1467	Max	13	SLU	1.26
-1466	Min.	10	SLE R	0.60
-1464	Max	13	SLU	1.23
-1463	Min.	10	SLE R	0.60
-1461	Max	13	SLU	1.23
-1460	Min.	10	SLE R	0.60
-1458	Max	13	SLU	1.23
-1457	Min.	10	SLE R	0.59
-1455	Max	13	SLU	1.24

-1572	Min.	10	SLE R	0.57
-1570	Max	13	SLU	1.17
-1569	Min.	10	SLE R	0.57
-1567	Max	13	SLU	1.20
-1566	Min.	10	SLE R	0.57
-1564	Max	13	SLU	1.21
-1563	Min.	10	SLE R	0.57
-1561	Max	13	SLU	1.19
-1560	Min.	10	SLE R	0.59
-1558	Max	13	SLU	1.19
-1557	Min.	10	SLE R	0.59
-1555	Max	13	SLU	1.20
-1554	Min.	10	SLE R	0.57
-1552	Max	13	SLU	1.25
-1551	Min.	10	SLE R	0.57
-1549	Max	13	SLU	1.22
-1548	Min.	10	SLE R	0.58
-1546	Max	13	SLU	1.21
-1545	Min.	10	SLE R	0.59
-1543	Max	13	SLU	1.22
-1542	Min.	10	SLE R	0.57
-1540	Max	13	SLU	1.22
-1539	Min.	10	SLE R	0.57
-1537	Max	13	SLU	1.25
-1536	Min.	10	SLE R	0.58
-1534	Max	13	SLU	1.24
-1533	Min.	10	SLE R	0.59
-1531	Max	13	SLU	1.24
-1530	Min.	10	SLE R	0.59
-1528	Max	13	SLU	1.23
-1527	Min.	10	SLE R	0.58
-1525	Max	13	SLU	1.22
-1524	Min.	10	SLE R	0.59
-1522	Max	13	SLU	1.23
-1521	Min.	10	SLE R	0.59
-1519	Max	13	SLU	1.22
-1518	Min.	10	SLE R	0.58
-1516	Max	13	SLU	1.20
-1515	Min.	10	SLE R	0.57
-1513	Max	13	SLU	1.22
-1512	Min.	10	SLE R	0.57
-1510	Max	13	SLU	1.25
-1509	Min.	10	SLE R	0.57
-1507	Max	13	SLU	1.18
-1506	Min.	10	SLE R	0.56
-1504	Max	13	SLU	1.19
-1503	Min.	10	SLE R	0.57
-1501	Max	13	SLU	1.24
-1500	Min.	10	SLE R	0.59
-1498	Max	13	SLU	1.19
-1497	Min.	10	SLE R	0.56
-1495	Max	13	SLU	1.19
-1494	Min.	10	SLE R	0.56
-1492	Max	13	SLU	1.24
-1491	Min.	10	SLE R	0.59
-1489	Max	13	SLU	1.25
-1488	Min.	10	SLE R	0.57
-1486	Max	13	SLU	1.25
-1485	Min.	10	SLE R	0.60
-1483	Max	13	SLU	1.20
-1482	Min.	10	SLE R	0.57
-1480	Max	13	SLU	1.21
-1479	Min.	10	SLE R	0.60
-1477	Max	13	SLU	1.22
-1476	Min.	10	SLE R	0.58
-1474	Max	13	SLU	1.21
-1473	Min.	10	SLE R	0.58
-1471	Max	13	SLU	1.26
-1470	Min.	10	SLE R	0.58
-1468	Max	13	SLU	1.23
-1467	Min.	10	SLE R	0.60
-1465	Max	13	SLU	1.26
-1464	Min.	10	SLE R	0.59
-1462	Max	13	SLU	1.23
-1461	Min.	10	SLE R	0.59
-1459	Max	13	SLU	1.27
-1458	Min.	10	SLE R	0.58
-1456	Max	13	SLU	1.27
-1455	Min.	10	SLE R	0.59

-1571	Max	13	SLU	1.24
-1570	Min.	10	SLE R	0.56
-1568	Max	13	SLU	1.24
-1567	Min.	10	SLE R	0.57
-1565	Max	13	SLU	1.22
-1564	Min.	10	SLE R	0.57
-1562	Max	13	SLU	1.25
-1561	Min.	10	SLE R	0.56
-1559	Max	13	SLU	1.19
-1558	Min.	10	SLE R	0.56
-1556	Max	13	SLU	1.19
-1555	Min.	10	SLE R	0.57
-1553	Max	13	SLU	1.25
-1552	Min.	10	SLE R	0.59
-1550	Max	13	SLU	1.20
-1549	Min.	10	SLE R	0.58
-1547	Max	13	SLU	1.21
-1546	Min.	10	SLE R	0.58
-1544	Max	13	SLU	1.25
-1543	Min.	10	SLE R	0.58
-1541	Max	13	SLU	1.21
-1540	Min.	10	SLE R	0.58
-1538	Max	13	SLU	1.21
-1537	Min.	10	SLE R	0.59
-1535	Max	13	SLU	1.25
-1534	Min.	10	SLE R	0.59
-1532	Max	13	SLU	1.24
-1531	Min.	10	SLE R	0.59
-1529	Max	13	SLU	1.24
-1528	Min.	10	SLE R	0.58
-1526	Max	13	SLU	1.21
-1525	Min.	10	SLE R	0.58
-1523	Max	13	SLU	1.20
-1522	Min.	10	SLE R	0.58
-1520	Max	13	SLU	1.25
-1519	Min.	10	SLE R	0.58
-1517	Max	13	SLU	1.25
-1516	Min.	10	SLE R	0.57
-1514	Max	13	SLU	1.23
-1513	Min.	10	SLE R	0.58
-1511	Max	13	SLU	1.24
-1510	Min.	10	SLE R	0.59
-1508	Max	13	SLU	1.19
-1507	Min.	10	SLE R	0.56
-1505	Max	13	SLU	1.19
-1504	Min.	10	SLE R	0.57
-1502	Max	13	SLU	1.19
-1501	Min.	10	SLE R	0.59
-1499	Max	13	SLU	1.23
-1498	Min.	10	SLE R	0.57
-1496	Max	13	SLU	1.19
-1495	Min.	10	SLE R	0.56
-1493	Max	13	SLU	1.18
-1492	Min.	10	SLE R	0.59
-1490	Max	13	SLU	1.26
-1489	Min.	10	SLE R	0.59
-1487	Max	13	SLU	1.25
-1486	Min.	10	SLE R	0.59
-1484	Max	13	SLU	1.26
-1483	Min.	10	SLE R	0.57
-1481	Max	13	SLU	1.26
-1480	Min.	10	SLE R	0.57
-1478	Max	13	SLU	1.24
-1477	Min.	10	SLE R	0.58
-1475	Max	13	SLU	1.23
-1474	Min.	10	SLE R	0.58
-1472	Max	13	SLU	1.24
-1471	Min.	10	SLE R	0.60
-1469	Max	13	SLU	1.22
-1468	Min.	10	SLE R	0.58
-1466	Max	13	SLU	1.27
-1465	Min.	10	SLE R	0.60
-1463	Max	13	SLU	1.27
-1462	Min.	10	SLE R	0.58
-1460	Max	13	SLU	1.26
-1459	Min.	10	SLE R	0.60
-1457	Max	13	SLU	1.23
-1456	Min.	10	SLE R	0.60
-1454	Max	13	SLU	1.26

-1454	Min.	10	SLE R	0.60
-1452	Max	13	SLU	1.26
-1451	Min.	10	SLE R	0.60
-1449	Max	13	SLU	1.26
-1448	Min.	10	SLE R	0.59
-1446	Max	13	SLU	1.25
-1445	Min.	10	SLE R	0.59
-1443	Max	13	SLU	1.23
-1442	Min.	10	SLE R	0.58
-1440	Max	13	SLU	1.24
-1439	Min.	10	SLE R	0.58
-1437	Max	13	SLU	1.22
-1436	Min.	10	SLE R	0.59
-1434	Max	13	SLU	1.22
-1433	Min.	10	SLE R	0.60
-1431	Max	13	SLU	1.22
-1430	Min.	10	SLE R	0.59
-1428	Max	13	SLU	1.25
-1427	Min.	10	SLE R	0.59
-1425	Max	13	SLU	1.25
-1424	Min.	10	SLE R	0.60
-1422	Max	13	SLU	1.21
-1421	Min.	10	SLE R	0.58
-1419	Max	13	SLU	1.21
-1418	Min.	10	SLE R	0.58
-1416	Max	13	SLU	1.26
-1415	Min.	10	SLE R	0.59
-1413	Max	13	SLU	1.21
-1412	Min.	10	SLE R	0.57
-1410	Max	13	SLU	1.21
-1409	Min.	10	SLE R	0.57
-1407	Max	13	SLU	1.26
-1406	Min.	10	SLE R	0.60
-1404	Max	13	SLU	1.27
-1403	Min.	10	SLE R	0.59
-1401	Max	13	SLU	1.27
-1400	Min.	10	SLE R	0.60
-1398	Max	13	SLU	1.24
-1397	Min.	10	SLE R	0.61
-1395	Max	13	SLU	1.23
-1394	Min.	10	SLE R	0.59
-1392	Max	13	SLU	1.24
-1391	Min.	10	SLE R	0.59
-1389	Max	13	SLU	1.23
-1388	Min.	10	SLE R	0.61
-1386	Max	13	SLU	1.25
-1385	Min.	10	SLE R	0.61
-1383	Max	13	SLU	1.24
-1382	Min.	10	SLE R	0.60
-1380	Max	13	SLU	1.28
-1379	Min.	10	SLE R	0.59
-1377	Max	13	SLU	1.25
-1376	Min.	10	SLE R	0.61
-1374	Max	13	SLU	1.27
-1373	Min.	10	SLE R	0.60
-1371	Max	13	SLU	1.27
-1370	Min.	10	SLE R	0.59
-1368	Max	13	SLU	1.28
-1367	Min.	10	SLE R	0.60
-1365	Max	13	SLU	1.26
-1364	Min.	10	SLE R	0.61
-1362	Max	13	SLU	1.28
-1361	Min.	10	SLE R	0.60
-1359	Max	13	SLU	1.25
-1358	Min.	10	SLE R	0.61
-1356	Max	13	SLU	1.24
-1355	Min.	10	SLE R	0.59
-1353	Max	13	SLU	1.27
-1352	Min.	10	SLE R	0.59
-1350	Max	13	SLU	1.29
-1349	Min.	10	SLE R	0.59
-1347	Max	13	SLU	1.23
-1346	Min.	10	SLE R	0.59
-1344	Max	13	SLU	1.24
-1343	Min.	10	SLE R	0.59
-1341	Max	13	SLU	1.24
-1340	Min.	10	SLE R	0.59
-1338	Max	13	SLU	1.23
-1337	Min.	10	SLE R	0.58

-1453	Max	13	SLU	1.26
-1452	Min.	10	SLE R	0.60
-1450	Max	13	SLU	1.23
-1449	Min.	10	SLE R	0.60
-1447	Max	13	SLU	1.25
-1446	Min.	10	SLE R	0.59
-1444	Max	13	SLU	1.26
-1443	Min.	10	SLE R	0.58
-1441	Max	13	SLU	1.26
-1440	Min.	10	SLE R	0.59
-1438	Max	13	SLU	1.27
-1437	Min.	10	SLE R	0.58
-1435	Max	13	SLU	1.27
-1434	Min.	10	SLE R	0.58
-1432	Max	13	SLU	1.22
-1431	Min.	10	SLE R	0.58
-1429	Max	13	SLU	1.22
-1428	Min.	10	SLE R	0.59
-1426	Max	13	SLU	1.22
-1425	Min.	10	SLE R	0.60
-1423	Max	13	SLU	1.22
-1422	Min.	10	SLE R	0.58
-1420	Max	13	SLU	1.21
-1419	Min.	10	SLE R	0.58
-1417	Max	13	SLU	1.22
-1416	Min.	10	SLE R	0.60
-1414	Max	13	SLU	1.22
-1413	Min.	10	SLE R	0.58
-1411	Max	13	SLU	1.21
-1410	Min.	10	SLE R	0.57
-1408	Max	13	SLU	1.26
-1407	Min.	10	SLE R	0.60
-1405	Max	13	SLU	1.26
-1404	Min.	10	SLE R	0.60
-1402	Max	13	SLU	1.27
-1401	Min.	10	SLE R	0.60
-1399	Max	13	SLU	1.25
-1398	Min.	10	SLE R	0.59
-1396	Max	13	SLU	1.28
-1395	Min.	10	SLE R	0.59
-1393	Max	13	SLU	1.25
-1392	Min.	10	SLE R	0.59
-1390	Max	13	SLU	1.28
-1389	Min.	10	SLE R	0.59
-1387	Max	13	SLU	1.28
-1386	Min.	10	SLE R	0.60
-1384	Max	13	SLU	1.25
-1383	Min.	10	SLE R	0.59
-1381	Max	13	SLU	1.28
-1380	Min.	10	SLE R	0.61
-1378	Max	13	SLU	1.24
-1377	Min.	10	SLE R	0.60
-1375	Max	13	SLU	1.28
-1374	Min.	10	SLE R	0.60
-1372	Max	13	SLU	1.27
-1371	Min.	10	SLE R	0.60
-1369	Max	13	SLU	1.28
-1368	Min.	10	SLE R	0.61
-1366	Max	13	SLU	1.27
-1365	Min.	10	SLE R	0.60
-1363	Max	13	SLU	1.25
-1362	Min.	10	SLE R	0.61
-1360	Max	13	SLU	1.28
-1359	Min.	10	SLE R	0.59
-1357	Max	13	SLU	1.26
-1356	Min.	10	SLE R	0.59
-1354	Max	13	SLU	1.27
-1353	Min.	10	SLE R	0.60
-1351	Max	13	SLU	1.27
-1350	Min.	10	SLE R	0.61
-1348	Max	13	SLU	1.23
-1347	Min.	10	SLE R	0.59
-1345	Max	13	SLU	1.24
-1344	Min.	10	SLE R	0.59
-1342	Max	13	SLU	1.27
-1341	Min.	10	SLE R	0.59
-1339	Max	13	SLU	1.23
-1338	Min.	10	SLE R	0.59
-1336	Max	13	SLU	1.23

-1453	Min.	10	SLE R	0.60
-1451	Max	13	SLU	1.26
-1450	Min.	10	SLE R	0.58
-1448	Max	13	SLU	1.25
-1447	Min.	10	SLE R	0.59
-1445	Max	13	SLU	1.24
-1444	Min.	10	SLE R	0.60
-1442	Max	13	SLU	1.22
-1441	Min.	10	SLE R	0.60
-1439	Max	13	SLU	1.22
-1438	Min.	10	SLE R	0.60
-1436	Max	13	SLU	1.25
-1435	Min.	10	SLE R	0.60
-1433	Max	13	SLU	1.26
-1432	Min.	10	SLE R	0.58
-1430	Max	13	SLU	1.23
-1429	Min.	10	SLE R	0.58
-1427	Max	13	SLU	1.23
-1426	Min.	10	SLE R	0.58
-1424	Max	13	SLU	1.27
-1423	Min.	10	SLE R	0.58
-1421	Max	13	SLU	1.21
-1420	Min.	10	SLE R	0.58
-1418	Max	13	SLU	1.22
-1417	Min.	10	SLE R	0.58
-1415	Max	13	SLU	1.25
-1414	Min.	10	SLE R	0.58
-1412	Max	13	SLU	1.21
-1411	Min.	10	SLE R	0.57
-1409	Max	13	SLU	1.20
-1408	Min.	10	SLE R	0.60
-1406	Max	13	SLU	1.27
-1405	Min.	10	SLE R	0.60
-1403	Max	13	SLU	1.25
-1402	Min.	10	SLE R	0.60
-1400	Max	13	SLU	1.28
-1399	Min.	10	SLE R	0.59
-1397	Max	13	SLU	1.28
-1396	Min.	10	SLE R	0.61
-1394	Max	13	SLU	1.24
-1393	Min.	10	SLE R	0.59
-1391	Max	13	SLU	1.24
-1390	Min.	10	SLE R	0.61
-1388	Max	13	SLU	1.28
-1387	Min.	10	SLE R	0.61
-1385	Max	13	SLU	1.28
-1384	Min.	10	SLE R	0.59
-1382	Max	13	SLU	1.25
-1381	Min.	10	SLE R	0.61
-1379	Max	13	SLU	1.25
-1378	Min.	10	SLE R	0.59
-1376	Max	13	SLU	1.28
-1375	Min.	10	SLE R	0.61
-1373	Max	13	SLU	1.26
-1372	Min.	10	SLE R	0.60
-1370	Max	13	SLU	1.25
-1369	Min.	10	SLE R	0.61
-1367	Max	13	SLU	1.27
-1366	Min.	10	SLE R	0.60
-1364	Max	13	SLU	1.28
-1363	Min.	10	SLE R	0.59
-1361	Max	13	SLU	1.26
-1360	Min.	10	SLE R	0.61
-1358	Max	13	SLU	1.28
-1357	Min.	10	SLE R	0.60
-1355	Max	13	SLU	1.24
-1354	Min.	10	SLE R	0.60
-1352	Max	13	SLU	1.24
-1351	Min.	10	SLE R	0.60
-1349	Max	13	SLU	1.24
-1348	Min.	10	SLE R	0.59
-1346	Max	13	SLU	1.24
-1345	Min.	10	SLE R	0.59
-1343	Max	13	SLU	1.24
-1342	Min.	10	SLE R	0.61
-1340	Max	13	SLU	1.24
-1339	Min.	10	SLE R	0.59
-1337	Max	13	SLU	1.23
-1336	Min.	10	SLE R	0.58

-1335	Max	13	SLU	1.28
-1334	Min.	10	SLE R	0.61
-1332	Max	13	SLU	1.29
-1331	Min.	10	SLE R	0.60
-1329	Max	13	SLU	1.28
-1328	Min.	10	SLE R	0.61
-1326	Max	13	SLU	1.28
-1325	Min.	10	SLE R	0.61
-1323	Max	13	SLU	1.26
-1322	Min.	10	SLE R	0.60
-1320	Max	13	SLU	1.29
-1319	Min.	10	SLE R	0.61
-1317	Max	13	SLU	1.26
-1316	Min.	10	SLE R	0.60
-1314	Max	13	SLU	1.27
-1313	Min.	10	SLE R	0.60
-1311	Max	13	SLU	1.29
-1310	Min.	10	SLE R	0.61
-1308	Max	13	SLU	1.27
-1307	Min.	10	SLE R	0.62
-1305	Max	13	SLU	1.27
-1304	Min.	10	SLE R	0.61
-1302	Max	13	SLU	1.26
-1301	Min.	10	SLE R	0.61
-1299	Max	13	SLU	1.29
-1298	Min.	10	SLE R	0.62
-1296	Max	13	SLU	1.28
-1295	Min.	10	SLE R	0.62
-1293	Max	13	SLU	1.28
-1292	Min.	10	SLE R	0.62
-1290	Max	13	SLU	1.28
-1289	Min.	10	SLE R	0.61
-1287	Max	13	SLU	1.27
-1286	Min.	10	SLE R	0.62
-1284	Max	13	SLU	1.27
-1283	Min.	10	SLE R	0.60
-1281	Max	13	SLU	1.30
-1280	Min.	10	SLE R	0.61
-1278	Max	13	SLU	1.26
-1277	Min.	10	SLE R	0.61
-1275	Max	13	SLU	1.26
-1274	Min.	10	SLE R	0.60
-1272	Max	13	SLU	1.26
-1271	Min.	10	SLE R	0.60
-1269	Max	13	SLU	1.29
-1268	Min.	10	SLE R	0.62
-1266	Max	13	SLU	1.26
-1265	Min.	10	SLE R	0.60
-1263	Max	13	SLU	1.25
-1262	Min.	10	SLE R	0.60
-1260	Max	13	SLU	1.29
-1259	Min.	10	SLE R	0.62
-1257	Max	13	SLU	1.31
-1256	Min.	10	SLE R	0.62
-1254	Max	13	SLU	1.29
-1253	Min.	10	SLE R	0.62
-1251	Max	13	SLU	1.30
-1250	Min.	10	SLE R	0.62
-1248	Max	13	SLU	1.30
-1247	Min.	10	SLE R	0.61
-1245	Max	13	SLU	1.28
-1244	Min.	10	SLE R	0.61
-1242	Max	13	SLU	1.30
-1241	Min.	10	SLE R	0.62
-1239	Max	13	SLU	1.31
-1238	Min.	10	SLE R	0.61
-1236	Max	13	SLU	1.29
-1235	Min.	10	SLE R	0.62
-1233	Max	13	SLU	1.29
-1232	Min.	10	SLE R	0.63
-1230	Max	13	SLU	1.31
-1229	Min.	10	SLE R	0.62
-1227	Max	13	SLU	1.31
-1226	Min.	10	SLE R	0.63
-1224	Max	13	SLU	1.31
-1223	Min.	12	SLE Q	0.63
-1221	Max	13	SLU	1.29
-1220	Min.	10	SLE R	0.62
-1218	Max	13	SLU	1.29

-1335	Min.	10	SLE R	0.61
-1333	Max	13	SLU	1.28
-1332	Min.	10	SLE R	0.61
-1330	Max	13	SLU	1.29
-1329	Min.	10	SLE R	0.61
-1327	Max	13	SLU	1.27
-1326	Min.	10	SLE R	0.61
-1324	Max	13	SLU	1.29
-1323	Min.	10	SLE R	0.60
-1321	Max	13	SLU	1.26
-1320	Min.	10	SLE R	0.61
-1318	Max	13	SLU	1.30
-1317	Min.	10	SLE R	0.60
-1315	Max	13	SLU	1.29
-1314	Min.	10	SLE R	0.60
-1312	Max	13	SLU	1.29
-1311	Min.	10	SLE R	0.61
-1309	Max	13	SLU	1.29
-1308	Min.	10	SLE R	0.60
-1306	Max	13	SLU	1.29
-1305	Min.	10	SLE R	0.61
-1303	Max	13	SLU	1.27
-1302	Min.	10	SLE R	0.60
-1300	Max	13	SLU	1.30
-1299	Min.	10	SLE R	0.62
-1297	Max	13	SLU	1.27
-1296	Min.	10	SLE R	0.61
-1294	Max	13	SLU	1.29
-1293	Min.	10	SLE R	0.61
-1291	Max	13	SLU	1.27
-1290	Min.	10	SLE R	0.61
-1288	Max	13	SLU	1.26
-1287	Min.	10	SLE R	0.60
-1285	Max	13	SLU	1.28
-1284	Min.	10	SLE R	0.60
-1282	Max	13	SLU	1.29
-1281	Min.	10	SLE R	0.62
-1279	Max	13	SLU	1.30
-1278	Min.	10	SLE R	0.60
-1276	Max	13	SLU	1.26
-1275	Min.	10	SLE R	0.60
-1273	Max	13	SLU	1.26
-1272	Min.	10	SLE R	0.60
-1270	Max	13	SLU	1.26
-1269	Min.	10	SLE R	0.62
-1267	Max	13	SLU	1.26
-1266	Min.	10	SLE R	0.60
-1264	Max	13	SLU	1.26
-1263	Min.	10	SLE R	0.60
-1261	Max	13	SLU	1.29
-1260	Min.	10	SLE R	0.61
-1258	Max	13	SLU	1.30
-1257	Min.	10	SLE R	0.62
-1255	Max	13	SLU	1.30
-1254	Min.	10	SLE R	0.61
-1252	Max	13	SLU	1.28
-1251	Min.	10	SLE R	0.62
-1249	Max	13	SLU	1.31
-1248	Min.	10	SLE R	0.62
-1246	Max	13	SLU	1.28
-1245	Min.	10	SLE R	0.61
-1243	Max	13	SLU	1.31
-1242	Min.	10	SLE R	0.62
-1240	Max	13	SLU	1.31
-1239	Min.	10	SLE R	0.62
-1237	Max	13	SLU	1.31
-1236	Min.	10	SLE R	0.62
-1234	Max	13	SLU	1.31
-1233	Min.	10	SLE R	0.62
-1231	Max	13	SLU	1.28
-1230	Min.	10	SLE R	0.63
-1228	Max	13	SLU	1.29
-1227	Min.	10	SLE R	0.62
-1225	Max	13	SLU	1.30
-1224	Min.	10	SLE R	0.63
-1222	Max	13	SLU	1.29
-1221	Min.	10	SLE R	0.61
-1219	Max	13	SLU	1.32
-1218	Min.	10	SLE R	0.61

-1334	Max	13	SLU	1.29
-1333	Min.	10	SLE R	0.61
-1331	Max	13	SLU	1.27
-1330	Min.	10	SLE R	0.61
-1328	Max	13	SLU	1.29
-1327	Min.	10	SLE R	0.60
-1325	Max	13	SLU	1.29
-1324	Min.	10	SLE R	0.61
-1322	Max	13	SLU	1.27
-1321	Min.	10	SLE R	0.60
-1319	Max	13	SLU	1.29
-1318	Min.	10	SLE R	0.62
-1316	Max	13	SLU	1.26
-1315	Min.	10	SLE R	0.61
-1313	Max	13	SLU	1.27
-1312	Min.	10	SLE R	0.62
-1310	Max	13	SLU	1.29
-1309	Min.	10	SLE R	0.61
-1307	Max	13	SLU	1.30
-1306	Min.	10	SLE R	0.61
-1304	Max	13	SLU	1.29
-1303	Min.	10	SLE R	0.60
-1301	Max	13	SLU	1.27
-1300	Min.	10	SLE R	0.62
-1298	Max	13	SLU	1.30
-1297	Min.	10	SLE R	0.60
-1295	Max	13	SLU	1.30
-1294	Min.	10	SLE R	0.61
-1292	Max	13	SLU	1.30
-1291	Min.	10	SLE R	0.60
-1289	Max	13	SLU	1.29
-1288	Min.	10	SLE R	0.60
-1286	Max	13	SLU	1.30
-1285	Min.	10	SLE R	0.61
-1283	Max	13	SLU	1.26
-1282	Min.	10	SLE R	0.61
-1280	Max	13	SLU	1.29
-1279	Min.	10	SLE R	0.62
-1277	Max	13	SLU	1.29
-1276	Min.	10	SLE R	0.60
-1274	Max	13	SLU	1.26
-1273	Min.	10	SLE R	0.60
-1271	Max	13	SLU	1.26
-1270	Min.	10	SLE R	0.60
-1268	Max	13	SLU	1.30
-1267	Min.	10	SLE R	0.60
-1265	Max	13	SLU	1.26
-1264	Min.	10	SLE R	0.60
-1262	Max	13	SLU	1.25
-1261	Min.	10	SLE R	0.62
-1259	Max	13	SLU	1.31
-1258	Min.	10	SLE R	0.62
-1256	Max	13	SLU	1.31
-1255	Min.	10	SLE R	0.62
-1253	Max	13	SLU	1.30
-1252	Min.	10	SLE R	0.61
-1250	Max	13	SLU	1.31
-1249	Min.	10	SLE R	0.62
-1247	Max	13	SLU	1.29
-1246	Min.	10	SLE R	0.61
-1244	Max	13	SLU	1.28
-1243	Min.	10	SLE R	0.62
-1241	Max	13	SLU	1.31
-1240	Min.	10	SLE R	0.62
-1238	Max	13	SLU	1.29
-1237	Min.	10	SLE R	0.62
-1235	Max	13	SLU	1.31
-1234	Min.	10	SLE R	0.62
-1232	Max	13	SLU	1.31
-1231	Min.	10	SLE R	0.61
-1229	Max	13	SLU	1.31
-1228	Min.	10	SLE R	0.62
-1226	Max	13	SLU	1.32
-1225	Min.	10	SLE R	0.62
-1223	Max	17	SLU	1.32
-1222	Min.	10	SLE R	0.62
-1220	Max	13	SLU	1.30
-1219	Min.	10	SLE R	0.63
-1217	Max	13	SLU	1.31

-1217	Min.	10	SLE R	0.62
-1215	Max	17	SLU	1.32
-1214	Min.	12	SLE Q	0.63
-1212	Max	13	SLU	1.30
-1211	Min.	10	SLE R	0.62
-1209	Max	13	SLU	1.29
-1208	Min.	10	SLE R	0.62
-1206	Max	17	SLU	1.32
-1205	Min.	10	SLE R	0.62
-1203	Max	17	SLU	1.32
-1202	Min.	10	SLE R	0.62
-1200	Max	13	SLU	1.31
-1199	Min.	10	SLE R	0.61
-1197	Max	13	SLU	1.28
-1196	Min.	10	SLE R	0.61
-1194	Max	13	SLU	1.29
-1193	Min.	10	SLE R	0.62
-1191	Max	13	SLU	1.31
-1190	Min.	12	SLE Q	0.63
-1188	Max	13	SLU	1.28
-1187	Min.	10	SLE R	0.61
-1185	Max	13	SLU	1.28
-1184	Min.	10	SLE R	0.61
-1182	Max	13	SLU	1.31
-1181	Min.	12	SLE Q	0.63
-1179	Max	17	SLU	1.32
-1178	Min.	10	SLE R	0.63
-1176	Max	13	SLU	1.30
-1175	Min.	12	SLE Q	0.63
-1173	Max	17	SLU	1.33
-1172	Min.	10	SLE R	0.63
-1170	Max	13	SLU	1.30
-1169	Min.	10	SLE R	0.63
-1167	Max	17	SLU	1.33
-1166	Min.	12	SLE Q	0.63
-1164	Max	13	SLU	1.30
-1163	Min.	12	SLE Q	0.63
-1161	Max	17	SLU	1.32
-1160	Min.	12	SLE Q	0.63
-1158	Max	13	SLU	1.31
-1157	Min.	12	SLE Q	0.63
-1155	Max	13	SLU	1.31
-1154	Min.	12	SLE Q	0.63
-1152	Max	13	SLU	1.31
-1151	Min.	10	SLE R	0.63
-1149	Max	13	SLU	1.32
-1148	Min.	10	SLE R	0.62
-1146	Max	17	SLU	1.33
-1145	Min.	10	SLE R	0.63
-1143	Max	17	SLU	1.33
-1142	Min.	10	SLE R	0.63
-1140	Max	13	SLU	1.32
-1139	Min.	12	SLE Q	0.63
-1137	Max	17	SLU	1.33
-1136	Min.	10	SLE R	0.63
-1134	Max	17	SLU	1.34
-1133	Min.	10	SLE R	0.63
-1131	Max	17	SLU	1.32
-1130	Min.	10	SLE R	0.63
-1128	Max	13	SLU	1.31
-1127	Min.	10	SLE R	0.63
-1125	Max	17	SLU	1.34
-1124	Min.	12	SLE Q	0.64
-1122	Max	17	SLU	1.34
-1121	Min.	12	SLE Q	0.63
-1119	Max	13	SLU	1.32
-1118	Min.	10	SLE R	0.63
-1116	Max	17	SLU	1.33
-1115	Min.	12	SLE Q	0.63
-1113	Max	13	SLU	1.31
-1112	Min.	10	SLE R	0.63
-1110	Max	13	SLU	1.32
-1109	Min.	12	SLE Q	0.63
-1107	Max	17	SLU	1.33
-1106	Min.	12	SLE Q	0.64
-1104	Max	17	SLU	1.33
-1103	Min.	12	SLE Q	0.64
-1101	Max	13	SLU	1.31
-1100	Min.	10	SLE R	0.63

-1216	Max	13	SLU	1.30
-1215	Min.	12	SLE Q	0.63
-1213	Max	17	SLU	1.32
-1212	Min.	10	SLE R	0.62
-1210	Max	13	SLU	1.30
-1209	Min.	10	SLE R	0.61
-1207	Max	13	SLU	1.29
-1206	Min.	12	SLE Q	0.63
-1204	Max	13	SLU	1.29
-1203	Min.	12	SLE Q	0.63
-1201	Max	13	SLU	1.29
-1200	Min.	10	SLE R	0.62
-1198	Max	13	SLU	1.28
-1197	Min.	10	SLE R	0.61
-1195	Max	13	SLU	1.29
-1194	Min.	10	SLE R	0.62
-1192	Max	13	SLU	1.29
-1191	Min.	10	SLE R	0.63
-1189	Max	13	SLU	1.28
-1188	Min.	10	SLE R	0.61
-1186	Max	13	SLU	1.28
-1185	Min.	10	SLE R	0.61
-1183	Max	13	SLU	1.31
-1182	Min.	10	SLE R	0.63
-1180	Max	13	SLU	1.32
-1179	Min.	12	SLE Q	0.63
-1177	Max	17	SLU	1.32
-1176	Min.	10	SLE R	0.62
-1174	Max	13	SLU	1.30
-1173	Min.	12	SLE Q	0.63
-1171	Max	17	SLU	1.33
-1170	Min.	10	SLE R	0.62
-1168	Max	17	SLU	1.32
-1167	Min.	12	SLE Q	0.63
-1165	Max	13	SLU	1.31
-1164	Min.	10	SLE R	0.62
-1162	Max	13	SLU	1.30
-1161	Min.	12	SLE Q	0.63
-1159	Max	17	SLU	1.32
-1158	Min.	10	SLE R	0.63
-1156	Max	17	SLU	1.33
-1155	Min.	10	SLE R	0.63
-1153	Max	17	SLU	1.33
-1152	Min.	10	SLE R	0.63
-1150	Max	13	SLU	1.31
-1149	Min.	10	SLE R	0.63
-1147	Max	17	SLU	1.33
-1146	Min.	12	SLE Q	0.63
-1144	Max	13	SLU	1.31
-1143	Min.	12	SLE Q	0.63
-1141	Max	13	SLU	1.32
-1140	Min.	10	SLE R	0.63
-1138	Max	17	SLU	1.33
-1137	Min.	12	SLE Q	0.63
-1135	Max	17	SLU	1.33
-1134	Min.	12	SLE Q	0.64
-1132	Max	13	SLU	1.32
-1131	Min.	12	SLE Q	0.63
-1129	Max	17	SLU	1.34
-1128	Min.	10	SLE R	0.63
-1126	Max	17	SLU	1.34
-1125	Min.	12	SLE Q	0.64
-1123	Max	13	SLU	1.32
-1122	Min.	12	SLE Q	0.64
-1120	Max	13	SLU	1.31
-1119	Min.	10	SLE R	0.63
-1117	Max	17	SLU	1.34
-1116	Min.	12	SLE Q	0.63
-1114	Max	17	SLU	1.34
-1113	Min.	10	SLE R	0.63
-1111	Max	17	SLU	1.33
-1110	Min.	10	SLE R	0.63
-1108	Max	17	SLU	1.34
-1107	Min.	12	SLE Q	0.63
-1105	Max	13	SLU	1.31
-1104	Min.	12	SLE Q	0.64
-1102	Max	13	SLU	1.31
-1101	Min.	10	SLE R	0.63
-1099	Max	13	SLU	1.31

-1216	Min.	10	SLE R	0.62
-1214	Max	17	SLU	1.32
-1213	Min.	12	SLE Q	0.63
-1211	Max	13	SLU	1.31
-1210	Min.	10	SLE R	0.62
-1208	Max	13	SLU	1.30
-1207	Min.	10	SLE R	0.61
-1205	Max	13	SLU	1.31
-1204	Min.	10	SLE R	0.61
-1202	Max	13	SLU	1.31
-1201	Min.	10	SLE R	0.61
-1199	Max	13	SLU	1.29
-1198	Min.	10	SLE R	0.61
-1196	Max	13	SLU	1.28
-1195	Min.	10	SLE R	0.61
-1193	Max	13	SLU	1.29
-1192	Min.	10	SLE R	0.62
-1190	Max	17	SLU	1.32
-1189	Min.	10	SLE R	0.61
-1187	Max	13	SLU	1.28
-1186	Min.	10	SLE R	0.61
-1184	Max	13	SLU	1.28
-1183	Min.	10	SLE R	0.62
-1181	Max	17	SLU	1.32
-1180	Min.	10	SLE R	0.63
-1178	Max	13	SLU	1.32
-1177	Min.	12	SLE Q	0.63
-1175	Max	17	SLU	1.33
-1174	Min.	10	SLE R	0.62
-1172	Max	13	SLU	1.32
-1171	Min.	12	SLE Q	0.63
-1169	Max	13	SLU	1.32
-1168	Min.	12	SLE Q	0.63
-1166	Max	17	SLU	1.33
-1165	Min.	10	SLE R	0.63
-1163	Max	17	SLU	1.32
-1162	Min.	10	SLE R	0.62
-1160	Max	17	SLU	1.33
-1159	Min.	12	SLE Q	0.63
-1157	Max	17	SLU	1.33
-1156	Min.	12	SLE Q	0.63
-1154	Max	17	SLU	1.33
-1153	Min.	12	SLE Q	0.63
-1151	Max	13	SLU	1.32
-1150	Min.	10	SLE R	0.63
-1148	Max	13	SLU	1.30
-1147	Min.	12	SLE Q	0.63
-1145	Max	13	SLU	1.31
-1144	Min.	10	SLE R	0.63
-1142	Max	13	SLU	1.31
-1141	Min.	10	SLE R	0.63
-1139	Max	17	SLU	1.33
-1138	Min.	12	SLE Q	0.63
-1136	Max	13	SLU	1.31
-1135	Min.	12	SLE Q	0.63
-1133	Max	13	SLU	1.31
-1132	Min.	10	SLE R	0.63
-1130	Max	13	SLU	1.31
-1129	Min.	12	SLE Q	0.64
-1127	Max	13	SLU	1.32
-1126	Min.	12	SLE Q	0.64
-1124	Max	17	SLU	1.34
-1123	Min.	10	SLE R	0.63
-1121	Max	17	SLU	1.32
-1120	Min.	10	SLE R	0.63
-1118	Max	13	SLU	1.31
-1117	Min.	12	SLE Q	0.64
-1115	Max	17	SLU	1.33
-1114	Min.	12	SLE Q	0.64
-1112	Max	13	SLU	1.32
-1111	Min.	12	SLE Q	0.63
-1109	Max	17	SLU	1.33
-1108	Min.	12	SLE Q	0.64
-1106	Max	17	SLU	1.34
-1105	Min.	10	SLE R	0.63
-1103	Max	17	SLU	1.34
-1102	Min.	10	SLE R	0.63
-1100	Max	13	SLU	1.31
-1099	Min.	10	SLE R	0.63

-1098	Max	13	SLU	1.31
-1097	Min.	10	SLE R	0.63
-1095	Max	13	SLU	1.31
-1094	Min.	10	SLE R	0.62
-1092	Max	13	SLU	1.30
-1091	Min.	10	SLE R	0.62
-1089	Max	13	SLU	1.32
-1088	Min.	10	SLE R	0.63
-1086	Max	17	SLU	1.34
-1085	Min.	12	SLE Q	0.64
-1083	Max	13	SLU	1.32
-1082	Min.	10	SLE R	0.63
-1080	Max	17	SLU	1.34
-1079	Min.	12	SLE Q	0.64
-1077	Max	17	SLU	1.34
-1076	Min.	12	SLE Q	0.63
-1074	Max	17	SLU	1.33
-1073	Min.	12	SLE Q	0.64
-1071	Max	13	SLU	1.32
-1070	Min.	12	SLE Q	0.64
-1068	Max	13	SLU	1.33
-1067	Min.	10	SLE R	0.63
-1065	Max	17	SLU	1.34
-1064	Min.	12	SLE Q	0.64
-1062	Max	17	SLU	1.35
-1061	Min.	12	SLE Q	0.64
-1059	Max	17	SLU	1.35
-1058	Min.	12	SLE Q	0.64
-1056	Max	17	SLU	1.34
-1055	Min.	12	SLE Q	0.64
-1053	Max	17	SLU	1.33
-1052	Min.	12	SLE Q	0.64
-1050	Max	17	SLU	1.35
-1049	Min.	12	SLE Q	0.64
-1047	Max	13	SLU	1.33
-1046	Min.	12	SLE Q	0.64
-1044	Max	17	SLU	1.33
-1043	Min.	12	SLE Q	0.64
-1041	Max	17	SLU	1.34
-1040	Min.	12	SLE Q	0.64
-1038	Max	17	SLU	1.34
-1037	Min.	12	SLE Q	0.64
-1035	Max	17	SLU	1.33
-1034	Min.	12	SLE Q	0.64
-1032	Max	17	SLU	1.35
-1031	Min.	12	SLE Q	0.64
-1029	Max	17	SLU	1.34
-1028	Min.	12	SLE Q	0.64
-1026	Max	17	SLU	1.36
-1025	Min.	12	SLE Q	0.64
-1023	Max	17	SLU	1.34
-1022	Min.	12	SLE Q	0.64
-1020	Max	17	SLU	1.34
-1019	Min.	12	SLE Q	0.64
-1017	Max	17	SLU	1.35
-1016	Min.	12	SLE Q	0.64
-1014	Max	17	SLU	1.36
-1013	Min.	12	SLE Q	0.64
-1011	Max	17	SLU	1.34
-1010	Min.	12	SLE Q	0.64
-1008	Max	17	SLU	1.34
-1007	Min.	12	SLE Q	0.65
-1005	Max	17	SLU	1.34
-1004	Min.	12	SLE Q	0.64
-1002	Max	17	SLU	1.36
-1001	Min.	12	SLE Q	0.64
-999	Max	17	SLU	1.34
-998	Min.	12	SLE Q	0.64
-996	Max	17	SLU	1.34
-995	Min.	12	SLE Q	0.64
-993	Max	17	SLU	1.33
-992	Min.	12	SLE Q	0.63
-990	Max	13	SLU	1.33
-989	Min.	12	SLE Q	0.65
-987	Max	17	SLU	1.34
-986	Min.	12	SLE Q	0.65
-984	Max	17	SLU	1.35
-983	Min.	12	SLE Q	0.65
-981	Max	17	SLU	1.34

-1098	Min.	10	SLE R	0.63
-1096	Max	13	SLU	1.31
-1095	Min.	10	SLE R	0.62
-1093	Max	13	SLU	1.31
-1092	Min.	10	SLE R	0.62
-1090	Max	13	SLU	1.30
-1089	Min.	10	SLE R	0.63
-1087	Max	17	SLU	1.33
-1086	Min.	12	SLE Q	0.64
-1084	Max	17	SLU	1.33
-1083	Min.	10	SLE R	0.63
-1081	Max	17	SLU	1.34
-1080	Min.	12	SLE Q	0.64
-1078	Max	17	SLU	1.34
-1077	Min.	12	SLE Q	0.64
-1075	Max	17	SLU	1.32
-1074	Min.	12	SLE Q	0.63
-1072	Max	17	SLU	1.34
-1071	Min.	10	SLE R	0.63
-1069	Max	17	SLU	1.34
-1068	Min.	10	SLE R	0.63
-1066	Max	13	SLU	1.32
-1065	Min.	12	SLE Q	0.64
-1063	Max	13	SLU	1.33
-1062	Min.	12	SLE Q	0.64
-1060	Max	17	SLU	1.35
-1059	Min.	12	SLE Q	0.64
-1057	Max	17	SLU	1.35
-1056	Min.	12	SLE Q	0.64
-1054	Max	17	SLU	1.33
-1053	Min.	12	SLE Q	0.64
-1051	Max	17	SLU	1.35
-1050	Min.	12	SLE Q	0.64
-1048	Max	17	SLU	1.34
-1047	Min.	12	SLE Q	0.64
-1045	Max	17	SLU	1.35
-1044	Min.	12	SLE Q	0.64
-1042	Max	17	SLU	1.35
-1041	Min.	12	SLE Q	0.64
-1039	Max	17	SLU	1.34
-1038	Min.	12	SLE Q	0.64
-1036	Max	17	SLU	1.36
-1035	Min.	12	SLE Q	0.64
-1033	Max	17	SLU	1.35
-1032	Min.	12	SLE Q	0.64
-1030	Max	17	SLU	1.35
-1029	Min.	12	SLE Q	0.64
-1027	Max	17	SLU	1.35
-1026	Min.	12	SLE Q	0.65
-1024	Max	17	SLU	1.34
-1023	Min.	12	SLE Q	0.64
-1021	Max	17	SLU	1.36
-1020	Min.	12	SLE Q	0.64
-1018	Max	17	SLU	1.36
-1017	Min.	12	SLE Q	0.64
-1015	Max	17	SLU	1.35
-1014	Min.	12	SLE Q	0.65
-1012	Max	17	SLU	1.34
-1011	Min.	12	SLE Q	0.64
-1009	Max	17	SLU	1.34
-1008	Min.	12	SLE Q	0.64
-1006	Max	17	SLU	1.35
-1005	Min.	12	SLE Q	0.64
-1003	Max	17	SLU	1.35
-1002	Min.	12	SLE Q	0.65
-1000	Max	17	SLU	1.33
-999	Min.	12	SLE Q	0.64
-997	Max	17	SLU	1.34
-996	Min.	12	SLE Q	0.64
-994	Max	17	SLU	1.33
-993	Min.	12	SLE Q	0.64
-991	Max	17	SLU	1.33
-990	Min.	12	SLE Q	0.63
-988	Max	17	SLU	1.33
-987	Min.	12	SLE Q	0.64
-985	Max	17	SLU	1.37
-984	Min.	12	SLE Q	0.64
-982	Max	17	SLU	1.36
-981	Min.	12	SLE Q	0.64

-1097	Max	13	SLU	1.31
-1096	Min.	10	SLE R	0.63
-1094	Max	13	SLU	1.31
-1093	Min.	10	SLE R	0.62
-1091	Max	13	SLU	1.30
-1090	Min.	10	SLE R	0.62
-1088	Max	13	SLU	1.32
-1087	Min.	12	SLE Q	0.64
-1085	Max	17	SLU	1.34
-1084	Min.	12	SLE Q	0.64
-1082	Max	13	SLU	1.32
-1081	Min.	12	SLE Q	0.64
-1079	Max	17	SLU	1.34
-1078	Min.	12	SLE Q	0.64
-1076	Max	17	SLU	1.33
-1075	Min.	12	SLE Q	0.63
-1073	Max	17	SLU	1.34
-1072	Min.	12	SLE Q	0.64
-1070	Max	17	SLU	1.35
-1069	Min.	12	SLE Q	0.64
-1067	Max	13	SLU	1.33
-1066	Min.	10	SLE R	0.63
-1064	Max	17	SLU	1.34
-1063	Min.	10	SLE R	0.64
-1061	Max	17	SLU	1.35
-1060	Min.	12	SLE Q	0.64
-1058	Max	17	SLU	1.35
-1057	Min.	12	SLE Q	0.64
-1055	Max	17	SLU	1.35
-1054	Min.	12	SLE Q	0.64
-1052	Max	17	SLU	1.33
-1051	Min.	12	SLE Q	0.64
-1049	Max	17	SLU	1.35
-1048	Min.	12	SLE Q	0.64
-1046	Max	17	SLU	1.34
-1045	Min.	12	SLE Q	0.64
-1043	Max	17	SLU	1.35
-1042	Min.	12	SLE Q	0.64
-1040	Max	17	SLU	1.35
-1039	Min.	12	SLE Q	0.64
-1037	Max	17	SLU	1.34
-1036	Min.	12	SLE Q	0.64
-1034	Max	17	SLU	1.34
-1033	Min.	12	SLE Q	0.64
-1031	Max	17	SLU	1.36
-1030	Min.	12	SLE Q	0.64
-1028	Max	17	SLU	1.33
-1027	Min.	12	SLE Q	0.64
-1025	Max	17	SLU	1.34
-1024	Min.	12	SLE Q	0.64
-1022	Max	17	SLU	1.34
-1021	Min.	12	SLE Q	0.65
-1019	Max	17	SLU	1.33
-1018	Min.	12	SLE Q	0.65
-1016	Max	17	SLU	1.33
-1015	Min.	12	SLE Q	0.64
-1013	Max	17	SLU	1.34
-1012	Min.	12	SLE Q	0.64
-1010	Max	17	SLU	1.35
-1009	Min.	12	SLE Q	0.64
-1007	Max	17	SLU	1.36
-1006	Min.	12	SLE Q	0.64
-1004	Max	17	SLU	1.34
-1003	Min.	12	SLE Q	0.65
-1001	Max	17	SLU	1.33
-1000	Min.	12	SLE Q	0.64
-998	Max	17	SLU	1.34
-997	Min.	12	SLE Q	0.64
-995	Max	17	SLU	1.33
-994	Min.	12	SLE Q	0.64
-992	Max	17	SLU	1.33
-991	Min.	12	SLE Q	0.63
-989	Max	17	SLU	1.36
-988	Min.	12	SLE Q	0.64
-986	Max	17	SLU	1.36
-985	Min.	12	SLE Q	0.65
-983	Max	17	SLU	1.36
-982	Min.	12	SLE Q	0.65
-980	Max	17	SLU	1.35

-980	Min.	12	SLE Q	0.64
-978	Max	17	SLU	1.36
-977	Min.	12	SLE Q	0.64
-975	Max	17	SLU	1.36
-974	Min.	12	SLE Q	0.65
-972	Max	17	SLU	1.35
-971	Min.	12	SLE Q	0.65
-969	Max	17	SLU	1.37
-968	Min.	12	SLE Q	0.65
-966	Max	17	SLU	1.37
-965	Min.	12	SLE Q	0.65
-963	Max	17	SLU	1.36
-962	Min.	12	SLE Q	0.65
-960	Max	17	SLU	1.35
-959	Min.	12	SLE Q	0.65
-957	Max	17	SLU	1.36
-956	Min.	12	SLE Q	0.65
-954	Max	17	SLU	1.37
-953	Min.	12	SLE Q	0.65
-951	Max	17	SLU	1.37
-950	Min.	12	SLE Q	0.65
-948	Max	17	SLU	1.35
-947	Min.	12	SLE Q	0.64
-945	Max	17	SLU	1.36
-944	Min.	12	SLE Q	0.65
-942	Max	17	SLU	1.36
-941	Min.	12	SLE Q	0.65
-939	Max	17	SLU	1.36
-938	Min.	12	SLE Q	0.65
-936	Max	17	SLU	1.36
-935	Min.	12	SLE Q	0.65
-933	Max	17	SLU	1.36
-932	Min.	12	SLE Q	0.65
-930	Max	17	SLU	1.37
-929	Min.	12	SLE Q	0.65
-927	Max	17	SLU	1.37
-926	Min.	12	SLE Q	0.65
-924	Max	17	SLU	1.37
-923	Min.	12	SLE Q	0.66
-921	Max	17	SLU	1.38
-920	Min.	12	SLE Q	0.65
-918	Max	17	SLU	1.36
-917	Min.	12	SLE Q	0.65
-915	Max	17	SLU	1.36
-914	Min.	12	SLE Q	0.65
-912	Max	17	SLU	1.38
-911	Min.	12	SLE Q	0.66
-909	Max	17	SLU	1.36
-908	Min.	12	SLE Q	0.65
-906	Max	17	SLU	1.35
-905	Min.	12	SLE Q	0.64
-903	Max	17	SLU	1.36
-902	Min.	12	SLE Q	0.65
-900	Max	17	SLU	1.38
-899	Min.	12	SLE Q	0.65
-897	Max	17	SLU	1.38
-896	Min.	12	SLE Q	0.66
-894	Max	17	SLU	1.39
-893	Min.	12	SLE Q	0.65
-891	Max	17	SLU	1.38
-890	Min.	12	SLE Q	0.66
-888	Max	17	SLU	1.37
-887	Min.	12	SLE Q	0.66
-885	Max	17	SLU	1.39
-884	Min.	12	SLE Q	0.66
-882	Max	17	SLU	1.38
-881	Min.	12	SLE Q	0.66
-879	Max	17	SLU	1.38
-878	Min.	12	SLE Q	0.66
-876	Max	17	SLU	1.38
-875	Min.	12	SLE Q	0.66
-873	Max	17	SLU	1.38
-872	Min.	12	SLE Q	0.66
-870	Max	17	SLU	1.38
-869	Min.	12	SLE Q	0.66
-867	Max	17	SLU	1.39
-866	Min.	12	SLE Q	0.66
-864	Max	17	SLU	1.38
-863	Min.	12	SLE Q	0.66

-979	Max	17	SLU	1.36
-978	Min.	12	SLE Q	0.65
-976	Max	17	SLU	1.36
-975	Min.	12	SLE Q	0.65
-973	Max	17	SLU	1.36
-972	Min.	12	SLE Q	0.64
-970	Max	17	SLU	1.35
-969	Min.	12	SLE Q	0.65
-967	Max	17	SLU	1.35
-966	Min.	12	SLE Q	0.65
-964	Max	17	SLU	1.36
-963	Min.	12	SLE Q	0.65
-961	Max	17	SLU	1.37
-960	Min.	12	SLE Q	0.65
-958	Max	17	SLU	1.37
-957	Min.	12	SLE Q	0.65
-955	Max	17	SLU	1.36
-954	Min.	12	SLE Q	0.65
-952	Max	17	SLU	1.38
-951	Min.	12	SLE Q	0.65
-949	Max	17	SLU	1.35
-948	Min.	12	SLE Q	0.65
-946	Max	17	SLU	1.38
-945	Min.	12	SLE Q	0.65
-943	Max	17	SLU	1.36
-942	Min.	12	SLE Q	0.65
-940	Max	17	SLU	1.37
-939	Min.	12	SLE Q	0.65
-937	Max	17	SLU	1.38
-936	Min.	12	SLE Q	0.65
-934	Max	17	SLU	1.37
-933	Min.	12	SLE Q	0.65
-931	Max	17	SLU	1.36
-930	Min.	12	SLE Q	0.65
-928	Max	17	SLU	1.38
-927	Min.	12	SLE Q	0.65
-925	Max	17	SLU	1.38
-924	Min.	12	SLE Q	0.65
-922	Max	17	SLU	1.37
-921	Min.	12	SLE Q	0.66
-919	Max	17	SLU	1.38
-918	Min.	12	SLE Q	0.65
-916	Max	17	SLU	1.36
-915	Min.	12	SLE Q	0.65
-913	Max	17	SLU	1.37
-912	Min.	12	SLE Q	0.65
-910	Max	17	SLU	1.36
-909	Min.	12	SLE Q	0.65
-907	Max	17	SLU	1.36
-906	Min.	12	SLE Q	0.65
-904	Max	17	SLU	1.38
-903	Min.	12	SLE Q	0.65
-901	Max	17	SLU	1.38
-900	Min.	12	SLE Q	0.66
-898	Max	17	SLU	1.38
-897	Min.	12	SLE Q	0.66
-895	Max	17	SLU	1.39
-894	Min.	12	SLE Q	0.66
-892	Max	17	SLU	1.39
-891	Min.	12	SLE Q	0.66
-889	Max	17	SLU	1.37
-888	Min.	12	SLE Q	0.65
-886	Max	17	SLU	1.37
-885	Min.	12	SLE Q	0.66
-883	Max	17	SLU	1.39
-882	Min.	12	SLE Q	0.66
-880	Max	17	SLU	1.39
-879	Min.	12	SLE Q	0.66
-877	Max	17	SLU	1.38
-876	Min.	12	SLE Q	0.66
-874	Max	17	SLU	1.39
-873	Min.	12	SLE Q	0.66
-871	Max	17	SLU	1.39
-870	Min.	12	SLE Q	0.66
-868	Max	17	SLU	1.38
-867	Min.	12	SLE Q	0.66
-865	Max	17	SLU	1.40
-864	Min.	12	SLE Q	0.66
-862	Max	17	SLU	1.40

-979	Min.	12	SLE Q	0.65
-977	Max	17	SLU	1.35
-976	Min.	12	SLE Q	0.65
-974	Max	17	SLU	1.36
-973	Min.	12	SLE Q	0.65
-971	Max	17	SLU	1.36
-970	Min.	12	SLE Q	0.65
-968	Max	17	SLU	1.37
-967	Min.	12	SLE Q	0.65
-965	Max	17	SLU	1.37
-964	Min.	12	SLE Q	0.65
-962	Max	17	SLU	1.37
-961	Min.	12	SLE Q	0.65
-959	Max	17	SLU	1.37
-958	Min.	12	SLE Q	0.65
-956	Max	17	SLU	1.37
-955	Min.	12	SLE Q	0.65
-953	Max	17	SLU	1.36
-952	Min.	12	SLE Q	0.65
-950	Max	17	SLU	1.36
-949	Min.	12	SLE Q	0.64
-947	Max	17	SLU	1.35
-946	Min.	12	SLE Q	0.65
-944	Max	17	SLU	1.37
-943	Min.	12	SLE Q	0.65
-941	Max	17	SLU	1.38
-940	Min.	12	SLE Q	0.65
-938	Max	17	SLU	1.38
-937	Min.	12	SLE Q	0.65
-935	Max	17	SLU	1.36
-934	Min.	12	SLE Q	0.65
-932	Max	17	SLU	1.37
-931	Min.	12	SLE Q	0.65
-929	Max	17	SLU	1.37
-928	Min.	12	SLE Q	0.66
-926	Max	17	SLU	1.36
-925	Min.	12	SLE Q	0.66
-923	Max	17	SLU	1.37
-922	Min.	12	SLE Q	0.65
-920	Max	17	SLU	1.37
-919	Min.	12	SLE Q	0.66
-917	Max	17	SLU	1.36
-916	Min.	12	SLE Q	0.65
-914	Max	17	SLU	1.36
-913	Min.	12	SLE Q	0.65
-911	Max	17	SLU	1.38
-910	Min.	12	SLE Q	0.65
-908	Max	17	SLU	1.36
-907	Min.	12	SLE Q	0.65
-905	Max	17	SLU	1.35
-904	Min.	12	SLE Q	0.66
-902	Max	17	SLU	1.36
-901	Min.	12	SLE Q	0.66
-899	Max	17	SLU	1.37
-898	Min.	12	SLE Q	0.66
-896	Max	17	SLU	1.39
-895	Min.	12	SLE Q	0.66
-893	Max	17	SLU	1.37
-892	Min.	12	SLE Q	0.66
-890	Max	17	SLU	1.37
-889	Min.	12	SLE Q	0.65
-887	Max	17	SLU	1.39
-886	Min.	12	SLE Q	0.65
-884	Max	17	SLU	1.39
-883	Min.	12	SLE Q	0.66
-881	Max	17	SLU	1.39
-880	Min.	12	SLE Q	0.66
-878	Max	17	SLU	1.38
-877	Min.	12	SLE Q	0.66
-875	Max	17	SLU	1.39
-874	Min.	12	SLE Q	0.66
-872	Max	17	SLU	1.39
-871	Min.	12	SLE Q	0.66
-869	Max	17	SLU	1.40
-868	Min.	12	SLE Q	0.66
-866	Max	17	SLU	1.39
-865	Min.	12	SLE Q	0.66
-863	Max	17	SLU	1.38
-862	Min.	12	SLE Q	0.66

-861	Max	17	SLU	1.39
-860	Min.	12	SLE Q	0.66
-858	Max	17	SLU	1.38
-857	Min.	12	SLE Q	0.66
-855	Max	17	SLU	1.40
-854	Min.	12	SLE Q	0.66
-852	Max	17	SLU	1.40
-851	Min.	12	SLE Q	0.66
-849	Max	17	SLU	1.40
-848	Min.	12	SLE Q	0.66
-846	Max	17	SLU	1.39
-845	Min.	12	SLE Q	0.67
-843	Max	17	SLU	1.39
-842	Min.	12	SLE Q	0.67
-840	Max	17	SLU	1.39
-839	Min.	12	SLE Q	0.67
-837	Max	17	SLU	1.39
-836	Min.	12	SLE Q	0.66
-834	Max	17	SLU	1.39
-833	Min.	12	SLE Q	0.67
-831	Max	17	SLU	1.39
-830	Min.	12	SLE Q	0.66
-828	Max	17	SLU	1.39
-827	Min.	12	SLE Q	0.66
-825	Max	17	SLU	1.39
-824	Min.	12	SLE Q	0.67
-822	Max	17	SLU	1.38
-821	Min.	12	SLE Q	0.66
-819	Max	17	SLU	1.38
-818	Min.	12	SLE Q	0.66
-816	Max	17	SLU	1.40
-815	Min.	12	SLE Q	0.67
-813	Max	17	SLU	1.41
-812	Min.	12	SLE Q	0.67
-810	Max	17	SLU	1.41
-809	Min.	12	SLE Q	0.67
-807	Max	17	SLU	1.41
-806	Min.	12	SLE Q	0.67
-804	Max	17	SLU	1.41
-803	Min.	12	SLE Q	0.67
-801	Max	17	SLU	1.40
-800	Min.	12	SLE Q	0.67
-798	Max	17	SLU	1.40
-797	Min.	12	SLE Q	0.67
-795	Max	17	SLU	1.41
-794	Min.	12	SLE Q	0.67
-792	Max	17	SLU	1.42
-791	Min.	12	SLE Q	0.67
-789	Max	17	SLU	1.41
-788	Min.	12	SLE Q	0.67
-786	Max	17	SLU	1.41
-785	Min.	12	SLE Q	0.67
-783	Max	17	SLU	1.42
-782	Min.	12	SLE Q	0.67
-780	Max	17	SLU	1.41
-779	Min.	12	SLE Q	0.67
-777	Max	17	SLU	1.42
-776	Min.	12	SLE Q	0.67
-774	Max	17	SLU	1.42
-773	Min.	12	SLE Q	0.67
-771	Max	17	SLU	1.42
-770	Min.	12	SLE Q	0.67
-768	Max	17	SLU	1.42
-767	Min.	12	SLE Q	0.67
-765	Max	17	SLU	1.42
-764	Min.	12	SLE Q	0.68
-762	Max	17	SLU	1.41
-761	Min.	12	SLE Q	0.68
-759	Max	17	SLU	1.43
-758	Min.	12	SLE Q	0.67
-756	Max	17	SLU	1.42
-755	Min.	12	SLE Q	0.68
-753	Max	17	SLU	1.42
-752	Min.	12	SLE Q	0.68
-750	Max	17	SLU	1.42
-749	Min.	12	SLE Q	0.68
-747	Max	17	SLU	1.43
-746	Min.	12	SLE Q	0.67
-744	Max	17	SLU	1.41

-861	Min.	12	SLE Q	0.66
-859	Max	17	SLU	1.39
-858	Min.	12	SLE Q	0.66
-856	Max	17	SLU	1.38
-855	Min.	12	SLE Q	0.66
-853	Max	17	SLU	1.39
-852	Min.	12	SLE Q	0.67
-850	Max	17	SLU	1.39
-849	Min.	12	SLE Q	0.66
-847	Max	17	SLU	1.39
-846	Min.	12	SLE Q	0.66
-844	Max	17	SLU	1.39
-843	Min.	12	SLE Q	0.66
-841	Max	17	SLU	1.39
-840	Min.	12	SLE Q	0.66
-838	Max	17	SLU	1.41
-837	Min.	12	SLE Q	0.66
-835	Max	17	SLU	1.41
-834	Min.	12	SLE Q	0.66
-832	Max	17	SLU	1.40
-831	Min.	12	SLE Q	0.66
-829	Max	17	SLU	1.39
-828	Min.	12	SLE Q	0.66
-826	Max	17	SLU	1.39
-825	Min.	12	SLE Q	0.66
-823	Max	17	SLU	1.39
-822	Min.	12	SLE Q	0.66
-820	Max	17	SLU	1.38
-819	Min.	12	SLE Q	0.66
-817	Max	17	SLU	1.41
-816	Min.	12	SLE Q	0.67
-814	Max	17	SLU	1.41
-813	Min.	12	SLE Q	0.67
-811	Max	17	SLU	1.41
-810	Min.	12	SLE Q	0.67
-808	Max	17	SLU	1.40
-807	Min.	12	SLE Q	0.67
-805	Max	17	SLU	1.40
-804	Min.	12	SLE Q	0.67
-802	Max	17	SLU	1.40
-801	Min.	12	SLE Q	0.67
-799	Max	17	SLU	1.41
-798	Min.	12	SLE Q	0.67
-796	Max	17	SLU	1.41
-795	Min.	12	SLE Q	0.67
-793	Max	17	SLU	1.42
-792	Min.	12	SLE Q	0.67
-790	Max	17	SLU	1.41
-789	Min.	12	SLE Q	0.67
-787	Max	17	SLU	1.41
-786	Min.	12	SLE Q	0.67
-784	Max	17	SLU	1.41
-783	Min.	12	SLE Q	0.67
-781	Max	17	SLU	1.41
-780	Min.	12	SLE Q	0.67
-778	Max	17	SLU	1.41
-777	Min.	12	SLE Q	0.67
-775	Max	17	SLU	1.42
-774	Min.	12	SLE Q	0.67
-772	Max	17	SLU	1.41
-771	Min.	12	SLE Q	0.67
-769	Max	17	SLU	1.42
-768	Min.	12	SLE Q	0.67
-766	Max	17	SLU	1.42
-765	Min.	12	SLE Q	0.68
-763	Max	17	SLU	1.42
-762	Min.	12	SLE Q	0.67
-760	Max	17	SLU	1.41
-759	Min.	12	SLE Q	0.68
-757	Max	17	SLU	1.41
-756	Min.	12	SLE Q	0.68
-754	Max	17	SLU	1.42
-753	Min.	12	SLE Q	0.67
-751	Max	17	SLU	1.42
-750	Min.	12	SLE Q	0.68
-748	Max	17	SLU	1.43
-747	Min.	12	SLE Q	0.68
-745	Max	17	SLU	1.41
-744	Min.	12	SLE Q	0.67

-860	Max	17	SLU	1.40
-859	Min.	12	SLE Q	0.66
-857	Max	17	SLU	1.39
-856	Min.	12	SLE Q	0.66
-854	Max	17	SLU	1.39
-853	Min.	12	SLE Q	0.66
-851	Max	17	SLU	1.39
-850	Min.	12	SLE Q	0.66
-848	Max	17	SLU	1.39
-847	Min.	12	SLE Q	0.66
-845	Max	17	SLU	1.40
-844	Min.	12	SLE Q	0.66
-842	Max	17	SLU	1.40
-841	Min.	12	SLE Q	0.66
-839	Max	17	SLU	1.40
-838	Min.	12	SLE Q	0.67
-836	Max	17	SLU	1.39
-835	Min.	12	SLE Q	0.67
-833	Max	17	SLU	1.40
-832	Min.	12	SLE Q	0.67
-830	Max	17	SLU	1.39
-829	Min.	12	SLE Q	0.66
-827	Max	17	SLU	1.39
-826	Min.	12	SLE Q	0.66
-824	Max	17	SLU	1.40
-823	Min.	12	SLE Q	0.66
-821	Max	17	SLU	1.38
-820	Min.	12	SLE Q	0.66
-818	Max	17	SLU	1.38
-817	Min.	12	SLE Q	0.67
-815	Max	17	SLU	1.40
-814	Min.	12	SLE Q	0.67
-812	Max	17	SLU	1.41
-811	Min.	12	SLE Q	0.67
-809	Max	17	SLU	1.41
-808	Min.	12	SLE Q	0.67
-806	Max	17	SLU	1.41
-805	Min.	12	SLE Q	0.67
-803	Max	17	SLU	1.41
-802	Min.	12	SLE Q	0.67
-800	Max	17	SLU	1.41
-799	Min.	12	SLE Q	0.67
-797	Max	17	SLU	1.41
-796	Min.	12	SLE Q	0.67
-794	Max	17	SLU	1.42
-793	Min.	12	SLE Q	0.67
-791	Max	17	SLU	1.42
-790	Min.	12	SLE Q	0.67
-788	Max	17	SLU	1.41
-787	Min.	12	SLE Q	0.67
-785	Max	17	SLU	1.41
-784	Min.	12	SLE Q	0.67
-782	Max	17	SLU	1.40
-781	Min.	12	SLE Q	0.67
-779	Max	17	SLU	1.41
-778	Min.	12	SLE Q	0.67
-776	Max	17	SLU	1.41
-775	Min.	12	SLE Q	0.68
-773	Max	17	SLU	1.41
-772	Min.	12	SLE Q	0.67
-770	Max	17	SLU	1.41
-769	Min.	12	SLE Q	0.67
-767	Max	17	SLU	1.41
-766	Min.	12	SLE Q	0.68
-764	Max	17	SLU	1.43
-763	Min.	12	SLE Q	0.68
-761	Max	17	SLU	1.42
-760	Min.	12	SLE Q	0.67
-758	Max	17	SLU	1.42
-757	Min.	12	SLE Q	0.67
-755	Max	17	SLU	1.43
-754	Min.	12	SLE Q	0.67
-752	Max	17	SLU	1.42
-751	Min.	12	SLE Q	0.68
-749	Max	17	SLU	1.42
-748	Min.	12	SLE Q	0.68
-746	Max	17	SLU	1.41
-745	Min.	12	SLE Q	0.67
-743	Max	17	SLU	1.41

-743	Min.	12	SLE Q	0.67
-741	Max	17	SLU	1.41
-740	Min.	12	SLE Q	0.68
-738	Max	17	SLU	1.43
-737	Min.	12	SLE Q	0.68
-735	Max	17	SLU	1.43
-734	Min.	12	SLE Q	0.68
-732	Max	17	SLU	1.43
-731	Min.	12	SLE Q	0.68
-729	Max	17	SLU	1.43
-728	Min.	12	SLE Q	0.68
-726	Max	17	SLU	1.43
-725	Min.	12	SLE Q	0.68
-723	Max	17	SLU	1.43
-722	Min.	12	SLE Q	0.68
-720	Max	17	SLU	1.44
-719	Min.	12	SLE Q	0.68
-717	Max	17	SLU	1.42
-716	Min.	12	SLE Q	0.68
-714	Max	17	SLU	1.43
-713	Min.	12	SLE Q	0.68
-711	Max	17	SLU	1.43
-710	Min.	12	SLE Q	0.68
-708	Max	17	SLU	1.43
-707	Min.	12	SLE Q	0.68
-705	Max	17	SLU	1.44
-704	Min.	12	SLE Q	0.68
-702	Max	17	SLU	1.44
-701	Min.	12	SLE Q	0.69
-699	Max	17	SLU	1.44
-698	Min.	12	SLE Q	0.69
-696	Max	17	SLU	1.44
-695	Min.	12	SLE Q	0.68
-693	Max	17	SLU	1.44
-692	Min.	12	SLE Q	0.68
-690	Max	17	SLU	1.45
-689	Min.	12	SLE Q	0.69
-687	Max	17	SLU	1.45
-686	Min.	12	SLE Q	0.68
-684	Max	17	SLU	1.44
-683	Min.	12	SLE Q	0.69
-681	Max	17	SLU	1.45
-680	Min.	12	SLE Q	0.69
-678	Max	17	SLU	1.45
-677	Min.	12	SLE Q	0.69
-675	Max	17	SLU	1.45
-674	Min.	12	SLE Q	0.69
-672	Max	17	SLU	1.44
-671	Min.	12	SLE Q	0.68
-669	Max	17	SLU	1.44
-668	Min.	12	SLE Q	0.68
-666	Max	17	SLU	1.45
-665	Min.	12	SLE Q	0.68
-663	Max	17	SLU	1.46
-662	Min.	12	SLE Q	0.69
-660	Max	17	SLU	1.45
-659	Min.	12	SLE Q	0.69
-657	Max	17	SLU	1.46
-656	Min.	12	SLE Q	0.69
-654	Max	17	SLU	1.46
-653	Min.	12	SLE Q	0.69
-651	Max	17	SLU	1.45
-650	Min.	12	SLE Q	0.69
-648	Max	17	SLU	1.46
-647	Min.	12	SLE Q	0.69
-645	Max	17	SLU	1.46
-644	Min.	12	SLE Q	0.69
-642	Max	17	SLU	1.46
-641	Min.	12	SLE Q	0.69
-639	Max	17	SLU	1.46
-638	Min.	12	SLE Q	0.69
-636	Max	17	SLU	1.46
-635	Min.	12	SLE Q	0.69
-633	Max	17	SLU	1.46
-632	Min.	12	SLE Q	0.69
-630	Max	17	SLU	1.46
-629	Min.	12	SLE Q	0.69
-627	Max	17	SLU	1.47
-626	Min.	12	SLE Q	0.69

-742	Max	17	SLU	1.41
-741	Min.	12	SLE Q	0.67
-739	Max	17	SLU	1.43
-738	Min.	12	SLE Q	0.68
-736	Max	17	SLU	1.43
-735	Min.	12	SLE Q	0.68
-733	Max	17	SLU	1.43
-732	Min.	12	SLE Q	0.68
-730	Max	17	SLU	1.43
-729	Min.	12	SLE Q	0.68
-727	Max	17	SLU	1.43
-726	Min.	12	SLE Q	0.68
-724	Max	17	SLU	1.43
-723	Min.	12	SLE Q	0.68
-721	Max	17	SLU	1.43
-720	Min.	12	SLE Q	0.68
-718	Max	17	SLU	1.42
-717	Min.	12	SLE Q	0.68
-715	Max	17	SLU	1.43
-714	Min.	12	SLE Q	0.68
-712	Max	17	SLU	1.44
-711	Min.	12	SLE Q	0.68
-709	Max	17	SLU	1.43
-708	Min.	12	SLE Q	0.68
-706	Max	17	SLU	1.44
-705	Min.	12	SLE Q	0.68
-703	Max	17	SLU	1.44
-702	Min.	12	SLE Q	0.69
-700	Max	17	SLU	1.45
-699	Min.	12	SLE Q	0.68
-697	Max	17	SLU	1.44
-696	Min.	12	SLE Q	0.68
-694	Max	17	SLU	1.44
-693	Min.	12	SLE Q	0.68
-691	Max	17	SLU	1.45
-690	Min.	12	SLE Q	0.69
-688	Max	17	SLU	1.44
-687	Min.	12	SLE Q	0.69
-685	Max	17	SLU	1.45
-684	Min.	12	SLE Q	0.68
-682	Max	17	SLU	1.45
-681	Min.	12	SLE Q	0.69
-679	Max	17	SLU	1.45
-678	Min.	12	SLE Q	0.69
-676	Max	17	SLU	1.45
-675	Min.	12	SLE Q	0.69
-673	Max	17	SLU	1.44
-672	Min.	12	SLE Q	0.68
-670	Max	17	SLU	1.44
-669	Min.	12	SLE Q	0.68
-667	Max	17	SLU	1.44
-666	Min.	12	SLE Q	0.69
-664	Max	17	SLU	1.45
-663	Min.	12	SLE Q	0.69
-661	Max	17	SLU	1.46
-660	Min.	12	SLE Q	0.69
-658	Max	17	SLU	1.46
-657	Min.	12	SLE Q	0.69
-655	Max	17	SLU	1.46
-654	Min.	12	SLE Q	0.69
-652	Max	17	SLU	1.46
-651	Min.	12	SLE Q	0.69
-649	Max	17	SLU	1.46
-648	Min.	12	SLE Q	0.69
-646	Max	17	SLU	1.45
-645	Min.	12	SLE Q	0.69
-643	Max	17	SLU	1.45
-642	Min.	12	SLE Q	0.69
-640	Max	17	SLU	1.46
-639	Min.	12	SLE Q	0.69
-637	Max	17	SLU	1.45
-636	Min.	12	SLE Q	0.69
-634	Max	17	SLU	1.46
-633	Min.	12	SLE Q	0.69
-631	Max	17	SLU	1.46
-630	Min.	12	SLE Q	0.69
-628	Max	17	SLU	1.46
-627	Min.	12	SLE Q	0.70
-625	Max	17	SLU	1.47

-742	Min.	12	SLE Q	0.67
-740	Max	17	SLU	1.43
-739	Min.	12	SLE Q	0.68
-737	Max	17	SLU	1.43
-736	Min.	12	SLE Q	0.68
-734	Max	17	SLU	1.43
-733	Min.	12	SLE Q	0.68
-731	Max	17	SLU	1.43
-730	Min.	12	SLE Q	0.68
-728	Max	17	SLU	1.43
-727	Min.	12	SLE Q	0.68
-725	Max	17	SLU	1.42
-724	Min.	12	SLE Q	0.68
-722	Max	17	SLU	1.43
-721	Min.	12	SLE Q	0.68
-719	Max	17	SLU	1.43
-718	Min.	12	SLE Q	0.68
-716	Max	17	SLU	1.44
-715	Min.	12	SLE Q	0.68
-713	Max	17	SLU	1.43
-712	Min.	12	SLE Q	0.68
-710	Max	17	SLU	1.43
-709	Min.	12	SLE Q	0.68
-707	Max	17	SLU	1.44
-706	Min.	12	SLE Q	0.68
-704	Max	17	SLU	1.44
-703	Min.	12	SLE Q	0.68
-701	Max	17	SLU	1.44
-700	Min.	12	SLE Q	0.69
-698	Max	17	SLU	1.45
-697	Min.	12	SLE Q	0.69
-695	Max	17	SLU	1.44
-694	Min.	12	SLE Q	0.69
-692	Max	17	SLU	1.44
-691	Min.	12	SLE Q	0.69
-689	Max	17	SLU	1.45
-688	Min.	12	SLE Q	0.68
-686	Max	17	SLU	1.44
-685	Min.	12	SLE Q	0.69
-683	Max	17	SLU	1.45
-682	Min.	12	SLE Q	0.69
-680	Max	17	SLU	1.44
-679	Min.	12	SLE Q	0.69
-677	Max	17	SLU	1.45
-676	Min.	12	SLE Q	0.69
-674	Max	17	SLU	1.45
-673	Min.	12	SLE Q	0.68
-671	Max	17	SLU	1.44
-670	Min.	12	SLE Q	0.68
-668	Max	17	SLU	1.43
-667	Min.	12	SLE Q	0.69
-665	Max	17	SLU	1.44
-664	Min.	12	SLE Q	0.69
-662	Max	17	SLU	1.45
-661	Min.	12	SLE Q	0.69
-659	Max	17	SLU	1.46
-658	Min.	12	SLE Q	0.69
-656	Max	17	SLU	1.46
-655	Min.	12	SLE Q	0.69
-653	Max	17	SLU	1.46
-652	Min.	12	SLE Q	0.69
-650	Max	17	SLU	1.46
-649	Min.	12	SLE Q	0.69
-647	Max	17	SLU	1.45
-646	Min.	12	SLE Q	0.69
-644	Max	17	SLU	1.45
-643	Min.	12	SLE Q	0.69
-641	Max	17	SLU	1.46
-640	Min.	12	SLE Q	0.69
-638	Max	17	SLU	1.46
-637	Min.	12	SLE Q	0.69
-635	Max	17	SLU	1.46
-634	Min.	12	SLE Q	0.69
-632	Max	17	SLU	1.46
-631	Min.	12	SLE Q	0.69
-629	Max	17	SLU	1.46
-628	Min.	12	SLE Q	0.69
-626	Max	17	SLU	1.47
-625	Min.	12	SLE Q	0.70

-624	Max	17	SLU	1.46
-623	Min.	12	SLE Q	0.69
-621	Max	17	SLU	1.47
-620	Min.	12	SLE Q	0.70
-618	Max	17	SLU	1.47
-617	Min.	12	SLE Q	0.70
-615	Max	17	SLU	1.47
-614	Min.	12	SLE Q	0.70
-612	Max	17	SLU	1.47
-611	Min.	12	SLE Q	0.70
-609	Max	17	SLU	1.47
-608	Min.	12	SLE Q	0.70
-606	Max	17	SLU	1.48
-605	Min.	12	SLE Q	0.70
-603	Max	17	SLU	1.47
-602	Min.	12	SLE Q	0.70
-600	Max	17	SLU	1.47
-599	Min.	12	SLE Q	0.70
-597	Max	17	SLU	1.47
-596	Min.	12	SLE Q	0.70
-594	Max	17	SLU	1.48
-593	Min.	12	SLE Q	0.70
-591	Max	17	SLU	1.47
-590	Min.	12	SLE Q	0.70
-588	Max	17	SLU	1.46
-587	Min.	12	SLE Q	0.69
-585	Max	17	SLU	1.48
-584	Min.	12	SLE Q	0.70
-582	Max	17	SLU	1.48
-581	Min.	12	SLE Q	0.70
-579	Max	17	SLU	1.48
-578	Min.	12	SLE Q	0.70
-576	Max	17	SLU	1.48
-575	Min.	12	SLE Q	0.70
-573	Max	17	SLU	1.48
-572	Min.	12	SLE Q	0.70
-570	Max	17	SLU	1.48
-569	Min.	12	SLE Q	0.70
-567	Max	17	SLU	1.48
-566	Min.	12	SLE Q	0.70
-564	Max	17	SLU	1.48
-563	Min.	12	SLE Q	0.70
-561	Max	17	SLU	1.48
-560	Min.	12	SLE Q	0.70
-558	Max	17	SLU	1.48
-557	Min.	12	SLE Q	0.70
-555	Max	17	SLU	1.48
-554	Min.	12	SLE Q	0.70
-552	Max	17	SLU	1.49
-551	Min.	12	SLE Q	0.70
-549	Max	17	SLU	1.48
-548	Min.	12	SLE Q	0.71
-546	Max	17	SLU	1.48
-545	Min.	12	SLE Q	0.70
-543	Max	17	SLU	1.49
-542	Min.	12	SLE Q	0.71
-540	Max	17	SLU	1.49
-539	Min.	12	SLE Q	0.71
-537	Max	17	SLU	1.49
-536	Min.	12	SLE Q	0.71
-534	Max	17	SLU	1.49
-533	Min.	12	SLE Q	0.71
-531	Max	17	SLU	1.50
-530	Min.	12	SLE Q	0.71
-528	Max	17	SLU	1.50
-527	Min.	12	SLE Q	0.71
-525	Max	17	SLU	1.50
-524	Min.	12	SLE Q	0.71
-522	Max	17	SLU	1.50
-521	Min.	12	SLE Q	0.71
-519	Max	17	SLU	1.50
-518	Min.	12	SLE Q	0.71
-516	Max	17	SLU	1.50
-515	Min.	12	SLE Q	0.71
-513	Max	17	SLU	1.50
-512	Min.	12	SLE Q	0.71
-510	Max	17	SLU	1.51
-509	Min.	12	SLE Q	0.71
-507	Max	17	SLU	1.50

-624	Min.	12	SLE Q	0.70
-622	Max	17	SLU	1.46
-621	Min.	12	SLE Q	0.70
-619	Max	17	SLU	1.47
-618	Min.	12	SLE Q	0.70
-616	Max	17	SLU	1.47
-615	Min.	12	SLE Q	0.70
-613	Max	17	SLU	1.47
-612	Min.	12	SLE Q	0.70
-610	Max	17	SLU	1.48
-609	Min.	12	SLE Q	0.70
-607	Max	17	SLU	1.47
-606	Min.	12	SLE Q	0.70
-604	Max	17	SLU	1.48
-603	Min.	12	SLE Q	0.70
-601	Max	17	SLU	1.48
-600	Min.	12	SLE Q	0.70
-598	Max	17	SLU	1.47
-597	Min.	12	SLE Q	0.70
-595	Max	17	SLU	1.47
-594	Min.	12	SLE Q	0.70
-592	Max	17	SLU	1.48
-591	Min.	12	SLE Q	0.70
-589	Max	17	SLU	1.47
-588	Min.	12	SLE Q	0.69
-586	Max	17	SLU	1.46
-585	Min.	12	SLE Q	0.70
-583	Max	17	SLU	1.48
-582	Min.	12	SLE Q	0.70
-580	Max	17	SLU	1.48
-579	Min.	12	SLE Q	0.70
-577	Max	17	SLU	1.48
-576	Min.	12	SLE Q	0.70
-574	Max	17	SLU	1.48
-573	Min.	12	SLE Q	0.70
-571	Max	17	SLU	1.48
-570	Min.	12	SLE Q	0.70
-568	Max	17	SLU	1.48
-567	Min.	12	SLE Q	0.70
-565	Max	17	SLU	1.48
-564	Min.	12	SLE Q	0.70
-562	Max	17	SLU	1.48
-561	Min.	12	SLE Q	0.70
-559	Max	17	SLU	1.48
-558	Min.	12	SLE Q	0.70
-556	Max	17	SLU	1.48
-555	Min.	12	SLE Q	0.70
-553	Max	17	SLU	1.49
-552	Min.	12	SLE Q	0.70
-550	Max	17	SLU	1.48
-549	Min.	12	SLE Q	0.70
-547	Max	17	SLU	1.48
-546	Min.	12	SLE Q	0.70
-544	Max	17	SLU	1.48
-543	Min.	12	SLE Q	0.70
-541	Max	17	SLU	1.49
-540	Min.	12	SLE Q	0.71
-538	Max	17	SLU	1.49
-537	Min.	12	SLE Q	0.71
-535	Max	17	SLU	1.50
-534	Min.	12	SLE Q	0.71
-532	Max	17	SLU	1.50
-531	Min.	12	SLE Q	0.71
-529	Max	17	SLU	1.50
-528	Min.	12	SLE Q	0.71
-526	Max	17	SLU	1.50
-525	Min.	12	SLE Q	0.71
-523	Max	17	SLU	1.50
-522	Min.	12	SLE Q	0.71
-520	Max	17	SLU	1.50
-519	Min.	12	SLE Q	0.71
-517	Max	17	SLU	1.50
-516	Min.	12	SLE Q	0.71
-514	Max	17	SLU	1.50
-513	Min.	12	SLE Q	0.71
-511	Max	17	SLU	1.50
-510	Min.	12	SLE Q	0.71
-508	Max	17	SLU	1.51
-507	Min.	12	SLE Q	0.71

-623	Max	17	SLU	1.47
-622	Min.	12	SLE Q	0.69
-620	Max	17	SLU	1.47
-619	Min.	12	SLE Q	0.70
-617	Max	17	SLU	1.47
-616	Min.	12	SLE Q	0.70
-614	Max	17	SLU	1.47
-613	Min.	12	SLE Q	0.70
-611	Max	17	SLU	1.47
-610	Min.	12	SLE Q	0.70
-608	Max	17	SLU	1.47
-607	Min.	12	SLE Q	0.70
-605	Max	17	SLU	1.47
-604	Min.	12	SLE Q	0.70
-602	Max	17	SLU	1.48
-601	Min.	12	SLE Q	0.70
-599	Max	17	SLU	1.47
-598	Min.	12	SLE Q	0.70
-596	Max	17	SLU	1.47
-595	Min.	12	SLE Q	0.70
-593	Max	17	SLU	1.48
-592	Min.	12	SLE Q	0.70
-590	Max	17	SLU	1.47
-589	Min.	12	SLE Q	0.69
-587	Max	17	SLU	1.46
-586	Min.	12	SLE Q	0.69
-584	Max	17	SLU	1.48
-583	Min.	12	SLE Q	0.70
-581	Max	17	SLU	1.48
-580	Min.	12	SLE Q	0.70
-578	Max	17	SLU	1.48
-577	Min.	12	SLE Q	0.70
-575	Max	17	SLU	1.48
-574	Min.	12	SLE Q	0.70
-572	Max	17	SLU	1.48
-571	Min.	12	SLE Q	0.70
-569	Max	17	SLU	1.48
-568	Min.	12	SLE Q	0.70
-566	Max	17	SLU	1.48
-565	Min.	12	SLE Q	0.70
-563	Max	17	SLU	1.48
-562	Min.	12	SLE Q	0.70
-560	Max	17	SLU	1.48
-559	Min.	12	SLE Q	0.70
-557	Max	17	SLU	1.48
-556	Min.	12	SLE Q	0.70
-554	Max	17	SLU	1.49
-553	Min.	12	SLE Q	0.70
-551	Max	17	SLU	1.48
-550	Min.	12	SLE Q	0.70
-548	Max	17	SLU	1.49
-547	Min.	12	SLE Q	0.70
-545	Max	17	SLU	1.48
-544	Min.	12	SLE Q	0.70
-542	Max	17	SLU	1.49
-541	Min.	12	SLE Q	0.71
-539	Max	17	SLU	1.49
-538	Min.	12	SLE Q	0.71
-536	Max	17	SLU	1.49
-535	Min.	12	SLE Q	0.71
-533	Max	17	SLU	1.50
-532	Min.	12	SLE Q	0.71
-530	Max	17	SLU	1.50
-529	Min.	12	SLE Q	0.71
-527	Max	17	SLU	1.50
-526	Min.	12	SLE Q	0.71
-524	Max	17	SLU	1.51
-523	Min.	12	SLE Q	0.71
-521	Max	17	SLU	1.50
-520	Min.	12	SLE Q	0.71
-518	Max	17	SLU	1.50
-517	Min.	12	SLE Q	0.71
-515	Max	17	SLU	1.50
-514	Min.	12	SLE Q	0.71
-512	Max	17	SLU	1.50
-511	Min.	12	SLE Q	0.71
-509	Max	17	SLU	1.51
-508	Min.	12	SLE Q	0.71
-506	Max	17	SLU	1.50

-506	Min.	12	SLE Q	0.71
-504	Max	17	SLU	1.49
-503	Min.	12	SLE Q	0.71
-501	Max	17	SLU	1.51
-500	Min.	12	SLE Q	0.71
-498	Max	17	SLU	1.50
-497	Min.	12	SLE Q	0.71
-495	Max	17	SLU	1.50
-494	Min.	12	SLE Q	0.71
-492	Max	17	SLU	1.50
-491	Min.	12	SLE Q	0.71
-489	Max	17	SLU	1.50
-488	Min.	12	SLE Q	0.71
-486	Max	17	SLU	1.50
-485	Min.	12	SLE Q	0.71
-483	Max	17	SLU	1.50
-482	Min.	12	SLE Q	0.72
-480	Max	17	SLU	1.50
-479	Min.	12	SLE Q	0.72
-477	Max	17	SLU	1.51
-476	Min.	12	SLE Q	0.71
-474	Max	17	SLU	1.51
-473	Min.	12	SLE Q	0.71
-471	Max	17	SLU	1.50
-470	Min.	12	SLE Q	0.72
-468	Max	17	SLU	1.51
-467	Min.	12	SLE Q	0.72
-465	Max	17	SLU	1.52
-464	Min.	12	SLE Q	0.72
-462	Max	17	SLU	1.53
-461	Min.	12	SLE Q	0.72
-459	Max	17	SLU	1.53
-458	Min.	12	SLE Q	0.73
-456	Max	17	SLU	1.54
-455	Min.	12	SLE Q	0.73
-453	Max	17	SLU	1.54
-452	Min.	12	SLE Q	0.73
-450	Max	17	SLU	1.54
-449	Min.	12	SLE Q	0.73
-447	Max	17	SLU	1.54
-446	Min.	12	SLE Q	0.73
-444	Max	17	SLU	1.54
-443	Min.	12	SLE Q	0.73
-441	Max	17	SLU	1.54
-440	Min.	12	SLE Q	0.73
-438	Max	17	SLU	1.53
-437	Min.	12	SLE Q	0.72
-435	Max	17	SLU	1.53
-434	Min.	12	SLE Q	0.72
-432	Max	17	SLU	1.53
-431	Min.	12	SLE Q	0.72
-429	Max	17	SLU	1.53
-428	Min.	12	SLE Q	0.72
-426	Max	17	SLU	1.53
-425	Min.	12	SLE Q	0.72
-423	Max	17	SLU	1.53
-422	Min.	12	SLE Q	0.72
-420	Max	17	SLU	1.53
-419	Min.	12	SLE Q	0.72
-417	Max	17	SLU	1.53
-416	Min.	12	SLE Q	0.72
-414	Max	17	SLU	1.53
-413	Min.	12	SLE Q	0.72
-411	Max	17	SLU	1.53
-410	Min.	12	SLE Q	0.72
-408	Max	17	SLU	1.53
-407	Min.	12	SLE Q	0.72
-405	Max	17	SLU	1.53
-404	Min.	12	SLE Q	0.72
-402	Max	17	SLU	1.53
-401	Min.	12	SLE Q	0.72
-399	Max	17	SLU	1.52
-398	Min.	12	SLE Q	0.72
-396	Max	17	SLU	1.56
-395	Min.	12	SLE Q	0.74
-393	Max	17	SLU	1.57
-392	Min.	12	SLE Q	0.74
-390	Max	17	SLU	1.57
-389	Min.	12	SLE Q	0.74

-505	Max	17	SLU	1.49
-504	Min.	12	SLE Q	0.71
-502	Max	17	SLU	1.49
-501	Min.	12	SLE Q	0.71
-499	Max	17	SLU	1.51
-498	Min.	12	SLE Q	0.71
-496	Max	17	SLU	1.51
-495	Min.	12	SLE Q	0.71
-493	Max	17	SLU	1.50
-492	Min.	12	SLE Q	0.71
-490	Max	17	SLU	1.51
-489	Min.	12	SLE Q	0.71
-487	Max	17	SLU	1.50
-486	Min.	12	SLE Q	0.71
-484	Max	17	SLU	1.50
-483	Min.	12	SLE Q	0.71
-481	Max	17	SLU	1.51
-480	Min.	12	SLE Q	0.71
-478	Max	17	SLU	1.51
-477	Min.	12	SLE Q	0.71
-475	Max	17	SLU	1.50
-474	Min.	12	SLE Q	0.72
-472	Max	17	SLU	1.51
-471	Min.	12	SLE Q	0.71
-469	Max	17	SLU	1.51
-468	Min.	12	SLE Q	0.71
-466	Max	17	SLU	1.52
-465	Min.	12	SLE Q	0.72
-463	Max	17	SLU	1.52
-462	Min.	12	SLE Q	0.72
-460	Max	17	SLU	1.53
-459	Min.	12	SLE Q	0.73
-457	Max	17	SLU	1.54
-456	Min.	12	SLE Q	0.73
-454	Max	17	SLU	1.54
-453	Min.	12	SLE Q	0.73
-451	Max	17	SLU	1.54
-450	Min.	12	SLE Q	0.73
-448	Max	17	SLU	1.54
-447	Min.	12	SLE Q	0.73
-445	Max	17	SLU	1.54
-444	Min.	12	SLE Q	0.73
-442	Max	17	SLU	1.54
-441	Min.	12	SLE Q	0.73
-439	Max	17	SLU	1.53
-438	Min.	12	SLE Q	0.72
-436	Max	17	SLU	1.53
-435	Min.	12	SLE Q	0.72
-433	Max	17	SLU	1.53
-432	Min.	12	SLE Q	0.72
-430	Max	17	SLU	1.53
-429	Min.	12	SLE Q	0.72
-427	Max	17	SLU	1.53
-426	Min.	12	SLE Q	0.72
-424	Max	17	SLU	1.53
-423	Min.	12	SLE Q	0.72
-421	Max	17	SLU	1.53
-420	Min.	12	SLE Q	0.72
-418	Max	17	SLU	1.53
-417	Min.	12	SLE Q	0.72
-415	Max	17	SLU	1.53
-414	Min.	12	SLE Q	0.72
-412	Max	17	SLU	1.53
-411	Min.	12	SLE Q	0.72
-409	Max	17	SLU	1.53
-408	Min.	12	SLE Q	0.72
-406	Max	17	SLU	1.53
-405	Min.	12	SLE Q	0.72
-403	Max	17	SLU	1.53
-402	Min.	12	SLE Q	0.72
-400	Max	17	SLU	1.52
-399	Min.	12	SLE Q	0.72
-397	Max	17	SLU	1.52
-396	Min.	12	SLE Q	0.74
-394	Max	17	SLU	1.56
-393	Min.	12	SLE Q	0.74
-391	Max	17	SLU	1.57
-390	Min.	12	SLE Q	0.74
-388	Max	17	SLU	1.57

-505	Min.	12	SLE Q	0.71
-503	Max	17	SLU	1.49
-502	Min.	12	SLE Q	0.71
-500	Max	17	SLU	1.51
-499	Min.	12	SLE Q	0.71
-497	Max	17	SLU	1.51
-496	Min.	12	SLE Q	0.71
-494	Max	17	SLU	1.50
-493	Min.	12	SLE Q	0.71
-491	Max	17	SLU	1.50
-490	Min.	12	SLE Q	0.71
-488	Max	17	SLU	1.50
-487	Min.	12	SLE Q	0.71
-485	Max	17	SLU	1.51
-484	Min.	12	SLE Q	0.71
-482	Max	17	SLU	1.51
-481	Min.	12	SLE Q	0.71
-479	Max	17	SLU	1.51
-478	Min.	12	SLE Q	0.71
-476	Max	17	SLU	1.51
-475	Min.	12	SLE Q	0.71
-473	Max	17	SLU	1.50
-472	Min.	12	SLE Q	0.72
-470	Max	17	SLU	1.51
-469	Min.	12	SLE Q	0.71
-467	Max	17	SLU	1.51
-466	Min.	12	SLE Q	0.72
-464	Max	17	SLU	1.52
-463	Min.	12	SLE Q	0.72
-461	Max	17	SLU	1.53
-460	Min.	12	SLE Q	0.73
-458	Max	17	SLU	1.53
-457	Min.	12	SLE Q	0.73
-455	Max	17	SLU	1.54
-454	Min.	12	SLE Q	0.73
-452	Max	17	SLU	1.54
-451	Min.	12	SLE Q	0.73
-449	Max	17	SLU	1.54
-448	Min.	12	SLE Q	0.73
-446	Max	17	SLU	1.54
-445	Min.	12	SLE Q	0.73
-443	Max	17	SLU	1.54
-442	Min.	12	SLE Q	0.73
-440	Max	17	SLU	1.53
-439	Min.	12	SLE Q	0.73
-437	Max	17	SLU	1.53
-436	Min.	12	SLE Q	0.72
-434	Max	17	SLU	1.53
-433	Min.	12	SLE Q	0.72
-431	Max	17	SLU	1.53
-430	Min.	12	SLE Q	0.72
-428	Max	17	SLU	1.53
-427	Min.	12	SLE Q	0.72
-425	Max	17	SLU	1.53
-424	Min.	12	SLE Q	0.72
-422	Max	17	SLU	1.53
-421	Min.	12	SLE Q	0.72
-419	Max	17	SLU	1.53
-418	Min.	12	SLE Q	0.72
-416	Max	17	SLU	1.53
-415	Min.	12	SLE Q	0.72
-413	Max	17	SLU	1.53
-412	Min.	12	SLE Q	0.72
-410	Max	17	SLU	1.53
-409	Min.	12	SLE Q	0.72
-407	Max	17	SLU	1.53
-406	Min.	12	SLE Q	0.72
-404	Max	17	SLU	1.53
-403	Min.	12	SLE Q	0.72
-401	Max	17	SLU	1.52
-400	Min.	12	SLE Q	0.72
-398	Max	17	SLU	1.52
-397	Min.	12	SLE Q	0.72
-395	Max	17	SLU	1.56
-394	Min.	12	SLE Q	0.74
-392	Max	17	SLU	1.57
-391	Min.	12	SLE Q	0.74
-389	Max	17	SLU	1.57
-388	Min.	12	SLE Q	0.74

-387	Max	17	SLU	1.57
-386	Min.	12	SLE Q	0.74
-384	Max	17	SLU	1.57
-383	Min.	12	SLE Q	0.74
-381	Max	17	SLU	1.57
-380	Min.	12	SLE Q	0.74
-378	Max	17	SLU	1.57
-377	Min.	12	SLE Q	0.74
-375	Max	17	SLU	1.57
-374	Min.	12	SLE Q	0.74
-372	Max	17	SLU	1.56
-371	Min.	12	SLE Q	0.74
-369	Max	17	SLU	1.56
-368	Min.	12	SLE Q	0.74
-366	Max	17	SLU	1.56
-365	Min.	12	SLE Q	0.73
-363	Max	17	SLU	1.55
-362	Min.	12	SLE Q	0.73
-360	Max	17	SLU	1.55
-359	Min.	12	SLE Q	0.73
-357	Max	17	SLU	1.55
-356	Min.	12	SLE Q	0.73
-354	Max	17	SLU	1.56
-353	Min.	12	SLE Q	0.73
-351	Max	17	SLU	1.56
-350	Min.	12	SLE Q	0.74
-348	Max	17	SLU	1.56
-347	Min.	12	SLE Q	0.74
-345	Max	17	SLU	1.56
-344	Min.	12	SLE Q	0.74
-342	Max	17	SLU	1.56
-341	Min.	12	SLE Q	0.74
-339	Max	17	SLU	1.56
-338	Min.	12	SLE Q	0.73
-336	Max	17	SLU	1.56
-335	Min.	12	SLE Q	0.73
-333	Max	17	SLU	1.55
-332	Min.	12	SLE Q	0.73
-330	Max	17	SLU	1.59
-329	Min.	12	SLE Q	0.75
-327	Max	17	SLU	1.60
-326	Min.	12	SLE Q	0.75
-324	Max	17	SLU	1.60
-323	Min.	12	SLE Q	0.75
-321	Max	17	SLU	1.60
-320	Min.	12	SLE Q	0.75
-318	Max	17	SLU	1.60
-317	Min.	12	SLE Q	0.75
-315	Max	17	SLU	1.60
-314	Min.	12	SLE Q	0.75
-312	Max	17	SLU	1.60
-311	Min.	12	SLE Q	0.75
-309	Max	17	SLU	1.60
-308	Min.	12	SLE Q	0.75
-306	Max	17	SLU	1.59
-305	Min.	12	SLE Q	0.75
-303	Max	17	SLU	1.59
-302	Min.	12	SLE Q	0.75
-300	Max	17	SLU	1.58
-299	Min.	12	SLE Q	0.75
-297	Max	17	SLU	1.58
-296	Min.	12	SLE Q	0.74
-294	Max	17	SLU	1.58
-293	Min.	12	SLE Q	0.74
-291	Max	17	SLU	1.58
-290	Min.	12	SLE Q	0.74
-288	Max	17	SLU	1.58
-287	Min.	12	SLE Q	0.75
-285	Max	17	SLU	1.59
-284	Min.	12	SLE Q	0.75
-282	Max	17	SLU	1.59
-281	Min.	12	SLE Q	0.75
-279	Max	17	SLU	1.59
-278	Min.	12	SLE Q	0.75
-276	Max	17	SLU	1.59
-275	Min.	12	SLE Q	0.75
-273	Max	17	SLU	1.59
-272	Min.	12	SLE Q	0.75
-270	Max	17	SLU	1.59

-387	Min.	12	SLE Q	0.74
-385	Max	17	SLU	1.57
-384	Min.	12	SLE Q	0.74
-382	Max	17	SLU	1.57
-381	Min.	12	SLE Q	0.74
-379	Max	17	SLU	1.57
-378	Min.	12	SLE Q	0.74
-376	Max	17	SLU	1.57
-375	Min.	12	SLE Q	0.74
-373	Max	17	SLU	1.56
-372	Min.	12	SLE Q	0.74
-370	Max	17	SLU	1.56
-369	Min.	12	SLE Q	0.74
-367	Max	17	SLU	1.56
-366	Min.	12	SLE Q	0.73
-364	Max	17	SLU	1.55
-363	Min.	12	SLE Q	0.73
-361	Max	17	SLU	1.55
-360	Min.	12	SLE Q	0.73
-358	Max	17	SLU	1.55
-357	Min.	12	SLE Q	0.73
-355	Max	17	SLU	1.55
-354	Min.	12	SLE Q	0.73
-352	Max	17	SLU	1.56
-351	Min.	12	SLE Q	0.73
-349	Max	17	SLU	1.56
-348	Min.	12	SLE Q	0.74
-346	Max	17	SLU	1.56
-345	Min.	12	SLE Q	0.74
-343	Max	17	SLU	1.56
-342	Min.	12	SLE Q	0.74
-340	Max	17	SLU	1.56
-339	Min.	12	SLE Q	0.73
-337	Max	17	SLU	1.56
-336	Min.	12	SLE Q	0.73
-334	Max	17	SLU	1.55
-333	Min.	12	SLE Q	0.73
-331	Max	17	SLU	1.55
-330	Min.	12	SLE Q	0.75
-328	Max	17	SLU	1.60
-327	Min.	12	SLE Q	0.75
-325	Max	17	SLU	1.60
-324	Min.	12	SLE Q	0.75
-322	Max	17	SLU	1.60
-321	Min.	12	SLE Q	0.75
-319	Max	17	SLU	1.60
-318	Min.	12	SLE Q	0.75
-316	Max	17	SLU	1.60
-315	Min.	12	SLE Q	0.75
-313	Max	17	SLU	1.60
-312	Min.	12	SLE Q	0.75
-310	Max	17	SLU	1.60
-309	Min.	12	SLE Q	0.75
-307	Max	17	SLU	1.59
-306	Min.	12	SLE Q	0.75
-304	Max	17	SLU	1.59
-303	Min.	12	SLE Q	0.75
-301	Max	17	SLU	1.59
-300	Min.	12	SLE Q	0.75
-298	Max	17	SLU	1.58
-297	Min.	12	SLE Q	0.74
-295	Max	17	SLU	1.58
-294	Min.	12	SLE Q	0.74
-292	Max	17	SLU	1.58
-291	Min.	12	SLE Q	0.74
-289	Max	17	SLU	1.58
-288	Min.	12	SLE Q	0.75
-286	Max	17	SLU	1.59
-285	Min.	12	SLE Q	0.75
-283	Max	17	SLU	1.59
-282	Min.	12	SLE Q	0.75
-280	Max	17	SLU	1.59
-279	Min.	12	SLE Q	0.75
-277	Max	17	SLU	1.59
-276	Min.	12	SLE Q	0.75
-274	Max	17	SLU	1.59
-273	Min.	12	SLE Q	0.75
-271	Max	17	SLU	1.59
-270	Min.	12	SLE Q	0.75

-386	Max	17	SLU	1.57
-385	Min.	12	SLE Q	0.74
-383	Max	17	SLU	1.57
-382	Min.	12	SLE Q	0.74
-380	Max	17	SLU	1.57
-379	Min.	12	SLE Q	0.74
-377	Max	17	SLU	1.57
-376	Min.	12	SLE Q	0.74
-374	Max	17	SLU	1.57
-373	Min.	12	SLE Q	0.74
-371	Max	17	SLU	1.56
-370	Min.	12	SLE Q	0.74
-368	Max	17	SLU	1.56
-367	Min.	12	SLE Q	0.73
-365	Max	17	SLU	1.56
-364	Min.	12	SLE Q	0.73
-362	Max	17	SLU	1.55
-361	Min.	12	SLE Q	0.73
-359	Max	17	SLU	1.55
-358	Min.	12	SLE Q	0.73
-356	Max	17	SLU	1.55
-355	Min.	12	SLE Q	0.73
-353	Max	17	SLU	1.56
-352	Min.	12	SLE Q	0.73
-350	Max	17	SLU	1.56
-349	Min.	12	SLE Q	0.74
-347	Max	17	SLU	1.56
-346	Min.	12	SLE Q	0.74
-344	Max	17	SLU	1.56
-343	Min.	12	SLE Q	0.74
-341	Max	17	SLU	1.56
-340	Min.	12	SLE Q	0.74
-338	Max	17	SLU	1.56
-337	Min.	12	SLE Q	0.73
-335	Max	17	SLU	1.55
-334	Min.	12	SLE Q	0.73
-332	Max	17	SLU	1.55
-331	Min.	12	SLE Q	0.73
-329	Max	17	SLU	1.59
-328	Min.	12	SLE Q	0.75
-326	Max	17	SLU	1.60
-325	Min.	12	SLE Q	0.75
-323	Max	17	SLU	1.60
-322	Min.	12	SLE Q	0.75
-320	Max	17	SLU	1.60
-319	Min.	12	SLE Q	0.75
-317	Max	17	SLU	1.60
-316	Min.	12	SLE Q	0.75
-314	Max	17	SLU	1.60
-313	Min.	12	SLE Q	0.75
-311	Max	17	SLU	1.60
-310	Min.	12	SLE Q	0.75
-308	Max	17	SLU	1.60
-307	Min.	12	SLE Q	0.75
-305	Max	17	SLU	1.59
-304	Min.	12	SLE Q	0.75
-302	Max	17	SLU	1.59
-301	Min.	12	SLE Q	0.75
-299	Max	17	SLU	1.58
-298	Min.	12	SLE Q	0.75
-296	Max	17	SLU	1.58
-295	Min.	12	SLE Q	0.74
-293	Max	17	SLU	1.58
-292	Min.	12	SLE Q	0.74
-290	Max	17	SLU	1.58
-289	Min.	12	SLE Q	0.75
-287	Max	17	SLU	1.58
-286	Min.	12	SLE Q	0.75
-284	Max	17	SLU	1.59
-283	Min.	12	SLE Q	0.75
-281	Max	17	SLU	1.59
-280	Min.	12	SLE Q	0.75
-278	Max	17	SLU	1.59
-277	Min.	12	SLE Q	0.75
-275	Max	17	SLU	1.59
-274	Min.	12	SLE Q	0.75
-272	Max	17	SLU	1.59
-271	Min.	12	SLE Q	0.75
-269	Max	17	SLU	1.59

-269	Min.	12	SLE Q	0.75
-267	Max	17	SLU	1.58
-266	Min.	12	SLE Q	0.74
-264	Max	17	SLU	1.63
-263	Min.	12	SLE Q	0.77
-261	Max	17	SLU	1.63
-260	Min.	12	SLE Q	0.77
-258	Max	17	SLU	1.63
-257	Min.	12	SLE Q	0.77
-255	Max	17	SLU	1.63
-254	Min.	12	SLE Q	0.77
-252	Max	17	SLU	1.63
-251	Min.	12	SLE Q	0.77
-249	Max	17	SLU	1.63
-248	Min.	12	SLE Q	0.77
-246	Max	17	SLU	1.63
-245	Min.	12	SLE Q	0.77
-243	Max	17	SLU	1.63
-242	Min.	12	SLE Q	0.76
-240	Max	17	SLU	1.62
-239	Min.	12	SLE Q	0.76
-237	Max	17	SLU	1.62
-236	Min.	12	SLE Q	0.76
-234	Max	17	SLU	1.61
-233	Min.	12	SLE Q	0.76
-231	Max	17	SLU	1.61
-230	Min.	12	SLE Q	0.76
-228	Max	17	SLU	1.61
-227	Min.	12	SLE Q	0.76
-225	Max	17	SLU	1.61
-224	Min.	12	SLE Q	0.76
-222	Max	17	SLU	1.61
-221	Min.	12	SLE Q	0.76
-219	Max	17	SLU	1.62
-218	Min.	12	SLE Q	0.76
-216	Max	17	SLU	1.62
-215	Min.	12	SLE Q	0.76
-213	Max	17	SLU	1.62
-212	Min.	12	SLE Q	0.76
-210	Max	17	SLU	1.62
-209	Min.	12	SLE Q	0.76
-207	Max	17	SLU	1.62
-206	Min.	12	SLE Q	0.76
-204	Max	17	SLU	1.62
-203	Min.	12	SLE Q	0.76
-201	Max	17	SLU	1.61
-200	Min.	12	SLE Q	0.76
-198	Max	17	SLU	1.66
-197	Min.	12	SLE Q	0.78
-195	Max	17	SLU	1.66
-194	Min.	12	SLE Q	0.78
-192	Max	17	SLU	1.66
-191	Min.	12	SLE Q	0.78
-189	Max	17	SLU	1.66
-188	Min.	12	SLE Q	0.78
-186	Max	17	SLU	1.66
-185	Min.	12	SLE Q	0.78
-183	Max	17	SLU	1.66
-182	Min.	12	SLE Q	0.78
-180	Max	17	SLU	1.66
-179	Min.	12	SLE Q	0.78
-177	Max	17	SLU	1.66
-176	Min.	12	SLE Q	0.78
-174	Max	17	SLU	1.65
-173	Min.	12	SLE Q	0.77
-171	Max	17	SLU	1.65
-170	Min.	12	SLE Q	0.77
-168	Max	17	SLU	1.64
-167	Min.	12	SLE Q	0.77
-165	Max	17	SLU	1.64
-164	Min.	12	SLE Q	0.77
-162	Max	17	SLU	1.64
-161	Min.	12	SLE Q	0.77
-159	Max	17	SLU	1.64
-158	Min.	12	SLE Q	0.77
-156	Max	17	SLU	1.64
-155	Min.	12	SLE Q	0.77
-153	Max	17	SLU	1.65
-152	Min.	12	SLE Q	0.77

-268	Max	17	SLU	1.58
-267	Min.	12	SLE Q	0.75
-265	Max	17	SLU	1.58
-264	Min.	12	SLE Q	0.77
-262	Max	17	SLU	1.63
-261	Min.	12	SLE Q	0.77
-259	Max	17	SLU	1.63
-258	Min.	12	SLE Q	0.77
-256	Max	17	SLU	1.63
-255	Min.	12	SLE Q	0.77
-253	Max	17	SLU	1.63
-252	Min.	12	SLE Q	0.77
-250	Max	17	SLU	1.63
-249	Min.	12	SLE Q	0.77
-247	Max	17	SLU	1.63
-246	Min.	12	SLE Q	0.77
-244	Max	17	SLU	1.63
-243	Min.	12	SLE Q	0.77
-241	Max	17	SLU	1.62
-240	Min.	12	SLE Q	0.76
-238	Max	17	SLU	1.62
-237	Min.	12	SLE Q	0.76
-235	Max	17	SLU	1.61
-234	Min.	12	SLE Q	0.76
-232	Max	17	SLU	1.61
-231	Min.	12	SLE Q	0.76
-229	Max	17	SLU	1.61
-228	Min.	12	SLE Q	0.76
-226	Max	17	SLU	1.61
-225	Min.	12	SLE Q	0.76
-223	Max	17	SLU	1.61
-222	Min.	12	SLE Q	0.76
-220	Max	17	SLU	1.61
-219	Min.	12	SLE Q	0.76
-217	Max	17	SLU	1.62
-216	Min.	12	SLE Q	0.76
-214	Max	17	SLU	1.62
-213	Min.	12	SLE Q	0.76
-211	Max	17	SLU	1.62
-210	Min.	12	SLE Q	0.76
-208	Max	17	SLU	1.62
-207	Min.	12	SLE Q	0.76
-205	Max	17	SLU	1.62
-204	Min.	12	SLE Q	0.76
-202	Max	17	SLU	1.62
-201	Min.	12	SLE Q	0.76
-199	Max	17	SLU	1.61
-198	Min.	12	SLE Q	0.78
-196	Max	17	SLU	1.66
-195	Min.	12	SLE Q	0.78
-193	Max	17	SLU	1.66
-192	Min.	12	SLE Q	0.78
-190	Max	17	SLU	1.66
-189	Min.	12	SLE Q	0.78
-187	Max	17	SLU	1.67
-186	Min.	12	SLE Q	0.78
-184	Max	17	SLU	1.66
-183	Min.	12	SLE Q	0.78
-181	Max	17	SLU	1.66
-180	Min.	12	SLE Q	0.78
-178	Max	17	SLU	1.66
-177	Min.	12	SLE Q	0.78
-175	Max	17	SLU	1.65
-174	Min.	12	SLE Q	0.78
-172	Max	17	SLU	1.65
-171	Min.	12	SLE Q	0.77
-169	Max	17	SLU	1.64
-168	Min.	12	SLE Q	0.77
-166	Max	17	SLU	1.64
-165	Min.	12	SLE Q	0.77
-163	Max	17	SLU	1.64
-162	Min.	12	SLE Q	0.77
-160	Max	17	SLU	1.64
-159	Min.	12	SLE Q	0.77
-157	Max	17	SLU	1.64
-156	Min.	12	SLE Q	0.77
-154	Max	17	SLU	1.64
-153	Min.	12	SLE Q	0.77
-151	Max	17	SLU	1.65

-268	Min.	12	SLE Q	0.75
-266	Max	17	SLU	1.58
-265	Min.	12	SLE Q	0.74
-263	Max	17	SLU	1.63
-262	Min.	12	SLE Q	0.77
-260	Max	17	SLU	1.63
-259	Min.	12	SLE Q	0.77
-257	Max	17	SLU	1.63
-256	Min.	12	SLE Q	0.77
-254	Max	17	SLU	1.63
-253	Min.	12	SLE Q	0.77
-251	Max	17	SLU	1.63
-250	Min.	12	SLE Q	0.77
-248	Max	17	SLU	1.63
-247	Min.	12	SLE Q	0.77
-245	Max	17	SLU	1.63
-244	Min.	12	SLE Q	0.77
-242	Max	17	SLU	1.63
-241	Min.	12	SLE Q	0.76
-239	Max	17	SLU	1.62
-238	Min.	12	SLE Q	0.76
-236	Max	17	SLU	1.61
-235	Min.	12	SLE Q	0.76
-233	Max	17	SLU	1.61
-232	Min.	12	SLE Q	0.76
-230	Max	17	SLU	1.61
-229	Min.	12	SLE Q	0.76
-227	Max	17	SLU	1.61
-226	Min.	12	SLE Q	0.76
-224	Max	17	SLU	1.61
-223	Min.	12	SLE Q	0.76
-221	Max	17	SLU	1.61
-220	Min.	12	SLE Q	0.76
-218	Max	17	SLU	1.62
-217	Min.	12	SLE Q	0.76
-215	Max	17	SLU	1.62
-214	Min.	12	SLE Q	0.76
-212	Max	17	SLU	1.62
-211	Min.	12	SLE Q	0.76
-209	Max	17	SLU	1.62
-208	Min.	12	SLE Q	0.76
-206	Max	17	SLU	1.62
-205	Min.	12	SLE Q	0.76
-203	Max	17	SLU	1.62
-202	Min.	12	SLE Q	0.76
-200	Max	17	SLU	1.61
-199	Min.	12	SLE Q	0.76
-197	Max	17	SLU	1.66
-196	Min.	12	SLE Q	0.78
-194	Max	17	SLU	1.66
-193	Min.	12	SLE Q	0.78
-191	Max	17	SLU	1.66
-190	Min.	12	SLE Q	0.78
-188	Max	17	SLU	1.67
-187	Min.	12	SLE Q	0.78
-185	Max	17	SLU	1.66
-184	Min.	12	SLE Q	0.78
-182	Max	17	SLU	1.66
-181	Min.	12	SLE Q	0.78
-179	Max	17	SLU	1.66
-178	Min.	12	SLE Q	0.78
-176	Max	17	SLU	1.66
-175	Min.	12	SLE Q	0.78
-173	Max	17	SLU	1.65
-172	Min.	12	SLE Q	0.77
-170	Max	17	SLU	1.64
-169	Min.	12	SLE Q	0.77
-167	Max	17	SLU	1.64
-166	Min.	12	SLE Q	0.77
-164	Max	17	SLU	1.64
-163	Min.	12	SLE Q	0.77
-161	Max	17	SLU	1.64
-160	Min.	12	SLE Q	0.77
-158	Max	17	SLU	1.64
-157	Min.	12	SLE Q	0.77
-155	Max	17	SLU	1.64
-154	Min.	12	SLE Q	0.77
-152	Max	17	SLU	1.65
-151	Min.	12	SLE Q	0.77

-150	Max	17	SLU	1.65
-149	Min.	12	SLE Q	0.77
-147	Max	17	SLU	1.65
-146	Min.	12	SLE Q	0.78
-144	Max	17	SLU	1.65
-143	Min.	12	SLE Q	0.78
-141	Max	17	SLU	1.65
-140	Min.	12	SLE Q	0.77
-138	Max	17	SLU	1.65
-137	Min.	12	SLE Q	0.77
-135	Max	17	SLU	1.64
-134	Min.	12	SLE Q	0.77
-132	Max	17	SLU	1.69
-131	Min.	12	SLE Q	0.79
-129	Max	17	SLU	1.69
-128	Min.	12	SLE Q	0.79
-126	Max	17	SLU	1.69
-125	Min.	12	SLE Q	0.80
-123	Max	17	SLU	1.70
-122	Min.	12	SLE Q	0.80
-120	Max	17	SLU	1.70
-119	Min.	12	SLE Q	0.80
-117	Max	17	SLU	1.69
-116	Min.	12	SLE Q	0.79
-114	Max	17	SLU	1.69
-113	Min.	12	SLE Q	0.79
-111	Max	17	SLU	1.69
-110	Min.	12	SLE Q	0.79
-108	Max	17	SLU	1.68
-107	Min.	12	SLE Q	0.79
-105	Max	17	SLU	1.67
-104	Min.	12	SLE Q	0.78
-102	Max	17	SLU	1.67
-101	Min.	12	SLE Q	0.78
-99	Max	17	SLU	1.66
-98	Min.	12	SLE Q	0.78
-96	Max	17	SLU	1.66
-95	Min.	12	SLE Q	0.78
-93	Max	17	SLU	1.66
-92	Min.	12	SLE Q	0.78
-90	Max	17	SLU	1.67
-89	Min.	12	SLE Q	0.78
-87	Max	17	SLU	1.67
-86	Min.	12	SLE Q	0.79
-84	Max	17	SLU	1.68
-83	Min.	12	SLE Q	0.79
-81	Max	17	SLU	1.68
-80	Min.	12	SLE Q	0.79
-78	Max	17	SLU	1.68
-77	Min.	12	SLE Q	0.79
-75	Max	17	SLU	1.68
-74	Min.	12	SLE Q	0.79
-72	Max	17	SLU	1.68
-71	Min.	12	SLE Q	0.79
-69	Max	17	SLU	1.68
-68	Min.	12	SLE Q	0.78
-66	Max	17	SLU	1.72
-65	Min.	12	SLE Q	0.81
-63	Max	17	SLU	1.72
-62	Min.	12	SLE Q	0.81
-60	Max	17	SLU	1.73
-59	Min.	12	SLE Q	0.81
-57	Max	17	SLU	1.73
-56	Min.	12	SLE Q	0.81
-54	Max	17	SLU	1.73
-53	Min.	12	SLE Q	0.81
-51	Max	17	SLU	1.73
-50	Min.	12	SLE Q	0.81
-48	Max	17	SLU	1.72
-47	Min.	12	SLE Q	0.81
-45	Max	17	SLU	1.72
-44	Min.	12	SLE Q	0.80
-42	Max	17	SLU	1.71
-41	Min.	12	SLE Q	0.80
-39	Max	17	SLU	1.70
-38	Min.	12	SLE Q	0.80
-36	Max	17	SLU	1.70
-35	Min.	12	SLE Q	0.79
-33	Max	17	SLU	1.69

-150	Min.	12	SLE Q	0.77
-148	Max	17	SLU	1.65
-147	Min.	12	SLE Q	0.78
-145	Max	17	SLU	1.65
-144	Min.	12	SLE Q	0.78
-142	Max	17	SLU	1.65
-141	Min.	12	SLE Q	0.78
-139	Max	17	SLU	1.65
-138	Min.	12	SLE Q	0.77
-136	Max	17	SLU	1.65
-135	Min.	12	SLE Q	0.77
-133	Max	17	SLU	1.64
-132	Min.	12	SLE Q	0.79
-130	Max	17	SLU	1.69
-129	Min.	12	SLE Q	0.79
-127	Max	17	SLU	1.69
-126	Min.	12	SLE Q	0.80
-124	Max	17	SLU	1.70
-123	Min.	12	SLE Q	0.80
-121	Max	17	SLU	1.70
-120	Min.	12	SLE Q	0.80
-118	Max	17	SLU	1.70
-117	Min.	12	SLE Q	0.79
-115	Max	17	SLU	1.69
-114	Min.	12	SLE Q	0.79
-112	Max	17	SLU	1.69
-111	Min.	12	SLE Q	0.79
-109	Max	17	SLU	1.68
-108	Min.	12	SLE Q	0.79
-106	Max	17	SLU	1.68
-105	Min.	12	SLE Q	0.79
-103	Max	17	SLU	1.67
-102	Min.	12	SLE Q	0.78
-100	Max	17	SLU	1.66
-99	Min.	12	SLE Q	0.78
-97	Max	17	SLU	1.66
-96	Min.	12	SLE Q	0.78
-94	Max	17	SLU	1.66
-93	Min.	12	SLE Q	0.78
-91	Max	17	SLU	1.67
-90	Min.	12	SLE Q	0.78
-88	Max	17	SLU	1.67
-87	Min.	12	SLE Q	0.79
-85	Max	17	SLU	1.68
-84	Min.	12	SLE Q	0.79
-82	Max	17	SLU	1.68
-81	Min.	12	SLE Q	0.79
-79	Max	17	SLU	1.68
-78	Min.	12	SLE Q	0.79
-76	Max	17	SLU	1.68
-75	Min.	12	SLE Q	0.79
-73	Max	17	SLU	1.68
-72	Min.	12	SLE Q	0.79
-70	Max	17	SLU	1.68
-69	Min.	12	SLE Q	0.79
-67	Max	17	SLU	1.67
-66	Min.	12	SLE Q	0.81
-64	Max	17	SLU	1.72
-63	Min.	12	SLE Q	0.81
-61	Max	17	SLU	1.73
-60	Min.	12	SLE Q	0.81
-58	Max	17	SLU	1.73
-57	Min.	12	SLE Q	0.81
-55	Max	17	SLU	1.73
-54	Min.	12	SLE Q	0.81
-52	Max	17	SLU	1.73
-51	Min.	12	SLE Q	0.81
-49	Max	17	SLU	1.72
-48	Min.	12	SLE Q	0.81
-46	Max	17	SLU	1.72
-45	Min.	12	SLE Q	0.80
-43	Max	17	SLU	1.71
-42	Min.	12	SLE Q	0.80
-40	Max	17	SLU	1.70
-39	Min.	12	SLE Q	0.80
-37	Max	17	SLU	1.70
-36	Min.	12	SLE Q	0.79
-34	Max	17	SLU	1.69
-33	Min.	12	SLE Q	0.79

-149	Max	17	SLU	1.65
-148	Min.	12	SLE Q	0.78
-146	Max	17	SLU	1.65
-145	Min.	12	SLE Q	0.78
-143	Max	17	SLU	1.65
-142	Min.	12	SLE Q	0.78
-140	Max	17	SLU	1.65
-139	Min.	12	SLE Q	0.77
-137	Max	17	SLU	1.65
-136	Min.	12	SLE Q	0.77
-134	Max	17	SLU	1.64
-133	Min.	12	SLE Q	0.77
-131	Max	17	SLU	1.69
-130	Min.	12	SLE Q	0.79
-128	Max	17	SLU	1.69
-127	Min.	12	SLE Q	0.79
-125	Max	17	SLU	1.70
-124	Min.	12	SLE Q	0.80
-122	Max	17	SLU	1.70
-121	Min.	12	SLE Q	0.80
-119	Max	17	SLU	1.70
-118	Min.	12	SLE Q	0.80
-116	Max	17	SLU	1.69
-115	Min.	12	SLE Q	0.79
-113	Max	17	SLU	1.69
-112	Min.	12	SLE Q	0.79
-110	Max	17	SLU	1.69
-109	Min.	12	SLE Q	0.79
-107	Max	17	SLU	1.68
-106	Min.	12	SLE Q	0.79
-104	Max	17	SLU	1.67
-103	Min.	12	SLE Q	0.78
-101	Max	17	SLU	1.67
-100	Min.	12	SLE Q	0.78
-98	Max	17	SLU	1.66
-97	Min.	12	SLE Q	0.78
-95	Max	17	SLU	1.66
-94	Min.	12	SLE Q	0.78
-92	Max	17	SLU	1.67
-91	Min.	12	SLE Q	0.78
-89	Max	17	SLU	1.67
-88	Min.	12	SLE Q	0.78
-86	Max	17	SLU	1.68
-85	Min.	12	SLE Q	0.79
-83	Max	17	SLU	1.68
-82	Min.	12	SLE Q	0.79
-80	Max	17	SLU	1.68
-79	Min.	12	SLE Q	0.79
-77	Max	17	SLU	1.68
-76	Min.	12	SLE Q	0.79
-74	Max	17	SLU	1.68
-73	Min.	12	SLE Q	0.79
-71	Max	17	SLU	1.68
-70	Min.	12	SLE Q	0.79
-68	Max	17	SLU	1.67
-67	Min.	12	SLE Q	0.78
-65	Max	17	SLU	1.72
-64	Min.	12	SLE Q	0.81
-62	Max	17	SLU	1.72
-61	Min.	12	SLE Q	0.81
-59	Max	17	SLU	1.73
-58	Min.	12	SLE Q	0.81
-56	Max	17	SLU	1.73
-55	Min.	12	SLE Q	0.81
-53	Max	17	SLU	1.73
-52	Min.	12	SLE Q	0.81
-50	Max	17	SLU	1.73
-49	Min.	12	SLE Q	0.81
-47	Max	17	SLU	1.72
-46	Min.	12	SLE Q	0.81
-44	Max	17	SLU	1.72
-43	Min.	12	SLE Q	0.80
-41	Max	17	SLU	1.71
-40	Min.	12	SLE Q	0.80
-38	Max	17	SLU	1.70
-37	Min.	12	SLE Q	0.80
-35	Max	17	SLU	1.69
-34	Min.	12	SLE Q	0.79
-32	Max	17	SLU	1.69

-32	Min.	12	SLE Q	0.79	-31	Max	17	SLU	1.69	-31	Min.	12	SLE Q	0.79
-30	Max	17	SLU	1.69	-30	Min.	12	SLE Q	0.79	-29	Max	17	SLU	1.69
-29	Min.	12	SLE Q	0.79	-28	Max	17	SLU	1.69	-28	Min.	12	SLE Q	0.79
-27	Max	17	SLU	1.69	-27	Min.	12	SLE Q	0.79	-26	Max	17	SLU	1.69
-26	Min.	12	SLE Q	0.79	-25	Max	17	SLU	1.70	-25	Min.	12	SLE Q	0.79
-24	Max	17	SLU	1.70	-24	Min.	12	SLE Q	0.80	-23	Max	17	SLU	1.70
-23	Min.	12	SLE Q	0.80	-22	Max	17	SLU	1.70	-22	Min.	12	SLE Q	0.80
-21	Max	17	SLU	1.70	-21	Min.	12	SLE Q	0.80	-20	Max	17	SLU	1.71
-20	Min.	12	SLE Q	0.80	-19	Max	17	SLU	1.71	-19	Min.	12	SLE Q	0.80
-18	Max	17	SLU	1.71	-18	Min.	12	SLE Q	0.80	-17	Max	17	SLU	1.71
-17	Min.	12	SLE Q	0.80	-16	Max	17	SLU	1.71	-16	Min.	12	SLE Q	0.80
-15	Max	17	SLU	1.71	-15	Min.	12	SLE Q	0.80	-14	Max	17	SLU	1.71
-14	Min.	12	SLE Q	0.80	-13	Max	17	SLU	1.71	-13	Min.	12	SLE Q	0.80
-12	Max	17	SLU	1.71	-12	Min.	12	SLE Q	0.80	-11	Max	17	SLU	1.71
-11	Min.	12	SLE Q	0.80	-10	Max	17	SLU	1.71	-10	Min.	12	SLE Q	0.80
-9	Max	17	SLU	1.71	-9	Min.	12	SLE Q	0.80	-8	Max	17	SLU	1.71
-8	Min.	12	SLE Q	0.80	-7	Max	17	SLU	1.71	-7	Min.	12	SLE Q	0.80
-6	Max	17	SLU	1.71	-6	Min.	12	SLE Q	0.80	-5	Max	17	SLU	1.71
-5	Min.	12	SLE Q	0.80	-4	Max	17	SLU	1.71	-4	Min.	12	SLE Q	0.80
-3	Max	17	SLU	1.71	-3	Min.	12	SLE Q	0.80	-2	Max	17	SLU	1.71
-2	Min.	12	SLE Q	0.80	-1	Max	17	SLU	1.70	-1	Min.	12	SLE Q	0.80

Criteri di progetto utilizzatiVerifiche e armature solette/platee

Simbologia

Δ_{sm} =Distanza media tra le fessure
Φ_{eq} =Diametro equivalente delle barre
ε_{sm} =Deformazione unitaria media dell'armatura (*1000)
σ_c =Tensione nel calcestruzzo
σ_f =Tensione nel ferro
σ_s =Tensione nell'acciaio nella sezione fessurata
$A_{c\ eff}$ =Area di calcestruzzo efficace
A_s =Area complessiva dei ferri nell'area di calcestruzzo efficace
AfE I =Area di ferro effettiva totale presente nel punto di verifica, inferiore
AfE S =Area di ferro effettiva totale presente nel punto di verifica, superiore
AfE St. =Area di ferro effettiva della staffatura
CC =Numero della combinazione delle condizioni di carico elementari
Cf inf =Copriferro inferiore
Cf sup =Copriferro superiore
Cls =Tipo di calcestruzzo
DV =Direzione di verifica
XX = Verifica per momento Mxx
YY = Verifica per momento Myy
Fcd =Resistenza di calcolo a compressione del calcestruzzo
Fck =Resistenza caratteristica cilindrica a compressione del calcestruzzo
Fctd =Resistenza di calcolo a trazione del calcestruzzo
Fctk =Resistenza caratteristica a trazione del calcestruzzo
Fyd =Resistenza di calcolo dell'acciaio
Fyk =Tensione caratteristica di snervamento dell'acciaio
K_2 =Coefficiente per distribuzione deformazioni
M'ydy =Momento resistente massimo in campo sostanzialmente elastico intorno all'asse Y
MRdy =Momento resistente allo stato limite ultimo intorno all'asse Y
Mom =Momento flettente
My =Momento flettente intorno all'asse Y
Nodo =Numero del nodo
Sic. =Sicurezza
Spess. =Spessore
TCC =Tipo di combinazione di carico
SLU = Stato limite ultimo
SLE R = Stato limite d'esercizio, combinazione rara
SLE F = Stato limite d'esercizio, combinazione frequente
SLE Q = Stato limite d'esercizio, combinazione quasi permanente
SLD = Stato limite di danno
SND = Stato limite di salvaguardia della vita (non dissipativo)
Tp =Tipo di acciaio
VRcd =Taglio ultimo lato calcestruzzo
VRsd =Taglio ultimo lato armatura
Vrdu =Taglio ultimo resistente
Vsdu =Taglio agente nella direzione del momento ultimo
Wk =Ampiezza caratteristica delle fessure
X =Coordinata X del nodo
Y =Coordinata Y del nodo
c =Ricoprimento dell'armatura
$ctg\theta$ =Cotangente dell'angolo di inclinazione dei puntoni di calcestruzzo
s =Distanza massima tra le barre

Platea a quota 0.00

Caratteristiche delle sezioni e dei materiali utilizzati

Spess. <cm>	Cf sup <cm>	Cf inf <cm>	Cls	Fck <daN/cmq>	Fctk <daN/cmq>	Fcd <daN/cmq>	Fctd <daN/cmq>	Tp	Fyk <daN/cmq>	Fyd <daN/cmq>
35.00	3.00	3.00	C25/30	249.00	17.91	141.10	11.94	B450C	4500.00	3913.04

Stato limite ultimo - Verifiche a flessione/pressoflessione

Nodo	X <m>	Y <m>	DV	CC	TCC	AfE S <cmq>	AfE I <cmq>	My <daNm>	MRdy <daNm>	Sic.
-3278	1.35	6.08	XX	17	SLU	5.65	5.65	1740.78	6981.60	4.011
-97	2.50	-0.50	XX	17	SLU	5.65	5.65	-2051.66	-6981.60	3.403
-349	1.30	-0.10	YY	17	SLU	10.05	10.05	2750.83	12014.70	4.368

Stato limite elastico - Verifiche a flessione/pressoflessione

Nodo	X <m>	Y <m>	DV	CC	TCC	AfE S <cmq>	AfE I <cmq>	My <daNm>	M'ydy <daNm>	Sic.
-1528	1.37	1.22	XX	5	SND	5.65	5.65	887.99	6579.19	7.409
-97	2.50	-0.50	XX	5	SND	5.65	5.65	-1136.15	-6579.19	5.791
-3075	4.25	5.80	YY	5	SND	10.05	10.05	-6603.31	-11494.80	1.741
-349	1.30	-0.10	YY	5	SND	10.05	10.05	1438.79	11494.80	7.989

Stato limite d'esercizio - Verifiche tensionali

Nodo	X <m>	Y <m>	DV	CC	TCC	AfE S <cmq>	AfE I <cmq>	Mom <daNm>	σ_c <daN/cmq>	σ_f <daN/cmq>
-3278	1.35	6.08	XX	18	SLE R	5.65	5.65	1171.46	11.12	694.71
-3278	1.35	6.08	XX	20	SLE Q	5.65	5.65	821.70	7.80	487.29
-97	2.50	-0.50	XX	18	SLE R	5.65	5.65	-1417.25	13.45	840.47
-97	2.50	-0.50	XX	20	SLE Q	5.65	5.65	-1081.01	10.26	641.07
-3075	4.25	5.80	YY	20	SLE Q	10.05	10.05	-6192.07	44.27	2098.45
-349	1.30	-0.10	YY	18	SLE R	10.05	10.05	1868.63	13.36	633.27
-349	1.30	-0.10	YY	20	SLE Q	10.05	10.05	1354.73	9.68	459.11

Stato limite d'esercizio - Verifiche a fessurazione

Nodo	X <m>	Y <m>	DV	CC	TCC	c <mm>	s <mm>	K_2	Φ_{eq}	Δ_{sm} <mm>	A_s <cmq>	$A_{c\ eff}$ <cmq>	σ_s <daN/cmq>	ε_{sm}	Wk <mm>
-3278	1.35	6.08	XX	20	SLE Q	24.00	200.00	0.50	12.00	216.05	5.65	750.00	487.29	0.14	0.05
-3278	1.35	6.08	XX	19	SLE F	24.00	200.00	0.50	12.00	216.05	5.65	750.00	546.55	0.16	0.06
-97	2.50	-0.50	XX	20	SLE Q	24.00	200.00	0.50	12.00	216.05	5.65	750.00	641.07	0.19	0.07
-97	2.50	-0.50	XX	19	SLE F	24.00	200.00	0.50	12.00	216.05	5.65	750.00	698.04	0.20	0.07
-3075	4.25	5.80	YY	20	SLE Q	22.00	200.00	0.50	16.00	204.81	10.05	750.00	2098.45	0.62	0.21
-3075	4.25	5.80	YY	19	SLE F	22.00	200.00	0.50	16.00	204.81	10.05	750.00	2316.75	0.67	0.23
-349	1.30	-0.10	YY	20	SLE Q	22.00	200.00	0.50	16.00	204.81	10.05	750.00	459.11	0.13	0.05
-349	1.30	-0.10	YY	19	SLE F	22.00	200.00	0.50	16.00	204.81	10.05	750.00	508.87	0.15	0.05

Verifiche e armature pareti

Simbologia

Δ_{sm} = Distanza media tra le fessure
Φ_{eq} = Diametro equivalente delle barre
ε_{sm} = Deformazione unitaria media dell'armatura (*1000)
σ_c = Tensione nel calcestruzzo
σ_f = Tensione nel ferro
σ_s = Tensione nell'acciaio nella sezione fessurata
$A_{c\ eff}$ = Area di calcestruzzo efficace
A_s = Area complessiva dei ferri nell'area di calcestruzzo efficace
CC = Numero della combinazione delle condizioni di carico elementari
Cf = Copriferro
Cls = Tipo di calcestruzzo
Fcd = Resistenza di calcolo a compressione del calcestruzzo
Fck = Resistenza caratteristica cilindrica a compressione del calcestruzzo
Fctd = Resistenza di calcolo a trazione del calcestruzzo
Fctk = Resistenza caratteristica a trazione del calcestruzzo
Fyd = Resistenza di calcolo dell'acciaio
Fyk = Tensione caratteristica di snervamento dell'acciaio
K_2 = Coefficiente per distribuzione deformazioni
M'ydy = Momento resistente massimo in campo sostanzialmente elastico intorno all'asse Y
MRdy = Momento resistente allo stato limite ultimo intorno all'asse Y
My = Momento flettente intorno all'asse Y
N = Sforzo normale
Nu = Sforzo normale ultimo
Sez. = Sezione di verifica
Sic. = Sicurezza
Spess. = Spessore
TCC = Tipo di combinazione di carico
SLU = Stato limite ultimo

SLE R = Stato limite d'esercizio, combinazione rara
SLE F = Stato limite d'esercizio, combinazione frequente
SLE Q = Stato limite d'esercizio, combinazione quasi permanente
SLD = Stato limite di danno
SND = Stato limite di salvaguardia della vita (non dissipativo)

Tp =Tipo di acciaio
Ty =Taglio in dir. Y
VRcd =Taglio ultimo lato calcestruzzo
VRsd =Taglio ultimo lato armatura
Vrdu =Taglio ultimo resistente
Vsdu =Taglio agente nella direzione del momento ultimo
Wk =Ampiezza caratteristica delle fessure
Xf =Coordinata X finale
Xi =Coordinata X iniziale
Xv =Coordinata X di verifica
Zona =Zona di verifica
Zv =Coordinata Z di verifica
c =Ricoprimento dell'armatura
s =Distanza massima tra le barre

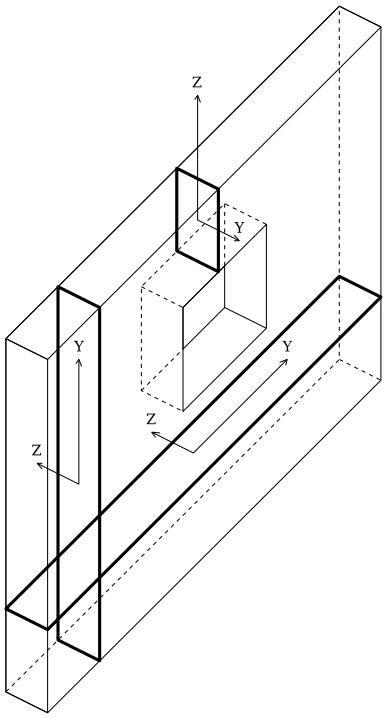

Figura numero 3: Riferimenti sezione

Parete n. 4

Caratteristiche delle sezioni e dei materiali utilizzati

Sez.	Spess. <cm>	Cf <cm>	Cls	Fck <daN/cmq>	Fctk <daN/cmq>	Fcd <daN/cmq>	Fctd <daN/cmq>	Tp	Fyk <daN/cmq>	Fyd <daN/cmq>
Oriz.	30.00	4.50	C25/30	249.00	17.91	141.10	11.94	B450C	4500.00	3913.04

Verifiche su sezioni orizzontali
Stato limite ultimo - Verifiche a flessione/pressoflessione

CC	TCC	Zona	Zv <m>	Xi <m>	Xf <m>	N <daN>	My <daNm>	Nu <daN>	MRdy <daNm>	Sic.
17	SLU	Diff.	0.00	0.00	5.50	-13245.40	-41116.40	-13245.40	-58269.80	1.417
17	SLU	Diff.	0.10	0.00	5.50	-12735.90	-38035.80	-12735.90	-58214.80	1.531
17	SLU	Diff.	0.10	0.00	2.00	-6903.34	-21156.30	-6903.34	-23245.10	1.099
17	SLU	Diff.	1.14	0.00	2.00	-4865.59	-7242.00	-4865.59	-23025.00	3.179
17	SLU	Diff.	1.14	4.00	5.50	-4304.28	-5711.57	-4304.28	-15661.30	2.742
17	SLU	Diff.	1.14	0.00	5.50	-9169.88	-12953.60	-9169.88	-57828.40	4.464
17	SLU	Diff.	2.00	0.00	5.50	-4584.94	-2980.62	-4584.94	-57331.60	19.235

Stato limite elastico - Verifiche a flessione/pressoflessione

CC	TCC	Zona	Zv <m>	Xi <m>	Xf <m>	N <daN>	My <daNm>	Nu <daN>	M'ydy <daNm>	Sic.
5	SND	Diff.	0.00	0.00	5.50	-10188.80	-19985.10	-10188.80	-54469.30	2.725
5	SND	Diff.	0.10	0.00	5.50	-9796.88	-18342.30	-9796.88	-54425.90	2.967

5	SND	Diff.	0.10	0.00	2.00	-5260.53	-10223.00	-5260.53	-21807.40	2.133
5	SND	Diff.	0.10	4.00	5.50	-4354.68	-8160.79	-4354.68	-14722.60	1.804
5	SND	Diff.	1.14	0.00	2.00	-3693.03	-3044.24	-3693.03	-21638.50	7.108
5	SND	Diff.	1.14	4.00	5.50	-3179.05	-2403.06	-3179.05	-14592.20	6.072
5	SND	Diff.	1.14	0.00	5.50	-7053.75	-5434.88	-7053.75	-54123.10	9.958
5	SND	Diff.	2.00	0.00	5.50	-3526.87	-872.68	-3526.87	-53734.50	61.574

Stato limite d'esercizio - Verifiche tensionali

CC	TCC	Zona	Zv <m>	Xi <m>	Xf <m>	N <daN>	My <daNm>	σ_c <daN/cmq>	σ_f <daN/cmq>
18	SLE R	Diff.	0.00	0.00	5.50	-10188.80	-27410.90	53.73	1931.25
20	SLE Q	Diff.	0.00	0.00	5.50	-10188.80	-18619.80	36.52	1284.41
18	SLE R	Diff.	0.10	0.00	5.50	-9796.88	-25357.20	49.71	1783.43
20	SLE Q	Diff.	0.10	0.00	5.50	-9796.88	-17050.70	33.45	1172.25
18	SLE R	Diff.	0.10	0.00	2.00	-5323.03	-14103.60	70.70	2465.25
20	SLE Q	Diff.	0.10	0.00	2.00	-5349.29	-9487.45	47.67	1622.21
20	SLE Q	Diff.	0.10	4.00	5.50	-4447.58	-7563.21	53.56	1922.53
18	SLE R	Diff.	1.14	0.00	2.00	-3755.53	-4827.48	24.31	804.39
20	SLE Q	Diff.	1.14	0.00	2.00	-3781.79	-2747.78	13.91	424.73
18	SLE R	Diff.	1.14	4.00	5.50	-3298.22	-3808.23	27.03	935.58
20	SLE Q	Diff.	1.14	4.00	5.50	-3271.96	-2170.39	15.47	491.02
18	SLE R	Diff.	1.14	0.00	5.50	-7053.75	-8635.71	16.95	576.24
20	SLE Q	Diff.	1.14	0.00	5.50	-7053.75	-4918.17	9.66	303.10
18	SLE R	Diff.	2.00	0.00	5.50	-3526.87	-1987.08	3.90	116.95
20	SLE Q	Diff.	2.00	0.00	5.50	-3526.87	-810.82	1.56	31.71
18	SLE R	Diff.	2.85	0.00	5.50	-0.00	-0.00	0.00	0.00
20	SLE Q	Diff.	2.85	0.00	5.50	-0.00	-0.00	0.00	0.00

Stato limite d'esercizio - Verifiche a fessurazione

CC	TCC	Zona	Zv <m>	Xi <m>	Xf <m>	N <daN>	My <daNm>	c <mm>	s <mm>	K_2	Φ_{eq}	Δ_{sm} <mm>	A_s <cmq>	$A_{c\ eff}$ <cmq>	σ_s <daN/cmq>	ε_{sm}	Wk <mm>
20	SLE Q	Diff.	0.00	0.00	5.50	-10188.80	-18619.80	37.00	200.00	0.50	16.00	181.24	60.32	4042.98	1284.41	0.37	0.12
19	SLE F	Diff.	0.00	0.00	5.50	-10188.80	-21131.50	37.00	200.00	0.50	16.00	181.44	60.32	4050.46	1469.20	0.43	0.13
20	SLE Q	Diff.	0.10	0.00	5.50	-9796.88	-17050.70	37.00	200.00	0.50	16.00	181.16	60.32	4039.81	1172.25	0.34	0.11
19	SLE F	Diff.	0.10	0.00	5.50	-9796.88	-19424.00	37.00	200.00	0.50	16.00	181.37	60.32	4047.90	1346.86	0.39	0.12
20	SLE Q	Diff.	0.10	0.00	2.00	-5349.29	-9487.45	37.00	200.00	0.50	16.00	172.14	24.13	1479.91	1622.21	0.47	0.14
19	SLE F	Diff.	0.10	0.00	2.00	-5341.79	-10806.30	37.00	200.00	0.50	16.00	172.36	24.13	1483.19	1863.06	0.54	0.16
20	SLE Q	Diff.	0.10	4.00	5.50	-4447.58	-7563.21	37.00	200.00	0.50	16.00	185.83	16.09	1124.24	1922.53	0.56	0.18
19	SLE F	Diff.	0.10	4.00	5.50	-4455.08	-8617.61	37.00	200.00	0.50	16.00	186.07	16.09	1126.69	2209.41	0.64	0.20
20	SLE Q	Diff.	1.14	0.00	2.00	-3781.79	-2747.78	37.00	200.00	0.50	16.00	169.48	24.13	1439.87	424.73	0.12	0.04
19	SLE F	Diff.	1.14	0.00	2.00	-3774.29	-3341.98	37.00	200.00	0.50	16.00	170.31	24.13	1452.39	533.13	0.16	0.04
20	SLE Q	Diff.	1.14	4.00	5.50	-3271.96	-2170.39	37.00	200.00	0.50	16.00	182.51	16.09	1090.90	491.02	0.14	0.04
19	SLE F	Diff.	1.14	4.00	5.50	-3279.46	-2638.35	37.00	200.00	0.50	16.00	183.50	16.09	1100.82	617.93	0.18	0.06
20	SLE Q	Diff.	1.14	0.00	5.50	-7053.75	-4918.17	37.00	200.00	0.50	16.00	178.38	60.32	3935.21	303.10	0.09	0.03
19	SLE F	Diff.	1.14	0.00	5.50	-7053.75	-5980.33	37.00	200.00	0.50	16.00	179.24	60.32	3967.30	381.08	0.11	0.03
20	SLE Q	Diff.	2.00	0.00	5.50	-3526.87	-810.82	37.00	200.00	0.50	16.00	166.43	60.32	3484.33	31.71	0.01	0.00
19	SLE F	Diff.	2.00	0.00	5.50	-3526.87	-1146.89	37.00	200.00	0.50	16.00	172.21	60.32	3702.52	55.72	0.02	0.00

Parete n. 5

Caratteristiche delle sezioni e dei materiali utilizzati

Sez.	Spess. <cm>	Cf <cm>	Cls	Fck <daN/cmq>	Fctk <daN/cmq>	Fcd <daN/cmq>	Fctd <daN/cmq>	Tp	Fyk <daN/cmq>	Fyd <daN/cmq>
Oriz.	30.00	4.50	C25/30	249.00	17.91	141.10	11.94	B450C	4500.00	3913.04

Verifiche su sezioni orizzontali
Stato limite ultimo - Verifiche a flessione/pressoflessione

CC	TCC	Zona	Zv <m>	Xi <m>	Xf <m>	N <daN>	My <daNm>	Nu <daN>	MRdy <daNm>	Sic.
17	SLU	Diff.	0.00	0.00	5.50	-13245.40	41116.30	-13245.40	58269.70	1.417
17	SLU	Diff.	0.10	0.00	5.50	-12735.90	38035.80	-12735.90	58214.60	1.531
17	SLU	Diff.	0.10	0.00	2.00	-6904.79	21158.10	-6904.79	23245.10	1.099
17	SLU	Diff.	1.14	0.00	2.00	-4867.04	7243.33	-4867.04	23025.60	3.179
17	SLU	Diff.	1.14	4.00	5.50	-4302.84	5710.23	-4302.84	15661.30	2.743
17	SLU	Diff.	1.14	0.00	5.50	-9169.87	12953.60	-9169.87	57828.30	4.464
17	SLU	Diff.	2.00	0.00	5.50	-4584.94	2980.62	-4584.94	57331.50	19.235

Stato limite elastico - Verifiche a flessione/pressoflessione

CC	TCC	Zona	Zv <m>	Xi <m>	Xf <m>	N <daN>	My <daNm>	Nu <daN>	M'ydy <daNm>	Sic.
5	SND	Diff.	0.00	0.00	5.50	-10188.80	19984.30	-10188.80	54469.20	2.726
5	SND	Diff.	0.10	0.00	5.50	-9796.88	18341.70	-9796.88	54425.80	2.967
5	SND	Diff.	0.10	0.00	2.00	-5261.33	10223.50	-5261.33	21807.40	2.133
5	SND	Diff.	0.10	4.00	5.50	-4354.01	8159.57	-4354.01	14722.60	1.804
5	SND	Diff.	1.14	0.00	2.00	-3693.83	3044.74	-3693.83	21638.50	7.107
5	SND	Diff.	1.14	4.00	5.50	-3178.39	2402.24	-3178.39	14592.20	6.074
5	SND	Diff.	1.14	0.00	5.50	-7053.75	5434.55	-7053.75	54123.10	9.959
5	SND	Diff.	2.00	0.00	5.50	-3526.87	872.58	-3526.87	53735.20	61.582

Stato limite d'esercizio - Verifiche tensionali

CC	TCC	Zona	Zv <m>	Xi <m>	Xf <m>	N <daN>	My <daNm>	σ_c <daN/cmq>	σ_f <daN/cmq>
18	SLE R	Diff.	0.00	0.00	5.50	-10188.80	27410.90	53.73	1931.25
20	SLE Q	Diff.	0.00	0.00	5.50	-10188.80	18619.80	36.52	1284.41
18	SLE R	Diff.	0.10	0.00	5.50	-9796.88	25357.20	49.71	1783.43
20	SLE Q	Diff.	0.10	0.00	5.50	-9796.88	17050.70	33.45	1172.25
18	SLE R	Diff.	0.10	0.00	2.00	-5324.03	14104.80	70.71	2465.45
20	SLE Q	Diff.	0.10	0.00	2.00	-5350.05	9488.33	47.67	1622.36
20	SLE Q	Diff.	0.10	4.00	5.50	-4446.83	7562.33	53.55	1922.31
18	SLE R	Diff.	1.14	0.00	2.00	-3756.53	4828.38	24.32	804.53
20	SLE Q	Diff.	1.14	0.00	2.00	-3782.55	2748.42	13.92	424.83
18	SLE R	Diff.	1.14	4.00	5.50	-3297.22	3807.32	27.03	935.36
20	SLE Q	Diff.	1.14	4.00	5.50	-3271.20	2169.75	15.46	490.87
18	SLE R	Diff.	1.14	0.00	5.50	-7053.75	8635.71	16.95	576.24
20	SLE Q	Diff.	1.14	0.00	5.50	-7053.75	4918.17	9.66	303.10
18	SLE R	Diff.	2.00	0.00	5.50	-3526.87	1987.08	3.90	116.95
20	SLE Q	Diff.	2.00	0.00	5.50	-3526.87	810.82	1.56	31.71
14	SLE R	Diff.	2.85	0.00	5.50	0.00	-0.00	0.00	0.00
16	SLE Q	Diff.	2.85	0.00	5.50	0.00	-0.00	0.00	0.00

Stato limite d'esercizio - Verifiche a fessurazione

CC	TCC	Zona	Zv <m>	Xi <m>	Xf <m>	N <daN>	My <daNm>	c <mm>	s <mm>	K_2	Φ_{eq}	Δ_{sm} <mm>	A_s <cmq>	$A_{c\ eff}$ <cmq>	σ_s <daN/cmq>	ε_{sm}	Wk <mm>
20	SLE Q	Diff.	0.00	0.00	5.50	-10188.80	18619.80	37.00	200.00	0.50	16.00	181.24	60.32	4042.98	1284.41	0.37	0.12
19	SLE F	Diff.	0.00	0.00	5.50	-10188.80	21131.50	37.00	200.00	0.50	16.00	181.44	60.32	4050.46	1469.20	0.43	0.13
20	SLE Q	Diff.	0.10	0.00	5.50	-9796.88	17050.70	37.00	200.00	0.50	16.00	181.16	60.32	4039.81	1172.25	0.34	0.11
19	SLE F	Diff.	0.10	0.00	5.50	-9796.88	19424.00	37.00	200.00	0.50	16.00	181.37	60.32	4047.91	1346.86	0.39	0.12
20	SLE Q	Diff.	0.10	0.00	2.00	-5350.05	9488.33	37.00	200.00	0.50	16.00	172.14	24.13	1479.91	1622.36	0.47	0.14
19	SLE F	Diff.	0.10	0.00	2.00	-5342.62	10807.30	37.00	200.00	0.50	16.00	172.36	24.13	1483.19	1863.22	0.54	0.16
20	SLE Q	Diff.	0.10	4.00	5.50	-4446.83	7562.33	37.00	200.00	0.50	16.00	185.83	16.09	1124.24	1922.31	0.56	0.18
19	SLE F	Diff.	0.10	4.00	5.50	-4454.26	8616.63	37.00	200.00	0.50	16.00	186.07	16.09	1126.69	2209.17	0.64	0.20
20	SLE Q	Diff.	1.14	0.00	2.00	-3782.55	2748.42	37.00	200.00	0.50	16.00	169.48	24.13	1439.87	424.83	0.12	0.04
19	SLE F	Diff.	1.14	0.00	2.00	-3775.11	3342.70	37.00	200.00	0.50	16.00	170.31	24.13	1452.39	533.24	0.16	0.04
20	SLE Q	Diff.	1.14	4.00	5.50	-3271.20	2169.75	37.00	200.00	0.50	16.00	182.51	16.09	1090.89	490.87	0.14	0.04
19	SLE F	Diff.	1.14	4.00	5.50	-3278.64	2637.63	37.00	200.00	0.50	16.00	183.50	16.09	1100.82	617.76	0.18	0.06
20	SLE Q	Diff.	1.14	0.00	5.50	-7053.75	4918.17	37.00	200.00	0.50	16.00	178.38	60.32	3935.21	303.10	0.09	0.03
19	SLE F	Diff.	1.14	0.00	5.50	-7053.75	5980.33	37.00	200.00	0.50	16.00	179.24	60.32	3967.31	381.08	0.11	0.03
20	SLE Q	Diff.	2.00	0.00	5.50	-3526.87	810.82	37.00	200.00	0.50	16.00	166.43	60.32	3484.33	31.71	0.01	0.00
19	SLE F	Diff.	2.00	0.00	5.50	-3526.87	1146.89	37.00	200.00	0.50	16.00	172.21	60.32	3702.52	55.72	0.02	0.00